Form No. 3418-133 Rev C

TORO®

Count on it.

Käyttöopas

PowerPlex™ 40 V MAX -aksiaalipuhallin

Mallinro: 51134—Sarjanro: 318000001 tai suurempi

Mallinro: 51134T—Sarjanro: 318000001 tai suurempi

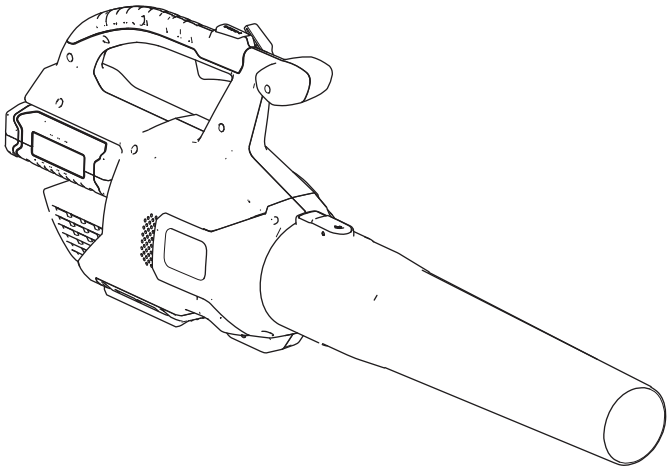

Rekisteröi tuotteesi osoitteessa www.Toro.com.
Käännös alkuperäisestä tekstistä (FI)

CE

3418-133 C

Johdanto

Tämä puhallin on tarkoitettu kotikäyttöön lehtien tapaisten roskien poistamiseen tarpeen mukaan. Se on suunniteltu käytettäväksi vain akkuyksikkömallien 88525 (toimitetaan mallin 51134 kanssa) tai 88526 kanssa.

Lue nämä tiedot huolellisesti, jotta opit käyttämään ja huoltamaan tuotetta asianmukaisesti sekä välttämään tapaturmia ja laitevaurioita. Olet itse vastuussa tuotteen asianmukaisesta ja turvallisesta käytöstä.

Voit ottaa yhteyden Toroon suoraan osoitteessa www.Toro.com, jos tarvitset tietoja tuotteista ja lisävarusteista, lähimmästä jälleenmyyjästä tai takuusta, tai jos haluat rekisteröidä tuotteesi.

Malli 51134T ei sisällä akkua eikä laturia.

Turvaohjeet

VAROITUS: Ehkäise tulipalon, sähköiskun ja henkilövahinkojen riskiä noudattamalla aina sähköisiä puutarhanhoitolaitteita käytettäessä yleisiä varotoimenpiteitä, mukaan lukien seuraavia:

⚠ VAARA

Varoitusten ja ohjeiden noudattamatta jättäminen voi aiheuttaa sähköiskun, tulipalon ja/tai vakavan loukkaantumisen.

Lue kaikki turvallisuusvaroitukset ja ohjeet.

Säilytä kaikki varoitukset ja ohjeet myöhempää tarvetta varten.

Varoituksissa ”sähkötyökalulla” tarkoitetaan hankkimaasi verkkovirralla toimivaa (johdollista) sähkötyökalua tai akkukäyttöistä (johdotonta) sähkötyökalua.

1. **Työskentelyalueen turvallisuus**
   A. **Pidä työskentelyalue siistinä ja hyvin valaistuna.** *Onnettomuuksia sattuu helposti sotkuisilla tai pimeillä alueilla.*
   B. **Älä käytä sähkötyökaluja räjähdysherkissä ympäristöissä, kuten palavia nesteitä, kaasuja tai pölyä sisältävissä tiloissa.** *Sähkötyökalujen käytöstä syntyy kipinöitä, jotka voivat sytyttää pölyn tai kaasun.*
   C. **Pidä lapset ja sivulliset loitolla sähkötyökalua käytettäessä.** *Häiriötekijät voivat johtaa laitteen hallinnan menettämiseen.*
2. **Henkilöturvallisuus**
   A. **Pysy valppaana: katso, mitä olet tekemässä, ja käytä maalaisjärkeä sähkötyökalun käytössä. Älä käytä sähkötyökalua, kun olet väsynyt tai huumeiden, alkoholin tai lääkkeiden vaikutuksen alaisena.** *Keskittymisen herpaantuminen sähkötyökalua käytettäessä voi johtaa vakavaan loukkaantumiseen.*
   B. **Käytä henkilönsuojaimia. Käytä silmäsuojaimia.** *Olosuhteisiin sopivat suojavarusteet, kuten pölynaamari, luistamattomat turvakengät, suojakypärä tai kuulonsuojaimet ehkäisevät henkilövahinkoja.*
   C. **Estä laitteen käynnistyminen vahingossa. Varmista, että virtakytkin on POIS-asennossa, ennen kuin laite kytketään virtalähteeseen ja/tai akkuyksikköön tai sitä nostetaan**

© 2018—The Toro® Company
8111 Lyndale Avenue South
Bloomington, MN 55420

Toron WWW-sivusto osoitteessa www.Toro.com.
Painettu Kiinassa
Kaikki oikeudet pidätetään

tai kannetaan. *Sähkötyökalun kantaminen sormi virtakytkimellä tai virtalähteen kytkeminen sähkötyökaluun, jonka virtakytkin on päällä, altistaa onnettomuuksille.*

D. **Älä kurota liikaa. Varmista, että seisot koko ajan tukevasti ja pysyt tasapainossa.** *Tämä parantaa sähkötyökalun hallintaa yllättävissä tilanteissa.*

E. **Pukeudu asianmukaisesti. Älä käytä löysiä vaatteita tai riippuvia koruja. Pidä hiukset taakse sidottuna ja hiukset, vaatteet ja käsineet loitolla liikkuvista osista.** *Löysät vaatteet, riippuvat korut tai pitkät hiukset voivat jäädä kiinni liikkuviin osiin.*

F. **Pidä kädet ja jalat loitolla leikkuualueesta.**

3. **Sähkötyökalun käyttö ja kunnossapito**

A. **Älä käytä sähkötyökalua väkisin. Käytä tarkoitukseen sopivaa sähkötyökalua.** *Sopiva sähkötyökalu tekee työn paremmin ja turvallisemmin sillä käyttönopeudella, jolle se on suunniteltu.*

B. **Älä käytä sähkötyökalua, jos virtakytkin ei kytke sitä päälle ja pois.** *Sähkötyökalut, joiden virtakytkin ei toimi oikein, ovat vaarallisia, ja ne täytyy korjata.*

C. **Irrota akkuyksikkö sähkötyökalusta ennen kuin teet mitään säätöjä, vaihdat lisälaitteita tai varastoit sähkötyökalua.** *Tällaiset ennaltaehkäisevät toimet vähentävät sähkötyökalun vahinkokäynnistyksen riskiä.*

D. **Kun sähkötyökalua ei käytetä, säilytä sitä lasten ulottumattomissa, äläkä anna sitä sellaisten henkilöiden käyttöön, jotka eivät tunne työkalua tai näitä ohjeita.** *Sähkötyökalut ovat vaarallisia kouluttamattomien henkilöiden käsissä.*

E. **Kun laitteita ei käytetä, säilytä niitä sisätiloissa.** *Kun laitteita ei käytetä, niitä on säilytettävä sisätiloissa kuivassa ja korkealla sijaitsevassa tai lukitussa paikassa lasten ulottumattomissa.*

F. **Pidä sähkötyökalut kunnossa. Tarkista, että liikkuvia osia ei ole kohdistettu väärin ja etteivät ne ole jumittuneet ja että osat ovat ehjiä. Tarkista myös kaikki muut seikat, jotka voivat vaikuttaa sähkötyökalun toimintaan. Jos sähkötyökalu on vaurioitunut, se on korjattava ennen käyttöä.** *Monet onnettomuuksista johtuvat sähkötyökaluista, joita ei ole pidetty kunnossa.*

G. **Pidä leikkuutyökalut terävinä ja puhtaina.** *Kunnossa pidetyt leikkuutyökalut, joiden leikkuusärmä on terävä, jumiutuvat harvemmin ja ovat helpompia hallita.*

H. **Käytä sähkötyökalua näiden ohjeiden mukaan ja sille soveltuvaan käyttötarkoitukseen, ja huomioi työskentelyolosuhteet ja suoritettavan työn tyyppi.** *Sähkötyökalun käyttö muihin kuin sille tarkoitettuihin töihin voi johtaa vaaratilanteisiin.*

I. **Huolehdi, että suojukset ovat paikoillaan ja toimintakunnossa.**

4. **Huolto**

Huollata sähkötyökalu koulutetulla henkilöllä käyttäen vain alkuperäistä vastaavia varaosia. *Näin varmistat, että sähkötyökalu pysyy turvallisena.*

5. **Akkujen turvallisuus**

A. Älä lataa laitteen akkuja sateessa tai kosteissa tiloissa.

B. Älä käytä akkukäyttöistä laitetta sateessa.

C. Käytä vain seuraavia akkutyyppejä ja -kokoja: Toro-akkumalli 88525 tai 88526.

D. Irrota akku tai kytke se irti ennen huoltoa, puhdistusta tai roskien poistoa puutarhanhoitolaitteesta.

E. Älä hävitä akkuja polttamalla. Akun kenno voi räjähtää. Tarkista paikalliset akkujen hävittämistä koskevat määräykset.

F. Älä avaa tai leikkaa akkuja. Akkuneste on syövyttävää, ja se voi vahingoittaa silmiä tai ihoa. Se voi olla myrkyllistä nieltynä.

G. Käsittele akkuja varoen, jotta sähköä johtavat esineet, kuten sormukset, rannekorut tai avaimet, eivät aiheuta akkuun oikosulkua. Akku tai johdin voi ylikuumentua ja aiheuttaa palovammoja.

SÄILYTÄ NÄMÄ OHJEET

Äänenpaine

Tämän laitteen äänenpainetaso käyttäjän korvan kohdalla on 81,3 dBA, johon sisältyy epävarmuusarvo (K) 3 dBA.

Äänenpainetaso on määritetty standardissa EN ISO 11201 kuvatun menettelyn mukaisesti.

Äänitehо

Tämän laitteen taattu äänitehon taso on 96 dBA, johon sisältyy epävarmuusarvo (K) 3 dBA.

Äänitehon taso on määritetty standardissa EN ISO 11094 kuvatun menettelyn mukaisesti.

Käden/käsivarren tärinä

Oikealle kädelle mitattu tärinätaso = 3,28 m/s^2

Vasemmalle kädelle mitattu tärinätaso = 1,8 m/s^2

Epävarmuusarvo (K) = 1.5 m/s^2

Mitatut arvot on määritetty standardissa EN ISO 20643 määritetyn menettelyn mukaisesti.

Tärkeää: **Sähkötyökalun varsinainen käytönaikainen tärinätaso voi laitteen käyttötavasta riippuen poiketa ilmoitetusta kokonaisarvosta. Käyttäjän on noudatettava varsinaisiin käyttöolosuhteisiin perustuvan arvion mukaisia varotoimenpiteitä.**

Turva- ja ohjetarrat

Turva- ja ohjetarrat on sijoitettu hyvin näkyville paikoille mahdollisten vaara-alueiden lähettyville. Korvaa vioittuneet tai kadonneet tarrat uusilla.

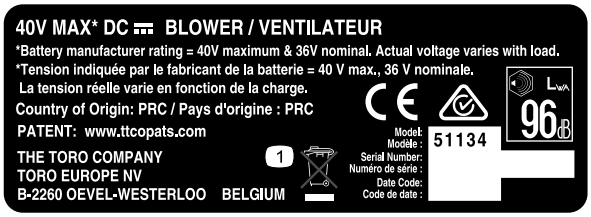

decal136-2493

136-2493

1. Älä hävitä.

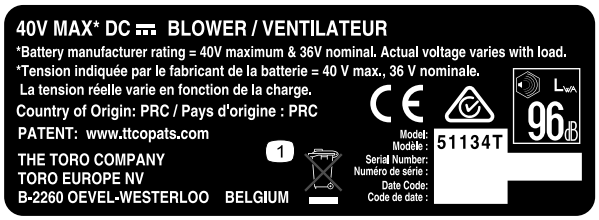

decal136-2494

136-2494

1. Älä hävitä.

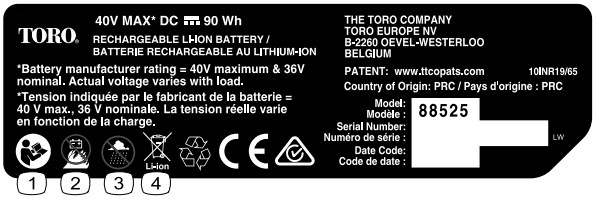

decal136-2499

136-2499

1. Lue *käyttöopas*.
2. Älä polta akkua.
3. Älä käytä kosteissa olosuhteissa.
4. Älä hävitä.

---

decal136-2501

136-2501

1. Älä hävitä.
2. Kaksoiseristetty
3. Kotikäyttö
4. Lue *käyttöopas*.

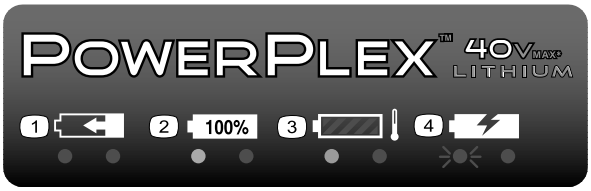

decal136-2504

136-2504

1. Akkuyksikkö latautuu.
2. Akkuyksikkö on täyteen ladattu.
3. Akkuyksikön lämpötila on liian suuri.
4. Akkuyksikkö on vaihdettava.

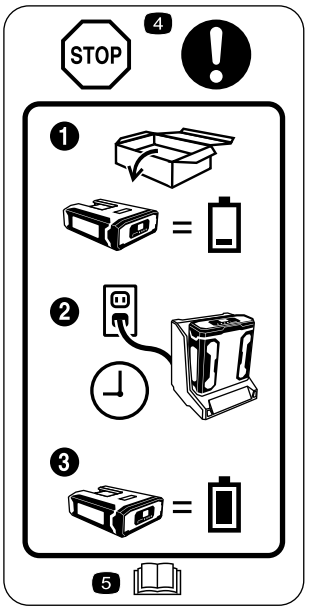

decal136-2534

136-2534

1. Uusi akku ei ole täyteen ladattu.
2. Aseta akku laturiin.
3. Anna akun latautua täyteen ennen ensimmäistä käyttökertaa.
4. Seis: noudata näitä ohjeita ennen ensimmäistä käyttökertaa.
5. Lue *käyttöopas*.

decal136-2536

136-2536

1. Varoitus: älä päästä sivullisia koneen lähelle mistään suunnasta.
2. Esineiden sinkoutumisvaara: älä päästä sivullisia koneen lähelle.

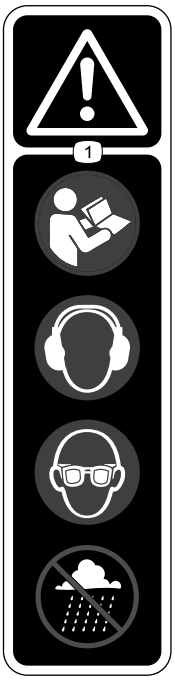

decal136-2537

136-2537

1. Varoitus: lue *käyttöopas*; käytä kuulonsuojaimia; käytä silmäsuojaimia; älä käytä kosteissa olosuhteissa.

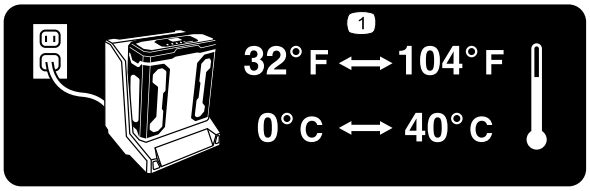

decal136-2539

136–2539

1. Lataa akku paikassa, jossa lämpötila on välillä 0...+40 °C.

Käyttöönotto

Huomaa: Akkuyksikkö ei ole täyteen ladattu ostettaessa. Ennen työkalun ensimmäistä käyttökertaa katso Akkuyksikön lataus (sivu 9).

1

Akkulaturin seinäkiinnitys (valinnainen)

Mitään osia ei tarvita

Ohjeet

Halutessasi voit kiinnittää akkulaturin tukevasti seinään käyttämällä laturin takapuolella olevia kiinnitysreikiä.

Kiinnitä laturi sisätiloihin (esimerkiksi autotalliin tai muuhun kuivaan paikkaan) pistorasian lähelle ja pois lasten ulottuvilta.

Katso kuvasta, miten laturi kiinnitetään (Kuva 1).

Huomaa: Kiinnitä laturi paikalleen liu'uttamalla ja kääntämällä se oikein kohdistettujen kiinnikkeiden päälle (kiinnikkeet eivät sisälly pakkaukseen).

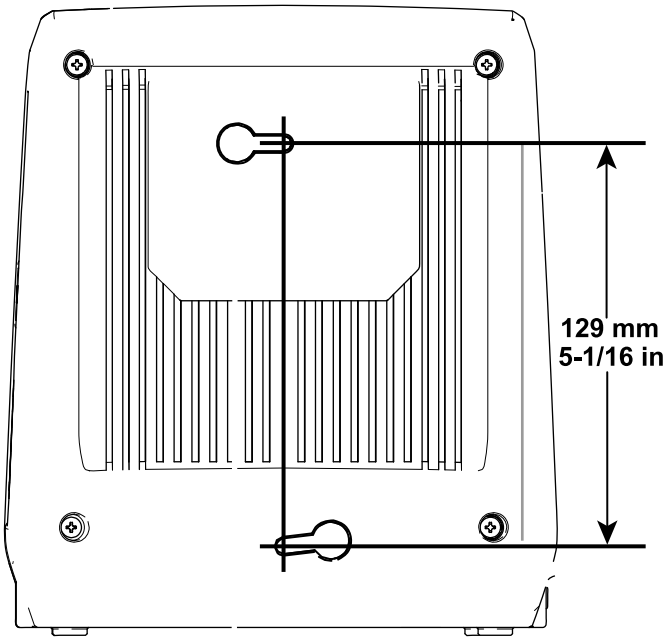

g194202

Kuva 1

2

Puhaltimen kokoaminen

Vaiheeseen tarvittavat osat:

1	Puhallinputki

Ohjeet

1. Liu'uta puhallinputki puhallinkoteloon. Puhallinputken kielekettä on ehkä painettava alas, jotta putki lukittuu paikalleen (Kuva 2).

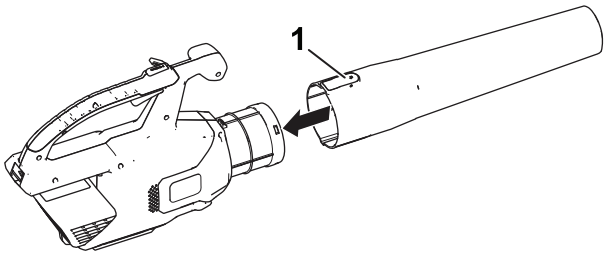

g190102

Kuva 2

1. Kieleke

2. Kohdista akkuyksikössä oleva syvennys kahvan rungossa olevan kiinnityspisteen ulkonemaan, tartu kahvaan, ja työnnä akkuyksikköä kahvaan kunnes salpa lukittuu paikalleen (Kuva 3).

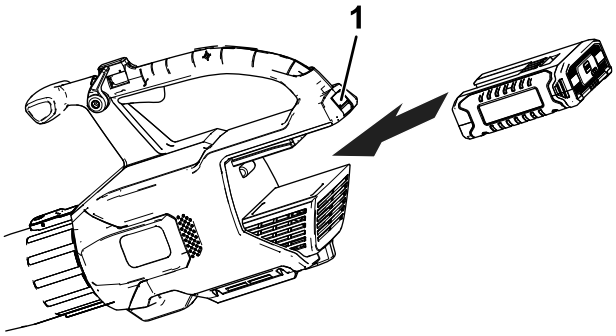

g194149

Kuva 3

1. Akun salpa

Laitteen yleiskatsaus

Tekniset tiedot

Painot

Koneen massa ilman akkua	2,8 kg
Koneen massa akkumallin 88525 kanssa	3,8 kg
Koneen massa akkumallin 88526 kanssa	4,4 kg

Soveltuvat lämpötilat

Lataa akku lämpötilassa	0...+40 °C
Käytä tuotteita lämpötilassa	−15...+60 °C
Säilytä tuotteita lämpötilassa	−15...+60 °C
Kytke laturi irti lämpötilassa	Alle 0 °C tai yli 40 °C

*Latausaika pitenee, jos akkua ei ladata näiden lämpötilarajojen sisällä.

Säilytä työkalua, akkuyksikköä ja akkulaturia suljetussa, puhtaassa ja kuivassa tilassa.

Käyttö

⚠ VAARA

Puhallin voi singota roskia ja aiheuttaa tällöin vakavia tapaturmia käyttäjälle tai sivullisille.

- **Älä puhalla kovia esineitä, kuten nauloja, pultteja tai kiviä.**
- **Älä käytä puhallinta sivullisten tai lemmikkien lähellä.**
- **Ole erityisen varovainen, kun puhdistat portaita tai muita ahtaita alueita.**
- **Käytä suojalaseja tai muita sopivia silmäsuojaimia, pitkiä housuja ja kenkiä.**

Puhaltimen käynnistys

1. Varmista, että puhaltimen ilmanvaihtoaukoissa ei ole pölyä tai roskia.
2. Käynnistä puhallin puristamalla portaattomasti säädettävää liipaisinta (Kuva 4).

   Huomaa: Kytkemällä nopeuden lukituksen päälle voit pitää koneen käynnissä ilman, että pidät portaattomasti säädettävää liipaisinta painettuna (Kuva 4).

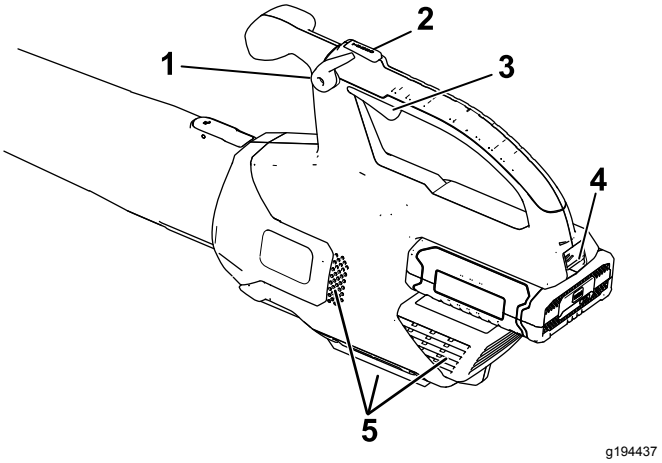

Kuva 4

1. Nopeuden lukitus
2. Turboahtimen painike
3. Portaattomasti säädettävä liipaisin
4. Akun salpa
5. Puhaltimen ilmanvaihtoaukot

Puhaltimen ilman nopeuden säätö

Nosta puhaltimen nopeutta painamalla turboahtimen painiketta ja pitämällä se painettuna halutun ajan (Kuva 4).

Puhallinta käytettäessä voit säätää ilman nopeutta käyttämällä portaattomasti säädettävää liipaisinta (Kuva 4).

Pidä ilman nopeus tasaisena kytkemällä nopeuden lukitus päälle (Kuva 4).

Puhaltimen sammutus

Sammuta puhallin kytkemällä nopeuden lukitus pois päältä (jos käytössä) ja päästämällä irti portaattomasti säädettävästä liipaisimesta (Kuva 4).

Tärkeää: **Kun olet sammuttanut puhaltimen, älä jätä nopeuden lukitusta päälle, jos akkuyksikkö on kiinni puhaltimessa.**

Irrota akkuyksikkö, kun puhallinta ei käytetä tai sitä kuljetetaan työskentelyalueelle tai sieltä pois.

Puhaltimen putken irrotus

Irrota puhaltimen putki puhaltimesta painamalla kielekettä alas (Kuva 5).

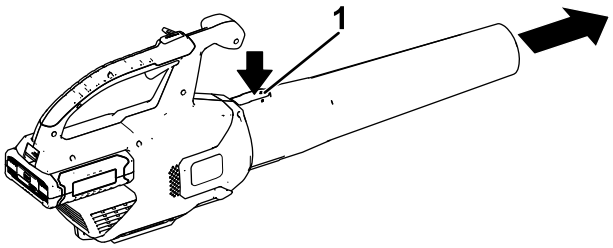

g228499

Kuva 5

1. Kieleke

Akun irrotus puhaltimesta

Irrota akku puhaltimesta painamalla akun salpaa alas (Kuva 6).

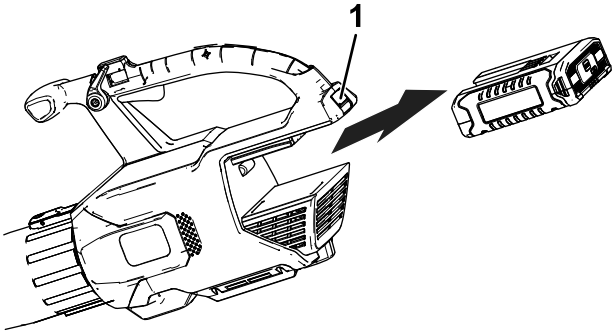

g194150

Kuva 6

1. Akun salpa

Lisälaitteiden käyttö

Käytä mukana toimitettuja lisälaitteita tarpeen mukaan.

Huomaa: Räystäskourujen puhdistinsarja (malli 51667) ja oskillaatioputki (malli 51764) myydään erikseen.

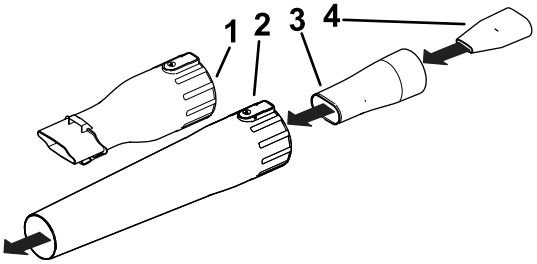

g244381

Kuva 7

1. Räystäskourujen puhdistinsovitin
2. Puhallinputki
3. Oskillaattori / MPH-kappaleen sovitin
4. MPH-kappale

Akkuyksikön lataus

Tärkeää: **Lue kaikki varotoimet.**

Tärkeää: **Lataa akkuyksikköä vain soveltuvissa lämpötiloissa. Katso Tekniset tiedot (sivu 8).**

Huomaa: Voit tarkistaa akun varauksen (LED-merkkivalot) milloin vain painamalla akkuyksikössä olevaa akun varauksen merkkivalon painiketta.

1. Kytke pistorasioihin sopiva virtajohto akkulaturiin.
2. Varmista, että akun ilmanvaihtoaukoissa ei ole pölyä tai roskia.
3. Kohdista akkuyksikössä oleva syvennys (Kuva 8) laturin ulkonemaan.

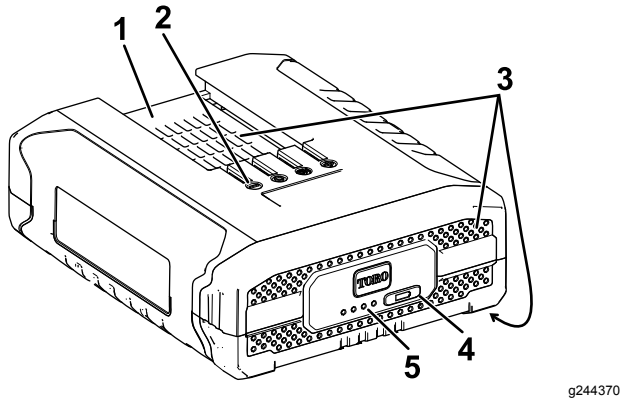

Kuva 8

1. Akkuyksikön syvennys
2. Akkuyksikön liittimet
3. Akkuyksikön ilmanvaihtoaukot
4. Akun varauksen merkkivalon painike
5. LED-merkkivalot (nykyinen akun varaus)

4. Varmista, että akkulaturin ilmanvaihtoaukoissa ei ole pölyä tai roskia.
5. Liu'uta akkuyksikkö laturiin niin, että se on kokonaan paikallaan (Kuva 9).

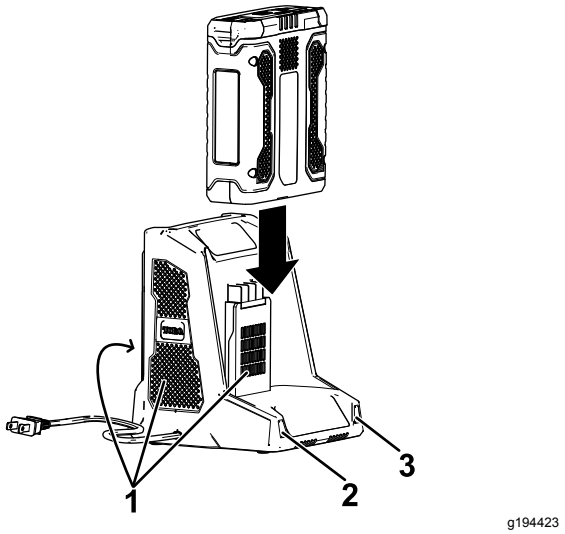

Kuva 9

1. Laturin ilmanvaihtoaukot
2. Vasemmanpuoleinen merkkivalo
3. Oikeanpuoleinen merkkivalo

6. Irrota akkuyksikkö liu'uttamalla akku taaksepäin ulos laturista.
7. Katso akkulaturin LED-merkkivalojen merkitykset alla olevasta taulukosta.

Vasemman-puoleinen valo	Oikeanpuolei-nen valo	Merkitys
Pois	Punainen	Laturi on päällä; akkuyksikköä ei ole kytketty
Punainen	Punainen	Akkuyksikkö latautuu
Vihreä	Punainen	Akkuyksikkö on latautunut
Oranssi	Punainen	Akkuyksikön lämpötila on liian suuri
Vilkkuva punainen	Punainen	Vaihda akkuyksikkö

Säilytys

Tärkeää: **Säilytä työkalua, akkuyksikköä ja laturia vain soveltuvissa lämpötiloissa. Katso Tekniset tiedot (sivu 8).**

Tärkeää: **Jos varastoit työkalun vuodeksi tai sitä pidemmäksi aikaa, irrota akkuyksikkö työkalusta ja lataa sitä kunnes kaksi tai kolme akun LED-merkkivaloa muuttuu siniseksi. Älä varastoi täyteen ladattua tai täysin tyhjää akkua. Kun ryhdyt taas käyttämään työkalua, lataa akkuyksikköä, kunnes laturin vasemmanpuoleinen merkkivalo muuttuu vihreäksi tai akun kaikki neljä LED-merkkivaloa muuttuvat sinisiksi.**

- Käytön jälkeen kytke tuote irti virtalähteestä (esim. irrottamalla virtajohto virtalähteestä tai akkuyksiköstä), ja tarkista, että se ei ole rikkoutunut.
- Puhdista kaikki lika ja roskat tuotteesta.
- Käytön ulkopuolella säilytä työkalua, akkuyksikköä ja akkulaturia lasten ulottumattomissa.
- Pidä työkalu, akkuyksikkö ja akkulaturi loitolla syövyttävistä aineista, kuten puutarhakemikaaleista ja jäänpoistoaineista.
- Älä säilytä akkuyksikköä ulkona tai ajoneuvoissa, sillä se voi aiheuttaa vakavia loukkaantumisia.
- Säilytä työkalua, akkuyksikköä ja akkulaturia suljetussa, puhtaassa ja kuivassa tilassa.

Akkuyksikön valmistelu kierrätystä varten

Tärkeää: **Kun irrotat akkuyksikön, peitä sen liittimet vahvalla teipillä. Älä yritä tuhota tai purkaa akkuyksikköä tai irrottaa siitä mitään osia. Litium-ioniakut on kierrätettävä tai hävitettävä asianmukaisesti lähimmässä akkujen kierrätyspisteessä.**

RECYCLE RBRC Li-ion 1.800.822.8837	Sivustossa www.Call2Recycle.org on lisätietoja litium-ioniakkujen kierrätyksestä ja lähimmästä akkujen kierrätyspisteestä (vain Yhdysvallat ja Kanada). Jos olet Yhdysvaltojen ja Kanadan ulkopuolella, ota yhteys valtuutettuun Toro-jälleenmyyjään.

Vianetsintä

Tee vain näissä ohjeissa kuvatut toimenpiteet. Kaikki muut tarkastukset, huolto ja korjaustyöt on suoritettava valtuutetussa huoltoliikkeessä tai vastaavan pätevyyden omaavan ammattilaisen toimesta, jos et pysty ratkaisemaan ongelmaa itse.

Ongelma	Mahdollinen syy	Korjaustoimenpiteet
Akkuyksikön lataus purkautuu nopeasti.	1. Akkuyksikön lämpötila ylittää tai alittaa soveltuvat raja-arvot.	1. Siirrä akkuyksikkö kuivaan paikkaan, jossa lämpötila on välillä 0...+40 °C.
Akkulaturi ei toimi.	1. Akkulaturin lämpötila ylittää tai alittaa soveltuvat raja-arvot. 2. Pistorasia, johon akkulaturi on kytketty, ei toimi.	1. Kytke akkulaturi irti, ja siirrä se kuivaan paikkaan, jossa lämpötila on välillä 0...+40 °C. 2. Ota yhteys valtuutettuun sähköasentajaan pistorasian korjaamista varten.
Työkalu ei käynnisty tai pysy käynnissä.	1. Akkuyksikön johtimissa on kosteutta. 2. Akkua ei ole asennettu kunnolla työkaluun. 3. Akkuyksikön varaus on matala.	1. Anna akkuyksikön kuivua, tai pyyhi se kuivaksi. 2. Irrota akku työkalusta, kytke se uudelleen kiinni, ja varmista, että se on kunnolla asennettu ja salpa lukittunut. 3. Lataa akkuyksikkö.
Vain kolme akkuyksikön LED-merkkivaloista palaa, vaikka akku on juuri ladattu täyteen.	1. Tämä on normaalia.	1. Sammuta työkalu, ja tarkista akun todellinen varaus painamalla akun varauksen merkkivalon painiketta tai irrottamalla akku työkalusta.
Kun painat akun varauksen merkkivalon painiketta, akkuyksikön kaikki neljä LED-merkkivaloa vilkkuvat, ja akun nykyinen varaustaso näytetään (kun akkuyksikkö ei ole käytössä).	1. Akkuyksikön lämpötila ylittää tai alittaa soveltuvat raja-arvot.	1. Siirrä akkuyksikkö kuivaan paikkaan, jossa lämpötila on välillä 0...+40 °C.
Akkuyksikön kaikki neljä LED-merkkivaloa vilkkuvat, kun päästät irti liipaisimesta (kun akkuyksikkö on käytössä).	1. Akkuyksikön lämpötila ylittää tai alittaa soveltuvat raja-arvot.	1. Siirrä akkuyksikkö kuivaan paikkaan, jossa lämpötila on välillä 0...+40 °C.
Kun painat akun varauksen merkkivalon painiketta, kaksi akkuyksikön LED-merkkivaloa vilkkuu, ja akun nykyinen varaustaso näytetään (kun akkuyksikkö ei ole käytössä).	1. Akkuyksikön kennoissa on eri jännite.	1. Aseta akku laturiin, ja odota, että se on täyteen ladattu.
Kaksi akkuyksikön LED-merkkivaloa vilkkuu, kun päästät irti liipaisimesta (kun akkuyksikkö on käytössä).	1. Akkuyksikön kennoissa on eri jännite.	1. Aseta akku laturiin, ja odota, että se on täyteen ladattu.
Yksi akkuyksikön LED-merkkivalo vilkkuu.	1. Akkuyksikön jännite on alhainen.	1. Aseta akkuyksikkö laturiin.
Akkuyksikön irrottaminen työkalusta on vaikeaa.	1. Akkuyksikkö/työkalu on uusi, tai akun/työkalun liittimissä on korroosiota.	1. Puhdista akkuyksikön ja työkalun liittimet. Levitä sen jälkeen eristerasvaa akun liittimiin. Älä käytä muita voiteluaineita, sillä ne voivat vaurioittaa liittimiä.
Nopeuden lukitus ei pysy paikallaan kytkettynä ollessaan.	1. Nopeuden lukituksen ruuvi on löysällä.	1. Kiristä nopeuden lukituksen ruuvi kääntämällä sitä ¼ kierrosta. Jos nopeuden lukitus ei edelleenkään pysy paikallaan kytkettynä ollessaan, käännä nopeuden lukituksen ruuvia vielä ¼ kierrosta.

Eurooppalainen tietosuojailmoitus

Toron keräämät tiedot
Toro Warranty Company (Toro) huolehtii asiakkaiden tietosuojasta. Takuuvaatimusten käsittelyä ja mahdollisia tuotteiden takaisinkutsukampanjoita varten pyydämme, että asiakkaat lähettävät henkilötiedot suoraan Torolle tai paikalliselle Toro-jälleenmyyjälle.

Toro-takuujärjestelmä toimii yhdysvaltalaisilla palvelimilla, eivätkä yhdysvaltalaiset tietosuojalait välttämättä tarjoa samanlaista suojaa kuin vastaavat lait asiakkaan omassa maassa.

ANTAMALLA HENKILÖTIEDOT TOROLLE ASIAKAS SUOSTUU SIIHEN, ETTÄ NÄITÄ TIETOJA KÄSITELLÄÄN TÄSSÄ TIETOSUOJAILMOITUKSESSA KUVATULLA TAVALLA.

Tapa, jolla Toro käyttää tietoja
Toro voi käyttää henkilötietoja takuuvaatimusten käsittelyyn, yhteydenottoihin mahdollisissa tuotteiden takaisinkutsukampanjoissa ja muissa mahdollisissa tarkoituksissa, joista kerrotaan erikseen. Toro voi jakaa tietoja Toron sisaryhtiöille, jälleenmyyjille ja muille liiketoimintakumppaneille näiden tarkoitusten yhteydessä. Toro ei myy asiakkaiden henkilötietoja muille yhtiöille. Toro pidättää oikeuden luovuttaa henkilötietoja lain määräämiin tarkoituksiin tai asiaankuuluvien viranomaisten pyynnöstä, Toron järjestelmien toiminnan varmistamiseksi tai Toron turvallisuuden tai muiden käyttäjien turvallisuuden varmistamiseksi.

Henkilötietojen säilytys
Henkilötietoja säilytetään niin kauan kuin niitä tarvitaan niiden alkuperäiseen tarkoitukseen tai muihin asianmukaisiin tarkoituksiin (kuten viranomaismääräysten noudattamiseksi) tai lain määräämän ajan.

Toron vakuutus asiakkaiden henkilötietojen tietosuojasta
Toro pyrkii säilyttämään henkilötietojen tietosuojan kohtuullisten varotoimien avulla. Lisäksi se pyrkii huolehtimaan tietojen tarkkuudesta ja paikkansapitävyydestä.

Henkilötietojen käyttö ja korjaus
Jos haluat tarkistaa henkilötietosi tai korjata niitä, lähetä sähköpostia osoitteeseen legal@toro.com.

Australian kuluttajalainsäädäntö

Australialaiset asiakkaat voivat saada lisätietoja Australian kuluttajalainsäädännöstä pakkauksen sisällä olevasta materiaalista tai paikalliselta Toro-jälleenmyyjältä.