Form No. 3418-149 Rev B

TORO®

Count on it.

Brukerhåndbok

PowerPlex™ 61 cm 40 V MAX-hekktrimmer

Modellnr. 51136—Serienr. 318000001 og oppover

Modellnr. 51136T—Serienr. 318000001 og oppover

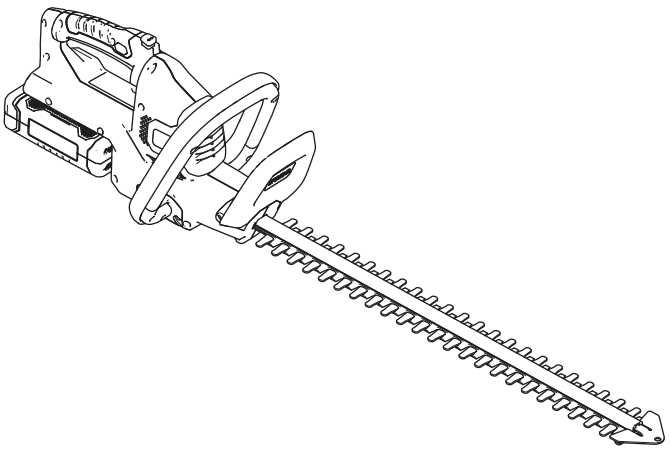

Registrer ditt produkt på www.Toro.com.
Oversettelse av originalen (NO)

CE

3418-149 B

Innledning

Denne hekktrimmeren er beregnet på privat bruk for å vedlikeholde busker og hekker. Den er utformet til å kun bruke batteripakkemodellene 88525 (som følger med modell 51136) eller 88526.

Les denne håndboken nøye, slik at du lærer å bruke og vedlikeholde produktet på riktig måte og unngår person- eller produktskade. Du har ansvar for å bruke produktet på en riktig og sikker måte.

Du kan kontakte Toro direkte på www.Toro.com for informasjon om produkter og tilbehør, hjelp til å finne en forhandler, fullstendige garantidetaljer eller for å registrere produktet ditt.

Modell 51136T inkluderer ikke et batteri eller en lader.

Sikkerhet

ADVARSEL: Når du bruker elektriske hageapparater, må du alltid følge de grunnleggende sikkerhetsreglene for å redusere faren for brann, elektrisk støt og personskader, inkludert følgende:

⚠ ADVARSEL

Hvis advarsler og instruksjoner ikke følges, kan det føre til elektrisk støt, brann og/eller alvorlig personskade.

Les alle sikkerhetsadvarsler og alle instruksjoner.

Ta vare på alle advarsler og instruksjoner for fremtidig referanse.

Begrepet "elektroverktøy" i advarslene henviser til ditt nettdrevne (med ledning) elektroverktøy eller batteridrevne (trådløse) elektroverktøy.

1. **Sikkerhet for arbeidsområdet**
   A. **Hold arbeidsområdet rent og godt belyst.** *Rotete eller mørke områder øker risikoen for ulykker.*
   B. **Ikke bruk elektroverktøy i eksplosive atmosfærer, for eksempel i nærheten av brennbare væsker, gasser eller støv.** *Elektroverktøy skaper gnister, som kan antenne støv eller damp.*
   C. **Hold barn og tilskuere på avstand ved bruk av elektroverktøy.** *Distraksjoner kan føre til at du mister kontrollen.*
   D. **Unngå farlige miljøer.** *Ikke bruk apparater i fuktige eller våte områder.*
2. **Personlig sikkerhet**
   A. **Vær oppmerksom, se hva du gjør og bruk sunn fornuft når du bruker et elektroverktøy. Ikke bruk et elektroverktøy når du er trett eller påvirket av rusmidler, alkohol eller medisiner.** *Et uoppmerksomt øyeblikk ved bruk av elektroverktøy kan føre til alvorlige personskader.*
   B. **Bruk personlig verneutstyr. Bruk alltid vernebriller.** *Verneutstyr, for eksempel støvmaske, sklisikre vernesko, vernehjelm eller hørselvern, som brukes i passende forhold, reduserer muligheten for personskader.*
   C. **Unngå utilsiktet start. Påse at bryteren er i Av-stillingen før du kobler til en strømkilde og/eller batteripakken og plukker opp eller bærer verktøyet.** *Hvis du bærer elektroverktøy med fingeren på*

© 2018—The Toro® Company
8111 Lyndale Avenue South
Bloomington, MN 55420

Kontakt oss på www.Toro.com.
Trykt i Kina
Med enerett

bryteren eller aktiverer elektroverktøy som har bryteren på, økes risikoen for ulykker.

D. **Fjern eventuell justeringsnøkkel eller skrunøkkel før du slår på elektroverktøyet.** *En skrunøkkel eller en nøkkel som fremdeles er festet til en roterende del av elektroverktøyet, kan føre til personskader.*

E. **Ikke strekk deg for langt. Hold riktig fotfeste og balanse til enhver tid.** *Dette gjør at du har bedre kontroll over elektroverktøyet i uforutsette situasjoner.*

F. **Ha på egnet tøy. Ikke bruk løse plagg eller smykker. Ha håret oppsatt, og hold klær og hansker borte fra bevegelige deler.** *Løse klær, smykker eller langt hår kan sette seg fast i bevegelige deler.*

G. **Hvis det finnes enheter for tilkobling av støvutsugings- og oppsamlingsfasiliteter, påse at disse er tilkoblet og korrekt brukt.** *Bruk av støvsamler kan redusere støvrelaterte farer.*

3. **Bruk og pleie av elektroverktøy**

A. **Ikke bruk makt på elektroverktøyet. Bruk korrekt elektroverktøy for bruksområdet ditt.** *Korrekt elektroverktøy vil gjøre jobben bedre og sikrere ved hastigheten som det ble konstruert for.*

B. **Ikke bruk elektroverktøyet hvis bryteren ikke slår det på og av.** *Alle elektroverktøy som ikke kan styres med bryteren, er farlige og må repareres.*

C. **Koble pluggen fra strømkilden og/eller batteripakken fra elektroverktøyet før du foretar justeringer på, bytter tilbehør på eller oppbevarer elektroverktøy.** *Slike forebyggende sikkerhetstiltak reduserer risikoen for å starte elektroverktøyet ved et uhell.*

D. **Oppbevar elektroverktøy som ikke er i bruk, utilgjengelig for barn, og ikke la personer som ikke vet hvordan man bruker elektroverktøyet eller som ikke har lest disse instruksjonene, bruke elektroverktøyet.** *Elektroverktøy er farlige i når de brukes av uopplærte brukere.*

E. **Vedlikehold elektroverktøy. Kontroller om det er feiljustering eller opphenging av bevegelige deler, ødelagte deler eller andre forhold som kan påvirke driften av elektroverktøy. Hvis elektroverktøyet er skadet, må det repareres før bruk.** *Mange ulykker skyldes dårlig vedlikeholdte elektroverktøy.*

F. **Hold klippeverktøy skarpe og rene.** *Forsvarlig vedlikeholdte klippeverktøy med skarpe knivegger har mindre sannsynlighet for å henge seg opp og er enklere å kontrollere.*

G. **Bruk elektroverktøyet, tilbehøret, verktøydelene osv. i samsvar med disse instruksjonene, og ta hensyn til arbeidsforholdene og arbeidet som skal utføres.** *Bruk av elektroverktøyet for operasjoner forskjellige fra det som er tiltenkt, kan resultere i en farlig situasjon.*

4. **Bruk og pleie av batteri**

A. **Lad kun med laderen spesifisert av produsenten.** *En lader som er egnet for én type batteripakke, kan medføre en risiko for brann hvis den brukes med en annen batteripakke.*

B. **Bruk elektroverktøy kun med spesielt angitte batteripakker.** *Bruk av andre batteripakker kan medføre en risiko for personskade og brann.*

C. **Når batteripakken ikke er i bruk, hold den borte fra andre metallgjenstander, for eksempel binders, mynter, nøkler, spiker, skruer eller andre små metallgjenstander som kan danne en forbindelse fra en klemme til en annen.** *Hvis batteriklemmene kortsluttes, kan det forårsake brannsår eller brann.*

D. **Hvis batteriet utsettes for hardhendt bruk, kan væske sprute fra batteriet. Unngå kontakt med væsken. Hvis kontakt skjer ved et uhell, skyll med vann. Hvis du får væske i øynene, må du også søke legehjelp.** *Væske som sprutes fra batteriet, kan forårsake irritasjon eller brannskader.*

E. Ladetiden øker hvis batteripakken ikke er ladet innenfor riktig temperaturområde. Se Spesifikasjoner (side 8).

5. **Service**

Få en kvalifisert person til å utføre service på elektroverktøyet ditt med kun identiske erstatningsdeler. *Dette sikrer at sikkerheten til elektroverktøyet opprettholdes.*

Sikkerhetsadvarsler for hekktrimmer

- **Hold alle kroppsdeler borte fra kniven. Ikke fjern det klippede materialet eller hold materialet som skal klippes når knivene er i bevegelse. Påse at bryteren er av når du fjerner fastkjørt materiale. Knivene ruller etter at du har slått dem av.** *Et uoppmerksomt øyeblikk ved bruk av hekktrimmeren kan føre til alvorlige personskader.*

- **Bær hekktrimmeren i håndtaket med kniven stanset.** *Riktig håndtering av hekktrimmeren reduserer mulig personskade fra knivene.*
- **Hold elektroverktøyet kun i de isolerte håndtakene, fordi kniven kan komme i kontakt med skjulte ledninger eller egen ledning.** *Kniver som kommer i kontakt med en strømførende ledning, kan gjøre eksponerte metalldeler på elektroverktøyet strømførende og kan gi deg elektrisk støt.*
- **FARE – Hold hendene unna kniven.** *Kontakt med kniven vil føre til alvorlige personskader.*

Ekstra sikkerhetsadvarsler

- Hold hender og føtter borte fra klippeenheten til enhver tid og spesielt når du slår på produktet.
- Ikke prøv å gripe eller fjerne klippet gress når produktet er i gang. Fjern kun klippet gress når produktet er slått av og koblet fra strømforsyningen.
- Ikke hold produktet etter vernet.
- Sørg alltid for å ha en sikker og stabil driftsstilling når du bruker produktet.
- Bruk aldri produktet mens du står på trapper eller en stige. Ikke arbeid over skulderhøyde.
- Påse alltid at sikkerhetsvernet som følger med, er montert før du bruker produktet. Forsøk aldri å bruke et ufullstendig produkt eller et produkt med en uautorisert modifisering.
- Kontroller klippeenheten regelmessig for skader, og hvis den er skadet, må den repareres umiddelbart.
- Ikke overbelast produktet.
- Kontroller umiddelbart hvis produktet begynner å vibrere unormalt. Overdreven vibrasjon kan forårsake personskader.
- Slå av produktet når klippeenheten er blokkert. Koble produktet fra strømforsyningen (dvs., fjern batteripakken), og fjern blokkeringen. Kontroller klippeenheten for skade før du bruker produktet igjen.
- Følg vedlikeholds- og reparasjonsinstruksjonene for dette produktet. Ikke utfør endringer på produktet. Informasjon om vedlikehold og reparasjon er gitt i denne brukerhåndboken.
- Lær deg å stanse produktet raskt i nødstilfeller.
- Ikke utsett produktet for regn. Ikke bruk produktet på en våt hekk.
- Produktet må bare brukes i dagslys eller der det er god kunstig belysning.
- Kontroller hekken for fremmedlegemer før drift (f.eks. ståltrådgjerder). Pass på at klippeenheten ikke kommer i kontakt med ledningen eller andre metallgjenstander.
- Hold hekktrimmeren korrekt (f.eks. med begge hender hvis det er to håndtak). Tap av kontroll kan føre til personskader.

Ekstra sikkerhetsadvarsler for laderen

- Denne laderen kan brukes av personer med reduserte fysiske, sensoriske eller mentale evner, eller mangel på erfaring og kunnskap, hvis de er under tilsyn eller blir instruert i sikker bruk av laderen og forstår farene som er involvert.
- Barn skal ikke leke med laderen.
- Rengjøring og brukervedlikehold skal ikke utføres av barn uten tilsyn.
- Hvis strømledningen er skadet, må den skiftes ut av produsenten, produsentens serviceagent eller tilsvarende kvalifiserte personer for å unngå fare.
- Koble laderen fra strømforsyningen og la den kjøle seg ned før rengjøring, vedlikehold, oppbevaring og transport.
- Les alle instruksjonene og advarselsmerkingene på laderen og batteripakken før du bruker laderen.
- Laderen og batteripakken som følger med den, er spesifikt utformet for å fungere sammen. Bruk kun laderen med batteripakken for dette verktøyet.
- Lad kun batteripakken innendørs siden laderen kun er utformet for innendørs bruk.
- Ikke lad ikke-oppladbare batterier.
- Beskytt laderen mot fuktighet og våte forhold. Det er fare for elektrisk støt.
- Ikke plasser gjenstander oppå laderen da det kan føre til overoppheting. Ikke plasser laderen i nærheten av en varmekilde.
- Ikke bruk en skjøteledning på laderen med mindre det er helt nødvendig. Bruken av en uegnet skjøteledning kan forårsake brann eller elektrisk støt; potensielt kraftig nok til å forårsake skade eller dødsfall.
- Ikke bruk laderen hvis den har fått et kraftig slag, blitt mistet i bakken eller blitt skadet på noen annen måte. La laderen kontrolleres og repareres av et autorisert serviceverksted.

Ekstra sikkerhetsadvarsler for batteripakker

- Ikke forsøk å lade batteripakken med en annen lader enn den som følger med. Laderen og batteripakken som følger med den, er spesifikt utformet for å fungere sammen.
- For å oppnå lengst batterilevetid og best mulig ytelse må du lade og oppbevare batteripakken kun i temperaturer som er innenfor riktig område. Se Spesifikasjoner (side 8). Ikke lad eller oppbevar

batteripakken i temperaturer utenfor anbefalt område.

- En liten lekkasje av væske fra batteripakken kan oppstå under ekstreme bruks- eller temperaturforhold. Men hvis den ytre forseglingen er ødelagt og denne lekkasjen kommer i kontakt med huden, skyll det berørte området raskt med vann. Hvis lekkasjen kommer i øynene, skyll øynene med rent vann i minst 10 minutter og søk legehjelp øyeblikkelig.
- Prøv aldri å åpne batteripakken av noen grunn. Hvis plasthuset til batteripakken brytes opp eller sprekker, må du umiddelbart avbryte bruken og ikke lade den på nytt.
- Ikke oppbevar eller bær en reservebatteripakke i en lomme, verktøykasse eller et annet sted hvor den kan komme i kontakt med metallgjenstander. Batteripakken kan kortslutte, noe som forårsaker skader på batteripakken, brannskader eller brann.
- Ikke gjennombor batteriet med spiker, slå batteriet med en hammer, trå på batteriet eller utsett det på annen måte for kraftige slag eller støt.
- Beskytt batteripakken mot varme. Ikke plasser batteriet i direkte sollys eller bruk eller oppbevar batteriet i biler i varmt vær. Dette kan få batteriet til å generere varme, eksplodere eller antennes.
- Prøv aldri å lade en batteripakke som er sprukket eller skadet på annen måte. Det er fare for elektrisk støt eller elektrosjokk.

TA VARE PÅ DISSE INSTRUKSJONENE

Lydtrykk

Denne enheten har et lydtrykksnivå på 82,3 dBA ved operatørens øre, med en usikkerhetsverdi (K) på 3 dBA.

Lydstyrkenivået ble fastsatt iht. prosedyrene som er beskrevet i EN ISO 11201.

Lydstyrke

Denne enheten har et garantert lydstyrkenivå på 95 dBA, med en usikkerhetsverdi (K) på 3 dBA.

Lydstyrkenivået ble fastsatt iht. prosedyrene som er beskrevet i EN ISO 11094.

Hånd-arm-vibrasjon

Målt vibrasjonsnivå for høyre hånd = 2,04 m/s^2

Målt vibrasjonsnivå for venstre hånd = 1,83 m/s^2

Usikkerhetsverdi (K) = 1,5 m/s^2

Målte verdier ble fastsatt iht. prosedyrene som er beskrevet i EN ISO 20643.

Viktig: **Vibrasjonsverdien under faktisk bruk av elektroverktøyet kan avvike fra den deklarerte totalverdien, avhengig av måten verktøyet brukes på. Operatøren skal iverksette sikkerhetsforanstaltninger basert på et anslag av eksponering i de faktiske bruksforholdene.**

Sikkerhets- og instruksjonsmerker

Sikkerhetsmerker og -instruksjoner er lett synlige for operatøren og er plassert i nærheten av alle områder som representerer en potensiell fare. Bytt ut alle merker som er ødelagte eller mangler.

Symbol	Betegnelse/forklaring
	Les brukerhåndboken.
	Bruk hørselsvern.
	Bruk vernebriller.
	Bruk en støvmaske.
	Bruk vernehansker.
	Bruk beskyttende, sklisikkert fottøy.
	Ikke utsett produktet for regn eller våte forhold (fuktighet).
	Hold fingre borte fra en klippeenhet i bevegelse.
Li-ion Li-ion	WEEE-symbol. Elektriske avfallsprodukter skal ikke kastes i husholdningsavfallet. Resirkuler der det finnes resirkuleringsanlegg. Kontakt dine lokale myndigheter eller en lokal butikk for resirkuleringsråd.

decal136-2495

136-2495

1. Må ikke kastes.

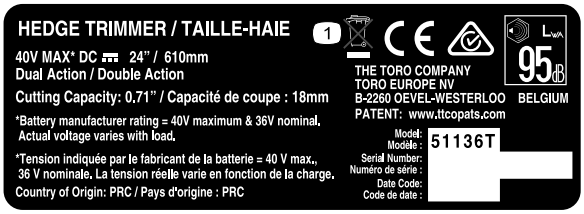

decal136-2496

136-2496

1. Må ikke kastes.

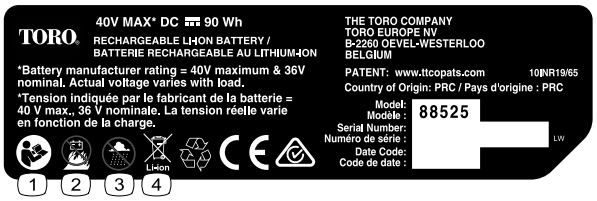

decal136-2499

136-2499

1. Les *brukerhåndboken*.
2. Batteriet må ikke brennes.
3. Batteriet må ikke brukes under våte forhold.
4. Må ikke kastes.

decal136-2501

136-2501

1. Må ikke kastes.
2. Dobbeltisolert
3. Privatbruk
4. Les *brukerhåndboken*.

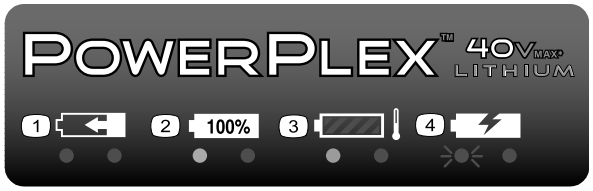

decal136-2504

136-2504

1. Batteripakken lader.
2. Batteripakken er fulladet.
3. Batteripakken er for varm.
4. Batteripakken må skiftes ut.

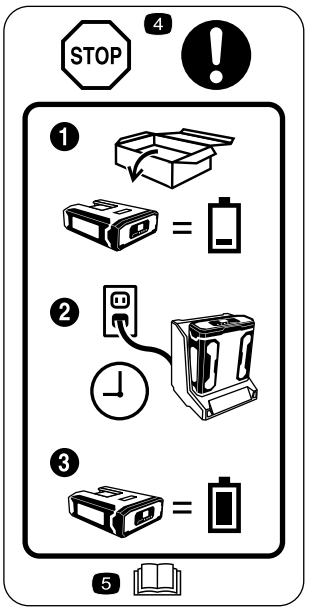

decal136-2534

136-2534

1. Batteriet leveres ikke fulladet.
2. Plasser batteriet i batteriladeren.
3. Vent til batteriet er fulladet før du bruker det for første gang.
4. Stopp – følg disse instruksjonene før første gangs bruk.
5. Les *brukerhåndboken*.

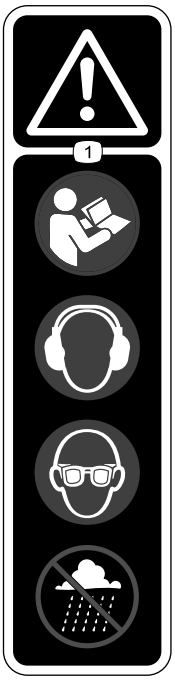

decal136-2537

136-2537

1. Advarsel – les *brukerhåndboken*; bruk hørselvern; bruk vernebriller; ikke bruk under våte forhold.

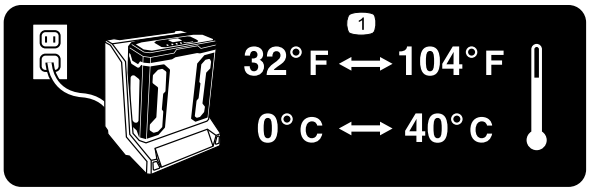

decal136-2539

136–2539

1. Lad batteriet ved en temperatur på mellom 0 °C og 40 °C.

Montering

Merk: Batteripakken er ikke fulladet når den kjøpes. Før du bruker verktøyet for første gang, se Lade batteripakken (side 10).

Montere batteriladeren (valgfritt)

Hvis du ønsker, kan du montere batteriladeren sikkert på en vegg ved bruk av nøkkelhullene for veggmontering på baksiden av enheten.

Sørg for å montere den innendørs (for eksempel i en garasje eller et annet tørt sted), nær et strømuttak og utilgjengelig for barn.

Se Figur 1 for hjelp med å montere laderen.

Merk: Skyv og vri laderen over de korrekt plasserte monteringsdelene for å feste laderen på plass (monteringsdelene er ikke inkludert).

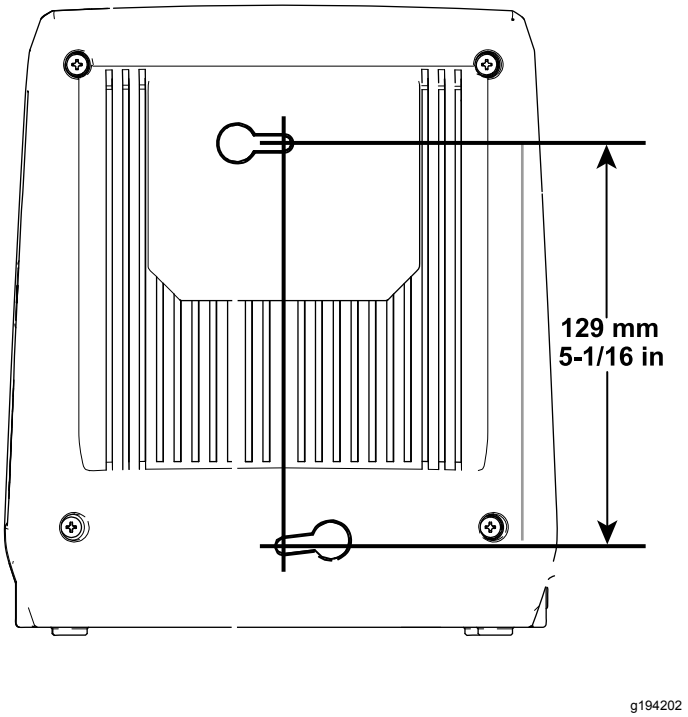

Figur 1

Oversikt over produktet

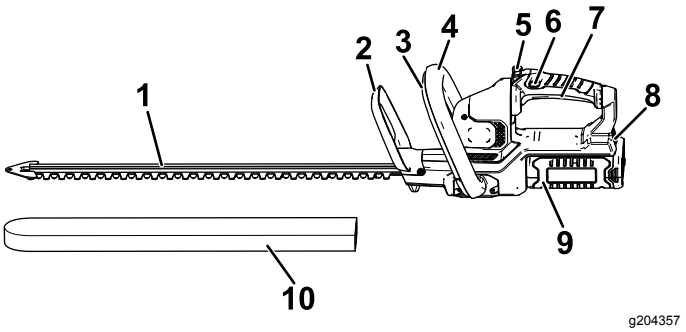

Figur 2

Venstre side av hekktrimmer

1. Kniver
2. Vern
3. Ekstrahåndtakets bryter
4. Ekstrahåndtak
5. Håndtaksroteringsknapp
6. Låsebryter
7. Utløser
8. Batterilås
9. Batteripakke
10. Beskyttende deksel

Spesifikasjoner

Modell	51136	51136T
Klippelengde	610 mm	610 mm
Merkespenning	40 V likestrøm, maksimum; 36 V likestrøm, nominell	
Hastighet uten last	3000 dobbeltvirkende spm ved maksimalt 40 V	
Klippebredde	18 mm	
Ladertype	88527	
Batteritype	88525 (inkludert med 51136), 88526 (selges separat)	

Vekter

Maskinens masse uten batteri	3,6 kg
Maskinens masse med batteri 88525	4,6 kg
Maskinens masse med batteri 88526	5,2 kg

Passende temperaturområder

Lad batteriet ved	0 °C til 40 °C*
Bruk produktene ved	-15 °C til 60 °C
Oppbevar produkter ved	-15 °C til 60 °C
Koble fra laderen hvis	Under 0 °C eller over 40 °C

*Ladetiden øker hvis du ikke lader batteriet innenfor dette området.

Oppbevar verktøyet, batteripakken og batterilader i et innelukket, rent, tørt område.

Bruk

Starte hekktrimmeren

1. Fjern det beskyttende dekselet fra knivene (Figur 3).

⚠ ADVARSEL

Hekktrimmerknivene kan forårsake kutt eller amputasjon.

Vær forsiktig når du håndterer hekktrimmeren med det beskyttende dekselet fjernet.

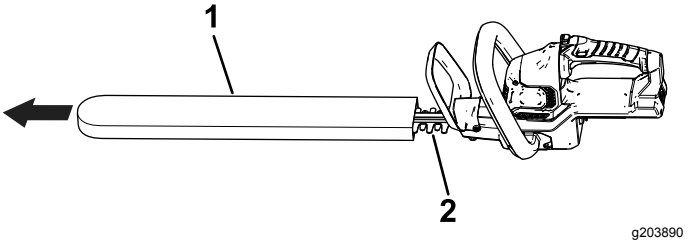

Figur 3

1. Beskyttende deksel
2. Kniver

2. Påse at ventilene på hekktrimmeren er frie for støv og rusk.
3. Innrett kammeret på batteripakken med koblingsarmen i håndtakshuset, ta tak i håndtaket og skyv batteripakken inn i håndtaket til låsen låses på plass (Figur 4).

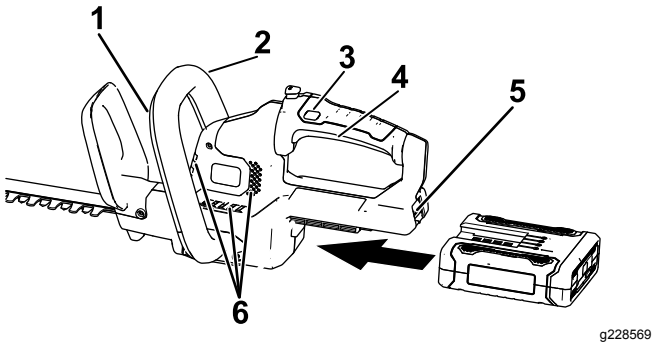

Figur 4

1. Ekstrahåndtakets bryter
2. Ekstrahåndtak
3. Låsebryter
4. Utløser
5. Batterilås
6. Hekktrimmerens ventilasjonsområder

4. Plasser én hånd på utløserhåndtaket. Plasser den andre hånden på ekstrahåndtaket (Figur 4).
5. Trykk på låsebryteren og klem deretter på utløserbryteren mens du aktiverer ekstrahåndtaksbryteren for å slå på hekktrimmeren (Figur 4).

Trimmeren forblir på så lenge ekstrahåndtaks-bryteren er aktivert og utløseren klemmes. Låsebryteren kan frigjøres når hekktrimmeren er i gang (Figur 4).

Rotere hekktrimmerhåndtaket

1. Trykk på og hold inne rotasjonslåseknappen (A av Figur 5).
2. Vri håndtaket 90° til høyre eller venstre avhengig av ønsket klipperetning, og slipp deretter rotasjonslåseknappen for å låse håndtaket i ønsket stilling (B av Figur 5).

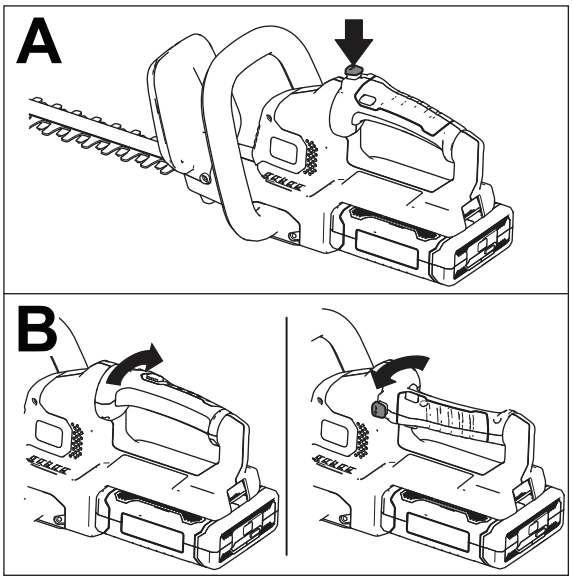

g190070

Figur 5

Slå av hekktrimmeren

For å slå av hekktrimmeren, slipper du utløseren eller ekstrahåndtaksbryteren, eller begge (Figur 4). La det gå minst fem sekunder før kniven slutter å bevege seg.

Fjern batteripakken når du ikke bruker trimmeren eller transporterer trimmeren til eller fra arbeidsområdet.

Fjerne batteripakken

Trykk på batterilåsen på verktøyet for å frigjøre batteripakken, og skyv batteripakken ut av verktøyet (Figur 6).

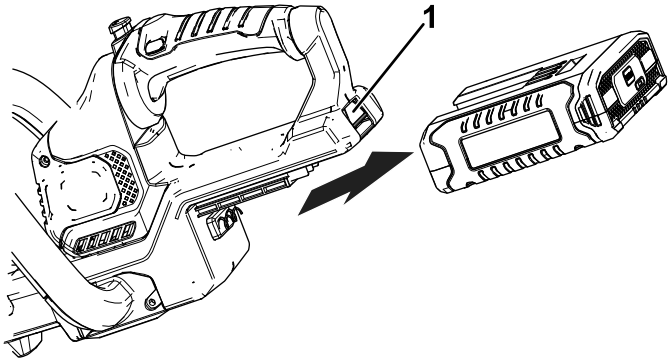

g194190

Figur 6

1. Batterilås

Lade batteripakken

Viktig: **Les alle sikkerhetsforanstaltninger.**

Viktig: **Lad batteripakken kun i temperaturer som er innenfor riktig område. Se Spesifikasjoner (side 8).**

Merk: Du kan når som helst trykke på indikatorknappen for batteriladning på batteripakken for å vise gjeldende ladning (LED-indikatorer).

1. Koble strømledningen som matcher strømuttaket ditt, i batteriladeren.
2. Påse at ventilene på batteriet er frie for støv og rusk.
3. Innrett kammeret i batteripakken (Figur 7) med koblingsarmen på laderen.

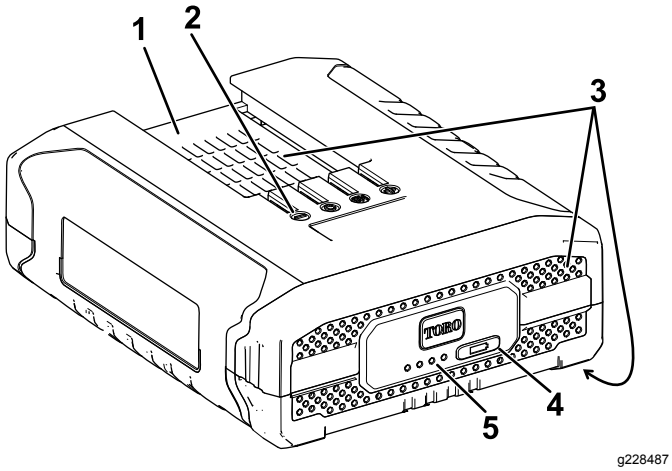

Figur 7

1. Batteripakkekammer
2. Batteripakkepoler
3. Batteripakkens ventilasjonsområder
4. Indikatorknapp for batteriladning
5. LED-indikatorer (gjeldende ladning)

4. Påse at ventilene på batteriladeren er frie for støv og rusk.
5. Skyv batteripakken inn i laderen til den sitter helt fast (Figur 8).

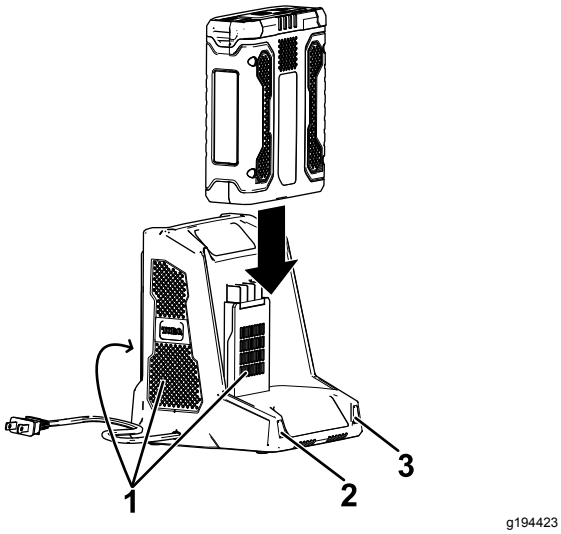

Figur 8

1. Laderens ventilasjonsområder
2. Venstre indikatorlampe
3. Høyre indikatorlampe

6. For å fjerne batteripakken skyver du batteriet bakover ut av laderen.
7. Se følgende tabell for å tolke LED-indikatorene på batteriladeren.

Venstre lys	Høyre lys	Indikerer
Av	Rød	Lader er på, ingen batteripakke er satt inn
Rød	Rød	Batteripakken lader
Grønn	Rød	Batteripakken er ladet
Oransje	Rød	Batteripakken er for varm
Blinker rødt	Rød	Bytt ut batteripakken

Brukstips

- Bruk elektroverktøyet for klipping i begge retninger i en sakte, sveipende bevegelse fra side til side.
- Stå slik at du er stabil og balansert på begge føtter. Ikke strekk deg for langt.
- Inspiser og rengjør området for andre skjulte objekter.
- Bruk aldri hekktrimmeren nær kraftledninger, gjerder, stolper, bygninger eller andre ubevegelige gjenstander.
- Bruk aldri en kniv etter at den har truffet en hard gjenstand uten å inspisere den for skader først. Ikke bruk kniven hvis den er skadet.
- Rør aldri knivene eller utfør service på enheten med strømforsyningen tilkoblet.
- Ikke tving hekktrimmeren gjennom tykt buskas. Dette kan føre til at knivene henger seg opp og går tregere. Hvis knivene går tregere, må du redusere farten.
- Ikke forsøk å klippe stilker eller kvister som er større enn 18 mm i diameter, eller de som åpenbart er for store til klippes av kniven. Bruk en manuell håndsag eller greinsag til å trimme større stilker.
- Hvis knivene setter seg fast, må du stoppe motoren og ta ut batteriet før du prøver å fjerne hindringen. **FORSIKTIG: Knivene kan bevege seg på grunn av gjenværende spenning.**
- Dersom det ønskes, kan du bruke en tråd til å klippe hekken jevn. Bestem hvor høy du vil at hekken skal være. Strekk et stykke tråd langs hekken ved ønsket høyde. Trim hekken like over trådens veiledningslinje.
- Bruk hansker når du trimmer tornete eller stikkende vekst. Når du trimmer ny vekst, bruk en bred sveipende bevegelse slik at stilkene mates direkte til kniven.

Vedlikehold

Koble produktet fra strømforsyningen (dvs. fjern pluggen fra strømforsyningen eller batteripakken) før vedlikehold eller rengjøring utføres.

Bruk bare produsentens anbefalte reservedeler og tilbehør.

Inspiser og vedlikehold produktet regelmessig. Reparer produktet kun hos et autorisert forhandlerverksted.

Smøre trimmerkniven

Merk: Smør trimmerkniven før og etter hver bruk.

1. Stopp motoren og fjern batteriet.
2. Fjern smuss og rusk fra huset til hekktrimmeren med en fuktig klut med et mildt vaskemiddel.

   Merk: Ikke bruk sterke vaskemidler på plasthuset eller håndtaket. De kan bli skadet av visse aromatiske oljer, for eksempel furu og sitron, og av løsemidler som parafin.
3. Legg hekktrimmeren på et flatt underlag. Påfør en lett maskinolje langs kanten av den øvre kniven. Hvis du skal bruke hekktrimmeren i en lengre periode, smør kniven under bruk.

   Merk: Ikke smør hekktrimmeren mens den kjører.

Oppbevaring

Viktig: **Oppbevar verktøyet, batteripakken og laderen kun i temperaturer som er innenfor riktig område. Se Spesifikasjoner (side 8).**

Viktig: **Hvis du skal oppbevare verktøyet i et år eller mer, fjern batteripakken fra verktøyet og lad batteripakken til to eller tre LED-indikatorer blir blå på batteriet. Ikke oppbevar et fulladet eller helt utladet batteri. Når du vil bruke verktøyet igjen, lader du batteripakken til den venstre indikatorlampen på laderen blir grønn eller alle fire LED-indikatorene på batteriet blir blå.**

- Fjern alle fremmedlegemer fra produktet.
- Oppbevar verktøyet, batteripakken og batteriladeren på et godt ventilert sted som er utilgjengelige for barn.
- Hold verktøyet, batteripakken og batteriladeren borte fra korroderende midler som hagekjemikalier og avisingssalter.
- For å redusere risikoen for alvorlig personskade må du ikke oppbevare batteripakken utendørs eller i kjøretøy.
- Oppbevar verktøyet, batteripakken og batterilader i et innelukket, rent, tørt område.

Klargjøre batteripakken for resirkulering

Viktig: **Når du fjerner batteripakken, dekk polene på batteripakken med kraftig teip. Ikke forsøk å ødelegge eller demontere batteripakken eller fjerne noen av komponentene. Litiumionbatteripakker må resirkuleres eller avhendes på korrekt måte ved nærmeste resirkuleringsanlegg for batterier.**

RECYCLE RBRC Li-ion 1.800.822.8837	Gå til www.Call2Recycle.org for å få mer informasjon om resirkulering av litium-ion-batteripakker og finne en batteriresirkuleringsfasilitet i nærheten (kun USA og Canada). Hvis du befinner deg utenfor USA og Canada, kontakter du en autorisert Toro-forhandler.

Feilsøking

Utfør kun trinnene beskrevet i disse instruksjonene. Alt ytterligere inspeksjons-, vedlikeholds- og reparasjonsarbeid må utføres av et autorisert serviceverksted eller en tilsvarende kvalifisert spesialist hvis du ikke kan løse problemet selv.

Problem	Mulig årsak	Løsning
Verktøyet starter ikke.	1. Batteriet er ikke fullstendig montert i verktøyet. 2. Batteripakken er ikke ladet. 3. Batteripakken er skadet. 4. Det er et annet elektrisk problem med verktøyet.	1. Fjern og sett deretter batteriet inn i verktøyet igjen, og påse at det er fullstendig montert og låst. 2. Fjern batteripakken fra verktøyet og lad det. 3. Bytt ut batteripakken. 4. Kontakt et autorisert forhandlerverk-sted.
Verktøyet når ikke full effekt.	1. Batteripakkens ladekapasitet er for lav. 2. Luftventilene er blokkert.	1. Fjern batteripakken fra verktøyet og lad batteripakken helt opp. 2. Rengjør luftventilene.
Verktøyet produserer overdreven vibrasjon eller støy.	1. Knivene er sløve eller skadde.	1. Kontakt et autorisert forhandlerverk-sted.
Batteripakken lades raskt ut.	1. Batteripakken er over eller under det passende temperaturområdet.	1. Flytt batteripakken til et sted der det er tørt og temperaturen er mellom 0 °C og 40 °C.
Batteriladeren fungerer ikke.	1. Batteriladeren er over eller under det passende temperaturområdet. 2. Uttaket som batteriladeren er koblet til, har ikke strøm.	1. Koble fra batteriladeren og flytt den til et sted der det er tørt og temperaturen er mellom 0 °C og 40 °C. 2. Kontakt din autoriserte elektriker for å reparere strømuttaket.
Batteripakken viser kun tre LED-indikatorer etter å ha brukt et fulladet batteri i bare noen få sekunder.	1. Dette er normalt.	1. Stopp verktøyet og trykk på indikatorknappen for batteriladning, eller fjern batteriet fra verktøy for å vise den faktiske batteriladningen.
Alle de fire LED-indikatorene blinker på batteripakken når du trykker på indikatorknappen for batteriladning på batteripakken, og gjeldende ladning vises (når batteripakken ikke er i bruk).	1. Batteripakken er over eller under det passende temperaturområdet.	1. Flytt batteripakken til et sted der det er tørt og temperaturen er mellom 0 °C og 40 °C.
Alle de fire LED-indikatorene blinker på batteripakken når du har sluppet utløseren (når batteripakken er i bruk).	1. Batteripakken er over eller under det passende temperaturområdet.	1. Flytt batteripakken til et sted der det er tørt og temperaturen er mellom 0 °C og 40 °C.
To LED-indikatorer blinker på batteripakken når du trykker på indikatorknappen for batteriladning på batteripakken, og gjeldende ladning vises (når batteripakken ikke er i bruk).	1. Det er en forskjell i spenning mellom cellene i batteripakken.	1. Plasser batteriet på laderen til det er fulladet.
To LED-indikatorer blinker på batteripakken når du har sluppet utløseren (når batteripakken er i bruk).	1. Det er en forskjell i spenning mellom cellene i batteripakken.	1. Plasser batteriet på laderen til det er fulladet.
Én LED-indikator blinker på batteripakken.	1. Batteripakkens spenning er lav.	1. Plasser batteripakken på laderen.
Det er vanskelig å fjerne batteripakken fra verktøyet.	1. Batteripakken/verktøyet er nytt eller det er rust på batteriklemmene og/eller klemmene på verktøyet.	1. Rengjør klemmene på batteripakken og verktøyet. Påfør deretter ikke-ledende fett på batteriklemmene. Ikke bruk andre smøremidler da de kan skade klemmene.

Notat:

Notat:

Europeisk personvernerklæring

Informasjonen Toro samler inn
Toro Warranty Company (Toro) respekterer ditt personvern. For at vi skal kunne behandle ditt garantikrav og kontakte deg ved en eventuell produkttilbakekalling, ber vi deg om å dele enkelte personopplysninger med oss, enten direkte eller gjennom den lokale Toro-bedriften eller -forhandleren.

Toros garantisystem finnes på vertsservere i USA, hvor personvernlovgivningen kanskje ikke gir samme beskyttelse som i ditt eget land.

VED Å DELE PERSONOPPLYSNINGENE DINE MED OSS SAMTYKKER DU I BEHANDLINGEN AV PERSONOPPLYSNINGENE DINE SOM BESKREVET I DENNE PERSONVERNERKLÆRINGEN.

Måten Toro bruker informasjon på
Toro kan bruke personopplysningene dine til å behandle garantikrav, til å kontakte deg ved en eventuell produkttilbakekalling og av andre hensyn som vi vil fortelle deg om. Toro kan dele opplysningene dine med Toros datterselskaper, forhandlere eller andre forretningspartnere i forbindelse med disse aktivitetene. Vi vil ikke selge personopplysningene dine til andre selskaper. Vi forbeholder oss retten til å oppgi personopplysninger for å etterkomme gjeldende lovgivning og på forespørsel fra relevante myndigheter, for å kunne drive systemene våre korrekt eller for vår egen eller andre brukeres beskyttelse.

Oppbevaring av personopplysninger
Vi vil oppbevare personopplysningene dine så lenge vi har behov for dem til formålene som de opprinnelig ble samlet inn for, eller av andre legitime hensyn (som f.eks. samsvar med regelverk), eller som påkrevd av gjeldende lovgivning.

Toros forpliktelser overfor sikkerheten til personopplysningene dine
Vi tar rimelige forholdsregler for å beskytte sikkerheten til personopplysningene dine. Vi setter også i verk tiltak for å opprettholde nøyaktigheten og den gjeldende statusen til personopplysningene dine.

Tilgang og korrigering av din personlige informasjon
Hvis du vil gjennomgå eller korrigere din personlige informasjon, kontakt oss per e-post på legal@toro.com.

Australsk forbrukerlov

Australske kunder vil finne opplysninger angående australsk forbrukerlov enten inni boksen eller hos sin lokale Toro-forhandler.