Form No. 3418-142 Rev B

TORO®

Count on it.

Návod k obsluze

Nůžky na živý plot PowerPlex™, 61 cm, 40 V MAX.

Číslo modelu 51136—Výrobní číslo 318000001 a vyšší
Číslo modelu 51136T—Výrobní číslo 318000001 a vyšší

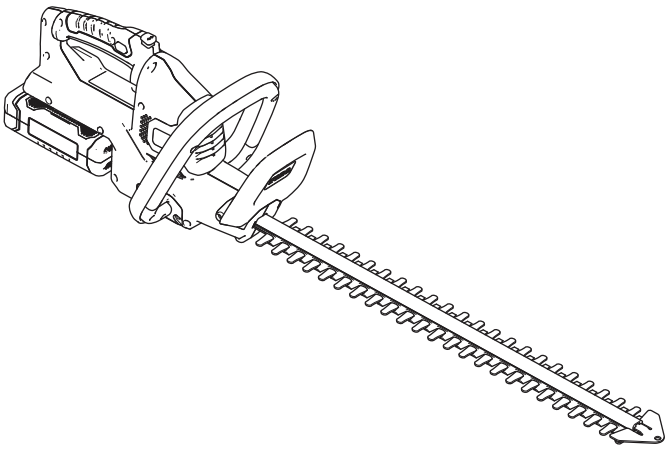

Zaregistrujte svůj výrobek na adrese www.Toro.com.
Překlad originálu (CS)

CE

3418-142 B

Úvod

Tyto nůžky na živý plot jsou vhodné pro soukromé majitele pozemků k údržbě živých plotů a keřů. Jsou napájeny pouze modelem akumulátoru 88525 (dodávaným s modelem 51136) nebo 88526.

Pečlivě si tuto příručku prostudujte, abyste se naučili stroj správně obsluhovat a udržovat, a předešli tak zranění a poškození stroje. Za řádnou a bezpečnou obsluhu výrobku nesete odpovědnost vy.

Společnost Toro můžete kontaktovat přímo na adrese www.Toro.com. Zde najdete informace o výrobcích a příslušenství, můžete vyhledat prodejce, získat úplné informace o záruce nebo zaregistrovat svůj výrobek.

Model 51136T nezahrnuje akumulátor ani nabíječku akumulátoru.

Bezpečnost

VÝSTRAHA: Při používání elektrických zařízení pro zahradnické práce vždy dodržujte základní bezpečnostní opatření, abyste snížili riziko požáru, úrazu elektrickým proudem a poranění osob, včetně následujících opatření:

⚠ DŮLEŽITÉ UPOZORNĚNÍ

Nedodržování všech bezpečnostních pokynů a výstrah může mít za následek úraz elektrickým proudem, požár a/nebo vážné poranění osob.

Přečtěte si všechny bezpečnostní výstrahy a veškeré pokyny.

Uložte všechna varování a bezpečnostní pokyny pro budoucí použití.

Pojem „elektrické nářadí“ ve všech pokynech a výstrahách se týká elektrického nářadí napájeného ze sítě (pomocí kabelu) nebo elektrického nářadí napájeného z akumulátoru (bez kabelu).

1. **Bezpečnost pracovního prostoru**
   A. **Udržujte pracovní prostor čistý a dobře osvětlený.** *Nepořádek v pracovním prostoru nebo nedostatek osvětlení může vést k úrazům.*
   B. **Nepracujte s elektrickým nářadím ve výbušném prostředí, například v přítomnosti hořlavých kapalin, plynů nebo prachu.** *Elektrické nářadí je zdrojem jisker, které mohou způsobit vznícení prachu nebo výparů.*
   C. **Při práci s elektrickým nářadím udržujte děti a kolemjdoucí osoby v bezpečné vzdálenosti.** *Odvedení pozornosti může způsobit, že ztratíte kontrolu nad strojem.*
   D. **Nepracujte v prostředí, kde hrozí jakékoli nebezpečí.** *Nepoužívejte zařízení na mokrých nebo vlhkých místech.*
2. **Bezpečnost osob**
   A. **Při práci s elektrickým nářadím buďte neustále v pohotovosti, sledujte, co děláte, a řiďte se zdravým rozumem. Elektrické nářadí nepoužívejte, pokud jste unaveni nebo pod vlivem drog, alkoholu či léků.** *Chvilka nepozornosti při práci s elektrickým nářadím může vést k vážnému zranění.*
   B. **Používejte osobní ochranné pomůcky. Vždy používejte ochranné brýle.** *Ochranné prostředky jako maska proti prachu, neklouzavá bezpečnostní obuv,*

© 2018—The Toro® Company
8111 Lyndale Avenue South
Bloomington, MN 55420

Navštivte nás na adrese www.Toro.com.
Vytištěno v Číně
Všechna práva vyhrazena

ochranná přilba nebo chrániče sluchu snižují riziko poranění osob, pokud jsou používány v příslušných podmínkách.

C. **Zabraňte náhodnému spuštění zařízení. Ujistěte se, že před připojením ke zdroji napětí a/nebo akumulátoru a před zvednutím nebo přenášením nářadí je spínač ve VYPNUTÉ poloze.** *Přenášení nářadí s prstem na hlavním spínači nebo připojení napájecího kabelu k nářadí, která mají spínač v poloze zapnuto, může vést k nehodám.*

D. **Před zapnutím elektrického nářadí odstraňte případně použité stavěcí klíny nebo maticové klíče.** *Maticový klíč nebo stavěcí klín, které jsou ponechané připojené k rotujícímu dílu elektrického nářadí, můžou mít za následek poranění osob.*

E. **Nenatahujte se. Vždy dbejte na správný postoj a rovnováhu.** *To umožňuje lepší kontrolu nad elektrickým nářadím v neočekávaných situacích.*

F. **Pracujte ve vhodném oblečení. Nenoste volný oděv a šperky. Mějte vlasy stažené dozadu a oděv a rukavice udržujte v dostatečné vzdálenosti od pohybujících se částí stroje.** *Volný oděv, šperky nebo dlouhé vlasy mohou být zachyceny pohybujícími se částmi stroje.*

G. **Pokud je zařízení vybaveno adaptérem pro připojení odsávání prachu a sběrného zařízení, zajistěte jejich správné připojení a řádnou funkci.** *Použití zařízení pro odsávání prachu může snížit nebezpečí spojené s výskytem prachu.*

3. **Použití a péče o elektrické nářadí**

A. **Na elektrické nářadí netlačte silou. Zvolte správný typ elektrického nářadí pro vaše použití.** *Správné elektrické nářadí bude pracovat lépe a bezpečněji při rychlosti, pro kterou bylo navrženo.*

B. **Nepoužívejte elektrické nářadí, pokud spínač nebude nářadí zapínat a vypínat.** *Jakékoliv elektrické nářadí, které nelze kontrolovat pomocí vypínače, je nebezpečné a musí být opraveno.*

C. **Před jakýmkoliv seřizováním, výměnou příslušenství nebo před uložením nepoužívaného elektrického nářadí odpojte zástrčku od zdroje energie a/nebo akumulátor z elektrického nářadí.** *Tato preventivní bezpečnostní opatření snižují riziko náhodného spuštění nářadí.*

D. **Uložte elektrické nářadí mimo dosah dětí a nedovolte ostatním osobám, které nejsou seznámeny elektrickým nářadím nebo s tímto návodem, aby s nářadím pracovaly.** *Elektrické nářadí je nebezpečné v rukou nekvalifikovaných osob.*

E. **Údržba elektrického nářadí. Zkontrolujte nesprávné vyrovnání nebo zadření pohybujících se částí stroje, poškození jednotlivých dílů a jiné okolnosti, které mohou ovlivnit chod elektrického nářadí. Je-li poškozeno, nechejte elektrické nářadí před použitím opravit.** *Mnoho nehod je způsobeno nedostatečnou údržbou elektrického nářadí.*

F. **Řezné nástroje udržujte ostré a čisté.** *Řádně udržované řezné nástroje s ostrými řeznými břity jsou méně náchylné k uvíznutí způsobenému nečistotami a lépe se ovládají.*

G. **Elektrické nářadí, příslušenství a vsazené řezné nástroje používejte v souladu s těmito pokyny. Vždy přitom berte v úvahu pracovní podmínky a účel práce.** *Použití elektrického nářadí k jiné činnosti, než k jaké je určeno, může vést k nebezpečným situacím.*

4. **Použití a péče o akumulátorové nářadí**

A. **Akumulátor nabíjejte pouze pomocí nabíječky specifikované výrobcem.** *Nabíječka vhodná pro jeden typ akumulátoru může způsobit riziko požáru při použití s jiným akumulátorem.*

B. **Používejte elektrické nářadí pouze s výslovně určenými akumulátory.** *Použití jiných akumulátorů může mít za následek nebezpečí zranění a požáru.*

C. **Pokud akumulátor nepoužíváte, uchovávejte jej odděleně od kovových předmětů, jako jsou kancelářské sponky na papír, mince, klíče, hřebíky, šroubky nebo další drobné kovové předměty, díky nimž může dojít ke vzniku spojení z jedné svorky do druhé.** *Zkratování svorek baterie může způsobit popáleniny nebo požár.*

D. **V nevhodných podmínkách může z baterie uniknout kapalina; vyvarujte se kontaktu s kyselinou z baterie. Pokud dojde k náhodném kontaktu, opláchněte zasažená místa vodou. Při zasažení očí vyhledejte lékařskou pomoc.** *Kapalina unikající z akumulátoru může způsobit podráždění pokožky nebo popáleniny.*

E. Pokud není akumulátor nabíjen v doporučeném teplotním rozmezí, doba nabíjení se prodlužuje, viz Technické údaje (strana 8).

5. **Servis**

   Servis tohoto elektrického nářadí musí provádět kvalifikovaná osoba za použití pouze originálních náhradních dílů. *Tím bude zajištěna bezpečnost elektrického nářadí.*

Bezpečnostní výstrahy pro nůžky na živý plot

- **Udržujte všechny části těla daleko od čepele. Neodstraňujte řezaný materiál nebo nedržte materiál, který by měl být stříhán, když jsou čepele v pohybu. Před odstraňováním uvízlého materiálu zařízení vypněte. Čepele po vypnutí zařízení dobíhají.** *Chvilka nepozornosti při práci s nůžkami na živý plot může vést k vážnému zranění.*
- **Střihač živého plotu přenášejte za rukojeť se zastavenou čepelí.** *Správná manipulace s nůžkami na živý plot snižuje možnost úrazu ostřím čepele.*
- **Držte elektrické nářadí pouze za izolované rukojeti, protože čepele se mohou dostat do kontaktu se skrytými vodiči nebo s vlastním napájecím kabelem.** *Břity čepele, které se dostanou do kontaktu s vodiči pod napětím, mohou přivést proud do kovových dílů elektrického nářadí. Obsluha pak může být zasažena elektrickým proudem.*
- **NEBEZPEČÍ – Udržujte ruce v bezpečné vzdálenosti od čepele.** *Kontakt s čepelí bude mít za následek vážné poranění osob.*

Doplňující bezpečnostní výstrahy

- Ruce a nohy neustále udržujte v bezpečné vzdálenosti od zařízení, zejména při jeho zapínání.
- Nepokoušejte se uchopit nebo odstranit ostříhaný materiál, je-li zařízení spuštěno. Ostříhaný materiál odstraňujte jen tehdy, když je zařízení vypnuto a odpojeno od napájení.
- Nikdy nedržte zařízení za kryt.
- Při používání zařízení vždy udržujte bezpečnou a stabilní provozní polohu.
- Nikdy nepoužívejte zařízení, pokud stojíte na schodech nebo žebříku. Nepracujte nad výškou ramen.
- Před použitím zařízení se ujistěte, že je nasazen dodávaný ochranný kryt. Nikdy se nepokoušejte používat neúplné zařízení nebo zařízení upravené bez příslušného oprávnění.
- Pravidelně kontrolujte, zda zařízení není nijak poškozeno, a každé poškození neprodleně opravte.
- Zařízení nepřetěžujte.
- Pokud zařízení začne abnormálně vibrovat, neprodleně je zkontrolujte. Nadměrné vibrace mohou způsobit poranění.
- Je-li zařízení zablokováno, vypněte je. Odpojte je od elektrického napájení (např. vyjmutím akumulátoru) a odstraňte uvízlý materiál. Před opětovným použitím znovu nůžky zkontrolujte.
- Dodržujte pokyny týkající se údržby a oprav tohoto výrobku. Výrobek nikdy žádným způsobem neupravujte. Informace o údržbě a opravě jsou uvedeny v této provozní příručce.
- Naučte se, jak výrobek rychle vypnout v případě nouze.
- Chraňte výrobek před deštěm. Výrobek nepoužívejte na mokrý živý plot.
- Zařízení používejte pouze za denního světla nebo při dobrém umělém osvětlení.
- Před zahájením práce se ujistěte, zda v živém plotu nejsou žádné cizí předměty (např. drátěné ploty). Dávejte pozor, aby nůžky nepřišly do styku s drátem nebo jiným kovovým předmětem.
- Nůžky na živý plot držte správně (např. oběma rukama, je-li zařízení vybaveno 2 rukojeťmi). Při ztrátě kontroly hrozí vážné zranění.

Doplňující bezpečnostní výstrahy týkající se nabíječky

- Tuto nabíječku mohou používat osoby se sníženými fyzickými, smyslovými nebo duševními schopnostmi či nedostatkem zkušeností a znalostí, jestliže jsou pod dohledem nebo poučeny o jejím bezpečném používání a rozumí možným souvisejícím nebezpečím.
- S nabíječkou si nesmí hrát děti.
- Čištění a uživatelskou údržbu nesmí provádět děti bez dozoru.
- Je-li napájecí kabel poškozen, v zájmu předcházení nebezpečí musí být vyměněn výrobcem, jeho servisním zástupcem nebo podobně kvalifikovanými osobami.
- Před čištěním, údržbou, uskladněním a přepravou nabíječku odpojte ze zásuvky a nechejte ji vychladnout.
- Před použitím nabíječky si přečtěte všechny pokyny a seznamte se s varovnými značkami na nabíječce akumulátoru i na akumulátoru.
- Nabíječka a akumulátor dodávaný s nabíječkou jsou speciálně vyrobeny tak, aby byly navzájem kompatibilní. Nabíječku používejte pouze s akumulátorem určeným pro toto nářadí.
- Akumulátor nabíjejte pouze v budovách, neboť nabíječka je určena pouze k použití uvnitř budov.

- Nenabíjejte znovu baterie, které k tomu nejsou určeny.
- Chraňte nabíječku před vlhkostí a mokrem. Hrozí nebezpečí úrazu elektrickým proudem.
- Na horní část nabíječky nepokládejte žádné předměty, neboť by mohly způsobit její přehřátí. Neukládejte nabíječku do blízkosti zdroje tepla.
- S nabíječkou nepoužívejte prodlužovací kabel, pokud to není nezbytně nutné. Při použití nesprávného prodlužovacího kabelu hrozí riziko vzniku požáru, úrazu nebo usmrcení elektrickým proudem.
- Nepoužívejte nabíječku, pokud byla vystavena silnému nárazu, spadla nebo byla jinak poškozena. Nechejte nabíječku zkontrolovat a opravit v autorizovaném servisním středisku.

Doplňující bezpečnostní výstrahy týkající se akumulátoru

- Nepokoušejte se nabít akumulátor pomocí jiné nabíječky, než která byla s výrobkem dodána. Nabíječka a akumulátor dodávaný s nabíječkou jsou speciálně vyrobeny tak, aby fungovaly společně.
- V zájmu zajištění co nejdelší životnosti a nejlepšího výkonu akumulátoru jej nabíjejte a skladujte pouze ve vhodném rozmezí teplot, viz Technické údaje (strana 8). Akumulátor nenabíjejte ani neskladujte při teplotách mimo doporučený rozsah.
- Při extrémním vytížení zařízení nebo mimořádných teplotních podmínkách může dojít k malému úniku kapaliny z akumulátoru. Je-li však poškozeno vnější těsnění a unikající kapalina vám potřísní pokožku, zasaženou oblast rychle omyjte vodou. Pokud unikající kapalina zasáhne oči, proplachujte je čistou vodou po dobu alespoň 10 minut a neprodleně vyhledejte lékařskou pomoc.
- Akumulátor nikdy z žádného důvodu neotevírejte. Pokud plastový plášť akumulátoru praskne nebo se otevře, okamžitě jej přestaňte používat a nenabíjejte jej.
- Náhradní akumulátor neskladujte ani nepřenášejte v kapse, skříňce na nářadí ani jinde, kde by mohl přijít do kontaktu s kovovými předměty. Akumulátor se může zkratovat, což by mohlo vést k jeho poškození, vzniku požáru a popálení osob.
- Akumulátor nepropichujte hřebíky, netlučte do něj kladivem, nestoupejte na něj ani jej nevystavujte silným nárazům či otřesům.
- Akumulátor chraňte před horkem. Nepokládejte akumulátor na přímé slunce a nepoužívejte jej ani neskladujte za horkého počasí uvnitř vozidel. Mohl by totiž začít vytvářet teplo, explodovat nebo se vznítit.
- Nikdy se nepokoušejte nabíjet akumulátor, který je prasklý nebo jakýmkoli jiným způsobem poškozený. Hrozí nebezpečí úrazu nebo usmrcení elektrickým proudem.

USCHOVEJTE TYTO POKYNY

Akustický tlak

Hladina akustického tlaku u tohoto zařízení v blízkosti ucha obsluhy činí 82,3 dBA s odchylkou (K) 3 dBA.

Hladina akustického tlaku byla určena podle postupů stanovených normou EN ISO 11201.

Akustický výkon

Zařízení garantuje hladinu akustického výkonu 95 dBA, která zahrnuje i hodnotu nejistoty (K) 3 dBA.

Hladina akustického výkonu byla určena podle postupů stanovených normou EN ISO 11094.

Vibrace rukou/paží

Naměřená úroveň vibrací pro pravou ruku = 2,04 m/s^2

Naměřená úroveň vibrací pro levou ruku = 1,83 m/s^2

Hodnota nejistoty (K) = 1.5 m/s^2

Naměřené hodnoty byly získány v souladu s postupy uvedenými v normě EN ISO 20643.

Důležité: **Úroveň vibrací při konkrétním použití elektrického nářadí se může lišit od deklarované celkové hodnoty v závislosti na způsobu, jakým je nářadí používáno. Provozovatel by měl přijmout bezpečnostní opatření na základě odhadu expozice ve skutečných podmínkách použití.**

Bezpečnostní a instrukční štítky

Bezpečnostní štítky a pokyny jsou umístěny na viditelném místě v blízkosti každého prostoru představujícího potenciální nebezpečí. V případě ztráty nebo poškození původního štítku jej nahraďte štítkem novým.

Symbol	Označení/vysvětlení
	Přečtěte si návod k obsluze.
	Používejte chrániče sluchu.
	Používejte ochranné brýle.
	Noste protiprachovou masku.
	Používejte ochranné rukavice.
	Noste ochrannou protiskluzovou obuv.
	Nevystavujte výrobek dešti ani mokrému prostředí (vlhku).
	Nepřibližujte prsty k pohybujícím se součástem nůžek.
Li-ion Li-ion	Symbol WEEE. Odpadní elektrické výrobky nesmí být likvidovány společně s komunálním odpadem. Recyklujte je prosím v dostupném recyklačním středisku. Informace o recyklaci vám poskytne místní úřad nebo obchod.

decal136-2495

136-2495

1. Nelikvidujte.

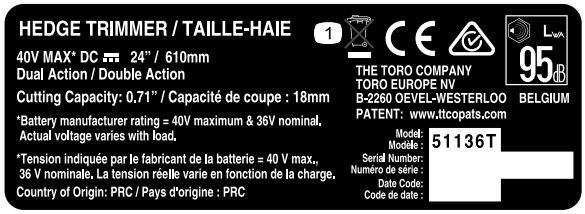

decal136-2496

136-2496

1. Nelikvidujte.

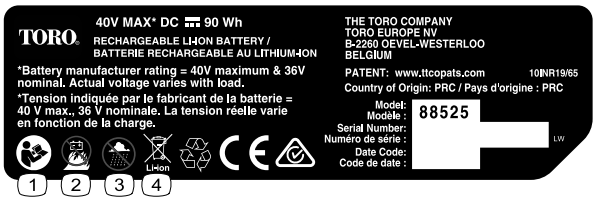

decal136-2499

136-2499

1. Přečtěte si *Návod k obsluze.*
2. Akumulátor nespalujte.
3. Nepoužívejte za mokra.
4. Nelikvidujte.

decal136-2501

136-2501

1. Nelikvidujte.
2. Dvojitě izolováno
3. Domácí použití
4. Přečtěte si *Návod k obsluze.*

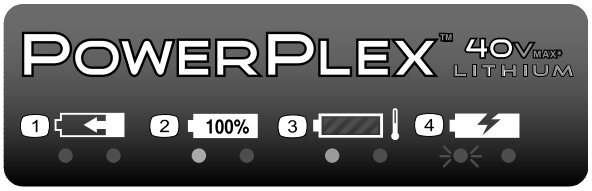

decal136-2504

136-2504

1. Akumulátor se nabíjí.
2. Akumulátor je plně nabit.
3. Akumulátor je příliš horký.
4. Akumulátor je třeba vyměnit.

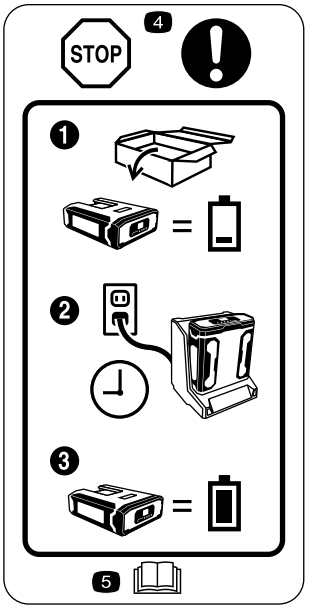

decal136-2534

136-2534

1. Akumulátor není po vyjmutí z obalu zcela nabitý.
2. Umístěte akumulátor do nabíječky.
3. Před prvním použitím počkejte, dokud se akumulátor zcela nenabije.
4. Stop – před prvním použitím se řiďte těmito pokyny.
5. Přečtěte si *Návod k obsluze.*

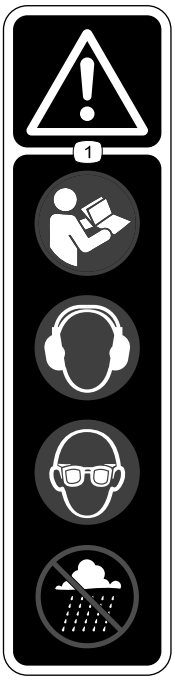

decal136-2537

136-2537

1. Výstraha – přečtěte si *provozní příručku*; používejte chrániče sluchu, noste ochranné brýle a nepracujte za mokra.

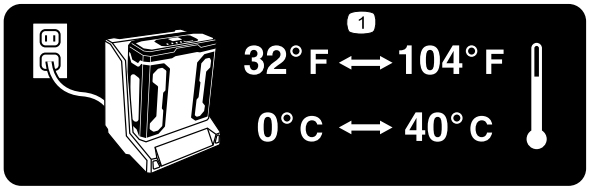

decal136-2539

136–2539

1. Akumulátor nabíjejte při teplotním rozmezí 0 °C až 40°C.

Nastavení

Poznámka: Při zakoupení není akumulátor úplně nabitý. Před prvním použitím nářadí se řiďte pokyny v části Nabíjení akumulátoru (strana 10).

Upevnění nabíječky akumulátoru (volitelné)

V případě potřeby nabíječku akumulátoru bezpečně připevněte ke stěně s použitím montážních otvorů ve tvaru klíčové dírky na zadní straně nabíječky.

Zařízení musí být namontováno v budově (například v garáži nebo jiném suchém místě), v blízkosti elektrické zásuvky a mimo dosah dětí.

Obrázek 1 slouží jako pomůcka při montáži nabíječky.

Poznámka: Nasuňte nabíječku na vhodně umístěné upevňovací šrouby a jejím otočením ji upevněte v poloze (upevňovací šrouby nejsou součástí balení).

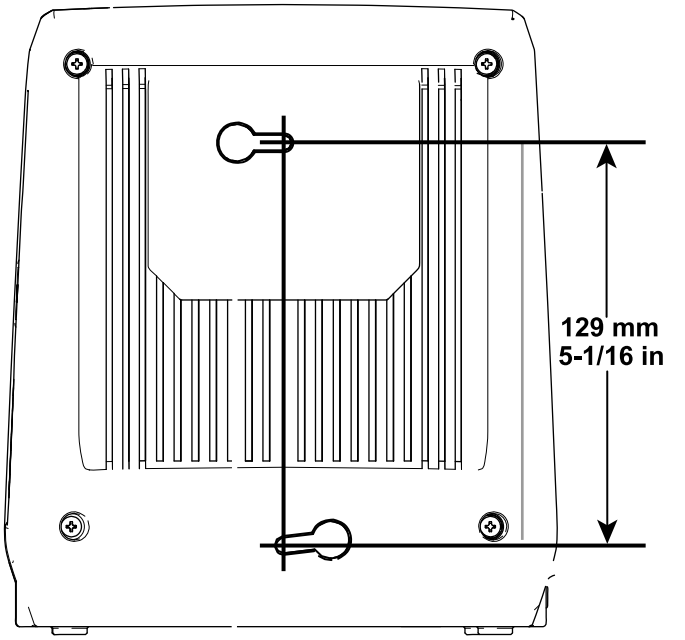

g194202

Obrázek 1

Součásti stroje

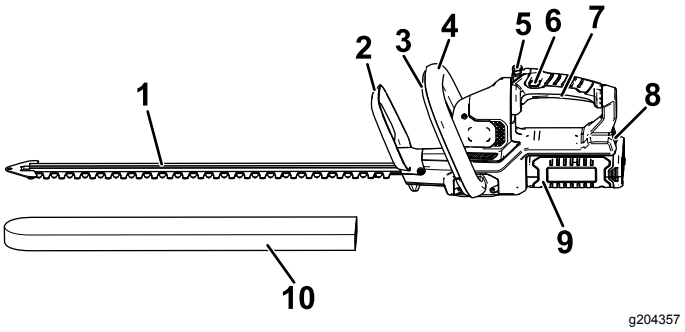

g204357

Obrázek 2

Levá strana nůžek na živý plot

1. Břity
2. Ochranný kryt
3. Spínač pomocné rukojeti
4. Pomocná rukojeť
5. Tlačítko pro otáčení rukojetí
6. Zamykací spínač
7. Spoušť
8. Západka akumulátoru
9. Akumulátor
10. Ochranný kryt

Technické údaje

Model	51136	51136T
Řezná délka nůžek	610 mm	610 mm
Jmenovité napětí	40 V DC maximální; 36 V DC jmenovité	
Rychlost bez zatížení	3 000 dvojčinných zdvihů za minutu (SPM) při 40 V max.	
Šířka žací stopy	18 mm	
Typ nabíječky	88527	
Typ akumulátoru	88525 (součást modelu 51136), 88526 (prodáván samostatně)	

Hmotnost

Hmotnost zařízení bez akumulátoru	3,6 kg (8,0 lb)
Hmotnost zařízení s akumulátorem 88525	4,6 kg (10,2 lb)
Hmotnost zařízení s akumulátorem 88526	5,2 kg (11,5 lb)

Vhodný teplotní rozsah

Nabijte akumulátor při teplotě	0 °C až 40 °C *
Výrobky používejte při teplotě	-15 °C až 60 °C
Výrobky skladujte při teplotě	-15 °C až 60 °C
Odpojte nabíječku při následujících teplotách	pod 0 °C nebo nad 40 °C

*Doba nabíjení se zvyšuje, pokud nabíjení akumulátoru neprobíhá v tomto teplotním rozsahu.

Nářadí, akumulátor a nabíječku akumulátorů skladujte na uzavřeném, čistém a suchém místě.

Obsluha

Spuštění nůžek na živý plot

1. Sejměte ochranný kryt z čepelí (Obrázek 3).

⚠ DŮLEŽITÉ UPOZORNĚNÍ

Čepele nůžek na živý plot mohou způsobit pořezání nebo amputaci končetin.

Při manipulaci s nůžkami na živý plot buďte opatrní, je-li sejmut ochranný kryt čepelí.

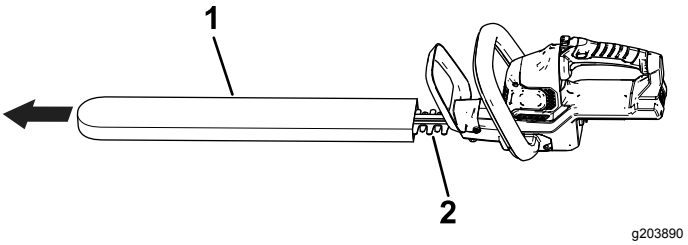

Obrázek 3

1. Ochranný kryt
2. Čepele

2. Přesvědčte se, zda větrací průduchy nůžek na živý plot nejsou zaneseny prachem a nečistotami.
3. Vyrovnejte dutinu v akumulátoru s jazykem v plášti rukojeti, uchopte rukojeť a zatlačte akumulátor do rukojeti tak, aby se západka zajistila v příslušné poloze (Obrázek 4)

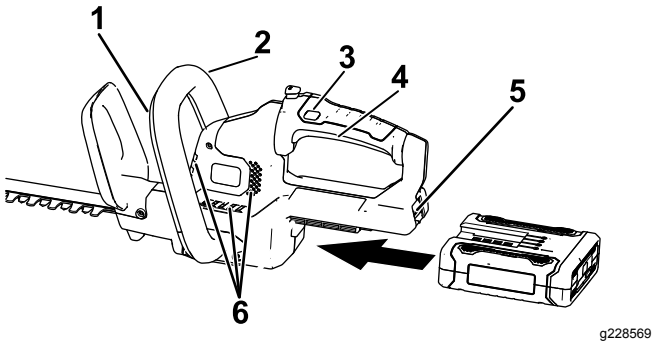

Obrázek 4

1. Spínač pomocné rukojeti
2. Pomocná rukojeť
3. Zamykací spínač
4. Spoušť
5. Západka akumulátoru
6. Odvětrávací průduchy nůžek na živý plot

4. Položte jednu ruku na rukojeť se spouští. Druhou ruku položte na pomocnou rukojeť (Obrázek 4).
5. Chcete-li nůžky na živý plot zapnout, stiskněte zamykací spínač a poté spouštěcí spínač

společně se spínačem pomocné rukojeti (Obrázek 4).

Nůžky na živý plot zůstanou zapnuty po dobu stisknutí spínače pomocné rukojeti a spouštěcího spínače. Jakmile jsou nůžky na živý plot zapnuty, zamykací spínač můžete uvolnit (Obrázek 4).

Otáčení rukojeti nůžek na živý plot do vhodné polohy

1. Stiskněte a podržte tlačítko zámku otáčení (pole A, Obrázek 5).
2. Otáčejte rukojetí doprava nebo doleva po 90° podle požadovaného směru stříhání; potom uvolněním tlačítka zámku otáčení uzamkněte rukojeť v požadované poloze (pole B, Obrázek 5).

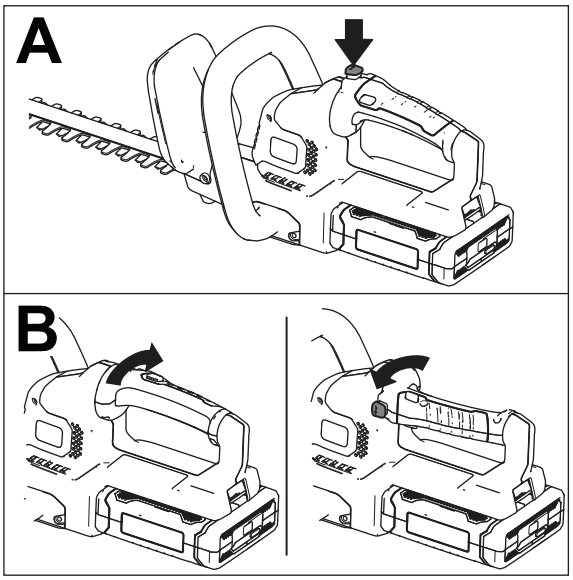

g190070

Obrázek 5

Vypnutí nůžek na živý plot

Chcete-li nůžky na živý plot vypnout, uvolněte spouštěcí spínač a/nebo spínač pomocné rukojeti (Obrázek 4). Vyčkejte alespoň 5 sekund, než se zastaví pohyb čepele.

Pokaždé, když nůžky nepoužíváte nebo je přepravujete (například z pracoviště nebo na pracoviště), sejměte akumulátor.

Vyjmutí akumulátoru

Stiskem západky akumulátoru na nářadí uvolněte akumulátor a vysuňte jej z nářadí (Obrázek 6).

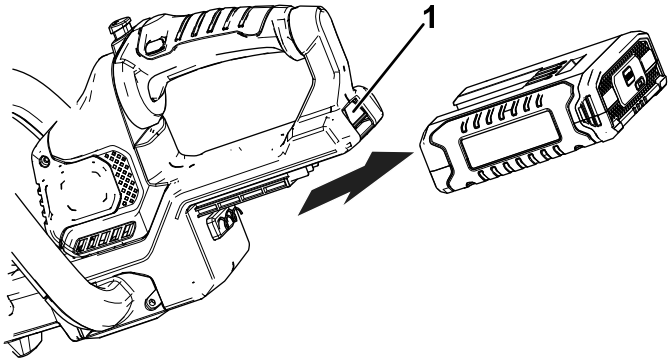

g194190

Obrázek 6

1. Západka akumulátoru

Nabíjení akumulátoru

Důležité: **Přečtěte si informace o všech bezpečnostních opatřeních.**

Důležité: **Akumulátor nabíjejte pouze při teplotách ve vhodném rozmezí, viz Technické údaje (strana 8).**

Poznámka: Stiskem tlačítka ukazatele nabití na akumulátoru můžete kdykoli zkontrolovat aktuální stav nabití akumulátoru (LED kontrolky).

1. K nabíječce akumulátorů připojte napájecí kabel, který je vhodný pro připojení do stávající elektrické zásuvky.
2. Přesvědčte se, zda větrací průduchy akumulátoru nejsou zaneseny prachem a nečistotami.
3. Vyrovnejte dutinu v akumulátoru (Obrázek 7) s jazykem na nabíječce.

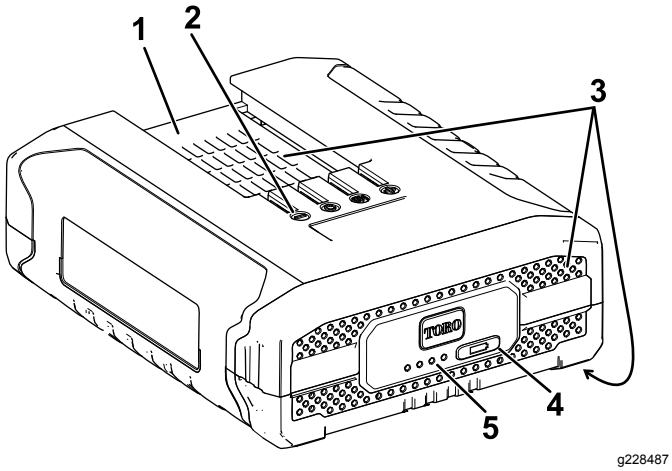

Obrázek 7

1. Dutina v akumulátoru
2. Vývody akumulátoru
3. Větrací průduchy akumulátoru
4. Tlačítko ukazatele nabití akumulátoru
5. LED kontrolky (aktuální nabití)

4. Přesvědčte se, zda větrací průduchy nabíječky akumulátoru nejsou zaneseny prachem a nečistotami.
5. Zasuňte akumulátor do nabíječky, dokud zcela nezapadne na místo (Obrázek 8).

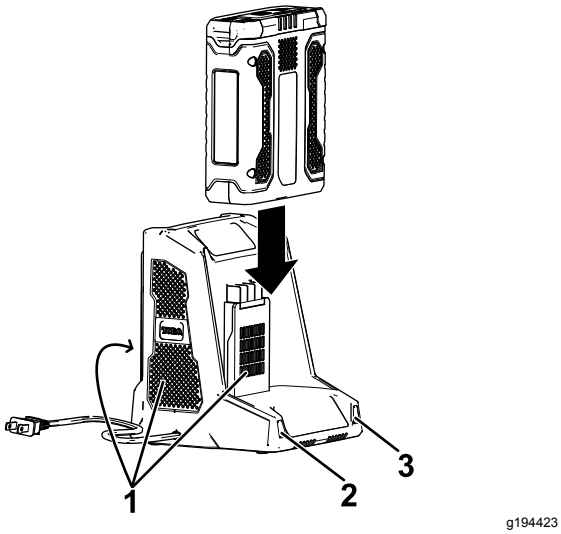

Obrázek 8

1. Větrací průduchy nabíječky
2. Levá kontrolka
3. Pravá kontrolka

6. Chcete-li akumulátor vyjmout, vysuňte jej z nabíječky dozadu.
7. Vysvětlení LED kontrolek na nabíječce akumulátoru naleznete v následující tabulce.

Levá kontrolka	Pravá kontrolka	Význam
Zhasnuta	Červená	Nabíječka je zapnuta, akumulátor není vložen.
Červená	Červená	Probíhá nabíjení akumulátoru.
Zelená	Červená	Akumulátor je nabitý.
Oranžová	Červená	Akumulátor je příliš horký.
Červená, bliká	Červená	Vyměňte akumulátor.

Provozní tipy

- Elektrické nářadí se používá ke stříhání v obou směrech pomalým pohybem ze strany na stranu.
- Stůjte tak, abyste stáli stabilně a vyváženě na obou nohou. Nenatahujte se.
- Zkontrolujte a vyčistěte oblast od jakýchkoliv skrytých objektů.
- Nikdy nepoužívejte nůžky na živý plot v blízkosti elektrického vedení, oplocení, sloupků, budov nebo jiných pevných objektů.
- Nikdy nepoužívejte čepel po nárazu na tvrdý objekt, aniž byste nejprve neprovedli kontrolu, zda není poškozená. Je-li poškozena, nepoužívejte ji.
- Nikdy se nedotýkejte čepelí ani neprovádějte údržbu jednotky s připojeným napájením.
- Netlačte nůžky na živý plot silou do hustých křovinných porostů. To může způsobit, že čepele uváznou a zpomalí se jejich pohyb. Pokud se čepele zpomalují, snižte tempo.
- Nepokoušejte se stříhat kmínky nebo větvičky o průměru nad 18 mm, nebo ty, které jsou očividně příliš velké, aby se vešly do mezery řezných čepelí. Pro řezání velkých kmenů použijte ruční nebo prořezávací pilu.
- Pokud se čepele zaseknou, zastavte motor a před pokusem o odstranění materiálu blokujícího zařízení vyjměte akumulátor. **UPOZORNĚNÍ: čepele se mohou v důsledku zbytkového napnutí mírně pohnout.**
- Můžete použít i nataženou strunu, která vám pomůže stříhat živý plot rovně. Rozhodněte se, jak vysoký chcete živý plot mít. Natáhněte strunu podél živého plotu v požadované výšce. Stříhejte živý plot těsně nad vodicí linií struny.
- Používejte rukavice při stříhání trnitého nebo pichlavého porostu. Při stříhání nového porostu používejte široký kývavý pohyb ze strany na stranu tak, aby se větve dostávaly přímo do řezné čepele.

Údržba

Před prováděním údržby nebo čištěním odpojte výrobek od napájení (tj. vytáhněte zástrčku ze zásuvky nebo vyjměte akumulátor).

Používejte pouze výrobcem doporučené náhradní díly a příslušenství.

Pravidelně provádějte kontrolu a údržbu výrobku. Nechejte výrobek opravit u svého autorizovaného střediska.

Olejování čepelí nůžek na živý plot

Poznámka: Před každým použitím a po něm aplikujte na lištu nůžek olej.

1. Zastavte motor a vyjměte akumulátor.
2. Těleso nůžek na živý plot vyčistěte od nečistot a drobných úlomků pomocí vlhkého hadříku a šetrného čisticího prostředku.

   Poznámka: Nepoužívejte na čištění plastového krytu nebo rukojeti agresivní čisticí prostředky. Poškodit je mohou některé aromatické oleje (např. olej borovice a citronu) a rozpouštědla (např. petrolej).
3. Položte nůžky na živý plot na rovný povrch. Naneste lehký strojní olej podél břitu horní čepele. Pokud budete nůžky na živý plot používat po delší dobu, olejujte čepele také během používání.

   Poznámka: Nůžky na živý plot neolejujte, jsou-li spuštěné.

Uskladnění

Důležité: **Nářadí, akumulátor a nabíječku skladujte pouze při teplotách ve vhodném rozmezí, viz** **Technické údaje (strana 8)****.**

Důležité: **Pokud hodláte nářadí uložit na dobu delší než jeden rok, vyjměte z něj akumulátor a nabijte jej tak, aby se na něm rozsvítily 2 nebo 3 modré LED kontrolky. Akumulátor neskladujte, je-li zcela nabitý nebo zcela vybitý. Chcete-li nářadí začít znovu používat, nabijte akumulátor tak, aby levá kontrolka na nabíječce svítila zeleně nebo aby na akumulátoru všechny 4 LED kontrolky svítily modře.**

- Očistěte z výrobku všechny nečistoty.
- Nářadí, akumulátor a nabíječku akumulátoru skladujte na dobře větraném místě mimo dosah dětí.
- Nářadí, akumulátor a nabíječku akumulátoru nevystavujte vlivům korozivních látek, jako jsou zahradní chemikálie a posypové soli.
- V zájmu snížení rizika vážného poranění osob neskladujte zařízení venku nebo ve vozidlech.
- Nářadí, akumulátor a nabíječku akumulátorů skladujte na uzavřeném, čistém a suchém místě.

Příprava akumulátoru pro recyklaci

Důležité: **Po vyjmutí akumulátoru zakryjte jeho svorky vysoce odolnou lepicí páskou. Nepokoušejte se zničit nebo rozebrat akumulátor nebo odstranit některé z jeho součástí. Lithium-iontové akumulátory musí být recyklovány nebo likvidovány předepsaným způsobem v nejbližší provozovně pro recyklaci akumulátorů.**

RECYCLE RBRC Li-ion 1.800.822.8837	Další informace o recyklaci lithium-iontových akumulátorů a o vyhledání nejbližšího zařízení pro recyklaci akumulátorů naleznete na adrese www.Call2Recycle.org (pouze USA a Kanada). Pokud se nacházíte mimo USA a Kanadu, obraťte se na autorizovaného prodejce společnosti Toro.

Odstraňování závad

Postupujte pouze podle pokynů uvedených v této příručce. Jestliže nejste schopni problém odstranit svépomocí, veškeré další úkony kontroly, údržby a opravy může provádět pouze oprávněné servisní středisko nebo kvalifikovaný odborník.

Závada	Možné příčiny	Způsoby odstranění
Nářadí nelze zapnout.	1. Akumulátor není do nářadí zcela zasunut. 2. Akumulátor není nabitý. 3. Akumulátor je poškozen. 4. V nářadí vznikla jiná závada elektrického systému.	1. Vyjměte akumulátor, vložte jej zpět do nářadí a přesvědčte se, zda je zcela vložen a zajištěn na západku. 2. Vyjměte akumulátor z nářadí a nabijte jej. 3. Akumulátor vyměňte. 4. Kontaktujte autorizované servisní středisko.
Nářadí nedosahuje plného výkonu.	1. Kapacita akumulátoru je příliš nízká. 2. Větrací průduchy jsou zablokovány.	1. Vyjměte akumulátor z nářadí a plně jej nabijte. 2. Větrací průduchy vyčistěte.
Nářadí nadměrně vibruje nebo je příliš hlučné.	1. Břity jsou tupé nebo poškozené.	1. Kontaktujte autorizované servisní středisko.
Akumulátor se rychle vybíjí.	1. Akumulátor je používán mimo vhodné rozmezí provozní teploty.	1. Uložte akumulátor na místo, které je suché a jehož teplota je v rozmezí 0 °C až 40°C.
Nabíječka akumulátoru nefunguje.	1. Nabíječka akumulátoru je používána mimo vhodné rozmezí provozní teploty. 2. Zásuvka, ke které je nabíječka akumulátoru připojena, není pod napětím.	1. Odpojte nabíječku akumulátorů a uložte ji na místo, které je suché a jehož teplota je v rozmezí 0 °C až 40°C. 2. Požádejte kvalifikovaného elektrikáře o opravu zásuvky.
Na akumulátoru svítí pouze 3 LED kontrolky jen několik sekund po použití plně nabitého akumulátoru.	1. To je běžné.	1. Vypněte nářadí a stiskem tlačítka nabití akumulátoru nebo vyjmutím akumulátoru z nářadí zkontrolujte aktuální stav jeho nabití.
Jakmile stisknete tlačítko ukazatele nabití akumulátoru, na akumulátoru se rozblikají všechny 4 LED kontrolky a zobrazí se aktuální stav nabití (když se akumulátor nepoužívá).	1. Akumulátor je používán mimo vhodné rozmezí provozní teploty.	1. Uložte akumulátor na místo, které je suché a jehož teplota je v rozmezí 0 °C až 40°C.
Po uvolnění spouštěcího spínače se na akumulátoru rozblikají všechny 4 LED kontrolky (když se akumulátor používá).	1. Akumulátor je používán mimo vhodné rozmezí provozní teploty.	1. Uložte akumulátor na místo, které je suché a jehož teplota je v rozmezí 0 °C až 40°C.
Jakmile stisknete tlačítko ukazatele nabití akumulátoru, na akumulátoru se rozblikají 2 LED kontrolky a zobrazí se aktuální stav nabití (když se akumulátor nepoužívá).	1. Mezi články v akumulátoru je rozdíl v napětí.	1. Vložte akumulátor do nabíječky a nechejte jej zcela nabít.
Po uvolnění spouštěcího spínače se na akumulátoru rozblikají 2 LED kontrolky (když se akumulátor používá).	1. Mezi články v akumulátoru je rozdíl v napětí.	1. Vložte akumulátor do nabíječky a nechejte jej zcela nabít.
Na akumulátoru bliká jedna LED kontrolka.	1. Napětí akumulátoru je příliš nízké.	1. Vložte akumulátor do nabíječky.
Akumulátor lze z nářadí vyjmout jen s obtížemi.	1. Akumulátor a/nebo nářadí jsou nové, nebo jsou vývody akumulátoru a/nebo nářadí zkorodované.	1. Vyčistěte vývody na akumulátoru a nářadí. Vývody akumulátoru poté potřete nevodivým mazivem. Nepoužívejte jiný typ maziva, neboť může vývody poškodit.

Poznámky:

Poznámky:

Oznámení o ochraně soukromí pro Evropu

Informace, které společnost Toro shromažďuje
Společnost Toro Warranty Company (Toro) respektuje vaše soukromí. Aby bylo možné zpracovávat reklamace a kontaktovat vás v případě stažení výrobku, žádáme vás o poskytnutí některých osobních údajů, a to buď přímo společnosti Toro, nebo místní pobočce či prodejci společnosti Toro.

Záruční systém společnosti Toro je umístěn na serverech, které se nacházejí ve Spojených státech, kde zákon o ochraně soukromí nemusí poskytovat stejnou ochranu, jaká se uplatňuje ve vaší zemi.

UVEDENÍM SVÝCH OSOBNÍCH ÚDAJŮ DÁVÁTE SOUHLAS KE ZPRACOVÁNÍ SVÝCH OSOBNÍCH ÚDAJŮ ZPŮSOBEM, KTERÝ JE POPSÁN V TOMTO OZNÁMENÍ O OCHRANĚ SOUKROMÍ.

Jak společnost Toro údaje využívá
Společnost Toro může použít vaše osobní údaje ke zpracování reklamací, ke kontaktování v případě stažení výrobku a k libovolnému jinému uvedenému účelu. Společnost Toro může sdílet vaše údaje s pobočkami společnosti Toro, prodejci a dalšími obchodními partnery v souvislosti s kteroukoli z těchto činností. Společnost Toro neprodá vaše osobní údaje žádné jiné společnosti. Vyhrazujeme si právo zpřístupnit osobní údaje za účelem dosažení souladu s platnými právními předpisy a požadavky ze strany příslušných orgánů, v rámci správného fungování našich systémů a pro vlastní ochranu i ochranu dalších uživatelů.

Uchovávání osobních údajů
Vaše osobní údaje budeme uchovávat po dobu potřebnou pro účely, pro které byly původně shromážděny, nebo pro jiné legitimní účely (např. dodržování právních předpisů) nebo podle požadavků příslušného zákona.

Závazek zabezpečení vašich osobních údajů společnosti Toro
Podnikáme přiměřená opatření s cílem chránit bezpečnost vašich osobních údajů. Podnikáme také kroky k zajištění přesného a aktuálního stavu osobních údajů.

Přístup k vašim osobním údajům a jejich oprava
Pokud si přejete zkontrolovat nebo opravit své osobní údaje, kontaktujte nás prosím e-mailem na adrese legal@toro.com.

Australský spotřebitelský zákon

Australští zákazníci najdou informace o australském spotřebitelském zákonu uvnitř krabice nebo je mohou získat od místního prodejce produktů Toro.