Form No. 3418-150 Rev B

TORO®

Count on it.

Podręcznik operatora

Nożyce do żywopłotu PowerPlex™ 61 cm 40 V MAX

Model nr 51136—Numer seryjny 318000001 i wyższe
Model nr 51136T—Numer seryjny 318000001 i wyższe

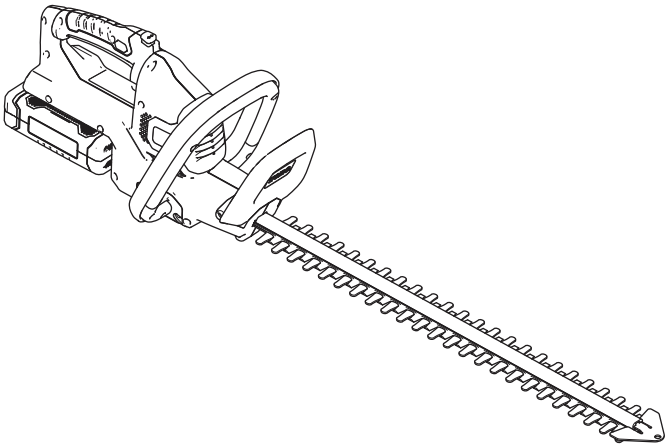

Zarejestruj produkt pod adresem www.Toro.com.
Tłumaczenie oryginału (PL)

CE

3418-150 B

Wprowadzenie

Te nożyce do żywopłotu są przeznaczone do pielęgnacji krzewów i żywopłotów przez użytkowników domowych. Są one zaprojektowane do zasilania za pomocą akumulatorów typu 88525 (dostarczany z modelem 51136) lub typu 88526.

Przeczytaj uważnie poniższe informacje, aby poznać zasady właściwej obsługi i konserwacji urządzenia, nie uszkodzić go i uniknąć obrażeń ciała. Odpowiedzialność za prawidłowe i bezpieczne użytkowanie produktu spoczywa na Tobie.

Aby uzyskać informacje na temat urządzenia i akcesoriów, znaleźć dealera, wprowadzić informacje dotyczące gwarancji lub zarejestrować swoje urządzenie, skontaktuj się bezpośrednio z firmą Toro za pomocą witryny internetowej www.Toro.com.

Model 51136T jest dostarczany bez akumulatora i bez ładowarki.

Bezpieczeństwo

OSTRZEŻENIE: Podczas użytkowania elektrycznych narzędzi ogrodowych należy zawsze przestrzegać podstawowych zaleceń bezpieczeństwa, które pozwolą ograniczyć ryzyko powstania pożaru, porażenia prądem i obrażeń ciała. Są to w szczególności:

⚠ OSTRZEŻENIE

Niezastosowanie się do wszelkich ostrzeżeń i instrukcji może doprowadzić do porażenia prądem, powstania pożaru i/lub poważnych obrażeń ciała.

Należy zwracać uwagę na wszystkie ostrzeżenia bezpieczeństwa i wszystkie instrukcje.

Zachowaj wszelkie ostrzeżenia i instrukcje do użycia w przyszłości.

Używane w treści ostrzeżeń określenie „narzędzie elektryczne” oznacza urządzenie o zasilaniu sieciowym (przewodowe) lub urządzenie o zasilaniu bateryjnym (bezprzewodowe).

1. **Bezpieczeństwo na obszarze wykonywania pracy**
   A. **Utrzymuj porządek na obszarze roboczym i dbaj, aby był on dobrze oświetlony.** *Zabałaganione lub słabo oświetlone miejsca zwiększają ryzyko wypadków.*
   B. **Nie użytkuj narzędzi elektrycznych w obszarach zagrożonych wybuchem, na przykład w pobliżu łatwopalnych cieczy, gazów lub pyłów.** *Narzędzia elektryczne generują iskry, które mogą spowodować zapłon pyłów lub oparów.*
   C. **Podczas pracy z użyciem narzędzia elektrycznego pilnuj, aby dzieci i osoby postronne znajdowały się w bezpiecznej odległości.** *Rozproszenie uwagi może spowodować utratę kontroli nad urządzeniem.*
   D. **Unikaj niebezpiecznych miejsc.** *Nie używaj urządzeń w wilgotnych lub mokrych warunkach.*
2. **Bezpieczeństwo osobiste**
   A. **Podczas pracy z użyciem narzędzia elektrycznego bądź czujny, zwracaj uwagę na to co robisz i kieruj się zdrowym rozsądkiem. Nie używaj narzędzia elektrycznego gdy jesteś zmęczony lub pod wpływem środków odurzających, alkoholu lub lekarstw.**

© 2018—The Toro® Company
8111 Lyndale Avenue South
Bloomington, MN 55420

Napisz do nas pod adres www.Toro.com.
Wydrukowano w Chiny
Wszelkie prawa zastrzeżone

Moment nieuwagi podczas pracy z narzędziem elektrycznym może doprowadzić do wypadku z poważnymi obrażeniami ciała.

B. **Korzystaj ze sprzętu ochrony osobistej. Zawsze chroń wzrok.** *Sprzęt ochronny, taki jak maska przeciwpyłowa, bezpieczne obuwie z podeszwą przeciwpoślizgową, sztywny kask lub ochronniki słuchu używane w odpowiednich warunkach pozwolą ograniczyć ryzyko obrażeń ciała.*

C. **Zapobiegaj przypadkowemu uruchomieniu. Przed podłączeniem urządzenia do źródła zasilania i/lub akumulatora oraz przed podniesieniem lub przenoszeniem go upewnij się, że wyłącznik jest w pozycji WYŁĄCZENIA.** *Przenoszenie narzędzi elektrycznych z palcem na włączniku lub podłączenie do zasilania urządzeń, których włącznik znajduje się w położeniu włączonym może doprowadzić do przykrych wypadków.*

D. **Przed włączeniem narzędzia elektrycznego odłącz wszelkie klucze i narzędzia używane do regulacji.** *Klucz lub narzędzie podłączone do obracającego się elementu narzędzia elektrycznego może doprowadzić do obrażeń ciała.*

E. **Nie sięgaj zbyt daleko narzędziem. Zawsze utrzymuj stabilną postawę i równowagę.** *Pozwoli to lepiej zapanować nad narzędziem elektrycznym w niespodziewanych sytuacjach.*

F. **Noś odpowiednią odzież. Nie używaj luźnej odzieży ani biżuterii. Zwiąż długie włosy i pilnuj, aby odzież i rękawice nie dostały się do części ruchomych.** *Luźna odzież, biżuteria lub długie włosy mogą zostać pochwycone przez ruchome części.*

G. **Jeżeli urządzenia są wyposażone w złącza do odciągu lub zbierania pyłu, dopilnuj ich prawidłowego podłączenia i używania we właściwy sposób.** *Skorzystanie z możliwości zbierania pyłu pozwala ograniczyć stwarzane przez pył zagrożenia.*

3. **Używanie i dbanie o narzędzie elektryczne**

A. **Nie używaj narzędzia elektrycznego na siłę. Użyj odpowiedniego narzędzia elektrycznego do danego zastosowania.** *Właściwie dobrane narzędzie elektryczne wykona zadanie lepiej i bezpieczniej z prędkością, do której zostało zaprojektowane.*

B. **Nie używaj narzędzia elektrycznego, jeżeli nie daje się ono włączyć i wyłączyć za pomocą wyłącznika.** *Każde narzędzie elektryczne, którego nie da się kontrolować za pomocą wyłącznika stwarza zagrożenie i należy je oddać do naprawy.*

C. **Przed przystąpieniem do jakichkolwiek regulacji, wymiany akcesoriów lub przechowywania odłącz wtyczkę od źródła zasilania i/lub odłącz akumulator od narzędzia elektrycznego.** *Taki środek zapobiegawczy może zmniejszyć ryzyko przypadkowego uruchomienia narzędzia elektrycznego.*

D. **Przechowuj nieużywane narzędzia elektryczne poza zasięgiem dzieci i nie pozwalaj na używanie narzędzia elektrycznego osobom z nim nieobeznanym lub które nie zapoznały się z instrukcjami jego obsługi.** *Narzędzia elektryczne są niebezpieczne w rękach niewyszkolonych użytkowników.*

E. **Utrzymuj narzędzia elektryczne w dobrym stanie. Sprawdź, czy ruchome elementy są właściwie ustawione i czy nie blokują się, zwróć uwagę na uszkodzone elementy lub inny ich stan mogący mieć wpływ na działanie narzędzia elektrycznego. W razie uszkodzenia oddaj urządzenie elektryczne do naprawy przed kontynuowaniem jego użytkowania.** *Wiele wypadków jest spowodowanych przez narzędzia elektryczne w kiepskim stanie technicznym.*

F. **Pilnuj, aby narzędzia do cięcia były ostre i czyste.** *Właściwie utrzymywane narzędzia tnące o naostrzonych krawędziach tnących mają mniejsze szanse zablokowania się i są łatwiejsze do kontrolowania.*

G. **Używaj narzędzi elektrycznych, akcesoriów i elementów tnących itp. zgodnie z niniejszymi instrukcjami, uwzględniając warunki robocze oraz planowaną pracę.** *Używanie narzędzi elektrycznych do czynności innych niż te, do których są przeznaczone może doprowadzić do niebezpiecznych sytuacji.*

4. **Używanie i dbanie o narzędzie akumulatorowe**

A. **Do ładowania należy używać wyłącznie ładowarki wskazanej przez producenta.** *Ładowarka przeznaczona do jednego typu akumulatorów może przy użyciu z innym rodzajem akumulatora stwarzać ryzyko wywołania pożaru.*

B. **Używaj narzędzi elektrycznych tylko z przeznaczonymi do nich akumulatorami.** *Używanie innych akumulatorów może spowodować ryzyko zranienia i pożaru.*

C. **Gdy akumulator nie jest używany, trzymaj go z dala od metalowych przedmiotów, takich jak spinacze do papieru, monety, klucze, gwoździe, wkręty lub innych metalowych przedmiotów mogących spowodować zwarcie między biegunami.** *Zwarcie biegunów akumulatora może spowodować poparzenia lub pożar.*

D. **W warunkach niewłaściwego użycia z akumulatora może wytrysnąć ciecz. Należy unikać z nią kontaktu. W razie dotknięcia należy spłukać ją wodą. W razie kontaktu z oczami należy uzyskać pomoc medyczną.** *Ciecz wydostająca się z akumulatora może powodować podrażnienie lub poparzenie.*

E. W przypadku ładowania poza właściwym zakresem temperatur czas ładowania ulegnie wydłużeniu, zob. Specyfikacje (Strona 9).

5. **Serwisowanie**

Narzędzie elektryczne oddawaj do serwisowania u wykwalifikowanego mechanika, a przy wymianie części używaj tylko identycznych części zamiennych. *Pozwoli to zagwarantować bezpieczeństwo narzędzia elektrycznego.*

Ostrzeżenia bezpieczeństwa dotyczące nożyc do żywopłotu

- **Nie zbliżaj żadnych części ciała do ostrza tnącego. Nie usuwaj przecinanego materiału i nie przytrzymuj materiału do przecięcia, gdy ostrza są w ruchu. Podczas uwalniania zablokowanego materiału upewnij się, że urządzenie jest wyłączone za pomocą wyłącznika. Zatrzymanie się ostrzy wymaga chwili czasu od momentu wyłączenia narzędzia.** *Moment nieuwagi podczas użytkowania nożyc elektrycznych może doprowadzić do wypadku z poważnymi obrażeniami ciała.*
- **Przenoś nożyce do żywopłotu za uchwyt i tylko przy zatrzymanym ostrzu tnącym.** *Właściwe posługiwanie się nożycami do żywopłotu pozwoli ograniczyć ryzyko obrażeń ciała stwarzane przez ostrza tnące.*
- **Ponieważ ostrze tnące może dotknąć ukrytych kabli lub przewodu zasilającego urządzenia, przytrzymuj narzędzie elektryczne tylko za izolowane powierzchnie do chwytania.** *W razie kontaktu ostrza tnącego z przewodem pod napięciem na odsłoniętych metalowych częściach narzędzia elektrycznego może pojawić się napięcie elektryczne grożące porażeniem prądem.*
- **NIEBEZPIECZEŃSTWO — Trzymaj dłonie w bezpiecznej odległości od ostrza.** *Kontakt z ostrzem spowoduje poważne obrażenia ciała.*

Dodatkowe ostrzeżenia bezpieczeństwa

- Nigdy nie zbliżaj dłoni ani stóp do zespołu tnącego, a w szczególności w momencie włączania urządzenia.
- Nie próbuj chwytać lub zabierać odcinanych gałązek przy pracującym produkcie. Odcięte gałązki zabieraj dopiero po wyłączeniu i odłączeniu urządzenia od zasilania.
- Nie trzymaj produktu za osłonę.
- Podczas użytkowania produktu zawsze przyjmuj bezpieczną pozycję roboczą.
- Nigdy nie używaj produktu stojąc na stopniach lub drabinie. Nie pracuj trzymając urządzenie wyżej niż na wysokości ramion.
- Przed używaniem produktu pamiętaj o założeniu dołączonej osłony bezpieczeństwa. Nigdy nie próbuj używać produktu niekompletnego lub poddanego modyfikacjom niezatwierdzonym przez producenta.
- Regularnie sprawdzaj urządzenie tnące pod kątem uszkodzeń, a w razie ich stwierdzenia niezwłocznie oddawaj do naprawy.
- Nie przeciążaj produktu.
- Sprawdź urządzenie natychmiast, jeśli zaczyna nietypowo drgać. Nadmierne wibracje mogą być przyczyną obrażeń.
- Wyłącz urządzenie, jeśli elementy tnące zablokują się. Odłącz je od zasilania (na przykład odłącz akumulator) i wtedy przystąp do usuwania przyczyny zablokowania. Przed ponownym użyciem produktu sprawdź elementy tnące pod kątem uszkodzeń.
- Przestrzegaj instrukcji konserwacji i napraw dotyczących tego produktu. W żadnym wypadku nie dokonuj jakichkolwiek modyfikacji produktu. W niniejszej instrukcji znajdują się informacje o konserwacji i naprawach.
- Upewnij się, że wiesz jak szybko zatrzymać produkt w sytuacji awaryjnej.
- Nie wystawiaj produktu na działanie deszczu. Nie używaj produktu do ścinania mokrego żywopłotu.
- Używaj produktu wyłącznie w dzień lub przy dobrym oświetleniu sztucznym.
- Przed przystąpieniem do pracy sprawdź, czy w żywopłocie znajdują się przedmioty (na przykład siatka ogrodzeniowa). Uważaj, aby nie dotykać

elementami tnącymi siatki ani innych przedmiotów metalowych.

- Trzymaj nożyce do żywopłotu w prawidłowy sposób (na przykład używając obu dłoni, jeśli są one wyposażone w 2 uchwyty). Utrata kontroli może spowodować poważne obrażenia ciała.

Dodatkowe ostrzeżenia bezpieczeństwa dotyczące ładowarki

- Ładowarka może być używana przez osoby o ograniczonej sprawności fizycznej, sensorycznej bądź umysłowej oraz nie posiadające doświadczenia i wiedzy, pod warunkiem, że są one pod nadzorem lub wykonują polecenia w zakresie użytkowania ładowarki w bezpieczny sposób i są w stanie zrozumieć występujące zagrożenia.
- Nie wolno pozwalać dzieciom na zabawę ładowarką.
- Czyszczenie i konserwacja nie mogą być wykonywane przez dzieci bez nadzoru.
- W przypadku uszkodzenia przewodu zasilającego, w celu uniknięcia zagrożeń musi on zostać wymieniony na nowy przez producenta, jego przedstawiciela serwisowego lub wykwalifikowaną osobę.
- Przed czyszczeniem, konserwacją, przechowywaniem i transportowaniem odłącz ładowarkę od źródła zasilania i zaczekaj, aż ostygnie.
- Przed użyciem ładowarki należy przeczytać wszelkie instrukcje i oznaczenia ostrzegawcze na ładowarce i akumulatorze.
- Dostarczona ładowarka i akumulator są przeznaczone do pracy ze sobą. Używaj ładowarki do ładowania tylko akumulatora przeznaczonego do tego narzędzia.
- Akumulator ładuj tylko wewnątrz pomieszczeń, gdyż ładowarka jest przeznaczona tylko do użytku wewnętrznego.
- Nie ładuj akumulatorów jednorazowego użytku.
- Chroń ładowarkę przed wilgocią i dostępem wody. Występuje niebezpieczeństwo porażenia prądem.
- Nie umieszczaj żadnych przedmiotów na ładowarce, gdyż może to spowodować jej przegrzanie. Nie umieszczaj ładowarki w pobliżu jakiegokolwiek źródła ciepła.
- Jeżeli nie jest to absolutnie niezbędne, nie należy stosować przedłużaczy do ładowarki. Użycie niewłaściwego przedłużacza mogłoby zwiększyć ryzyko pożaru lub porażenia prądem.
- Jeżeli ładowarka została mocno uderzona, upuszczona lub uszkodzona w inny sposób, nie używaj jej. Oddaj ładowarkę do sprawdzenia i naprawy w autoryzowanym punkcie serwisowym.

Dodatkowe ostrzeżenia bezpieczeństwa dotyczące akumulatorów

- Nie próbuj ładować akumulatora inną ładowarką niż dostarczona. Dostarczona ładowarka i akumulator są przeznaczone do pracy ze sobą.
- Aby uzyskać najdłuższą trwałość akumulatora i jego najwyższą wydajność, ładuj i przechowuj akumulator tylko w podanym zakresie temperatur, patrz Specyfikacje (Strona 9). Nie ładuj ani nie przechowuj akumulatora w temperaturach wykraczających poza wskazany zakres.
- Przy ciężkim użytkowaniu lub skrajnych temperaturach pracy może nastąpić niewielki wyciek cieczy z akumulatora. Jeżeli jednak plomba zewnętrzna zostanie naruszona i wyciekająca ciecz wejdzie w kontakt ze skórą, niezwłocznie przemyj narażony obszar wodą. Jeżeli ciecz dostanie się do oczu, przemywaj oczy czystą wodą przez co najmniej 10 minut i zwróć się o pomoc medyczną.
- Nie podejmuj prób otwarcia akumulatora. Jeżeli obudowa akumulatora z tworzywa pęknie lub rozpadnie się, natychmiast przestań użytkowania produktu i nie ładuj akumulatora.
- Nie przechowuj ani nie noś zapasowego akumulatora w kieszeni lub w skrzynce z narzędziami, gdyż może wejść w kontakt z metalowymi przedmiotami. Może dojść do zwarcia biegunów akumulatora, co spowoduje jego uszkodzenie, poparzenie lub pożar.
- Nie przebijaj akumulatora gwoździami, nie uderzaj go młotkiem, nie nadeptuj na niego ani nie poddawaj w żaden sposób działaniu uderzeń lub wstrząsów.
- Nie wystawiaj akumulatora na działanie wysokich temperatur. Nie kładź akumulatora w bezpośrednio nasłonecznionym miejscu oraz nie używaj ani nie przechowuj go wewnątrz samochodu przy wysokiej temperaturze. Mogłoby to spowodować nagrzanie się akumulatora i jego wybuch lub zapalenie się.
- Nie próbuj ładować akumulatora pękniętego lub uszkodzonego w jakikolwiek inny sposób. Występuje niebezpieczeństwo porażenia prądem.

INSTRUKCJE NALEŻY ZACHOWAĆ

Ciśnienie akustyczne

W tym urządzeniu gwarantowany poziom ciśnienia akustycznego wynosi 82,3 dBA, ze współczynnikiem niepewności (K) wynoszącym 3 dBA.

Poziom ciśnienia akustycznego został określony zgodnie z procedurami podanymi w normie EN ISO 11201.

Moc akustyczna

W tym urządzeniu gwarantowany poziom mocy akustycznej wynosi 95 dBA z uwzględnieniem współczynnika niepewności (K) o wartości 3 dBA.

Poziom mocy akustycznej został określony zgodnie z procedurami podanymi w normie EN ISO 11094.

Drgania przenoszone przez kończyny górne

Zmierzony poziom drgań dla prawej ręki = 2,04 m/s^2

Zmierzony poziom drgań dla lewej ręki = 1,83 m/s^2

Współczynnik niepewności (K) = 1.5 m/s^2

Zmierzone wartości zostały określone zgodnie z procedurami podanymi w normie EN ISO 20643.

Ważne: **W zależności od sposobu użycia narzędzia rzeczywisty poziom drgań podczas użytkowania może się różnić od deklarowanej wartości. Operator powinien podjąć środki ostrożności w oparciu o szacowany poziom narażenia w rzeczywistych warunkach użytkowania.**

Naklejki informacyjne i ostrzegawcze

Etykiety dotyczące bezpieczeństwa oraz instrukcje są wyraźnie widoczne dla operatora i znajdują się w pobliżu wszystkich miejsc potencjalnego zagrożenia. Uszkodzone i brakujące etykiety należy wymienić.

Symbol	Oznaczenie/objaśnienie
	Przeczytaj dokładnie instrukcje.
	Noś ochronniki słuchu.
	Stosuj środki ochrony wzroku.
	Noś maskę przeciwpyłową.
	Noś rękawice ochronne.
	Noś obuwie ochronne z antypoślizgową podeszwą.
	Nie wystawiaj produktu na działanie deszczu lub wilgoci.
	Trzymaj palce z dala od urządzenia tnącego, gdy jest ono w ruchu.
Li-ion Li-ion	Symbol oznaczający zużyty sprzęt elektryczny i elektroniczny. Zużytych produktów elektrycznych nie wolno wyrzucać z odpadkami gospodarczymi. Należy oddać je do punktu zbiórki w celu utylizacji. Informacje dotyczące utylizacji można uzyskać u organów władzy lub w lokalnym punkcie sprzedaży.

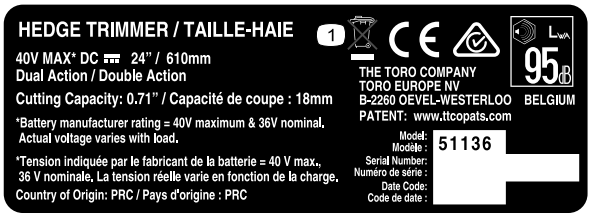

decal136-2495

136-2495

1. Nie wyrzucać.

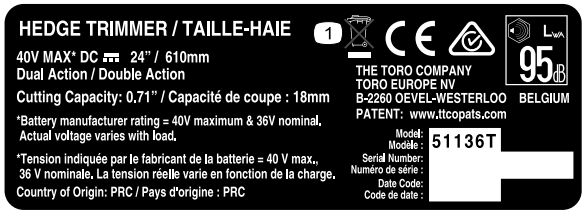

decal136-2496

136-2496

1. Nie wyrzucać.

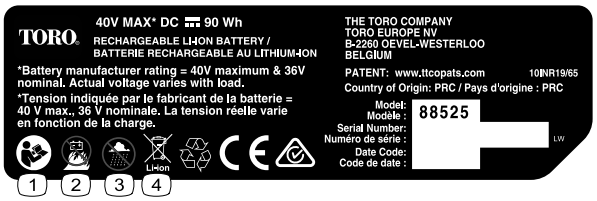

decal136-2499

136-2499

1. Przeczytaj *Instrukcję obsługi*.
2. Nie wrzucaj akumulatora do ognia.
3. Nie używaj w mokrych warunkach.
4. Nie wyrzucać.

decal136-2501

136-2501

1. Nie wyrzucać.
2. Izolacja podwójna
3. Użytek przydomowy
4. Przeczytaj *Instrukcję obsługi*.

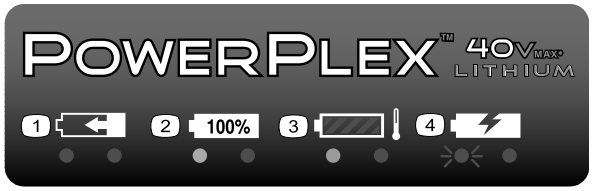

decal136-2504

136-2504

1. Akumulator jest ładowany.
2. Akumulator jest w pełni naładowany.
3. Akumulator jest zbyt gorący.
4. Akumulator wymaga wymiany.

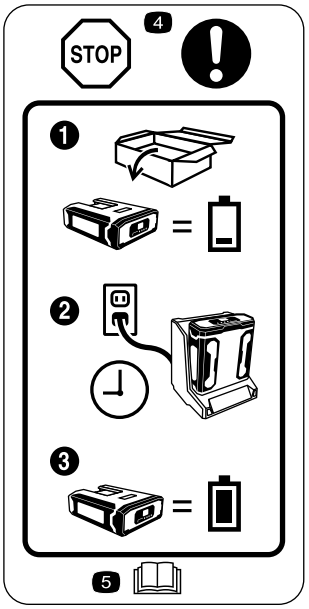

decal136-2534

136-2534

1. Akumulator w momencie dostarczenia nie jest całkowicie naładowany.
2. Włóż akumulator do ładowarki.
3. Przed pierwszym użyciem zaczekaj, aż akumulator całkowicie się naładuje.
4. Stop - przed pierwszym użyciem zastosuj się do tych instrukcji.
5. Przeczytaj *Instrukcję obsługi*.

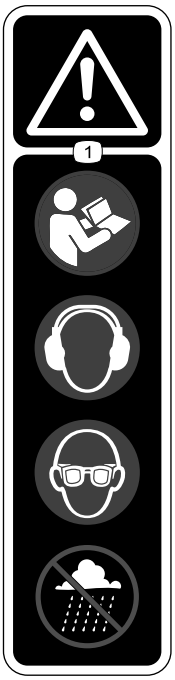

decal136-2537

136-2537

1. Ostrzeżenie — przeczytaj *Instrukcję obsługi* i noś ochronniki słuchu, okulary ochronne, nie uruchamiaj w mokrych warunkach.

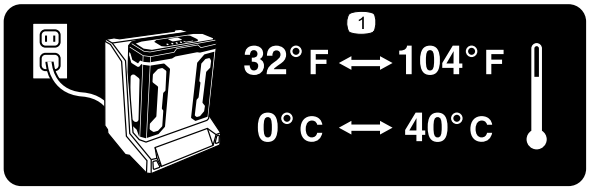

decal136-2539

136–2539

1. Akumulator ładuj przy temperaturze w zakresie od 0°C do 40°C.

Montaż

Informacja: W momencie zakupu akumulator nie jest całkowicie naładowany. Przed pierwszym użyciem narzędzia postępuj zgodnie z Ładowanie akumulatora (Strona 11).

Montaż ładowarki akumulatora (opcjonalnie)

W razie potrzeby ładowarkę można zamocować pewnie do ściany, używając do tego celu otwory do montażu ściennego znajdujące się z tyłu urządzenia.

Miejsce montażu musi być wewnątrz budynku (na przykład w garażu lub innych suchym pomieszczeniu), w pobliżu gniazdka zasilania i poza zasięgiem dzieci.

Informacje pomocne przy montażu ładowarki są podane na Rysunek 1.

Informacja: Nasuń ładowarkę na odpowiednio ustawione elementy montażowe i przekręć ją, aby zamocować pewnie na swoim miejscu (elementy montażowe nie są dołączane).

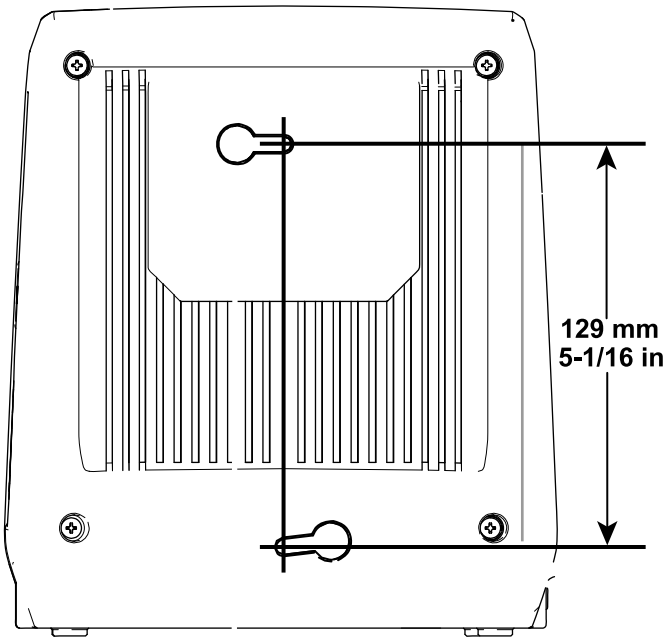

g194202

Rysunek 1

Przegląd produktu

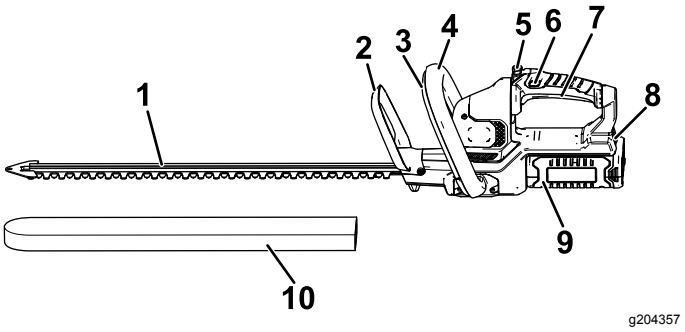

g204357

Rysunek 2

Lewa strona nożyc do żywopłotu

1. Ostrza
2. Osłona
3. Przełącznik na uchwycie pomocniczym
4. Uchwyt pomocniczy
5. Przycisk przekręcenia uchwytu
6. Przełącznik blokady
7. Przycisk uruchamiający
8. Zatrzask akumulatora
9. Akumulator
10. Pokrywa ochronna

Specyfikacje

Model	51136	51136T
Długość części tnącej	610 mm	610 mm
Napięcie znamionowe	Maksymalne 40 V DC, nominalne 36 V DC	
Prędkość bez obciążenia	Maksymalnie 3000 dwustronnych suwów/min. przy 40 V	
Szerokość cięcia	18 mm	
Rodzaj ładowarki	88527	
Rodzaj akumulatora	88525 (dołączany do 51136), 88526 (sprzedawany oddzielnie)	

Masy

Masa maszyny bez akumulatora	3,6 kg
Masa maszyny z akumulatorem 88525	4,6 kg
Masa maszyny z akumulatorem 88526	5,2 kg

Zakresy dopuszczalnej temperatury

Ładuj akumulator w temperaturze	od 0°C do 40°C*
Używaj produktu w temperaturze	od -15°C do 60°C

Zakresy dopuszczalnej temperatury (cont'd.)

Przechowuj produkt w temperaturze	od -15°C do 60°C
Odłącz wtyczkę ładowarki, jeśli temperatura wyniesie	Poniżej 0°C lub powyżej 40°C

*Czas ładowania ulegnie zwiększeniu w przypadku ładowania w temperaturze spoza tego zakresu.

Przechowuj narzędzie, akumulator i ładowarkę w zamkniętym, czystym i suchym miejscu.

Działanie

Uruchomienie nożyc do żywopłotu

1. Zdejmij pokrywę ochronną z ostrzy tnących (Rysunek 3).

⚠ OSTRZEŻENIE

Ostrza nożyc do żywopłotu mogą spowodować zranienia lub odcięcia kończyn.

Uważaj podczas posługiwania się nożycami przy zdjętej pokrywie ochronnej.

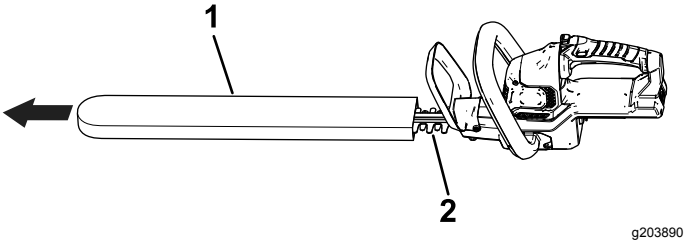

Rysunek 3

1. Pokrywa ochronna
2. Ostrza

2. Upewnij się, że otwory wentylacyjne nożyc do żywopłotu są wolne od pyłu i zanieczyszczeń.
3. Przyłóż wgłębienie w akumulatorze do wypustki w obudowie uchwytu, po czym trzymając za uchwyt wsuń akumulator do wnętrza uchwytu, dociskając go aż zaskoczy zapadka zatrzasku (Rysunek 4).

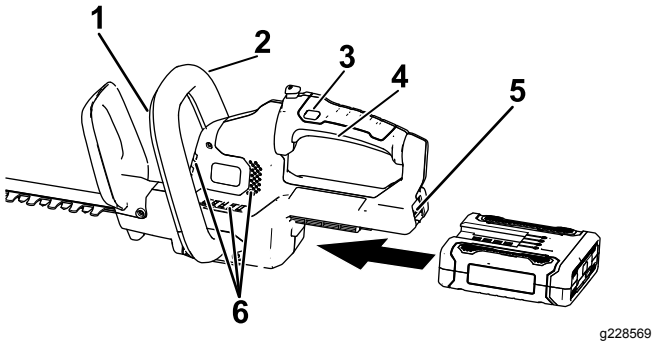

Rysunek 4

1. Przełącznik na uchwycie pomocniczym
2. Uchwyt pomocniczy
3. Przycisk blokady
4. Przycisk uruchamiający
5. Zatrzask akumulatora
6. Otwory wentylacyjne na nożycach do żywopłotu

4. Połóż jedną dłoń na uchwycie z przyciskiem uruchamiającym. Drugą dłoń połóż na uchwycie pomocniczym (Rysunek 4).
5. W celu uruchomienia nożyc naciśnij przycisk blokady, po czym wciśnij przycisk uruchamiający jednocześnie uruchamiając przełącznik na uchwycie pomocniczym (Rysunek 4).

   Nożyce będą pracować tak długo, jak długo uruchomiony będzie przełącznik na uchwycie pomocniczym i naciśnięty będzie przycisk uruchamiający. Przycisk blokady można puścić po uruchomieniu nożyc (Rysunek 4).

Obrócenie uchwytu nożyc do żywopłotu

1. Naciśnij i przytrzymaj przycisk blokady obrotu (ramka A na Rysunek 5).
2. Przekręć uchwyt o 90° w prawo lub w lewo w zależności od wymaganego kierunku cięcia, po czym zwolnij przycisk blokady obrotu, unieruchamiając uchwyt w pożądanym położeniu (ramka B na Rysunek 5).

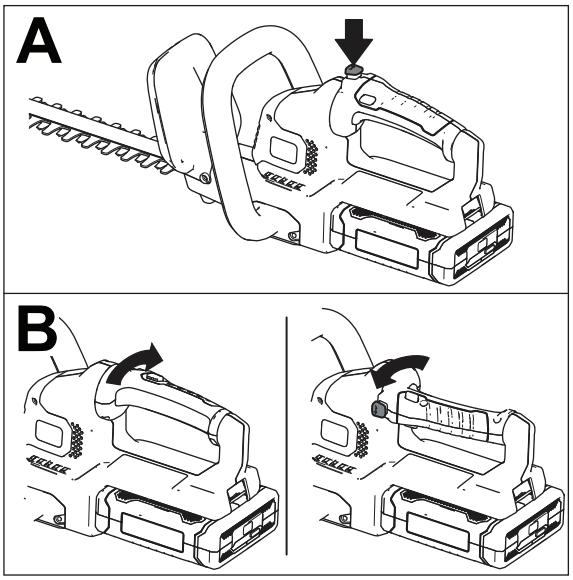

g190070

Rysunek 5

Wyłączenie nożyc do żywopłotu

Aby wyłączyć nożyce do żywopłotu, zwolnij przycisk uruchamiający lub przełącznik na uchwycie pomocniczym, lub też zwolnij obydwa te przełączniki (Rysunek 4). Odczekaj co najmniej 5 sekund na zatrzymanie się ostrza tnącego.

Wyjmuj akumulator zawsze, gdy nie używasz nożyc lub przewozisz nożyce do lub z obszaru roboczego.

Wyjmowanie akumulatora

Naciśnij zatrzask akumulatora na narzędziu, aby zwolnić zaczep akumulatora i wysunąć akumulator z narzędzia (Rysunek 6).

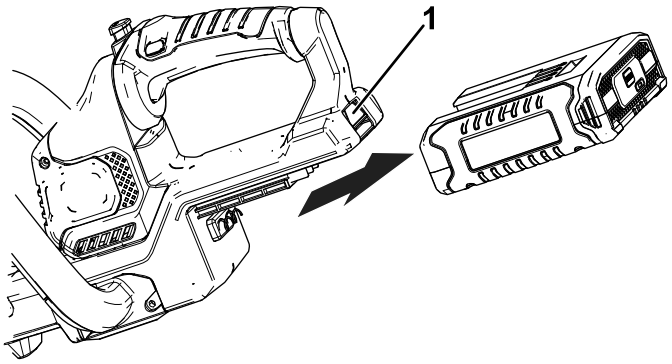

g194190

Rysunek 6

1. Zatrzask akumulatora

Ładowanie akumulatora

Ważne: **Przeczytaj wszelkie zalecenia bezpieczeństwa.**

Ważne: **Ładuj akumulator tylko w podanym zakresie temperatur, patrz Specyfikacje (Strona 9).**

Informacja: W dowolnym momencie możesz naciskając przycisk wskaźnika stanu naładowania sprawdzić aktualny poziom naładowania (lampki LED).

1. Podłącz do ładowarki przewód zasilający pasujący do danego rodzaju gniazdka.
2. Upewnij się, że otwory wentylacyjne akumulatora są wolne od pyłu i zanieczyszczeń.
3. Ustaw wgłębienie w akumulatorze (Rysunek 7) równo z wypustką ładowarki.

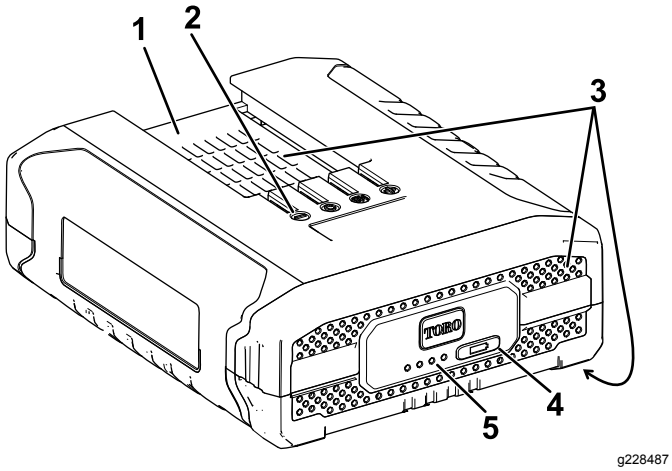

Rysunek 7

1. Wgłębienie w akumulatorze
2. Styki akumulatora
3. Otwory wentylacyjne akumulatora
4. Przycisk wskaźnika stanu naładowania
5. Lampki LED (aktualny poziom naładowania)

4. Upewnij się, że otwory wentylacyjne na ładowarce są wolne od pyłu i zanieczyszczeń.
5. Wsuń akumulator w ładowarkę do położenia zamocowania (Rysunek 8).

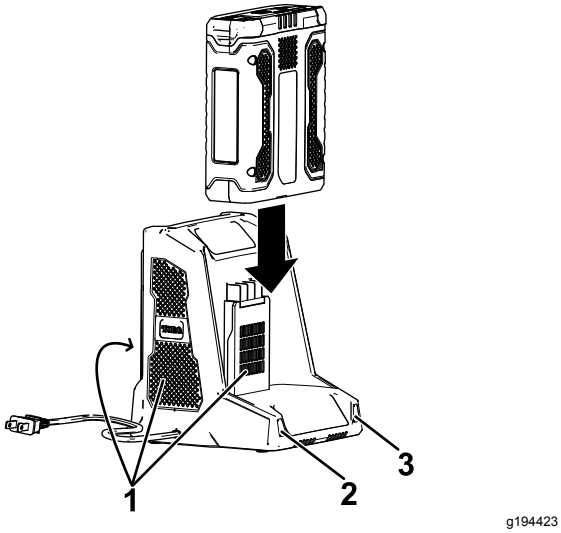

Rysunek 8

1. Otwory wentylacyjne na ładowarce
2. Lewa lampka kontrolna
3. Prawa lampka kontrolna

6. Aby wyjąć akumulator, wysuń go z ładowarki.
7. Poniższa tabela zawiera objaśnienie stanów lampek LED na ładowarce.

Lewa lampka	Prawa lampka	Znaczenie
Zgaszona	Czerwona	Ładowarka jest włączona, brak akumulatora
Czerwona	Czerwona	Akumulator jest ładowany
Zielona	Czerwona	Akumulator jest naładowany
Pomarań-czowa	Czerwona	Akumulator jest zbyt gorący
Czerwona migająca	Czerwona	Wymień akumulator na nowy

Rady związane z posługiwaniem się urządzeniem

- Używaj narzędzia elektrycznego do przycinania w dowolnym kierunku, przesuwając nim powolnym, szerokim ruchem od jednej strony do drugiej.
- Należy stać stabilnie na obu stopach. Nie sięgaj zbyt daleko narzędziem.
- Sprawdź obszar i oczyść go z wszelkich ukrytych przedmiotów.
- Nie używaj nożyc do żywopłotu w pobliżu przewodów elektrycznych, ogrodzeń, słupków, budynków lub innych nieruchomych obiektów.
- Nigdy nie używaj ostrza po tym, jak uderzy w twardy przedmiot. Najpierw sprawdź, czy nie zostało uszkodzone. Jeśli zostało uszkodzone, nie używaj go.
- W żadnym wypadku nie dotykaj ostrzy ani nie serwisuj urządzenia przed odłączeniem go od zasilania.
- Nie używaj nożyc do żywopłotu na siłę do cięcia gęstych zarośli. Może to spowodować zablokowanie się ostrzy i zwolnienie pracy nożyc. W razie wyczucia wolniejszej prędkości ruchu ostrzy zredukuj prędkość przesuwania nożyc przez krzewy.
- Nie próbuj przecinania łodyg i gałązek o średnicy większej niż 18 mm oraz za dużych, aby zmieścić się między ostrzami tnącymi. Do przycięcia grubych łodyg użyj piły ręcznej lub elektrycznej piły szablastej.
- W razie zablokowania się ostrzy zatrzymaj silnik i wyjmij akumulator zanim zaczniesz uwalniać zaklinowane nożyce. **UWAGA: Ze względu na naprężenie w napędzie ostrza mogą się nieznacznie poruszyć.**
- W razie potrzeby do przycięcia żywopłotu z zachowaniem poziomu możesz użyć sznurka.

Określ wysokość żywopłotu. Rozciągnij wzdłuż żywopłotu sznurek na pożądanej wysokości. Przytnij żywopłot tuż powyżej rozciągniętego sznurka.

- Podczas przycinania ciernistej lub kolczastej roślinności używaj rękawic. Podczas przycinania świeżych przyrostów wykonuj nożycami szeroki, zamaszysty ruch w celu podawania łodyg bezpośrednio do ostrzy tnących.

Konserwacja

Przed przystąpieniem do prac konserwacyjnych lub czyszczenia odłącz produkt od zasilania (tzn. odłącz wtyczkę z gniazdka lub wyjmij akumulator).

Stosuj tylko zalecane przez producenta części zamienne i akcesoria.

Regularnie sprawdzaj i dbaj o urządzenie. Produkt oddawaj do naprawy tylko w autoryzowanym punkcie serwisowym.

Smarowanie ostrza nożyc

Informacja: Ostrze nożyc należy smarować przed i po każdym użyciu.

1. Zatrzymaj silnik i wyjmij akumulator.
2. Za pomocą lekko zwilżonej ściereczki z łagodnym środkiem czyszczącym usuń pył i zanieczyszczenia z obudowy nożyc do żywopłotu.

   Informacja: Nie używaj silnych środków czyszczących do części obudowy lub uchwytu wykonanych z tworzyw. Mogą one zostać naruszone przez pewne olejki aromatyczne, takie jak esencje sosnowe i cytrynowe, a także przez rozpuszczalniki takie jak nafta.
3. Połóż nożyce na płaskiej powierzchni. Nałóż olej maszynowy o rzadkiej konsystencji wzdłuż krawędzi górnego ostrza. W przypadku długiego użytkowania nożyc należy je smarować w trakcie użytku.

   Informacja: Nie smaruj nożyc, gdy są uruchomione.

Przechowywanie

Ważne: **Przechowuj narzędzie, akumulator i ładowarkę tylko w podanym zakresie temperatur, patrz** **Specyfikacje (Strona 9)****.**

Ważne: **W przypadku przechowywania narzędzia przez okres roku lub dłużej należy odłączyć akumulator od narzędzia i naładować akumulator do momentu, gdy 2 lub 3 lampki LED na akumulatorze zaświecą się na niebiesko. Nie przechowuj całkowicie naładowanego lub całkowicie rozładowanego akumulatora. Przed ponownym użyciem narzędzia naładuj akumulator do momentu, gdy lewa lampka na ładowarce zaświeci się na zielono lub gdy wszystkie 4 lampki na akumulatorze zaświecą się na niebiesko.**

- Oczyść produkt z wszelkich substancji obcych.
- Przechowuj narzędzie, akumulator i ładowarkę w dobrze wentylowanym miejscu niedostępnym dla dzieci.
- Trzymaj narzędzie, akumulator i ładowarkę akumulatora z dala od agresywnych substancji, takich jak chemikalia ogrodowe lub sól do posypywania dróg.
- Aby ograniczyć ryzyko poważnych obrażeń, unikaj przechowywania akumulatora na zewnątrz budynków lub wewnątrz pojazdów.
- Przechowuj narzędzie, akumulator i ładowarkę w zamkniętym, czystym i suchym miejscu.

Przygotowanie akumulatora do recyklingu

Ważne: **Po odłączeniu zaklej styki akumulatora wytrzymałą taśmą klejącą. Nie próbuj zniszczyć lub zdemontować akumulatora ani nie demontuj żadnego z jego podzespołów. Akumulatory litowo-jonowe należy oddać do recyklingu lub utylizacji w najbliższym punkcie przetwarzania zużytych akumulatorów.**

RECYCLE RBRC Li-ion 1.800.822.8837	Dodatkowe informacje dotyczące recyklingu akumulatorów litowo-jonowych oraz adresy najbliższych punktów zbiórki akumulatorów uzyskasz na stronie www.Call2Recycle.org (wyłącznie USA i Kanada). Jeśli znajdujesz się poza terytorium USA i Kanady, skontaktuj się z autoryzowanym dystrybutorem firmy Toro.

Rozwiązywanie problemów

Wykonaj tylko czynności opisane w niniejszej instrukcji. Jeżeli nie uda się rozwiązać problemu samemu, wszelkie inne czynności kontrolne, konserwacyjne i naprawcze mogą być wykonywane tylko przez autoryzowany punkt serwisowy lub wykwalifikowanego specjalistę.

Problem	Możliwa przyczyna	Usuwanie usterek
Narzędzie nie daje się uruchomić.	1. Akumulator nie jest do końca wsunięty w narzędzie. 2. Akumulator nie jest naładowany. 3. Akumulator jest uszkodzony. 4. W narzędziu występuje inny problem natury elektrycznej.	1. Wyjmij i ponownie włóż akumulator w narzędzie, upewniając się, że jest on zamontowany do końca i zablokowany przez zatrzask. 2. Odłącz akumulator od narzędzia i naładuj go. 3. Wymień akumulator. 4. Skontaktuj się z przedstawicielem autoryzowanego serwisu.
Narzędzie nie osiąga pełnej mocy.	1. Stan naładowania akumulatora jest zbyt niski. 2. Otwory wentylacyjne są zablokowane.	1. Odłącz akumulator od narzędzia i naładuj go całkowicie. 2. Udrożnij otwory wentylacyjne.
Narzędzie wytwarza nadmierne drgania lub nietypowe dźwięki.	1. Ostrza są tępe lub uszkodzone.	1. Skontaktuj się z przedstawicielem autoryzowanego serwisu.
Akumulator szybko się rozładowuje.	1. Akumulator ma temperaturę wykraczającą poza dopuszczalny zakres temperatur.	1. Przenieś akumulator do suchego miejsca, w którym panuje temperatura z zakresu od 0°C do 40°C.
Ładowarka nie działa.	1. Ładowarka ma temperaturę wykraczającą poza dopuszczalny zakres temperatur. 2. W gniazdku, do którego jest podłączona ładowarka nie ma napięcia.	1. Odłącz ładowarkę i przenieś ją do suchego miejsca, w którym panuje temperatura z zakresu od 0°C do 40°C. 2. Skontaktuj się z elektrykiem posiadającym odpowiednie uprawnienia w celu naprawy gniazdka.
Po kilku sekundach użytkowania całkowicie naładowanego akumulatora zapalają się tylko 3 lampki LED stanu naładowania.	1. Jest to normalne zjawisko.	1. Zatrzymaj narzędzie i wtedy naciśnij przycisk sprawdzenia stanu naładowania lub odłącz akumulator od narzędzia, aby wyświetlić rzeczywisty poziom naładowania.
Po naciśnięciu przycisku sprawdzenia stanu naładowania na akumulatorze migają wszystkie 4 lampki LED i pojawia się rzeczywisty poziom naładowania (gdy akumulator nie jest używany).	1. Akumulator ma temperaturę wykraczającą poza dopuszczalny zakres temperatur.	1. Przenieś akumulator do suchego miejsca, w którym panuje temperatura z zakresu od 0°C do 40°C.
Po zwolnieniu przycisku uruchamiającego na akumulatorze migają wszystkie 4 lampki LED (gdy akumulator jest używany).	1. Akumulator ma temperaturę wykraczającą poza dopuszczalny zakres temperatur.	1. Przenieś akumulator do suchego miejsca, w którym panuje temperatura z zakresu od 0°C do 40°C.
Po naciśnięciu przycisku sprawdzenia stanu naładowania na akumulatorze migają 2 lampki LED i pojawia się rzeczywisty poziom naładowania (gdy akumulator nie jest używany).	1. Występuje różnica w napięciu pomiędzy ogniwami akumulatora.	1. Umieść akumulator w ładowarce w celu całkowitego naładowania.
Po zwolnieniu przycisku uruchamiającego na akumulatorze migają 2 lampki LED (gdy akumulator jest używany).	1. Występuje różnica w napięciu pomiędzy ogniwami akumulatora.	1. Umieść akumulator w ładowarce w celu całkowitego naładowania.

Problem	Możliwa przyczyna	Usuwanie usterek
Na akumulatorze miga 1 lampka LED.	1. Niskie napięcie akumulatora.	1. Umieść akumulator w ładowarce.
Wyjęcie akumulatora z narzędzia wymaga znacznej siły.	1. Akumulator/narzędzie jest nowe lub styki akumulatora i/lub styki narzędzia są skorodowane.	1. Oczyść styki akumulatora i narzędzia. Następnie posmaruj styki akumulatora smarem dielektrycznym. Nie używaj innego rodzaju smaru, gdyż może on spowodować uszkodzenie styków.

Notatki:

Notatki:

Notatki:

Polityka ochrony prywatności (Europa)

Informacje gromadzone przez firmę Toro
Toro Warranty Company (Toro) chroni Twoją prywatność. Aby przetwarzać Twoje zgłoszenie naprawy gwarancyjnej i móc kontaktować się z Tobą w przypadku wycofania produktu z rynku, prosimy o udostępnienie nam pewnych danych osobowych, bezpośrednio lub za pośrednictwem lokalnego oddziału firmy Toro lub sprzedawcy.

System gwarancyjny firmy Toro hostowany jest na serwerach znajdujących się w Stanach Zjednoczonych, gdzie przepisy dotyczące ochrony prywatności mogą nie zapewniać takiej samej ochrony, jaka obowiązuje w kraju użytkownika.

UDOSTĘPNIAJĄC NAM SWOJE DANE OSOBOWE, WYRAŻASZ ZGODĘ NA PRZETWARZANIE TYCH DANYCH, JAK TO OPISANO W NINIEJSZEJ POLITYCE OCHRONY PRYWATNOŚCI.

Sposób, w jaki Toro wykorzystuje informacje
Firma Toro może używać Twoich danych osobowych do przetwarzania zgłoszeń napraw gwarancyjnych oraz do kontaktowania się z Tobą w przypadku wycofania produktu z rynku lub z wszelkich innych powodów, o których Cię informujemy. Firma Toro może w związku z tymi działaniami udostępniać informacje użytkownika firmom od siebie zależnym, przedstawicielom lub innym partnerom biznesowym. Nie przekażemy Twoich danych osobowych żadnej innej firmie. Zastrzegamy sobie prawo do ujawnienia danych osobowych w celu zapewnienia zgodności z obowiązującymi przepisami i żądaniami właściwych organów władzy, zapewnienia prawidłowego funkcjonowania naszych systemów oraz w celu ochrony własnych interesów lub interesów innych użytkowników.

Przechowywanie danych osobowych
Będziemy przechowywać Twoje dane osobowe tak długo, jak długo będą potrzebne do celów, w których zostały pierwotnie zgromadzone lub do innych uzasadnionych celów (takich jak zapewnienie zgodności z przepisami) lub stosownie do wymagań obowiązujących przepisów.

Troska firmy Toro o zapewnienie ochrony danych osobowych
Podejmujemy odpowiednie środki ostrożności, aby zapewnić bezpieczeństwo danych osobowych użytkownika. Podejmujemy również działania mające na celu utrzymanie dokładności i aktualności danych osobowych.

Dostęp i poprawianie danych osobowych
Jeśli chcesz sprawdzić lub poprawić swoje dane osobowe, prosimy o kontakt drogą elektroniczną na adres: legal@toro.com.

Australijskie prawo konsumenta

Klienci z Australii mogą znaleźć szczegółowe dane związane z Australijskim prawem konsumenta wewnątrz opakowania lub mogą uzyskać te dane u przedstawiciela firmy Toro.