Form No. 3417-963 Rev B

TORO®

Count on it.

Manual del operador

Cortasetos PowerPlex™ 40 V MAX de 61 cm (24")

Nº de modelo 51491—Nº de serie 318000001 y superiores
Nº de modelo 51491T—Nº de serie 318000001 y superiores

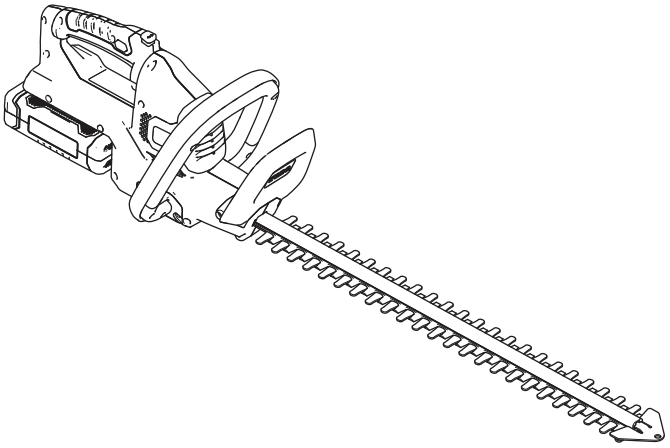

Registre su producto en www.Toro.com.
Traducción del original (ES)

3417-963 B

Si usted tiene alguna pregunta o algún problema, llame al teléfono gratuito 1-800-237-2654 (EE.UU.) o 1-800-248-3258 (Canadá) antes de devolver este producto.

Introducción

Este cortasetos está indicado para el mantenimiento de arbustos y setos por parte de usuarios domésticos. Está diseñado para usar solamente baterías modelo 88540 (suministradas con el modelo 51491) o 88541.

Lea este manual detenidamente para aprender a utilizar y mantener correctamente su producto, y para evitar lesiones y daños al producto. Usted es responsable de utilizar el producto de forma correcta y segura.

Usted puede ponerse en contacto directamente con Toro en www.Toro.com si desea información sobre productos y accesorios, si necesita localizar un distribuidor, buscar datos completos sobre su garantía o registrar su producto.

El Modelo 51491T no incluye batería ni cargador.

Seguridad

⚠ ADVERTENCIA

Si no se observan todas las advertencias e instrucciones, pueden producirse descargas eléctricas, incendios y/o lesiones graves.

Lea todas las advertencias e instrucciones de seguridad.

Guarde todas las advertencias e instrucciones para su referencia futura.

El término "herramienta eléctrica" que aparece en las advertencias se refiere a una herramienta accionada por el suministro eléctrico de la red (con cable) o una herramienta eléctrica accionada por batería (sin cable).

1. **Seguridad de la zona de trabajo**
   A. **Mantenga la zona de trabajo limpia y bien iluminada.** *Las zonas desordenadas u oscuras son una invitación al accidente.*
   B. **No utilice herramientas eléctricas en atmósferas explosivas, como por ejemplo en presencia de líquidos inflamables, gases o polvo.** *Las herramientas eléctricas crean chispas que pueden inflamar el polvo o los vapores.*
   C. **Mantenga alejados a niños y otras personas mientras utiliza una herramienta eléctrica.** *Las distracciones pueden hacer que pierda el control.*
   D. **Evite entornos peligrosos.** *No utilice los aparatos en lugares húmedos o mojados.*
2. **Seguridad personal**
   A. **Manténgase alerta, esté atento a lo que está haciendo y utilice el sentido común mientras utiliza una herramienta eléctrica. No utilice un herramienta eléctrica si está cansado o bajo la influencia de drogas, alcohol o medicamentos.** *Una breve falta de atención mientras utiliza una herramienta eléctrica podría provocar lesiones personales graves.*
   B. **Utilice equipos de protección personal. Lleve siempre protección ocular.** *El uso de equipos de protección personal como mascarillas, calzado de seguridad antideslizante, casco y protección auditiva en condiciones apropiadas reducirá el riesgo de lesiones personales.*
   C. **Evite el encendido accidental. Asegúrese de que el interruptor está en la posición de APAGADO antes de**

© 2018—The Toro® Company
8111 Lyndale Avenue South
Bloomington, MN 55420

Póngase en contacto con nosotros en www.Toro.com.
Impreso en China
Reservados todos los derechos

conectar la herramienta a la toma de corriente y/o a la batería, y antes de levantar o transportar la herramienta. *Transportar las herramientas eléctricas con el dedo sobre el interruptor o enchufar herramientas eléctricas con el interruptor en la posición de encendido es una invitación al accidente.*

D. **Retire cualquier llave de ajuste antes de encender la herramienta eléctrica.** *Una llave que se deja insertada en una parte rotativa de la herramienta eléctrica puede dar lugar a lesiones personales.*

E. **No intente alcanzar zonas demasiado alejadas. Pise firme y mantenga el equilibrio en todo momento.** *Esto permite un mayor control de la herramienta en situaciones imprevistas.*

F. **Utilice la ropa adecuada. No lleve ropas o joyas sueltas. Mantenga el pelo recogido, y la ropa y los guantes alejados de las piezas móviles.** *La ropa suelta, las joyas y el pelo largo pueden quedar atrapados en las piezas móviles.*

G. **Si se suministran dispositivos para la conexión de sistemas de recogida y extracción de polvo, asegúrese de conectarlos y usarlos correctamente.** *El uso de dispositivos de recolección de polvo puede reducir los riesgos asociados con el polvo.*

3. **Uso y cuidado de las herramientas eléctricas**

A. **No fuerce la herramienta eléctrica. Utilice la herramienta eléctrica adecuada para el trabajo a realizar.** *La herramienta eléctrica correcta realizará el trabajo mejor y con mayor seguridad a la velocidad para la que fue diseñada.*

B. **No utilice la herramienta eléctrica si el interruptor no la enciende y apaga.** *Cualquier herramienta eléctrica que no pueda ser controlada con el interruptor es peligrosa y debe ser reparada.*

C. **Desconecte la clavija del suministro eléctrico y/o desconecte la batería de la herramienta eléctrica antes de realizar cualquier ajuste, cambiar de accesorio o almacenar la herramienta.** *Estas medidas de seguridad preventivas reducen el riesgo de un arranque accidental de la herramienta eléctrica.*

D. **Si no la está usando, guarde la herramienta eléctrica fuera del alcance de los niños, y no permita que la utilicen personas no familiarizadas con la herramienta eléctrica o con estas instrucciones de uso.** *Las herramientas eléctricas son peligrosas en manos de usuarios inexpertos.*

E. **Mantenimiento de las herramientas eléctricas. Compruebe que las piezas móviles están correctamente alineadas y que se mueven libremente sin agarrotarse, que no hay piezas rotas, y que no hay otras circunstancias que podrían afectar al uso de la herramienta eléctrica. Si existen daños, haga reparar la herramienta eléctrica antes de usarla.** *Muchos accidentes se deben a un mantenimiento deficiente de las herramientas eléctricas.*

F. **Mantenga las herramientas de corte afiladas y limpias.** *Una herramienta de corte bien mantenida con filos bien afilados es más fácil de controlar y hay menos probabilidades de que se agarrote.*

G. **Utilice la herramienta eléctrica, los accesorios, las brocas, etc., según lo indicado en estas instrucciones, teniendo en cuenta las condiciones de trabajo y el trabajo a realizar.** *Usar la herramienta eléctrica para operaciones diferentes de las previstas podría dar lugar a una situación de peligro.*

4. **Uso y cuidado de las herramientas a batería**

A. **Cargar únicamente con el cargador especificado por el fabricante.** *Un cargador diseñado para un tipo de batería puede crear un riesgo de incendio si se utiliza con otra batería.*

B. **Utilice las herramientas eléctricas únicamente con las baterías específicas indicadas.** *El uso de otras baterías puede crear un riesgo de incendio y lesiones.*

C. **Cuando la batería no está en uso, manténgala alejada de otros objetos metálicos, como por ejemplo clips, monedas, llaves, clavos, tornillos u otros objetos metálicos pequeños que podrían hacer una conexión entre un terminal y otro.** *Un cortocircuito entre los terminales de la batería puede causar quemaduras o un incendio.*

D. **En condiciones de uso incorrecto, puede haber una fuga de líquido de la batería; evite el contacto con dicho líquido. En caso de un contacto accidental, lavar con abundante agua. Si el líquido entra en contacto con los ojos, busque también ayuda médica.** *El líquido*

expulsado de la batería puede causar irritación o quemaduras.

E. El tiempo de carga aumenta si la batería no se carga dentro del intervalo de temperatura apropiado; consulte Especificaciones (página 8).

5. **Mantenimiento**

   El mantenimiento de su herramienta eléctrica debe ser realizado por un técnico de reparaciones debidamente cualificado, utilizando únicamente piezas de repuesto idénticas. *Sólo de esta manera se garantiza el mantenimiento de la seguridad de la herramienta eléctrica.*

Advertencias de seguridad para cortasetos

- **Mantenga todo el cuerpo alejado de la cuchilla. No retire el material cortado ni sujete el material a cortar mientras las cuchillas están en movimiento. Asegúrese de que el interruptor está apagado antes de despejar cualquier obstrucción. Las cuchillas siguen moviéndose después de apagarlas.** *Una breve falta de atención mientras utiliza una herramienta eléctrica podría provocar lesiones personales graves.*
- **Transporte el cortasetos sujetándolo por la empuñadura con la cuchilla parada.** *El manejo correcto del cortasetos reduce la posibilidad de sufrir lesiones personales con las cuchillas.*
- **Sujete la herramienta eléctrica únicamente por las superficies de agarre aisladas, porque la cuchilla podría entrar en contacto con cables ocultos o con su propio cable.** *Si las cuchillas entraran en contacto con un cable con corriente, las partes metálicas expuestas de la herramienta eléctrica también tendrían corriente y usted podría recibir una descarga eléctrica.*
- **PELIGRO – Mantenga las manos alejadas de la cuchilla.** *El contacto con la cuchilla causará lesiones personales graves.*

Advertencias de seguridad adicionales

- Mantenga las manos y los pies alejados del dispositivo de corte en todo momento, en especial al encender el producto.
- No intente agarrar o retirar recortes mientras el producto está en funcionamiento. Solo retire los recortes cuando el producto está apagado y desconectado del suministro de energía.
- Nunca sostenga el producto por el protector.
- Siempre asegúrese de tener una posición de operación segura mientras usa el producto.
- No utilice nunca el producto desde una escalera. No trabaje por encima de la altura del hombro.
- Siempre asegúrese de que el protector de seguridad provisto está colocado antes de usar el producto. Nunca intente usar un producto incompleto o uno adaptado con una modificación no autorizada.
- Compruebe periódicamente si el dispositivo de corte está dañado, y si lo está, repárelo inmediatamente.
- No sobrecargue el producto.
- Compruebe el producto inmediatamente si empieza a vibrar de forma anormal. La vibración excesiva puede provocar lesiones.
- Apague el producto si el dispositivo de corte está obstruido. Desconéctelo del suministro de energía (es decir, retire la batería) y elimine la obstrucción. Inspeccione si el dispositivo de corte está dañado antes de usar el producto nuevamente.
- Siga las instrucciones de mantenimiento y reparación de este producto. No realice nunca modificaciones en el producto. Este manual de instrucciones ofrece información sobre mantenimiento y reparación.
- Conozca cómo parar el producto rápidamente en caso de que ocurra una emergencia.
- No exponga el producto a la lluvia. No utilice el producto en setos húmedos.
- Use el producto únicamente en condiciones de luz diurna o buena luz artificial.
- Compruebe que el seto no contiene objetos extraños (por ej., alambrado) antes de empezar a cortar. Procure que el dispositivo de corte no entre en contacto con alambres u otros objetos metálicos.
- Sostenga correctamente el cortasetos (es decir, con ambas manos si está provisto de 2 empuñaduras). La pérdida de control puede causar lesiones personales.

Advertencias de seguridad adicionales para el cargador

- Este cargador puede ser usado por personas con capacidades físicas, sensoriales o mentales reducidas o con falta de experiencia y conocimiento si son supervisadas o instruidas con respecto al uso del cargador de forma segura y comprenden los riesgos que implica el uso.
- Los niños no deben jugar con el cargador.
- Los niños no deben limpiar ni realizar el mantenimiento del aparato sin supervisión.
- Si el cable de alimentación está dañado, debe ser sustituido por el fabricante, su servicio técnico autorizado u otra persona con cualificaciones similares para evitar riesgos.

- Desconecte el cargador del suministro de energía y deje que se enfríe antes de limpiar, mantener, almacenar o transportarlo.
- Antes de utilizar el cargador, lea todas las instrucciones y símbolos de advertencia que figuran en el cargador y en la batería.
- El cargador y la batería suministrada con él están específicamente diseñados para funcionar juntos. Use el cargador únicamente con la batería suministrada para esta herramienta.
- Cargue la batería en un espacio interior ya que el cargador está diseñado para ser usado en espacios interiores únicamente.
- No recargue baterías no recargables.
- Proteja el cargador contra la humedad. Existe el riesgo de descarga eléctrica.
- No coloque ningún objeto encima del cargador porque podría provocar el sobrecalentamiento. No coloque el cargador cerca de una fuente de calor.
- No utilice un cable alargador con el cargador a menos que sea absolutamente necesario. Usar un cable alargador inadecuado puede provocar el riesgo de incendio, descarga eléctrica o electrocución.
- No utilice el cargador si se ha sometido a un golpe fuerte, si se ha caído o se ha dañado de algún otro modo. Haga que un servicio técnico autorizado compruebe y repare el cargador.

Advertencias de seguridad adicionales para la batería

- No intente cargar la batería con otro cargador que el suministrado. El cargador y la batería suministrada con él están específicamente diseñados para funcionar juntos.
- Para garantizar la mayor vida útil y el mejor rendimiento de la batería, solo cargue y almacene la batería a temperaturas que estén dentro del rango apropiado; consulte Especificaciones (página 8). No cargue ni almacene la batería a temperaturas que no estén dentro del rango sugerido.
- Puede producirse una pequeña fuga de líquido de la batería en condiciones de uso o temperatura extremas. No obstante, si el sello exterior está roto y esta fuga entra en contacto con su piel, lave el área afectada rápidamente con agua. Si la fuga entra en contacto con sus ojos, lávelos con agua limpia durante al menos 10 minutos y busque atención médica inmediatamente.
- Nunca intente abrir la batería por ningún motivo. Si la carcasa de plástico de la batería se rompe o se agrieta, interrumpa el uso inmediatamente y no la recargue.
- No almacene ni lleve una batería de repuesto en el bolsillo o en la caja de herramientas o en ningún otro lugar donde pueda entrar en contacto con objetos metálicos. La batería podría hacer cortocircuito y causar daños a la batería, quemarse o provocar un incendio.
- No perfore la batería con clavos, no golpee la batería con un martillo, no la pise ni la someta a golpes o impactos fuertes.
- Proteja la batería contra el calor. No coloque la batería bajo la luz solar directa ni la almacene dentro de automóviles si hace calor. Hacer esto podría provocar que la batería genere calor, explote o se incendie.
- Nunca intente cargar la batería si tiene grietas o cualquier tipo de desperfecto. Existe el riesgo de descarga eléctrica o electrocución.

Pegatinas de seguridad e instrucciones

Las pegatinas de seguridad e instrucciones están a la vista del operador y están ubicadas cerca de cualquier zona de peligro potencial. Sustituya cualquier pegatina que esté dañada o que falte.

Símbolo	Designación/explicación
	Lea el manual de instrucciones.
	Lleve protección auditiva.
	Lleve protección ocular.
	Use mascarilla.
	Use guantes de protección.
	Use calzado de protección antideslizante.
	No exponga el producto a la lluvia o a condiciones húmedas.
	Mantenga alejados los dedos del dispositivo de corte en movimiento.
Li-ion Li-ion	Símbolo WEEE. Los productos eléctricos usados no deben eliminarse junto con los residuos domésticos. Recicle donde existan centros de reciclado. Consulte a las autoridades locales o en una tienda especializada para conocer las recomendaciones de reciclado.

decal136-2461

136-2461

Modelo 51491

decal136-2462

136-2462

Modelo 51491T

decal136-2471

136-2471

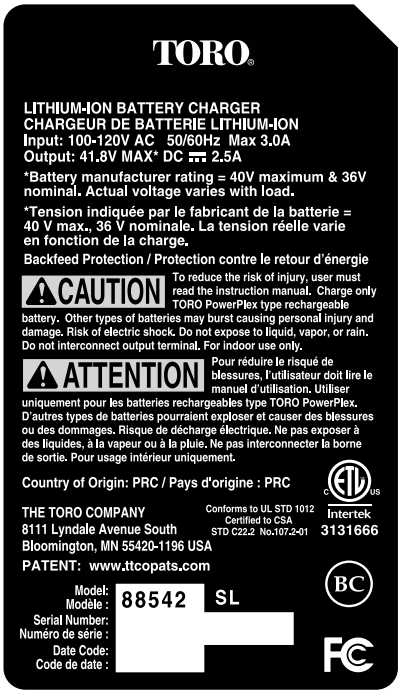

decal136-2473

136-2473

decal136-2476

136-2476

1. La batería se está cargando.
2. La batería está completamente cargada.
3. La batería está demasiado caliente.
4. Sustituya la batería.

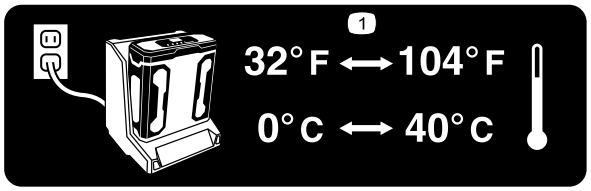

decal136-2539

136-2539

1. Cargue la batería a una temperatura de entre 0 °C y 40 °C (32 °F y 104 °F).

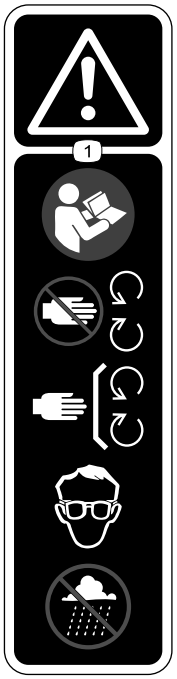

decal136-2533

136-2533

1. Advertencia: lea el *Manual del operador*; manténgase alejado de las piezas móviles; mantenga colocados todos los protectores y cubiertas; utilice protección ocular; no utilice en condiciones húmedas.

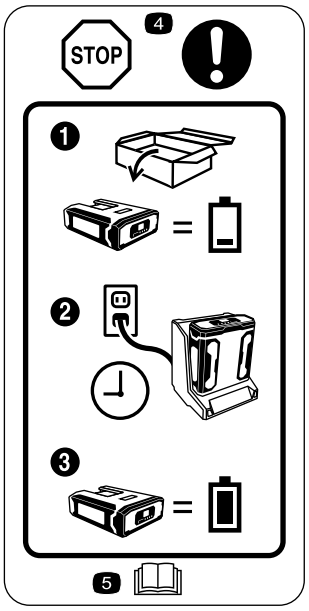

decal136-2534

136-2534

1. La batería no se suministra totalmente cargada.
2. Coloque la batería en el cargador.
3. Espere a que la batería este totalmente cargada antes del primer uso.
4. Pare: siga estas instrucciones antes del primer uso.
5. Lea el *Manual del operador*.

Montaje

Nota: En el momento de la compra la batería no está totalmente cargada. Antes de usar la herramienta por primera vez, consulte Carga de la batería (página 10).

Cómo montar el cargador de la batería (opcional)

Si lo desea, monte el cargador de la batería firmemente en la pared utilizando los orificios de montaje en pared en la parte trasera del cargador.

Móntelo en un espacio interior (tal como un garaje u otro lugar seco), cerca de una toma de corriente y fuera del alcance de los niños.

Consulte la Figura 1 para obtener asistencia sobre el montaje del cargador.

Nota: Coloque el cargador sobre las fijaciones correctamente posicionadas y gírelo para fijarlo en su lugar (fijaciones no incluidas).

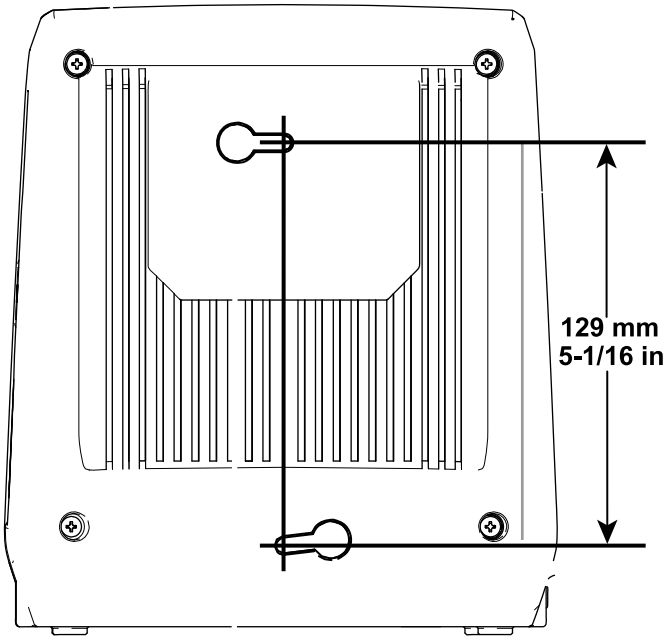

g194202

Figura 1

El producto

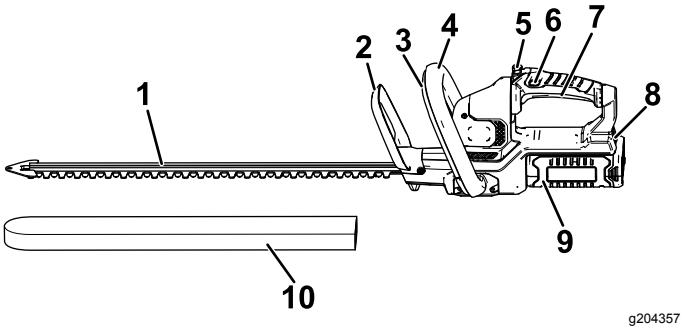

g204357

Figura 2

Lado izquierdo del cortasetos

1. Cuchillas
2. Protector
3. Interruptor de la empuñadura auxiliar
4. Empuñadura auxiliar
5. Botón de rotación de la empuñadura
6. Interruptor de bloqueo
7. Gatillo
8. Cierre de la batería
9. Batería
10. Funda protectora

Especificaciones

Modelo	51491	51491T
Longitud de corte	610 mm	
Voltaje nominal	40 Vcc máximo, 36 Vcc nominal	
Velocidad sin carga	3000 cpm a 40 Vcc máx	
Anchura de corte	18 mm	
Tipo de cargador	88542	
Tipo de batería	88540 (incluida con el 51491), 88541 (se vende por separado)	

Intervalos de temperatura adecuados

Cargue la batería a	Entre 0 °C y 40 °C (32 °F y 104 °F)*
Utilice el producto a	Entre -15 °C y 60 °C (5 °F y 140 °F)
Almacene el producto a	Entre -15 °C y 60 °C (5 °F y 140 °F)
Desenchufe el cargador a	Menos de 0 °C (32 °F) o más de 40 °C (104 °F)

* El tiempo de carga será mayor si la temperatura no está en este intervalo durante la carga.

Guarde la herramienta, la batería y el cargador en un lugar cerrado, limpio y seco.

Operación

Cómo arrancar el cortasetos

1. Retire la funda protectora de las cuchillas (Figura 3).

⚠ ADVERTENCIA

Las cuchillas del cortasetos pueden provocar cortes o amputaciones.

Tenga cuidado al manejar el cortasetos con la funda protectora retirada.

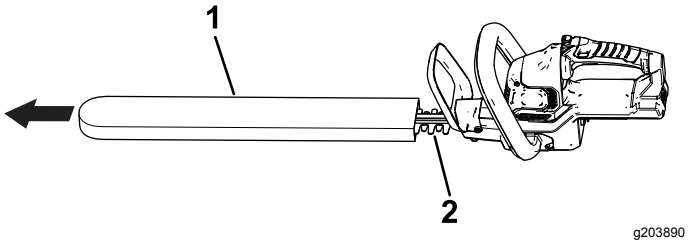

Figura 3

1. Funda protectora
2. Cuchillas

2. Compruebe que los orificios de ventilación del cortasetos están libres de polvo y residuos.
3. Alinee el hueco de la batería con la lengüeta del alojamiento de la empuñadura, sujete la empuñadura, e introduzca la batería en la empuñadura hasta que el cierre encaje en su sitio (Figura 4).

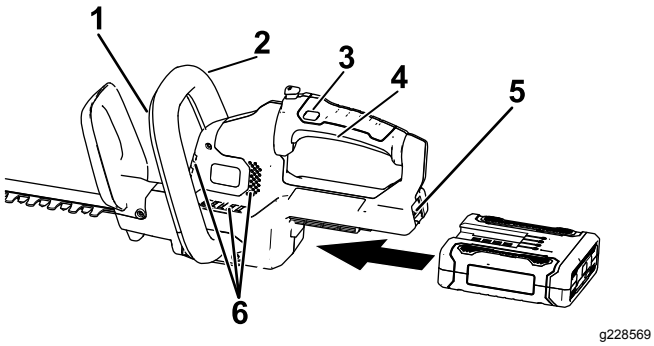

Figura 4

1. Interruptor de la empuñadura auxiliar
2. Empuñadura auxiliar
3. Interruptor de bloqueo
4. Gatillo
5. Cierre de la batería
6. Zonas de ventilación del cortasetos

4. Coloque una mano en la empuñadura con gatillo. Coloque la otra mano en la empuñadura auxiliar (Figura 4).
5. Presione el interruptor de bloqueo y apriete el interruptor del gatillo mientras activa el interruptor de la empuñadura auxiliar para encender el cortasetos (Figura 4).

   El cortasetos seguirá encendido mientras se aprieten el interruptor de la empuñadura auxiliar y el gatillo. Puede soltar el interruptor de interruptor de bloqueo una vez que el cortasetos esté funcionando (Figura 4).

Cómo rotar la empuñadura del cortasetos

1. Mantenga pulsado el botón de bloqueo de la rotación (Figura 5, A).
2. Rote la empuñadura 90° a la izquierda o a la derecha dependiendo del sentido de corte deseado, luego suelte el botón de bloqueo de la rotación para bloquear la empuñadura en la posición deseada (Figura 5, B).

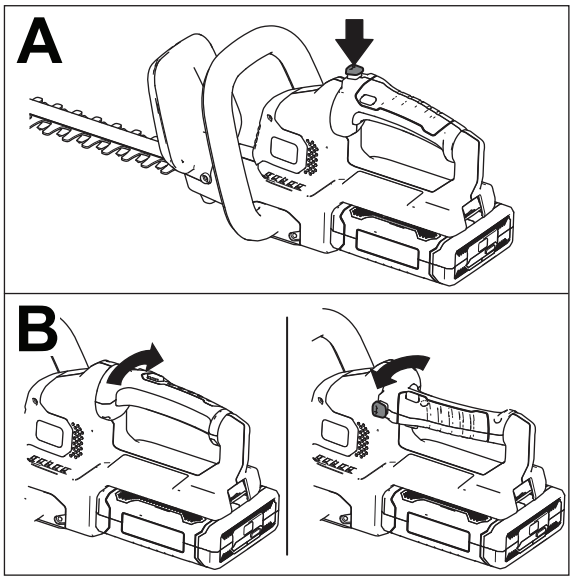

Figura 5

Cómo parar el cortasetos

Para apagar el cortasetos, suelte el gatillo, el interruptor de la empuñadura auxiliar, o ambos (Figura 4). Espere al menos 5 segundos para que la cuchilla se detenga.

Cuando no esté utilizando la desbrozadora o la esté transportando hacia o desde el área de trabajo, retire la batería.

Cómo retirar la batería

Presione el cierre de la batería en la herramienta para liberar la batería, y retire la batería de la herramienta (Figura 6).

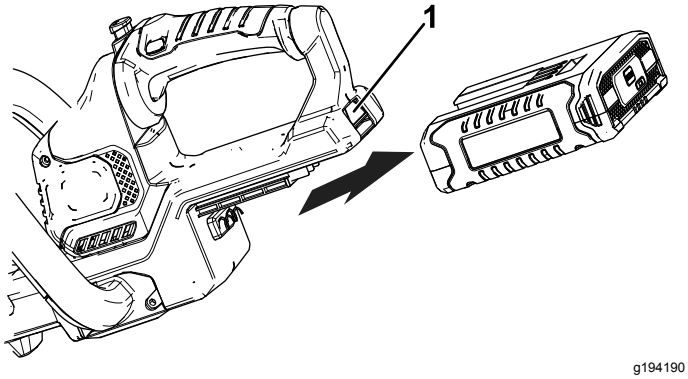

Figura 6

1. Cierre de la batería

Carga de la batería

Importante: **Lea todas las precauciones de seguridad.**

Importante: **Cargue la batería solo a temperaturas que estén dentro del intervalo apropiado; consulte Especificaciones (página 8).**

Nota: En cualquier momento, presione el botón del indicador de carga de la batería de la batería para mostrar la carga actual (indicadores LED).

1. Compruebe que los orificios de ventilación de la batería están libres de polvo y residuos.
2. Alinee el hueco de la batería (Figura 7) con la lengüeta del cargador.

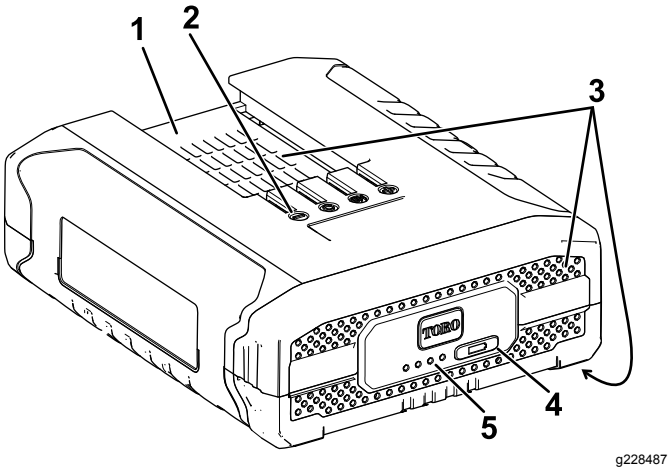

Figura 7

1. Hueco de la batería
2. Terminales de la batería
3. Zonas de ventilación de la batería
4. Botón del indicador de carga de la batería
5. Indicadores LED (carga actual)

3. Compruebe que los orificios de ventilación del cargador de la batería están libres de polvo y residuos.
4. Introduzca la batería en el cargador hasta que esté completamente asentada (Figura 8).

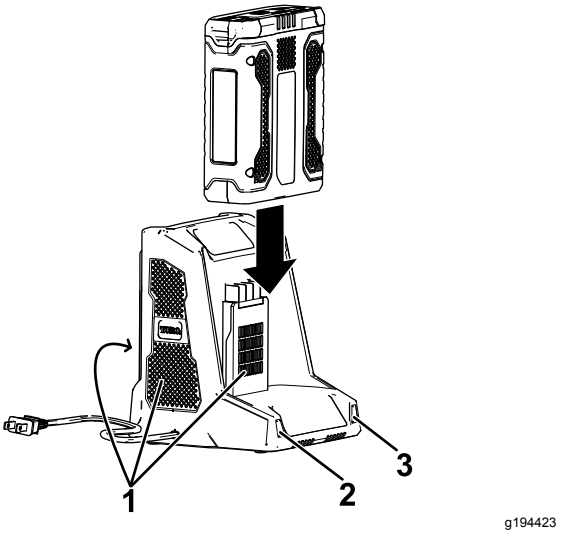

Figura 8

1. Zonas de ventilación del cargador
2. Indicador izquierdo
3. Indicador derecho

5. Para retirar la batería, deslice la batería hacia atrás para sacarla del cargador.

6. Consulte la tabla siguiente para interpretar los indicadores LED del cargador de la batería.

Indicador izquierdo	Indicador derecho	Indica:
Apagado	Rojo	Cargador encendido, sin batería
Rojo	Rojo	La batería se está cargando
Verde	Rojo	La batería está cargada
Naranja	Rojo	La batería está demasiado caliente
Rojo intermitente	Rojo	Sustituya la batería

Consejos de operación

- Utilice la herramienta eléctrica para cortar en cualquier sentido, con movimientos lentos de barrido de un lado a otro.
- Colóquese de manera estable con el peso repartido entre ambos pies. No intente alcanzar zonas demasiado alejadas.
- Inspeccione la zona y recoja cualquier objeto oculto.
- No utilice el cortasetos nunca cerca de tendidos eléctricos, vallas, postes, edificios y otros objetos inamovibles.
- Si la cuchilla golpea un objeto duro, no la utilice sin antes inspeccionarla en busca de desperfectos. No la use si está dañada.
- No toque nunca las cuchillas ni realice tareas de mantenimiento con el cable de alimentación conectado.
- No fuerce el cortasetos si la vegetación es densa. Esto puede hacer que las cuchillas se agarroten y vayan más despacio. Si las cuchillas empiezan a ir más despacio, reduzca el ritmo de corte.
- No intente cortar tallos o ramitas de más de 18 mm (0.71") de diámetro, o que sean obviamente demasiado grandes para entrar en el mecanismo de corte. Utilice un serrucho manual o una sierra de podar para cortar tallos grandes.
- Si las cuchillas se atascan, pare el motor, espere a que las cuchillas se detengan y retire la batería antes de intentar retirar la obstrucción. **CUIDADO: Las cuchillas pueden desplazarse ligeramente debido a la tensión acumulada.**
- Si lo desea, puede utilizar una cuerda para facilitar el corte horizontal del seto. Decida a qué altura desea dejar el seto. Extienda una cuerda a lo largo del seto a la altura deseada. Corte el seto justo por encima de la línea guía de cuerda.
- Lleve guantes si va a cortar plantas con espinas. Para cortar el crecimiento nuevo, utilice una acción amplia de barrido, de manera que los tallos se dirijan directamente hacia la cuchilla.

Mantenimiento

Desconecte el producto de la corriente (es decir, desenchufe el cable de la red o retire la batería) antes de realizar tareas de mantenimiento o de limpieza.

Utilice únicamente piezas de repuesto y accesorios recomendados por el fabricante.

Inspeccione y haga el mantenimiento del producto periódicamente. El producto solo lo debe reparar un Servicio Técnico Autorizado.

Lubricación de la cuchilla

Nota: Lubrique la cuchilla del cortasetos antes y después de cada uso.

1. Pare el motor y retire la batería.
2. Limpie la suciedad y los residuos del cuerpo del cortasetos usando un paño húmedo con un detergente suave.

   Nota: No utilice detergentes fuertes en la carcasa de plástico ni en la empuñadura. Pueden ser dañadas por algunos aceites aromáticos, por ejemplo de pino o limón, y por disolventes como el queroseno.
3. Coloque el cortasetos en una superficie plana. Aplique aceite ligero para máquinas a lo largo del filo de la cuchilla. Si va a utilizar el cortasetos durante un período prolongado, aplique aceite a la cuchilla durante el uso.

   Nota: No aplique aceite al cortasetos mientras está en funcionamiento.

Almacenamiento

Importante: **Almacene la herramienta, la batería y el cargador solo a temperaturas que estén dentro del intervalo apropiado; consulte** **Especificaciones (página 8)****.**

Importante: **Si va a almacenar la herramienta durante un año o más, retire la batería de la herramienta y cargue la batería hasta que 2 o 3 de los indicadores LED de la batería cambien a azul. No almacene la batería completamente cargada ni completamente descargada. Antes de volver a usar la herramienta, cargue la batería hasta que se encienda el indicador izquierdo del cargador en verde, o hasta que los 4 indicadores LED de la batería se vuelvan azules.**

- Desconecte el producto del suministro de energía (es decir, retire el enchufe del suministro de energía o la batería) y compruebe si hay daños después del uso.
- Limpie cualquier material extraño del producto.
- Cuando no se estén utilizando, almacene la herramienta, la batería y el cargador de la batería fuera del alcance de los niños.
- Mantenga la herramienta, la batería y el cargador de la batería alejados de agentes corrosivos como productos químicos de jardín o sal para deshielo.
- Para reducir el riesgo de lesiones personales graves, no almacene la batería en el exterior o en un vehículo.
- Guarde la herramienta, la batería y el cargador en un lugar cerrado, limpio y seco.

Preparación de la batería para el reciclado

Importante: **Al retirarla, cubra los terminales de la batería con cinta adhesiva de servicio pesado. No intente destruir o desmontar la batería ni intente retirar cualquiera de los componentes de la misma. Recicle o elimine adecuadamente las baterías de litio-ion en un centro de reciclado de baterías.**

RECYCLE RBRC Li-ion 1.800.822.8837	Si desea obtener más información sobre el reciclaje de las baterías de iones de litio o localizar las instalaciones de reciclaje de baterías más próximas, visite www.Call2Recycle.org (EE.UU. y Canadá únicamente). Si se encuentra fuera de EE.UU. o Canadá, póngase en contacto con su distribuidor Toro autorizado.

Solución de problemas

Realice solo los pasos descritos en estas instrucciones. Cualquier otro trabajo de inspección, mantenimiento o reparación debe ser realizado por un Servicio Técnico Autorizado o por un especialista autorizado si no puede solucionar el problema usted mismo.

Problema	Posible causa	Acción correctora
La herramienta no arranca.	1. La batería no está correctamente instalada en la herramienta. 2. La batería no está cargada. 3. La batería está dañada. 4. Hay otro problema eléctrico con la herramienta.	1. Retire y luego vuelva a colocar la batería en la herramienta, asegurándose de que está completamente instalada y bloqueada. 2. Retire la batería de la herramienta y cárguela. 3. Sustituya la batería. 4. Póngase en contacto con el Servicio Técnico Autorizado.
La herramienta no alcanza la potencia completa.	1. La batería está casi descargada. 2. Los orificios de ventilación están obstruidos.	1. Retire la batería de la herramienta y cargue la batería completamente. 2. Limpie los orificios de ventilación.
La herramienta produce vibraciones o ruidos excesivos.	1. Las cuchillas están desafiladas o dañadas.	1. Póngase en contacto con el Servicio Técnico Autorizado.
La batería se descarga rápidamente.	1. La temperatura de la batería está por encima o por debajo del intervalo de temperatura adecuado.	1. Traslade la batería a un lugar seco cuya temperatura sea de entre 0 °C y 40 °C (32 °F y 104 °F).
El cargador de la batería no funciona.	1. La temperatura del cargador de la batería está por encima o por debajo del intervalo de temperatura adecuado. 2. La toma de corriente en la que está enchufado el cargador de la batería no tiene corriente.	1. Desenchufe el cargador de la batería y trasládelo a un lugar seco cuya temperatura sea de entre 0 °C y 40 °C (32 °F y 104 °F). 2. Póngase en contacto con un electricista autorizado para que repare la toma de corriente.
La batería muestra solo 3 indicadores LED después de pocos segundos de uso de una batería completamente cargada.	1. Esto es normal.	1. Pare la herramienta y presione el botón del indicador de carga de la batería o retire la batería de la herramienta para mostrar la carga real de la batería.
Los 4 indicadores LED de la batería parpadean después de presionar el botón del indicador de carga de la batería, y se muestra la carga actual (cuando la batería no se está usando).	1. La temperatura de la batería está por encima o por debajo del intervalo de temperatura adecuado.	1. Traslade la batería a un lugar seco cuya temperatura sea de entre 0 °C y 40 °C (32 °F y 104 °F).
Los 4 indicadores LED de la batería parpadean después de liberar el gatillo (cuando la batería se está usando).	1. La temperatura de la batería está por encima o por debajo del intervalo de temperatura adecuado.	1. Traslade la batería a un lugar seco cuya temperatura sea de entre 0 °C y 40 °C (32 °F y 104 °F).
2 indicadores LED de la batería parpadean después de presionar el botón del indicador de carga de la batería, y se muestra la carga actual (cuando la batería no se está usando).	1. Existe una diferencia de voltaje entre las celdas de la batería.	1. Coloque la batería en el cargador hasta que esté completamente cargada.
2 indicadores LED de la batería parpadean después de liberar el gatillo (cuando la batería se está usando).	1. Existe una diferencia de voltaje entre las celdas de la batería.	1. Coloque la batería en el cargador hasta que esté completamente cargada.

Problema	Posible causa	Acción correctora
1 indicador LED de la batería parpadea.	1. El voltaje de la batería es bajo.	1. Coloque la batería en el cargador.
Es difícil retirar la batería de la herramienta.	1. La batería/herramienta es nueva o hay corrosión en los terminales de la batería o los terminales de la herramienta.	1. Limpie los terminales de la batería y de la herramienta. Aplique grasa dieléctrica en los terminales de la batería; no utilice otro tipo de lubricante porque podría dañar los terminales.

Notas:

TORO®

Count on it.