Form No. 3418-111 Rev B

TORO®

Count on it.

Manuale dell'operatore

Decespugliatore/tagliabordi PowerPlex™ 33 cm 40V MAX

Nº del modello 51130—Nº di serie 318000001 e superiori
Nº del modello 51130T—Nº di serie 318000001 e superiori

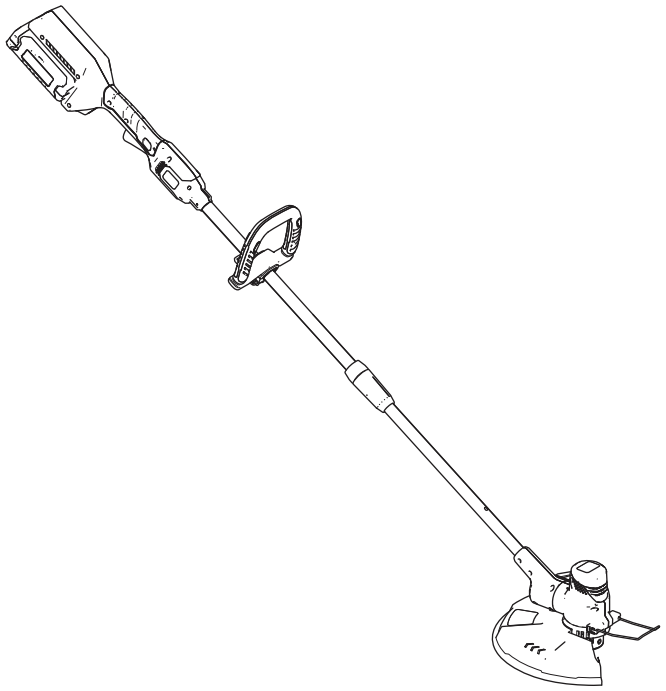

Registrate il vostro prodotto presso www.Toro.com.
Traduzione dell'originale (IT)

CE

3418-111 B

Questo prodotto è conforme a tutte le direttive europee pertinenti. Per i dettagli, consultate la scheda separata della Dichiarazione di conformità (DOC) specifica del prodotto.

Introduzione

Questo decespugliatore è inteso per l'utilizzo da parte di clienti residenziali per il taglio dell'erba in base alle esigenze. È progettato per utilizzare solo pacchi batteria modello 88525 (forniti con il modello 51130) o 88526.

Leggete attentamente queste informazioni per imparare come utilizzare e mantenere il vostro prodotto in modo idoneo ed evitare lesioni personali e danni al prodotto. Siete responsabili dell'utilizzo consono e sicuro del prodotto.

Potete contattare Toro direttamente sul sito www.Toro.com per informazioni su prodotti e accessori, assistenza nella ricerca di un rivenditore, dettagli completi sulla garanzia o per registrare il vostro prodotto.

Il modello 51130T non include una batteria o un caricabatterie.

Sicurezza

ATTENZIONE: durante l'utilizzo di apparecchiature elettriche per il giardinaggio, seguite sempre le precauzioni di sicurezza di base per ridurre il rischio di incendio, scossa elettrica e lesioni personali, incluse le seguenti:

⚠ AVVERTENZA

Il mancato rispetto di tutte le avvertenze e istruzioni può comportare scosse elettriche, incendi e/o gravi lesioni personali.

Leggete tutte le avvertenze di sicurezza e tutte le istruzioni.

Conservate tutte le avvertenze e le istruzioni per riferimento futuro.

Il termine "utensile elettrico" in tutte le avvertenze fa riferimento al vostro utensile elettrico con alimentazione di rete (con cavo) o utensile elettrico a batteria (senza fili).

1. **Sicurezza dell'area di lavoro**
   A. **Tenete l'area di lavoro pulita e ben illuminata.** *Le aree disordinate o buie favoriscono gli incidenti.*
   B. **Non utilizzate gli utensili elettrici in atmosfere esplosive, come in presenza di liquidi infiammabili, gas o polvere.** *Gli utensili elettrici creano scintille che possono accendere la polvere o i vapori.*
   C. **Tenete i bambini e gli astanti a distanza mentre utilizzate un utensile elettrico.** *Le distrazioni possono provocare una perdita del controllo.*
   D. **Evitate ambienti pericolosi.** *Non utilizzate apparecchiature elettriche in luoghi bagnati o umidi.*
2. **Sicurezza personale**
   A. **Rimanete vigili, guardate ciò che state facendo e affidatevi al buon senso durante l'utilizzo di un utensile elettrico. Non utilizzate un utensile elettrico se siete stanchi o sotto l'influenza di farmaci, alcol o medicinali.** *Un momento di disattenzione durante l'utilizzo di un utensile elettrico può comportare gravi lesioni personali.*
   B. **Utilizzate attrezzatura protettiva personale. Indossate sempre gli occhiali di sicurezza.** *Dispositivi di protezione come maschera antipolvere, scarpe di sicurezza antiscivolo, casco o protezioni per l'udito utilizzati nelle condizioni opportune riducono le lesioni personali.*

© 2018—The Toro® Company
8111 Lyndale Avenue South
Bloomington, MN 55420

Contattateci a www.Toro.com.
Stampato in Cina
Tutti i diritti sono riservati

C. **Evitate avviamenti non intenzionali. Assicuratevi che l'interruttore sia in posizione di SPEGNIMENTO prima di effettuare il collegamento a una presa di corrente e/o al pacco batteria e prima di afferrare o trasportare l'utensile.** *Il trasporto di utensili elettrici con le dita sull'interruttore o mettere sotto carica utensili con l'interruttore in posizione di accensione favorisce gli incidenti.*

D. **Non sporgetevi. Mantenete sempre l'appoggio e l'equilibrio.** *Ciò consente un migliore controllo dell'utensile elettrico in situazioni impreviste.*

E. **Vestitevi in modo adeguato. Non indossate indumenti larghi o gioielli. Tenete capelli, indumenti e guanti a distanza dalle parti in movimento.** *Gli indumenti larghi, i gioielli o i capelli lunghi possono restare impigliati nelle parti in movimento.*

F. **Tenete mani e piedi a distanza dall'area di taglio.**

3. **Utilizzo e cura dell'utensile elettrico**

A. **Non forzate l'utensile elettrico. Utilizzate l'utensile elettrico corretto per la vostra applicazione.** *L'utensile elettrico corretto effettuerà il lavoro in modo migliore e più sicuro con la potenza per cui è stato progettato.*

B. **Non usate l'utensile elettrico se l'interruttore non si accende e spegne.** *Qualsiasi utensile elettrico che non possa essere controllato con l'interruttore è pericoloso e deve essere riparato.*

C. **Rimuovete il pacco batteria dall'utensile elettrico prima di effettuare eventuali interventi di regolazione, cambio degli accessori o stoccaggio degli utensili elettrici.** *Tali misure preventive riducono il rischio di avviamento accidentale dell'utensile elettrico.*

D. **Riponete gli utensili elettrici inutilizzati fuori dalla portata dei bambini e non consentite a persone che non hanno familiarità con l'utensile o le istruzioni di metterlo in funzione.** *Gli utensili elettrici sono pericolosi nelle mani di utilizzatori non addestrati.*

E. **Rimessate le apparecchiature inutilizzate al coperto.** *Quando non in uso, le apparecchiature devono essere stoccate al coperto, in un luogo asciutto e in alto o con chiusura a chiave, fuori dalla portata dei bambini.*

F. **Effettuate la manutenzione degli utensili elettrici. Verificate il mancato allineamento o il grippaggio delle parti mobili, rottura di componenti e qualsiasi altra condizione che possa influire negativamente sul funzionamento degli utensili elettrici. In caso di danni, fate riparare l'utensile elettrico prima dell'uso.** *Molti incidenti sono causati da utensili elettrici con scarsa manutenzione.*

G. **Effettuate la manutenzione dell'apparecchiatura con attenzione.** *Mantenete il tagliente affilato e pulito per le migliori prestazioni e per ridurre il rischio di infortuni. Seguite le istruzioni per la lubrificazione e il cambio degli accessori. Tenete le impugnature asciutte, pulite e prive di olio e grasso.*

H. **Tenete gli utensili di taglio affilati e puliti.** *Gli utensili elettrici con manutenzione adeguata e bordi di taglio affilati hanno una minore probabilità di bloccarsi e sono più facili da controllare.*

I. **Utilizzate l'utensile elettrico in conformità con queste istruzioni e nel modo inteso per il particolare tipo di utensile elettrico, tenendo in considerazione le condizioni operative e l'attività da eseguire.** *L'utilizzo dell'utensile elettrico per operazioni diverse da quelle intese può comportare situazioni pericolose.*

J. **Tenete le protezioni in posizione e in buone condizioni operative.**

K. **Controllate l'eventuale presenza di componenti danneggiati.** *Prima di utilizzare l'apparecchiatura, controllate attentamente una protezione o un altro componente danneggiati per determinare se sono in grado di funzionare correttamente e di svolgere la funzione intesa. Verificate l'allineamento delle parti mobili, il grippaggio delle parti mobili, la rottura di componenti, il montaggio e qualsiasi altra condizione che possa influire negativamente sul funzionamento. Una protezione o un altro componente danneggiati devono essere correttamente riparati o sostituiti da un centro assistenza autorizzato, se non diversamente indicato in questo manuale.*

4. **Manutenzione**

Fate effettuare la manutenzione del vostro utensile elettrico a un addetto alle riparazioni qualificato, utilizzando solo parti sostitutive identiche. *Ciò garantirà che la sicurezza dell'utensile elettrico venga mantenuta.*

5. **Sicurezza della batteria**

A. *Non caricate l'apparecchiatura sotto la pioggia o in condizioni di bagnato.*

B. *Non utilizzate apparecchi a batteria sotto la pioggia.*

C. *Utilizzate solo il seguente tipo e dimensione della/e batteria/e: batteria Toro modello 88525 o 88526.*

D. *Togliete o scollegate la batteria prima della manutenzione, pulizia o rimozione di materiale dall'apparecchio per giardinaggio.*

E. *Non smaltite la/e batteria/e nel fuoco. La cellula potrebbe esplodere. Controllate i codici locali per possibili istruzioni di smaltimento speciale.*

F. *Non aprite o mutilate la/e batteria/e. L'elettrolito rilasciato è corrosivo e può provocare danni agli occhi o alla pelle. Può risultare tossico se ingerito.*

G. *Maneggiate con cura le batterie per non mandarle in cortocircuito con materiali conduttivi come anelli, braccialetti e chiavi. La batteria o il conduttore possono surriscaldarsi e causare ustioni.*

CONSERVATE QUESTE ISTRUZIONI

Pressione acustica

Questa unità ha un livello di pressione acustica all'orecchio dell'operatore di 83,1 dBA, con un valore di incertezza (K) di 3 dBA.

Il livello di pressione acustica è stato determinato in conformità con le procedure delineate in EN ISO 11201.

Potenza acustica

Questa unità ha un livello di potenza acustica garantito di 96 dBA, con un valore d'incertezza (K) di 1.02 dBA.

Il livello di potenza acustica è stato determinato in conformità con le procedure delineate in EN ISO 11094.

Vibrazione mano/braccio

Livello di vibrazioni misurato per la mano destra = 2,19 m/s^2

Livello di vibrazioni misurato per la mano sinistra = 2,06 m/s^2

Valore d'incertezza (K) = 1.5 m/s^2

I valori misurati sono stati determinati in conformità con le procedure delineate in EN ISO 20643.

Importante: **Le emissioni di vibrazioni durante l'utilizzo effettivo dell'utensile elettrico possono differire dal valore totale dichiarato a seconda del modo in cui l'utensile viene utilizzato. L'operatore deve prendere misure di sicurezza sulla base di una stima dell'esposizione alle condizioni effettive di utilizzo.**

Adesivi di sicurezza e informativi

Adesivi e istruzioni di sicurezza sono chiaramente visibili per l'operatore e sono situati vicino a qualsiasi area di potenziale pericolo. Sostituite eventuali adesivi se danneggiati o mancanti.

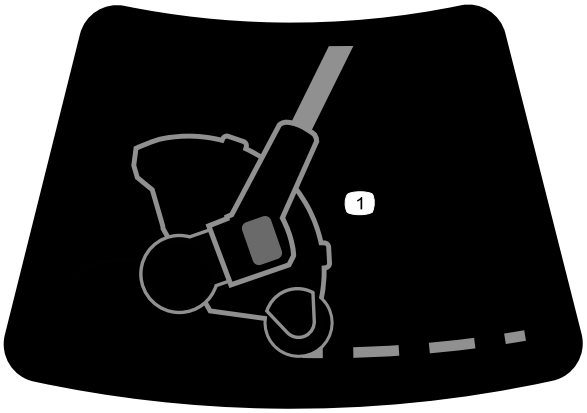

decal136-2482

136-2482

1. Tagliabordi del decespugliatore

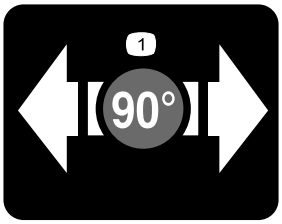

decal136-2484

136-2484

1. Premete per ruotare.

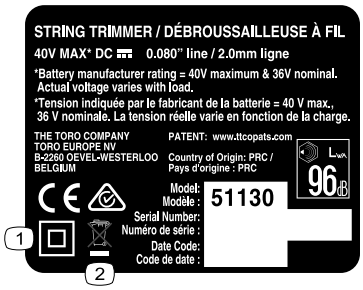

decal136-2489

136-2489

1. Doppio isolamento
2. Non eliminatelo.

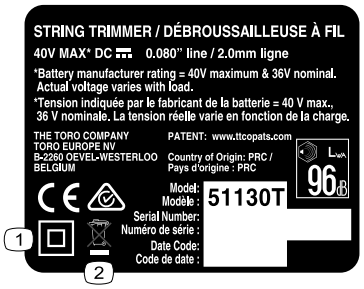

decal136-2490

136-2490

1. Doppio isolamento
2. Non eliminatelo.

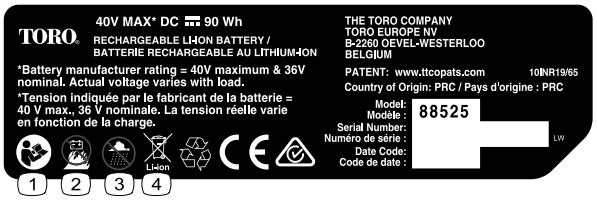

decal136-2499

136-2499

1. Leggete il *Manuale dell'operatore*.
2. Non bruciate la batteria.
3. Non utilizzate in condizioni di bagnato.
4. Non eliminatelo.

---

decal136-2501

136-2501

1. Non eliminatelo.
2. Doppio isolamento
3. Residenziale
4. Leggete il *Manuale dell'operatore*.

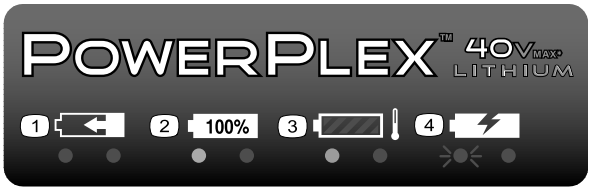

decal136-2504

136-2504

1. Il pacco batteria è in carica.
2. Il pacco batteria è completamente carico.
3. Il pacco batteria è troppo caldo.
4. Il pacco batteria deve essere sostituito.

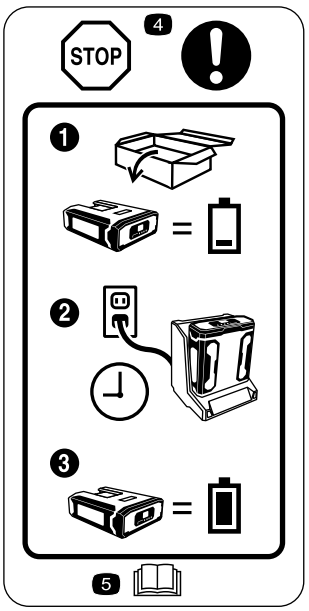

decal136-2534

136-2534

1. Il pacco batteria non viene fornito completamente carico.
2. Inserite la batteria nel caricabatterie.
3. Attendete fino a quando la batteria non è completamente carica prima di utilizzarla per la prima volta.
4. Stop - Seguite queste istruzioni prima del primo utilizzo.
5. Leggete il *Manuale dell'operatore*.

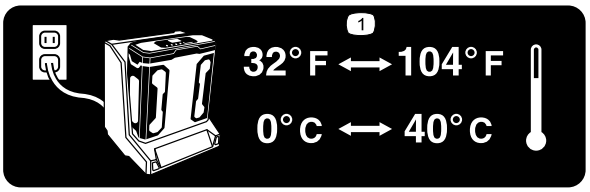

decal136-2539

136–2539

1. Caricate la batteria in un luogo in cui la temperatura sia compresa tra 0 °C e 40 °C.

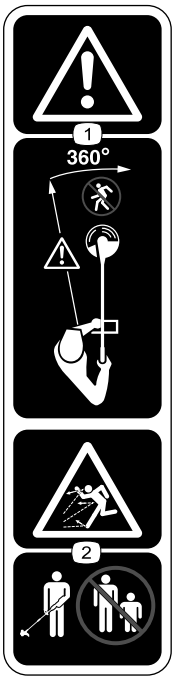

decal136-2535

136-2535

1. Avvertenza - Tenete gli astanti a distanza dalla macchina in tutte le direzioni.
2. Pericolo di lancio di oggetti – Tenete gli astanti a distanza dalla macchina.

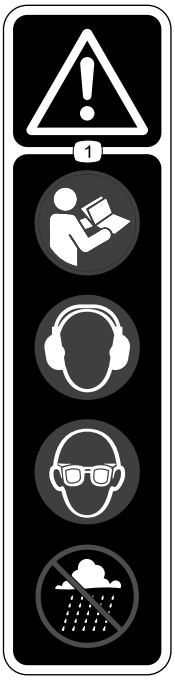

decal136-2537

136-2537

1. Avvertenza - Leggete il *Manuale dell'operatore*; indossate le protezioni per l'udito; indossate le protezioni per gli occhi; non utilizzate in condizioni di bagnato.

Preparazione

Parti sciolte

Verificate che sia stata spedita tutta la componentistica, facendo riferimento alla seguente tabella.

Procedura	Descrizione	Qté	Uso
1	Non occorrono parti	–	Montaggio del caricabatterie (opzionale).
2	Non occorrono parti	–	Aprite l'impugnatura.
3	Impugnatura ausiliaria	1	Montaggio dell'impugnatura ausiliaria.
4	Protezione Vite con testa a croce Phillips	1 3	Montaggio della protezione sulla base del decespugliatore.
5	Protezione metallica dei bordi	1	Montaggio della protezione dei bordi

Nota: Il pacco batteria non è completamente carico al momento dell'acquisto. Prima di utilizzare l'utensile per la prima volta, fate riferimento a Ricarica del pacco batteria (pagina 12).

1

Montaggio del caricabatterie (opzionale)

Non occorrono parti

Procedura

Se lo desiderate, montate il caricabatterie saldamente su una parete, utilizzando i fori per il montaggio a parete sul retro del caricabatterie.

Montatelo al chiuso (in un garage o un altro luogo asciutto), vicino a una presa di alimentazione e fuori dalla portata dei bambini.

Fate riferimento a Figura 1 per assistenza nel montaggio del caricabatterie.

Nota: Fate scorrere e ruotate il caricabatterie sulla bulloneria correttamente posizionata per fissarlo in posizione (bulloneria non inclusa).

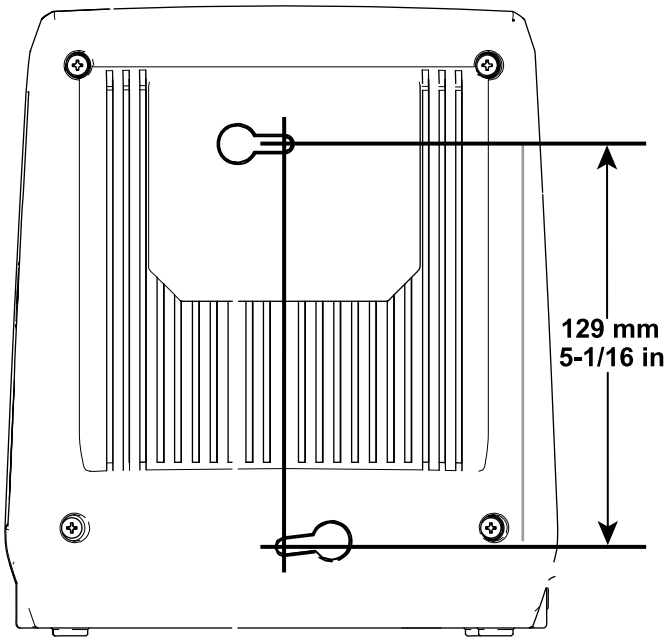

Figura 1

2

Apertura dell'impugnatura

Non occorrono parti

Procedura

1. Aprite l'impugnatura (A di Figura 2).
2. Tenete premuto il pulsante di bloccaggio sull'albero superiore, allineate il pulsante di bloccaggio con il foro scanalato sull'albero inferiore e fate scorrere insieme i 2 alberi. Una volta che il foro scanalato sull'albero inferiore ha superato il pulsante di bloccaggio, rilasciate il pulsante e fate scorrere l'albero inferiore nell'albero superiore fino a quando il decespugliatore non è all'altezza desiderata (B di Figura 2).

   Nota: Utilizzate il pulsante di bloccaggio solo per montaggio e smontaggio. Non c'è bisogno di utilizzare il pulsante per regolare l'impugnatura.
3. Serrate il connettore dell'albero inferiore per fissare l'impugnatura all'altezza desiderata (C di Figura 2).

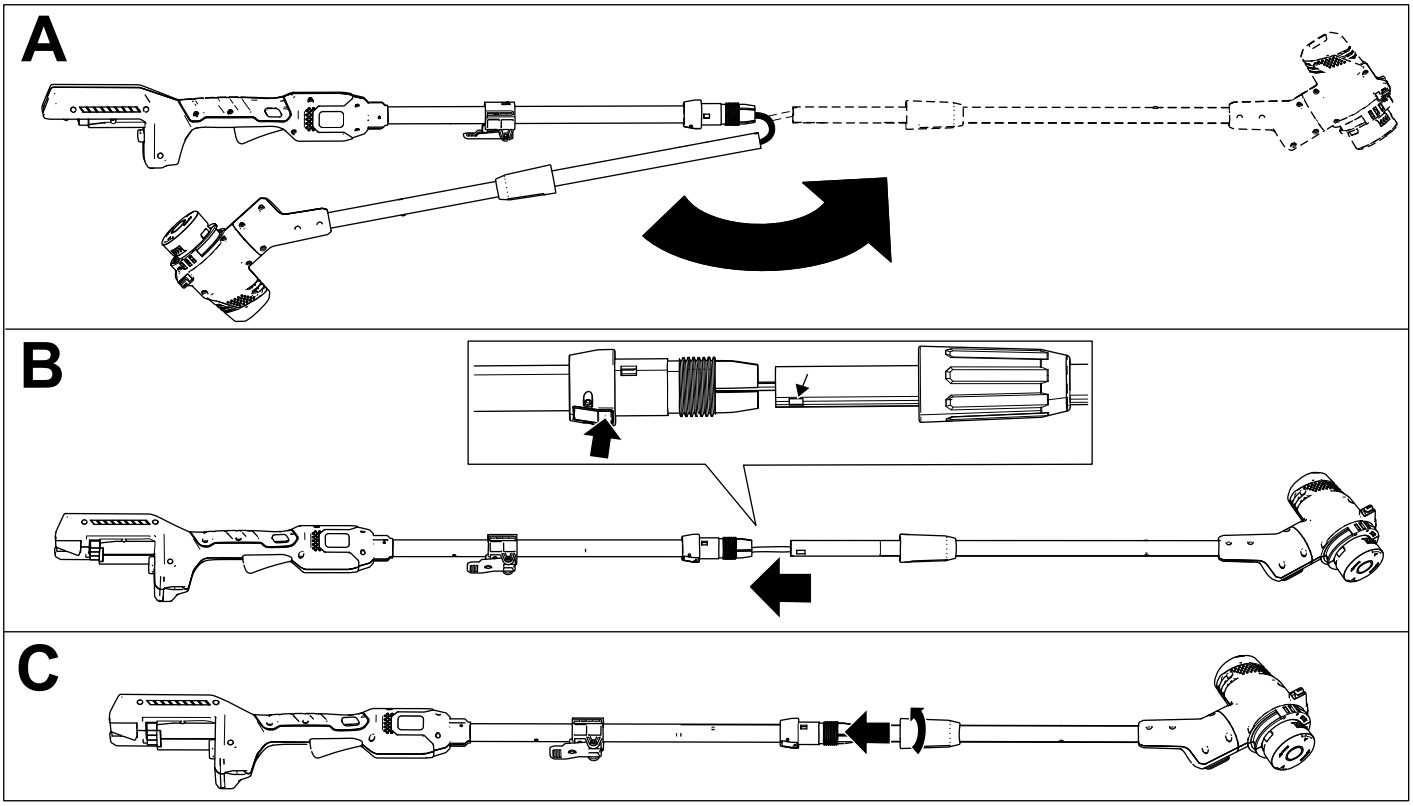

Figura 2

3

Montaggio dell'impugnatura ausiliaria

Parti necessarie per questa operazione:

1	Impugnatura ausiliaria

Procedura

1. Allineate la scanalatura lungo l'impugnatura con la scanalatura sull'impugnatura ausiliaria e fate scorrere l'impugnatura ausiliaria verso l'impugnatura del decespugliatore (A di Figura 3).
2. Fate scattare saldamente in posizione l'impugnatura (B di Figura 3).

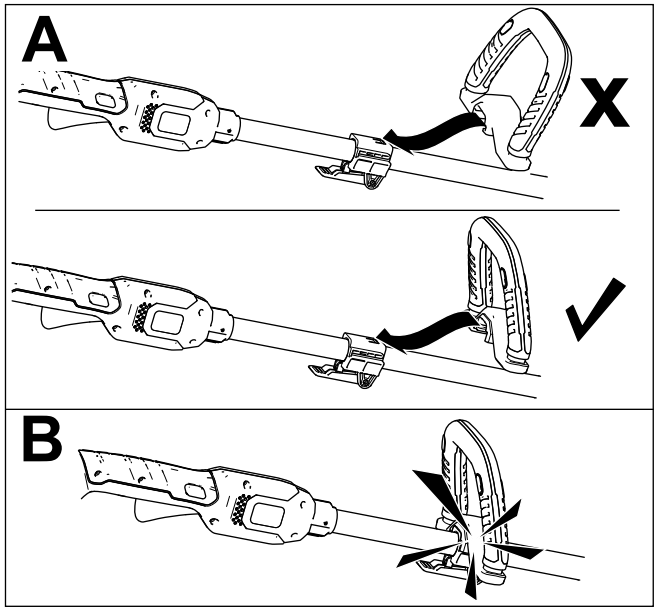

g195362

Figura 3

4

Montaggio della protezione

Parti necessarie per questa operazione:

1	Protezione
3	Vite con testa a croce Phillips

Procedura

1. Rimuovete le 3 viti Phillips fissate sulla protezione e fate scorrere la protezione sulla base del decespugliatore (A di Figura 4).
2. Fissate la protezione sulla base del decespugliatore con le 3 viti Phillips (B di Figura 4).

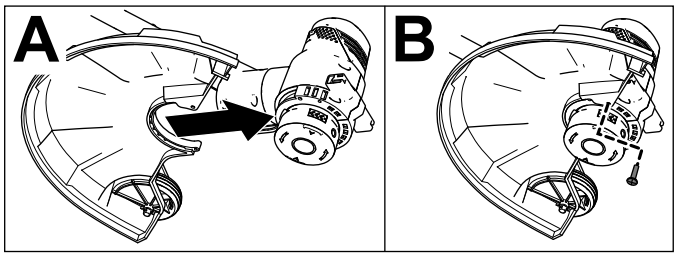

g195743

Figura 4

5

Montaggio della protezione dei bordi

Parti necessarie per questa operazione:

1	Protezione metallica dei bordi

Procedura

Allargate leggermente le estremità della protezione metallica dei bordi e inserite le estremità nei fori dell'alloggiamento del decespugliatore, come illustrato nella Figura 5.

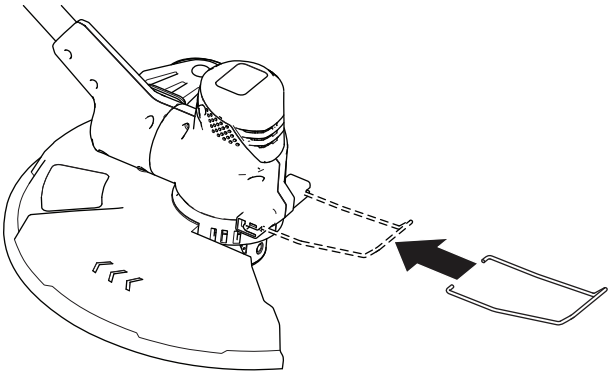

Figura 5

Quadro generale del prodotto

Specifiche

Pesi

Massa della macchina senza batteria	3,2 kg
Massa della macchina con batteria 88525	4,2 kg
Massa della macchina con batteria 88526	4,8 kg

Intervalli di temperatura idonei

Carica della batteria a	0 °C–40 °C
Utilizzo dei prodotti a	-15°C–60°C
Stoccaggio dei prodotti a	-15 °C–60 °C
Scollegate il caricabatterie se	Inferiore a 0 °C o superiore a 40 °C

*I tempi di ricarica aumenteranno se la ricarica non avviene all'interno di questo intervallo.

Stoccate l'utensile, la batteria e il caricabatterie in un luogo ben pulito e asciutto.

Funzionamento

Avviamento del decespugliatore

1. Assicuratevi che gli sfiati sul decespugliatore siano privi di polvere e detriti.

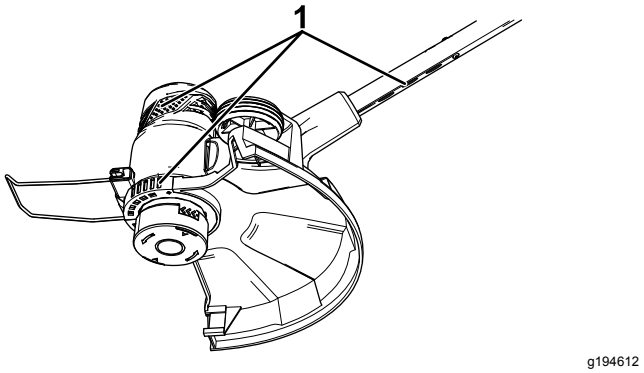

Figura 6

1. Aree di sfiato del decespugliatore

2. Allineate la cavità nel pacco batteria con la linguetta sull'alloggiamento dell'impugnatura (Figura 7).
3. Spingete il pacco batteria nell'impugnatura fino a quando la batteria non si blocca nel fermo (Figura 7).

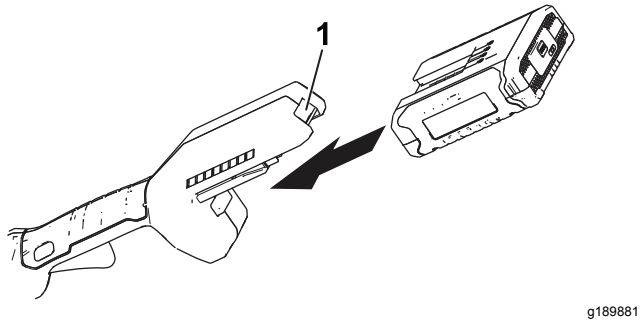

Figura 7

1. Fermo della batteria

4. Per avviare il decespugliatore, premete il pulsante di bloccaggio, poi schiacciate la levetta della velocità variabile (Figura 8).

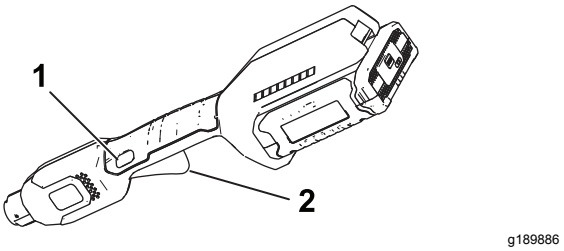

Figura 8

1. Pulsante di bloccaggio
2. Levetta della velocità variabile

Arresto del decespugliatore

Per arrestare il decespugliatore, lasciate andare la levetta di azionamento.

Quando il decespugliatore non è in uso o lo state trasportando verso o da un'area di lavoro, rimuovete il pacco batteria.

Rimozione del pacco batteria dal decespugliatore

Premete il fermo della batteria sulla macchina per rilasciare il pacco batteria e fate scorrere il pacco batteria fuori dalla macchina (Figura 9).

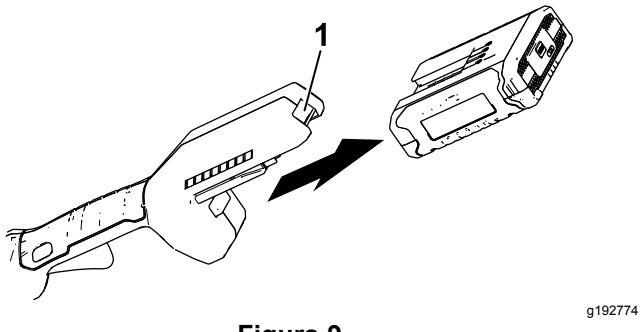

Figura 9

1. Fermo della batteria

Ricarica del pacco batteria

Importante: **Assicuratevi di leggere tutte le precauzioni di sicurezza.**

Importante: **Caricate il pacco batteria solo a temperature comprese all'interno dell'intervallo corretto; fate riferimento a Specifiche (pagina 10).**

Nota: In qualsiasi momento, premete il pulsante dell'indicatore di carica della batteria sul pacco batteria per visualizzare l'attuale stato di carica (indicatori LED).

1. Collegate il cavo di alimentazione corrispondente alla vostra presa nel caricabatterie.
2. Assicuratevi che gli sfiati sul pacco batteria siano privi di polvere e detriti.
3. Allineate la cavità nel pacco batteria (Figura 10) con la linguetta sul caricabatterie.

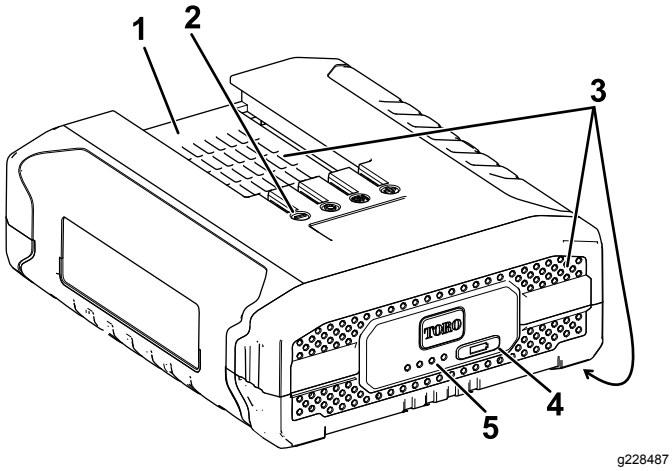

Figura 10

1. Cavità del pacco batteria
2. Terminali del pacco batteria
3. Aree di sfiato del pacco batteria
4. Pulsante dell'indicatore di carica della batteria
5. Indicatori LED (carica attuale)

4. Assicuratevi che gli sfiati sul caricabatterie siano privi di polvere e detriti.
5. Fate scorrere il pacco batteria nel caricabatteria fino a quando non è completamente in sede (Figura 11).

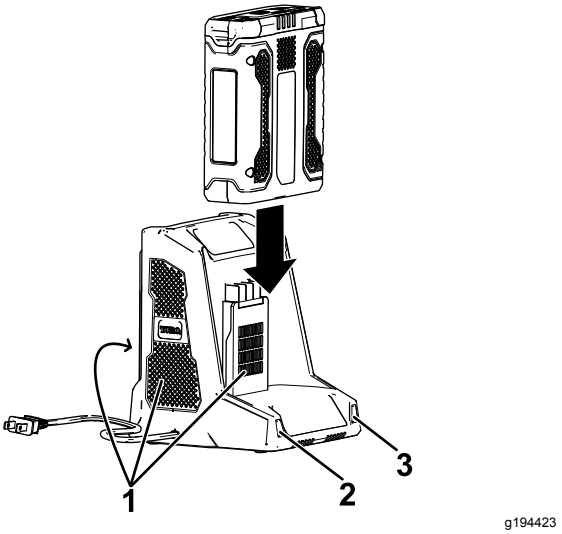

Figura 11

1. Aree di sfiato del caricabatterie
2. Spia di indicazione sinistra
3. Spia di indicazione destra

6. Per rimuovere il pacco batteria, fate scorrere la batteria all'indietro, fuori dal caricabatterie.
7. Fate riferimento alla seguente tabella per interpretare gli indicatori LED sul caricabatterie.

Spia sinistra	Spia destra	Indica:
Spegnimento	Rosso	Il caricabatterie è acceso; nessun pacco batteria inserito
Rosso	Rosso	Il pacco batteria è in carica
Verde	Rosso	Il pacco batteria è carico
Arancione	Rosso	Il pacco batteria è troppo caldo
Rosso lampeggiante	Rosso	Sostituite il pacco batteria

Avanzamento della linea

Nota: Il decespugliatore è dotato di una testa di alimentazione automatica.

1. Con il decespugliatore in funzione, rilasciate il grilletto dell'interruttore.
2. Attendete qualche secondo, poi premete il pulsante di bloccaggio e premete la levetta.

   Nota: La linea si estende di circa 6 mm con ciascun arresto e avviamento del decespugliatore fino a quando la linea non raggiunge la lunghezza della lama del deflettore dello sfalcio.
3. Riprendete il lavoro.

Avanzamento manuale della linea

Rimuovete la batteria dal decespugliatore, poi spingete il pulsante alla base del fermo della bobina tirando manualmente la linea del decespugliatore per far avanzare la linea.

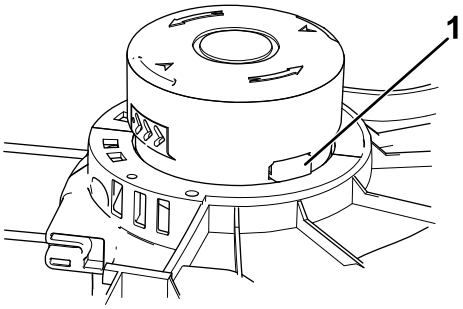

g203810

Figura 12

1. Pulsante

Regolazione dell'altezza dell'impugnatura

1. Allentate il connettore dell'albero inferiore (A di Figura 13).
2. Fate scorrere l'albero telescopico alla posizione che desiderate (B di Figura 13).

   Importante: **Non fate scorrere l'albero superiore sugli sfiati sull'albero inferiore e non rimuovete il paraurti in gomma.**
3. Serrate il connettore dell'impugnatura per fissare l'impugnatura (C di Figura 13).

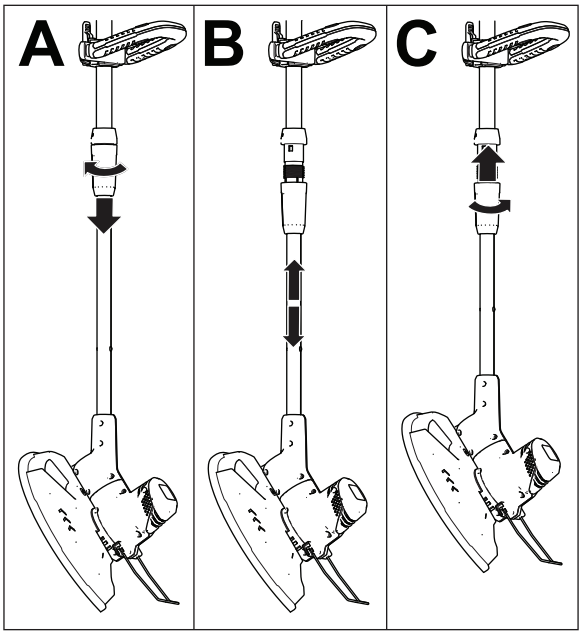

g189876

Figura 13

Regolazione dell'impugnatura ausiliaria

1. Rilasciate il fermo dell'impugnatura ausiliaria (A di Figura 14).
2. Fate scorrere verso l'alto o il basso l'impugnatura ausiliaria all'altezza desiderata (B di Figura 14).

   Importante: **Non rimuovete il paraurti in gomma.**
3. Chiudete il fermo dell'impugnatura ausiliaria per fissare l'impugnatura ausiliaria in posizione (C di Figura 14).

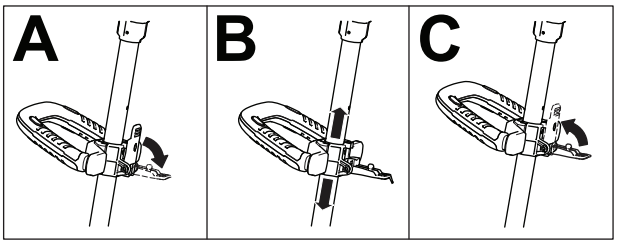

g189875

Figura 14

Rifinitura

g189888

Figura 15

Bordatura

Per utilizzare il decespugliatore come tagliabordi, fate riferimento ai seguenti passaggi:

1. Premete il pulsante di rotazione, ruotate la testa di 90° e assicuratevi che si blocchi in posizione (A di Figura 16).
2. Appoggiate il decespugliatore sulla ruota e avviate la rifinitura (B di Figura 16).

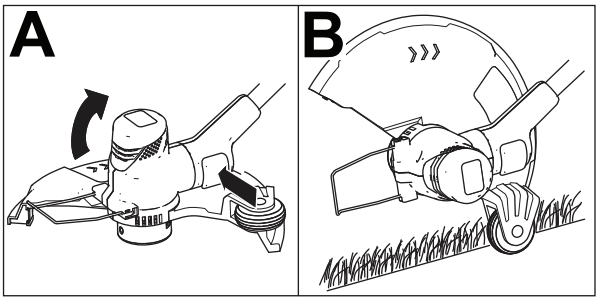

g189885

Figura 16

Suggerimenti

- Tenete il decespugliatore inclinato verso l'area da tagliare; è l'area di taglio migliore.
- Il decespugliatore taglia quando effettuate la passata da sinistra a destra. Questo evita che il decespugliatore scagli detriti verso di voi.
- Utilizzate la punta della stringa per il taglio; non forzate la testa della stringa sull'erba non tagliata.
- Le recinzioni a filo e gli steccati provocano un'ulteriore usura o persino la rottura della stringa di taglio. I muri in pietra e mattoni, i cordoli e il legno possono usurare rapidamente la stringa di taglio.
- Evitate alberi e arbusti. Corteccia degli alberi, modanature del legno, rivestimenti e pali da recinzione possono essere facilmente danneggiati dalle stringhe di taglio.

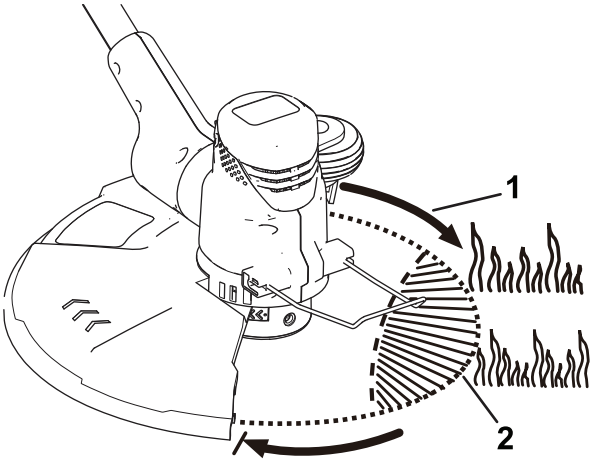

g189887

Figura 17

1. Direzione di rotazione
2. Percorso della stringa

Manutenzione

Dopo ogni utilizzo del decespugliatore, completate quanto segue:

1. Rimuovete la batteria dal decespugliatore.
2. Pulite il decespugliatore con un panno umido. Non lavate il decespugliatore con un flessibile da giardino e non immergetelo in acqua.

⚠ ATTENZIONE

La lama di taglio della linea sul deflettore è affilata e può tagliarvi.

Non utilizzate le mani per pulire lo schermo e la lama del deflettore.

3. Pulite o raschiate l'area della testa di taglio ogni volta che si verifica un accumulo di detriti.
4. Controllate e serrate tutti i dispositivi di fissaggio. Nel caso in cui una parte sia danneggiata o persa, riparatela o sostituitela.
5. Pulite i detriti dalle prese d'aria e di scarico sull'alloggiamento del motore per impedire il surriscaldamento del motore.

Sostituzione della bobina

Utilizzate solo una stringa monofilamento del diametro di 2 mm. Utilizzate una stringa di ricambio del produttore originale per le migliori prestazioni (n. cat. Toro 88545TE).

Importante: **L'utilizzo di una stringa dal diametro superiore può far sì che il motore si surriscaldi e subisca un guasto.**

1. Rimuovete la batteria
2. Spingete le alette sul lato del coperchio di fissaggio della bobina (Figura 17).

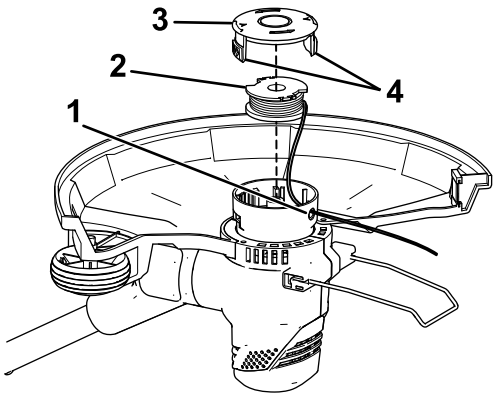

g194053

Figura 18

1. Occhiello
2. Bobina
3. Coperchio di fissaggio della bobina
4. Linguette
5. Lama di taglio della linea

3. Tirate il coperchio di fissaggio della bobina verso l'alto per rimuoverlo e rimuovere anche la bobina.
4. Montate la nuova bobina in modo che la stringa si allinei con l'occhiello nella testa della stringa. Infilate la stringa nell'occhiello.
5. Verificate che l'estremità della stringa si estenda di circa 152 mm oltre la scanalatura.
6. Tirate la stringa che si estende dalla testa della stringa, in modo che la stringa venga rilasciata dalla scanalatura nella bobina.
7. Montate il fermo della bobina premendo le alette nelle scanalature e spingendo verso il basso fino a quando il fermo della bobina non scatta in posizione.

Sostituzione della stringa

1. Rimuovete la batteria
2. Rimuovete la bobina; fate riferimento a Sostituzione della bobina (pagina 15).

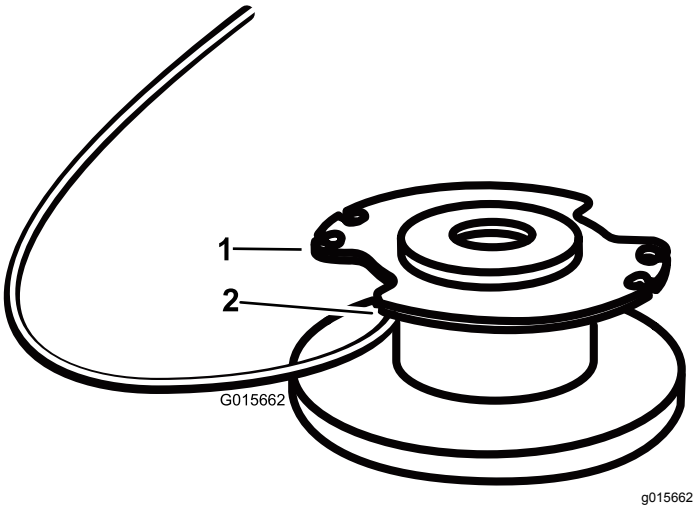

Figura 19

1. Bobina
2. Foro di ancoraggio
3. Parte superiore della bobina

Nota: Rimuovete eventuali stringhe usate rimaste sulla bobina.

3. La bobina accetta circa 3,9 m di stringa. **Utilizzate solo una stringa monofilamento del diametro di 2 mm.**

   Nota: Non utilizzate nessun altro calibro o tipo di stringa, dal momento che potrebbe danneggiare il decespugliatore.

4. Inserite la stringa nel foro di ancoraggio (Figura 19). Avvolgete la stringa sulla bobina nella direzione indicata dalle frecce sulla bobina.
5. Posizionate la stringa nella scanalatura sulla flangia della bobina superiore, lasciando circa 152 mm estesi oltre la scanalatura.

   Nota: Non riempite eccessivamente. Dopo aver riavvolto la stringa, devono esserci almeno 6 mm tra la stringa riavvolta e il bordo esterno della bobina.

6. Riposizionate la bobina e il relativo fermo; fate riferimento a Sostituzione della bobina (pagina 15).

Stoccaggio

Importante: **Stoccate l'utensile, il pacco batteria e il caricabatterie solo a temperature comprese all'interno dell'intervallo opportuno; fate riferimento a Specifiche (pagina 10).**

Importante: **Se stoccate l'utensile per un anno o più, rimuovete il pacco batteria dall'utensile e caricatelo fino a quando 2 o 3 indicatori LED non diventano blu sulla batteria. Non stoccate una batteria completamente carica o completamente scarica. Quando dovete utilizzare di nuovo l'utensile, caricate il pacco batteria fino a quando la spia di indicazione sinistra non diventa verde sul caricabatterie o quando tutti e 4 gli indicatori LED non diventano blu sulla batteria.**

- Scollegate il prodotto dall'alimentazione (ovvero, rimuovete la spina dall'alimentazione o dal pacco batteria) e controllate per escludere eventuali danni dopo l'uso.
- Ripulite il prodotto da tutti i materiali estranei.
- Quando non in uso, rimessate l'utensile, il pacco batteria e il caricabatterie fuori dalla portata dei bambini.
- Tenete utensile, pacco batteria e caricabatterie lontano da agenti corrosivi, come sostanze chimiche per il giardino e sali di sbrinamento.
- Per ridurre il rischio di gravi lesioni personali, non stoccate il pacco batteria all'aperto o all'interno di veicoli.
- Stoccate l'utensile, la batteria e il caricabatterie in un luogo ben pulito e asciutto.

Preparazione del pacco batteria per il riciclaggio

Importante: **Al momento della rimozione, coprite i terminali del pacco batteria con nastro adesivo per servizio pesante. Non tentate di distruggere o smontare il pacco batteria o di rimuoverne i componenti. Riciclate o smaltite correttamente i pacchi batteria agli ioni di litio presso un centro di riciclaggio per batterie.**

RECYCLE RBRC Li-ion 1.800.822.8837	Per maggiori informazioni sul riciclaggio dei pacchi batterie agli ioni di litio e per individuare la struttura per il riciclaggio delle batterie più vicina a voi, visitate il sito www.Call2Recycle.org (solo Stati Uniti e Canada). Se la vostra sede si trova al di fuori di Stati Uniti e Canada, contattate il vostro distributore Toro autorizzato.

Localizzazione guasti

Effettuate solo i passaggi descritti in queste istruzioni. Tutti i successivi interventi di ispezione, manutenzione e riparazione devono essere effettuati da un centro assistenza autorizzato o da uno specialista analogamente qualificato se non siete in grado di risolvere il problema da soli.

Problema	Possibile causa	Rimedio
L'utensile non si avvia.	1. La batteria non è completamente installata nell'utensile. 2. Il pacco batteria non è carico. 3. Il pacco batteria è danneggiato. 4. L'utensile presenta un altro problema elettrico.	1. Rimuovete e poi riposizionate la batteria nell'utensile, assicurandovi che sia completamente installata e fissata. 2. Rimuovete il pacco batteria dall'utensile e caricatelo. 3. Sostituite il pacco batteria. 4. Contattate un centro assistenza autorizzato.
L'utensile non raggiunge la massima potenza.	1. La capacità di carica del pacco batteria è troppo bassa. 2. Gli sfiati dell'aria sono bloccati.	1. Rimuovete il pacco batteria dall'utensile e caricatelo completamente. 2. Pulite gli sfiati dell'aria.
L'utensile produce vibrazioni o rumore eccessivi.	1. Sono presenti detriti nell'area del tamburo sul decespugliatore. 2. La bobina non è avvolta correttamente.	1. Pulite eventuali detriti dall'area del tamburo. 2. Fate avanzare la linea utilizzando l'interruttore della levetta e/o rimuovete la linea sulla bobina e riavvolgete la bobina.
Il pacco batteria perde rapidamente la carica.	1. Il pacco batteria si trova al di sopra o al di sotto del corretto intervallo di temperature.	1. Spostate il pacco batteria in un luogo asciutto e in cui la temperatura sia compresa tra 0 °C e 40 °C.
Il caricabatterie non funziona.	1. Il caricabatterie si trova al di sopra o al di sotto del corretto intervallo di temperature. 2. La presa cui è collegato il caricabatterie non dà corrente.	1. Scollegate il caricabatterie e spostatelo in un luogo asciutto e in cui la temperatura sia compresa tra 0 °C e 40 °C. 2. Contattate il vostro elettricista qualificato per riparare la presa.
Il pacco batteria mostra solo 3 indicatori LED dopo qualche secondo di utilizzo di una batteria completamente carica.	1. Questo è normale.	1. Arrestate l'utensile e premete il pulsante dell'indicatore di carica della batteria, oppure rimuovete la batteria dall'utensile per visualizzare la carica effettiva della batteria.
Tutti e 4 gli indicatori LED lampeggiano sul pacco batteria dopo che avete premuto il pulsante dell'indicatore di carica della batteria sul pacco batteria e viene visualizzata la carica attuale (quando il pacco batteria non è in uso).	1. Il pacco batteria si trova al di sopra o al di sotto del corretto intervallo di temperature.	1. Spostate il pacco batteria in un luogo asciutto e in cui la temperatura sia compresa tra 0 °C e 40 °C.
Tutti e 4 gli indicatori LED lampeggiano sul pacco batteria dopo aver rilasciato la levetta (quando il pacco batteria è in uso).	1. Il pacco batteria si trova al di sopra o al di sotto del corretto intervallo di temperature.	1. Spostate il pacco batteria in un luogo asciutto e in cui la temperatura sia compresa tra 0 °C e 40 °C.
2 indicatori LED lampeggiano sul pacco batteria dopo che avete premuto il pulsante dell'indicatore di carica della batteria sul pacco batteria e viene visualizzata la carica attuale (quando il pacco batteria non è in uso).	1. C'è una differenza di tensione tra le celle nel pacco batteria.	1. Posizionate la batteria nel caricabatterie fino a quando non è completamente carica.
2 indicatori LED lampeggiano sul pacco batteria dopo aver rilasciato la levetta (quando il pacco batteria è in uso).	1. C'è una differenza di tensione tra le celle nel pacco batteria.	1. Posizionate la batteria nel caricabatterie fino a quando non è completamente carica.

Problema	Possibile causa	Rimedio
Un indicatore LED lampeggia sul pacco batteria.	1. Il pacco batteria è a bassa tensione.	1. Posizionate il pacco batteria nel caricabatterie.
La rimozione del pacco batteria dall'utensile è difficoltosa.	1. Il pacco batteria/utensile è nuovo o è presente corrosione nei terminali della batteria e/o i terminali dell'utensile.	1. Pulite i terminali sul pacco batteria e sull'utensile. Poi applicate del grasso dielettrico ai terminali della batteria; non utilizzate nessun altro tipo di lubrificante, dal momento che potrebbe danneggiare i terminali.

Note:

Informativa europea sulla privacy

Dati raccolti da Toro
Toro Warranty Company (Toro) rispetta la vostra privacy. Al fine di elaborare i reclami in garanzia e contattarvi in caso di richiamo di un prodotto, vi chiediamo di comunicarci determinati dati personali direttamente o tramite l'azienda o il rivenditore Toro in loco.

Il sistema di garanzia Toro è installato su server situati negli Stati Uniti, dove la legge sulla tutela della privacy può prevedere una protezione diversa da quella del vostro paese.

COMUNICANDOCI I VOSTRI DATI PERSONALI ACCONSENTITE ALLA LORO ELABORAZIONE COME INDICATO NELL'INFORMATIVA SULLA PRIVACY.

Utilizzo delle informazioni da parte di Toro
Toro può utilizzare i vostri dati personali per elaborare i reclami in garanzia e contattarvi in caso di richiamo di un prodotto e per qualsiasi altra comunicazione, nonché condividere i vostri dati con consociate, rivenditori e altri partner commerciali collegati a tali attività. Non venderemo i vostri dati personali ad altre aziende. Ci riserviamo il diritto di divulgare i dati personali a scopo di conformità con la legislazione applicabile e su richiesta delle autorità competenti, per il corretto funzionamento del sistema o per tutelare noi stessi o gli altri utenti.

Conservazione dei dati personali
Conserveremo i vostri dati personali finché saranno necessari per gli scopi previsti al momento della loro raccolta iniziale o per altri scopi legittimi (come la conformità normativa) o laddove richiesto dalla legislazione applicabile.

Impegno di Toro alla sicurezza dei dati personali
Adottiamo precauzioni ragionevoli per proteggere la sicurezza dei vostri dati personali, nonché misure atte a mantenere l'accuratezza e lo status corrente dei dati personali.

Accesso e correzione delle vostre informazioni personali
Per rivedere o correggere i vostri dati personali, contattateci via email all'indirizzo legal@toro.com.

Legislazione australiana relativa ai consumatori

I clienti australiani potranno reperire i dettagli concernenti la legislazione australiana relativa ai consumatori all'interno della confezione o presso il concessionario Toro in loco.