Form No. 3418-172 Rev C

Count on it.

Gebruikershandleiding

PowerPlex™ 40 V MAX standaard accu en lader

Modelnr.: 88525—Serienr.: 318000001 en hoger
Modelnr.: 88526—Serienr.: 318000001 en hoger
Modelnr.: 88527—Serienr.: 318000001 en hoger

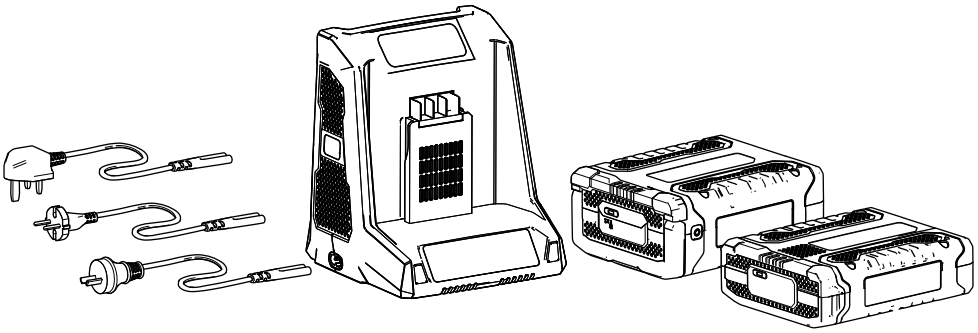

Registreer uw product op www.Toro.com.
Vertaling van de oorspronkelijke tekst (NL)

CE

3418-172 C

Inleiding

Deze accu en lader zijn bedoeld voor particulier gebruik. Acculader Model 88527 is alleen bedoeld voor het laden van accu's Model 88525 en 88526. De lader is niet bedoeld voor andere accu's.

Accu's Model 88525 en 88526 zijn alleen bedoeld voor gebruik met Power Plex™ producten.

Lees deze informatie zorgvuldig door, zodat u weet hoe u de machine op de juiste wijze moet gebruiken en onderhouden en om letsel en schade aan de machine te voorkomen. U bent verantwoordelijk voor het juiste en veilige gebruik van de machine.

U kunt op www.Toro.com rechtstreeks contact met Toro opnemen om informatie over producten en accessoires te verkrijgen, een verkoper te vinden, uw product te registreren of voor de volledige garantiedetails.

© 2018—The Toro® Company
8111 Lyndale Avenue South
Bloomington, MN 55420

U kunt contact met ons opnemen op www.Toro.com.
Gedrukt in China
Alle rechten voorbehouden

Veiligheid

BELANGRIJKE VEILIGHEIDS-AANWIJZINGEN – BEWAAR DEZE INSTRUCTIES ZORGVULDIG WORDEN OPGEVOLGD

BEWAAR DEZE AANWIJZINGEN – Dit handboek bevat belangrijke veiligheids- en bedieningsaanwijzingen voor accu's Model 88525/88526 en acculader Model 88527.

Lees voor gebruik van de acculader alle aanwijzingen en waarschuwingstekens op de acculader, accu en het product waar de accu in wordt gezet.

WAARSCHUWING – Om het risico op letsel te verlagen mogen accu's Model 88525 en 88526 alleen worden geladen met acculader Model 88527. Andere modellen accu kunnen exploderen en letsel en brand veroorzaken.

Dit toestel voldoet aan de eisen van Part 15 van de FCC regelgeving. Het gebruik valt onder de volgende voorwaarden: (1) Dit toestel mag niet leiden tot schadelijke storingen, en (2) dit toestel moet alle ontvangen storingen accepteren, waaronder storingen die leiden tot ongewenste werking.

Waarschuwing

- Gebruik de acculader alleen binnen.
- Probeer geen normale (niet-oplaadbare) batterijen op te laden.
- Controleer voor gebruik of de uitgangsspanning en stroom van de lader geschikt zijn voor de accu.
- Gebruik de lader niet zodat de uitgangspolariteit niet overeenkomt met de polariteit van de belasting.
- Als het netsnoer beschadigd is moet het, om gevaar te voorkomen, worden vervangen door de fabrikant, servicedealer of een andere deskundige.
- Maak de lader nooit open. Gebruik de lader niet als de behuizing beschadigd is.
- Trek de stekker uit het stopcontact voordat een accu wordt geplaatst of verwijderd.
- Dit toestel is geschikt voor gebruik door personen met fysieke, sensorische of verstandelijke beperkingen of een gebrek aan ervaring of kunde, indien zij onder toezicht staan of instructie ontvangen over het veilige gebruik van het toestel en zich bewust zijn van de gevaren.
- Kinderen mogen niet spelen met dit toestel.
- Kinderen mogen zonder toezicht dit toestel niet schoonmaken of onderhouden.

⚠ GEVAAR

Het aansluiten van de acculader op een stopcontact met een spanning anders dan 230 V kan leiden tot brand of een elektrische schok.

- **Sluit de acculader alleen aan op een 230 V stopcontact.**
- **Sluit een netsnoer, dat geschikt is voor uw stopcontacten, aan op de acculader.**

⚠ VOORZICHTIG

Bij verkeerd gebruik kan de accu brandgevaar of brandwonden door chemische stoffen veroorzaken.

- **Demonteer de accu niet.**
- **Verhit de accu niet boven 70 °C en verbrand deze niet.**
- **Vervang de accu alleen door een originele Toro-accu, het gebruik van een andere accu kan leiden tot brand of een explosie.**
- **Hou accu's buiten het bereik van kinderen en in de originele verpakking totdat ze worden gebruikt.**

⚠ VOORZICHTIG

Voer een oude accu direct af.

Lithium-ion-accu's moeten volgens de gepaste procedure worden gerecycled of afgevoerd naar het plaatselijke recyclingcentrum.

⚠ VOORZICHTIG

Oververhitting van een accu kan leiden tot brand en ernstige brandwonden.

Niet openen, verpletteren, verwarmen tot meer dan 70 °C of verbranden. Volg de instructies voor het recycleren van het accupak.

GEVAAR – OM HET RISICO OP BRAND OF EEN ELEKTRISCHE SCHOK TE VERMINDEREN MOETEN DEZE INSTRUCTIES ZORGVULDIG WORDEN OPGEVOLGD

Veiligheids- en instructiestickers

Veiligheidsstickers en veiligheidsinstructies zijn gemakkelijk zichtbaar voor de bestuurder en bevinden zich bij plaatsen waar gevaar kan ontstaan. Vervang alle beschadigde of ontbrekende veiligheidsstickers.

Symbool	Benaming/verklaring
	Klasse II
	Alleen voor gebruik binnenshuis
	Lees de handleiding voor gebruik
T5A	Zekering
	Juiste afvoer van dit product. Dit merkteken geeft aan dat deze acculader en accu in de EU niet met huishoudelijk afval mogen worden afgevoerd. Om een nadelige invloed op het milieu of de menselijke gezondheid te voorkomen door onjuiste afvoer moeten deze producten verantwoord worden afgevoerd om het duurzaam gebruik van grondstoffen te ondersteunen. Voor het retourneren van een gebruikt toestel kunt u gebruik maken van de daarvoor bedoelde systemen of het retourneren aan de leverancier waarbij het is gekocht. Zo kan het product milieuvriendelijk worden gerecycled.

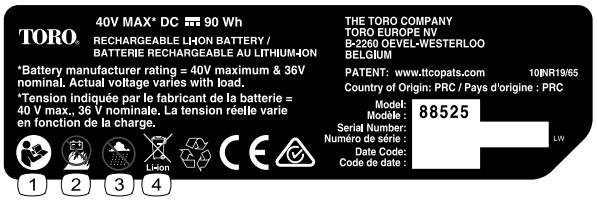

decal136-2499

136-2499

Model 88525

1. Lees de *Gebruikershandleiding*.
2. De accu niet verbranden.
3. Niet gebruiken in natte omgevingen.
4. Niet weggooien.

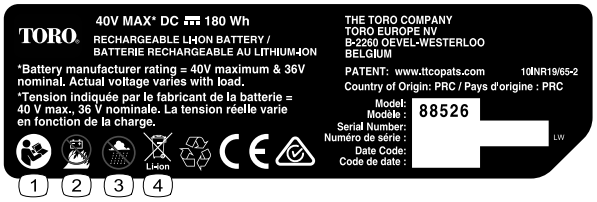

decal136-2500

136-2500

Model 88526

1. Lees de *Gebruikershandleiding*.
2. De accu niet verbranden.
3. Niet gebruiken in natte omgevingen.
4. Niet weggooien.

decal136-2501

136-2501

1. Niet weggooien.
2. Dubbel geïsoleerd
3. Huishoudelijk gebruik
4. Lees de *Gebruikershandleiding*.

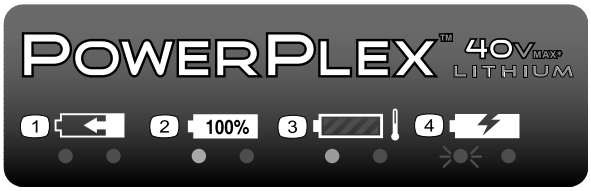

decal136-2504

136-2504

1. De accu wordt geladen.
2. De accu is volledig geladen.
3. De accu is te heet.
4. De accu moet worden vervangen.

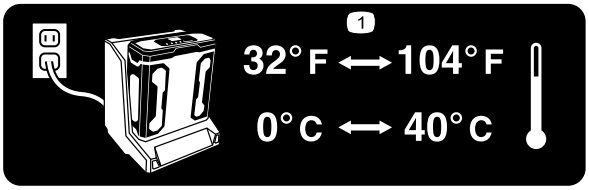

decal136-2539

136-2539

1. Laad de accu op een plaats waar het tussen 0 en 40 °C is.

Montage

De acculader ophangen (optioneel)

Indien gewenst: hang de acculader op de wand met gebruik van de ophangogen aan de achterkant van de acculader.

Hang deze binnenshuis op (b.v. in een garage of andere droge plek), bij een stopcontact, en buiten het bereik van kinderen.

Zie Figuur 1 voor informatie over het ophangen.

Opmerking: Schuif en draai de lader over de bevestigingsmiddelen om de lader op te hangen (bevestigingsmiddelen niet meegeleverd).

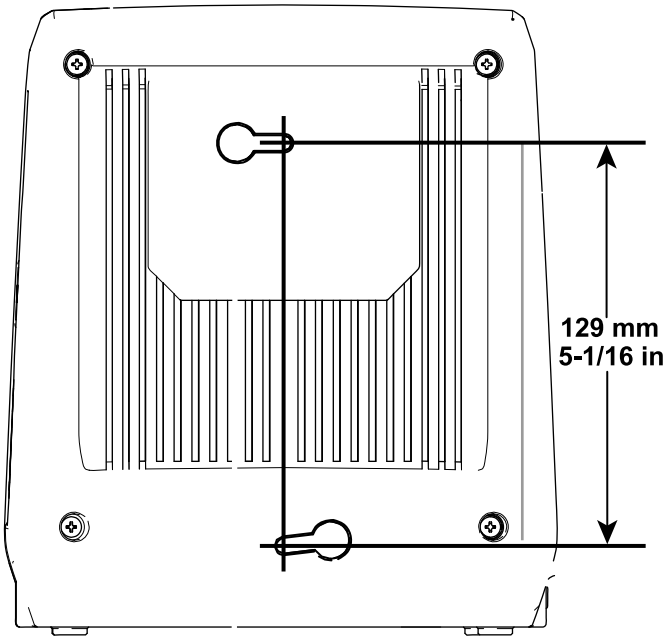

g194202

Figuur 1

Algemeen overzicht van de machine

Specificaties

Acculader

Model	**88527**
Type	40V MAX lithium-ion accu
Netspanning	240 V AC 50/60
Uitgang	41,8 V DC 2,5 A
Gewicht	1,0 kg

Accu

Model	**88525**	**88526**
Celspanning	3,6 V	3,6 V
Aantal cellen	10	20
Accuspanning	40 V maximaal, 36 V nominaal	
Accucapaciteit	2,5 Ah	5,0 Ah
Gewicht	1,0 kg	1,6 kg
Opgave van de accufabrikant: 40 V maximaal en 36 V nominaal. De werkelijke spanning hangt af van de belasting.		

Temperatuurbereik

Accu opladen bij	0 °C tot 40 °C
Producten gebruiken bij	-15 °C tot 60 °C
Producten bewaren bij	-15 °C tot 60 °C
Trek de lader uit het stopcontact bij	temperaturen onder 0 °C of boven 40 °C

*Het opladen zal langer duren als de omgevingstemperatuur buiten dit bereik valt.

Bewaar het apparaat, het accupack en de acculader op een afgesloten, schone en droge plaats.

Gebruiksaanwijzing

De accu opladen

Belangrijk: **De accu is niet volledig opgeladen bij aankoop. Voordat u het gereedschap voor het eerst gebruikt, plaatst u de accu in de lader en laat u deze opladen tot het LED-display aangeeft dat de accu opgeladen is. Zorg dat u alle veiligheidsvoorschriften hebt gelezen.**

Belangrijk: **Laad de accu alleen op binnen het aangegeven temperatuurbereik, zie Specificaties (bladz. 6)**

Opmerking: Om de ladingstoestand te controleren kunt u altijd op de ladingstoestand-knop op de accu drukken (LED-indicators).

1. Sluit een elektriciteitssnoer dat geschikt is voor uw stopcontacten aan op de acculader.
2. Verzeker dat de ventilatie-openingen van de accu niet verstopt zijn door stof en vervuiling.
3. Lijn de uitsparing in de accu (Figuur 2) uit met het uitsteeksel van de lader.

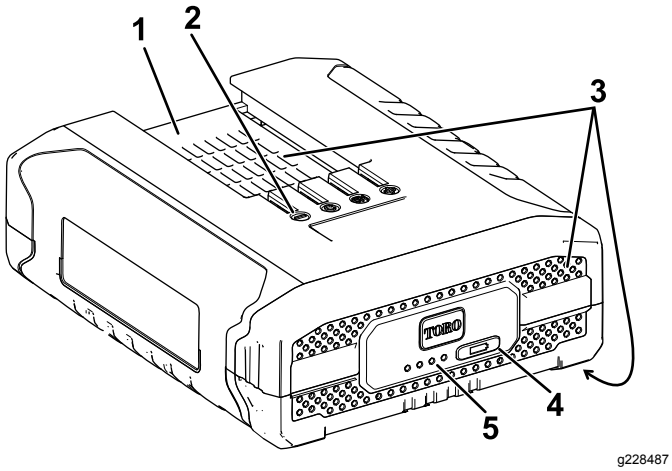

Figuur 2
Model 88525

1. Uitsparing in de accu
2. Contacten
3. Ventilatie-openingen
4. Ladingstoestand-knop
5. LED-indicators (ladingstoestand)

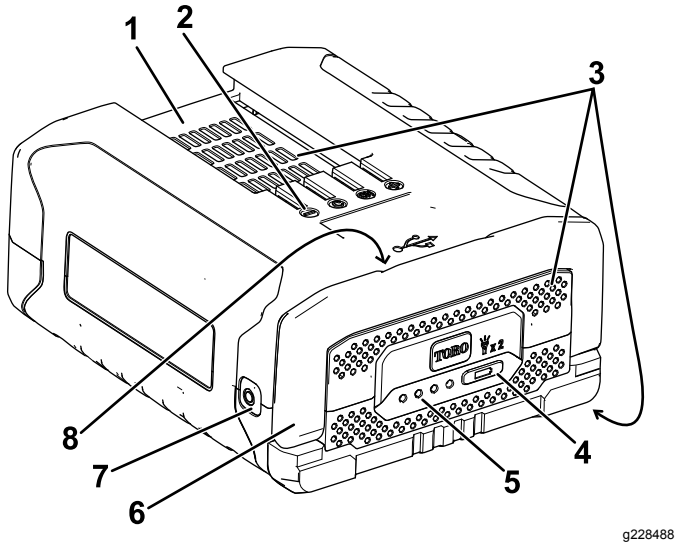

Figuur 3
Model 88526

1. Uitsparing in de accu
2. Contacten
3. Ventilatie-openingen
4. Ladingstoestand-knop
5. LED-indicators (ladingstoestand)
6. Handgreep
7. Lamp
8. USB-poort (niet getoond, onder de handgreep)

Opmerking: Druk de ladingstoestand-knop tweemaal snel in om de lamp in- of uit te schakelen (alleen bij accu Model 88526). De lamp schakelt automatisch uit na ongeveer 60 minuten.

Opmerking: De USB-poort is alleen bedoeld voor het opladen van de meeste kleine toestellen zoals een telefoon of tablet (alleen bij accu Model 88526).

4. Verzeker dat de ventilatie-openingen van de acculader niet verstopt zijn door stof en vervuiling.
5. Schuif de accu in de lader tot deze geheel op zijn plaats zit (Figuur 4).

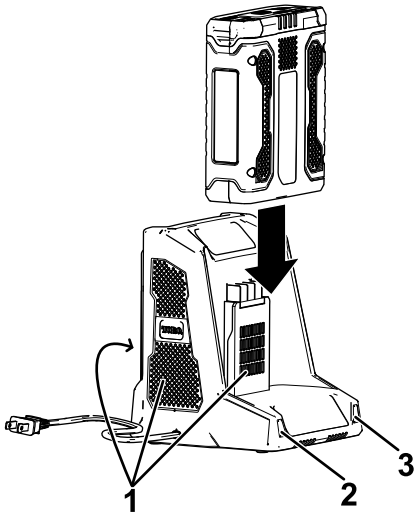

g194423

Figuur 4

1. Ventilatie-openingen
2. LED-indicator, links
3. LED-indicator, rechts

6. Verwijder de accu door deze uit de lader te schuiven.
7. De tabel geeft aan wat de LED-indicators op de acculader betekenen.

Indicator links	Indicator rechts	Betekenis:
Uit	Rood	Lader ingeschakeld, geen accu aanwezig
Rood	Rood	Accu wordt geladen
Groen	Rood	Accu is geladen
Oranje	Rood	Accu is te heet
Rood, knipperend	Rood	Vervang de accu

Plaatsen van de accu

Belangrijk: **Gebruik de accu alleen op binnen het aangegeven temperatuurbereik, zie Specificaties (bladz. 6).**

1. Verzeker dat de ventilatie-openingen van de accu niet verstopt zijn door stof en vervuiling.
2. Lijn de uitsparing in de accu uit met het uitsteeksel van het gereedschap.
3. Neem de handgreep vast.
4. Duw de accu op het gereedschap tot de accu op zijn plaats klikt (Figuur 5).

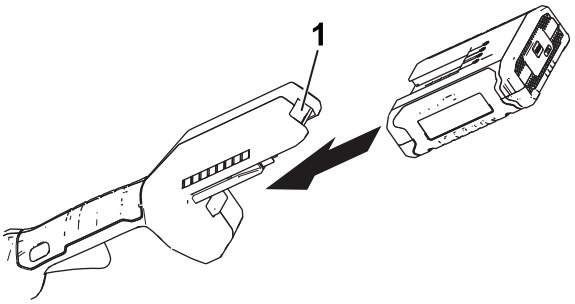

g189881

Figuur 5

(Trimmer getoond als voorbeeld)

1. Accuvergrendeling

Verwijderen van de accu

Druk op de accuvergrendeling van het gereedschap om de accu te ontgrendelen, schuif de accu dan uit het gereedschap (Figuur 6).

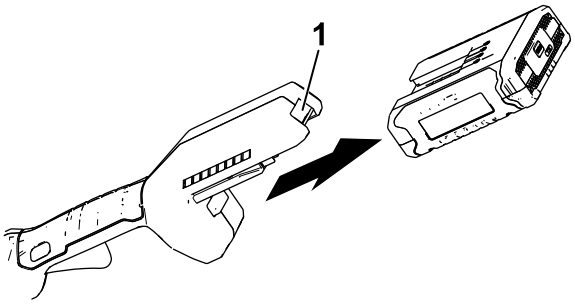

g192774

Figuur 6

(Trimmer getoond als voorbeeld)

1. Accuvergrendeling

Onderhoud

Onder normale omstandigheden is er geen onderhoud of service noodzakelijk.

Het oppervlak kan met een schone doek worden gereinigd.

Demonteer het toestel niet. Neem bij defecten of schade contact op met een erkende servicedealer.

Opbergen

Belangrijk: **Berg het gereedschap, de accu en de lader alleen op binnen het aangegeven temperatuurbereik, zie Specificaties (bladz. 6).**

Belangrijk: **Als u het gereedschap een jaar of langer opbergt verwijder de accu dan uit het gereedschap en laad de accu op tot er 2 of 3 LED-indicators op de accu blauw oplichten. Berg de accu niet geheel geladen of geheel ontladen op. Wanneer u het gereedschap weer nodig hebt, laad u de accu op totdat de indicator links op de lader groen oplicht of alle 4 de LED-indicators op de accu blauw oplichten.**

- Na gebruik moet het product van de voeding worden afgekoppeld door de stekker uit de voeding of de accu te trekken, en moet het op schade worden gecontroleerd.
- Verwijder al het vuil van het product.
- Als het gereedschap, de accu en acculader niet in gebruik zijn moeten deze buiten bereik van kinderen worden opgeborgen.
- Hou het gereedschap, de accu en acculader uit de buurt van corrosieve materialen zoals chemische middelen voor in de tuin en straatzout.
- Om het risico op ernstig lichamelijk letsel te verkleinen mag u de accu niet buiten of in een voertuig opbergen.
- Bewaar het apparaat, het accupack en de acculader op een afgesloten, schone en droge plaats.

Het accu klaarmaken voor recycling

Belangrijk: **Neem de accu van het gereedschap en bedek de contacten met stevig plakband. Probeer niet om het accu te vernietigen of te demonteren, of onderdelen ervan te verwijderen. Lithium-ion-accu's moeten volgens de gepaste procedure worden gerecycled of afgevoerd naar het plaatselijke recyclingcenter.**

RECYCLE RBRC Li-ion 1.800.822.8837	Voor meer informatie over het recycleren van lithium-ion accu's en om de dichtsbijzijnde recyclingvoorziening voor accu's te vinden, ga naar www.Call2Recycle.org (enkel VS en Canada). Neem contact op met uw erkende Toro dealer als u zich buiten de VS of Canada bevindt.

Problemen, oorzaak en remedie

Voer alleen de hieronder genoemde handelingen uit. Indien u het probleem zelf niet kunt oplossen moeten de verdere inspectie, onderhoud en reparaties moeten worden uitgevoerd door een geautoriseerd service-centrum of een vergelijkbare specialist.

Probleem	Mogelijke oorzaak	Remedie
De lamp schakelt niet in (alleen op accu Model 88526).	1. De accu zit op de lader. 2. De accu is boven of onder het geschikte temperatuurgebied. 3. De accu heeft een lage spanning.	1. Verwijder de accu van de lader. 2. Verplaats het accupack naar een locatie waar het droog is en de temperatuur tussen 0 en 40 °C ligt. 3. Plaats de accu op de lader.
De USB-poort werkt niet (alleen op accu Model 88526).	1. De accu zit op de lader. 2. De accu is boven of onder het geschikte temperatuurgebied. 3. De accu heeft een lage spanning. 4. De USB-poort is niet geschikt voor alle kleine elektronische toestellen.	1. Verwijder de accu van de lader. 2. Verplaats het accupack naar een locatie waar het droog is en de temperatuur tussen 0 en 40 °C ligt. 3. Plaats de accu op de lader. 4. Gebruik de USB-poort om allerlei kleine elektronische toestellen op te laden.
De accu verliest snel de lading.	1. De accu is boven of onder het geschikte temperatuurgebied.	1. Verplaats het accupack naar een locatie waar het droog is en de temperatuur tussen 0 en 40 °C ligt.
De acculader werkt niet.	1. De acculader is boven of onder het geschikte temperatuurgebied. 2. Er staat geen stroom op het stopcontact waar de acculader op is aangesloten.	1. Koppel de acculader af en verplaats deze naar een locatie waar het droog is en de temperatuur tussen 0 en 40 °C ligt. 2. Laat een deskundige elektricien het stopcontact repareren.
Het gereedschap loopt niet of niet continu.	1. De draden van de accu zijn vochtig. 2. De accu is niet volledig in het gereedschap geplaatst.	1. Laat de accu drogen of maak deze droog met een doek. 2. Verwijder de accu en plaats deze opnieuw, verzeker dat de accu goed op zijn plaats zit en vergrendeld is.
Nadat een volledig geladen accu enkele seconden gebruikt is lichten er maar 3 LED-indicators van de accu op.	1. Dit is normaal.	1. Stop het gereedschap en druk dan op de ladingstoestand-knop, of neem de accu uit het gereedschap om de werkelijke ladingstoestand te zien.
Alle 4 LED-indicators van de accu knipperen als u de ladingstoestand-knop van de accu indrukt en de huidige ladingstoestand getoond wordt (terwijl de accu niet in gebruik is).	1. De accu is boven of onder het geschikte temperatuurgebied.	1. Verplaats het accupack naar een locatie waar het droog is en de temperatuur tussen 0 en 40 °C ligt.
Alle 4 LED-indicators van de accu knipperen nadat u de trekker loslaat (terwijl de accu in gebruik is).	1. De accu is boven of onder het geschikte temperatuurgebied.	1. Verplaats het accupack naar een locatie waar het droog is en de temperatuur tussen 0 en 40 °C ligt.
2 LED-indicators van de accu knipperen als u de ladingstoestand-knop van de accu indrukt en de huidige ladingstoestand getoond wordt (terwijl de accu niet in gebruik is).	1. De cellen in de accu hebben verschillende spanningen.	1. Plaats de accu in de lader tot deze volledig is geladen.
2 LED-indicators van de accu knipperen nadat u de trekker loslaat (terwijl de accu in gebruik is).	1. De cellen in de accu hebben verschillende spanningen.	1. Plaats de accu in de lader tot deze volledig is geladen.

Probleem	Mogelijke oorzaak	Remedie
1 LED van de accu knippert.	1. De accu heeft een lage spanning.	1. Plaats de accu op de lader.
Het is moeilijk om de accu van het gereedschap te verwijderen.	1. De accu of het gereedschap is nieuw, of er is corrosie van de accucontacten, en/of de contacten van het gereedschap.	1. Maak de contacten van de accu en het gereedschap schoon. Breng dan diëlektrisch vet aan op de contacten. Gebruik geen andere soort vet, dat kan de contacten beschadigen.

Privacyverklaring voor Europa

De informatie die Toro verzamelt
Toro Warranty Company (Toro) respecteert uw privacy. Om uw aanspraak op garantie te behandelen en contact met u op te nemen in het geval van een terugroepactie vragen wij om bepaalde persoonlijke informatie, hetzij direct of via uw lokale Toro dealer.

Het Toro garantiesysteem wordt gehost op servers in de Verenigde Staten, waar de privacywet mogelijk niet dezelfde bescherming biedt als in uw land.

DOOR UW PERSOONLIJKE GEGEVENS MET ONS TE DELEN STEMT U IN MET DE VERWERKING VAN UW PERSOONSGEGEVENS ZOALS BESCHREVEN IN DEZE PRIVACYVERKLARING.

Hoe Toro informatie gebruikt
Toro kan uw persoonsgegevens gebruiken om uw aanspraak op garantie te behandelen, contact met u op te nemen in het geval van een terugroepactie, of voor een ander doeleinde waarvan we u op de hoogte brengen. Toro kan uw informatie delen met zijn afdelingen, dealers of andere zakenpartners in verband met deze activiteiten. We verkopen uw persoonsgegevens niet aan andere bedrijven. We behouden ons het recht voor om persoonsgegevens te delen teneinde te voldoen aan geldende wetten en verzoeken van de aangewezen autoriteiten, opdat wij onze systemen naar behoren kunnen gebruiken of met het oog op onze eigen bescherming of die van andere gebruikers.

Behoud van uw persoonlijke informatie
Wij bewaren uw persoonsgegevens zo lang als nodig is voor de doeleinden waarvoor ze oorspronkelijk werden verzameld of voor andere legitieme doeleinden (zoals naleving van voorschriften), of zo lang als vereist is door de van toepassing zijnde wet.

Toro's engagement voor de bescherming van uw persoonlijke informatie
Wij nemen redelijke voorzorgen om uw persoonlijke informatie te beschermen. We proberen bovendien de nauwkeurigheid en geldigheid van persoonlijke gegevens te waarborgen.

Toegang tot en aanpassing van uw persoonlijke gegevens
Als u toegang wenst tot uw persoonlijke gegevens of deze wilt aanpassen, gelieve dan een e-mail te sturen naar legal@toro.com.

Australische consumentenwet

Australische klanten kunnen voor informatie over de Australische consumentenwet (Australian Consumer Law) terecht bij de lokale Toro distributeur of ze kunnen deze informatie in de doos vinden.