Form No. 3418-175 Rev C

TORO®

Count on it.

Bruksanvisning

PowerPlex™ 40V MAX standardbatteripaket/-batteriladdare

Modellnr 88525—Serienr 318000001 och högre
Modellnr 88526—Serienr 318000001 och högre
Modellnr 88527—Serienr 318000001 och högre

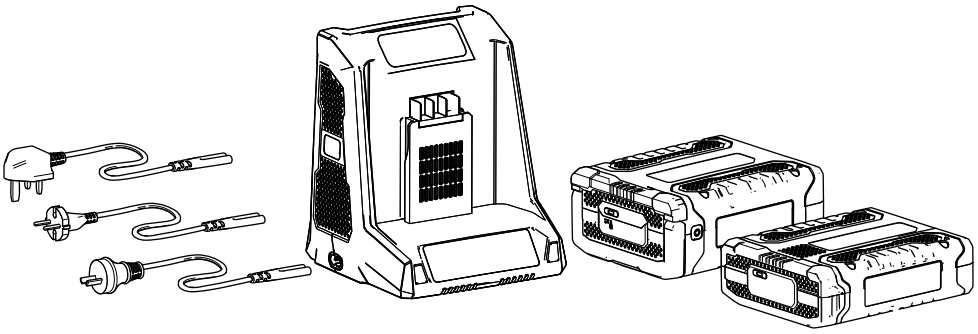

Registrera din produkt på www.Toro.com.
Översättning av originalet (SV)

CE

3418-175 C

Introduktion

Batteripaketet/laddaren är avsedda att användas av privatkunder. Batteriladdare modell 88527 är endast avsedd att ladda batteripaket av modellerna 88525 och 88526. Den är inte utformad att ladda andra batterier.

Batteripaketet av modellerna 88525 och 88526 är endast avsedda att användas i Power Plex™-produkter.

Läs denna information noga så att du lär dig att använda och underhålla produkten på rätt sätt, och för att undvika person- och produktskador. Du är ansvarig för att produkten används på ett riktigt och säkert sätt.

Kontakta gärna Toro direkt på www.Toro.com för att få information om produkter och tillbehör, få hjälp med att hitta en återförsäljare, få all information om garantin eller för att registrera din produkt.

Säkerhet

VIKTIGA SÄKERHETS-ANVISNINGAR – SPARA ELEKTRISKA STÖTAR.

SPARA DESSA ANVISNINGAR – Handboken innehåller viktiga säkerhetsföreskrifter och driftsanvisningar för batteripaketen modell 88525/88526 och batteriladdaren modell 88527.

Läs alla anvisningar och varningsmarkeringar på batteriladdaren, batteripaketet och produkten som använder batteripaketet innan du använder batteriladdaren.

VAR FÖRSIKTIG – för att minska risken för personskada ska batteripaketet av modellerna 88525 och 88526 endast laddas med batteriladdare av modell 88527. Andra typer av batteripaket kan brista och leda till personskador och skador på egendom.

Denna apparat uppfyller FCC-förordningarna, del 15. Följande två villkor ställs för driften: (1) enheten får inte orsaka störningar och (2) enheten måste tåla alla störningar som den kan utsättas för, inklusive störningar som kan orsaka oavsiktlig användning.

Varning

- Använd endast batteriladdaren inomhus.
- Försök inte ladda icke-laddningsbara batterier.
- Kontrollera innan användning om den utgående spänningen och batteriladdarens kraftförsörjning är lämplig för att ladda batteripaketet.
- Använd inte laddaren om den utgående polariteten inte matchar belastningspolariteten.
- Om strömsladden är skadad ska den bytas av tillverkaren eller dess servicetekniker, eller en liknande kvalificerad person för att förhindra skador.
- Öppna inte höljet under några omständigheter. Använd inte adaptern om höljet är skadat.
- Koppla bort strömkällan innan batteriet ansluts eller kopplas bort.
- Denna apparat kan användas av personer med nedsatt fysisk, sensorisk eller mental förmåga eller brist på erfarenhet och kunskap, om det sker under uppsikt eller om de instrueras om säker användning av apparaten och förstår de faror som är inblandade.
- Barn får inte leka med verktyget.
- Barn får inte rengöra eller utföra service på verktyget utan uppsikt.

© 2018—The Toro® Company
8111 Lyndale Avenue South
Bloomington, MN 55420

Kontakta oss på www.Toro.com.
Tryckt i Kina
Med ensamrätt

⚠ FARA

Om batteriladdaren ansluts till ett uttag som inte är 240 V kan det leda till brand eller elektriska stötar.

- **Anslut inte batteriladdaren till ett uttag med annan spänning än 240 V.**
- **Sätt i en elsladd som passar dina vägguttag i batteriladdaren.**

⚠ VAR FÖRSIKTIG

Batteripaketet kan medföra en brandrisk eller risk för brännskada från kemikalier om det hanteras fel.

- **Ta inte isär batteripaketet.**
- **Värm inte upp batteripaketet över 70 °C eller elda upp det.**
- **Ersätt enbart batteripaketet med ett äkta Toro-batteripaket. Om ett annat batteripaket används kan det leda till brand eller explosion.**
- **Förvara batteripaket utom räckhåll för barn och i originalförpackningen tills de ska användas.**

⚠ VAR FÖRSIKTIG

Kassera ett använt batteripaket omedelbart.

Kassera litiumjonbatterier på en återvinningsstation som är avsedd för batteriåtervinning.

⚠ VAR FÖRSIKTIG

Överhettning av ett batteripaket kan orsaka eldsvådor och allvarliga brännskador.

Öppna inte, krossa, värm upp till över 70 °C eller elda upp. Följ anvisningarna för återvinning av batteripaketet.

FARA – FÖLJ DESSA ANVISNINGAR NOGGRANT FÖR ATT MINSKA RISKEN FÖR BRAND ELLER ELEKTRISKA STÖTAR.

Säkerhets- och instruktionsdekaler

Säkerhetsdekalerna och -anvisningarna är fullt synliga för föraren och finns nära alla potentiella farozoner. Ersätt dekaler som har skadats eller saknas.

Symbol	Beteckning/förklaring
	Klass II
	Endast för användning inomhus
	Läs instruktionerna innan laddning
T5A	Strömsäkring
	Korrekt kassering av denna produkt Denna märkning anger att batteriladdaren och batteripaketet inte får kasseras bland de vanliga hushållssoporna inom EU. Återvinn produkterna på ett ansvarsfullt sätt för att främja hållbar återanvändning av materiella resurser och förhindra eventuell skada på miljön eller människors hälsa till följd av okontrollerad avfallshantering. Om du vill returnera den använda enheten kan du använda retur- och insamlingssystemet eller kontakta den återförsäljare där produkten inköptes. De kan ta hand om produkten för miljövänlig återvinning.

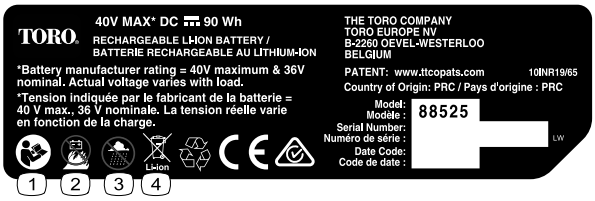

decal136-2499

136-2499

Modell 88525

1. Läs *bruksanvisningen*.
2. Batteriet får inte brännas.
3. Använd inte maskinen i våta förhållanden.
4. Kasta inte bort dem.

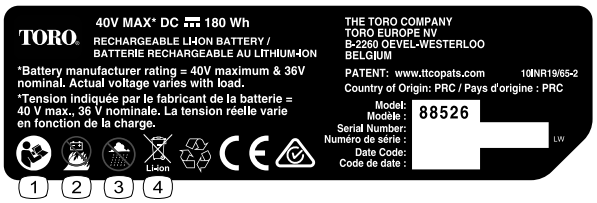

decal136-2500

136-2500

Modell 88526

1. Läs *bruksanvisningen*.
2. Batteriet får inte brännas.
3. Använd inte maskinen i våta förhållanden.
4. Kasta inte bort dem.

decal136-2501

136-2501

1. Kasta inte bort dem.
2. Dubbelisolerad
3. Bostad
4. Läs *bruksanvisningen*.

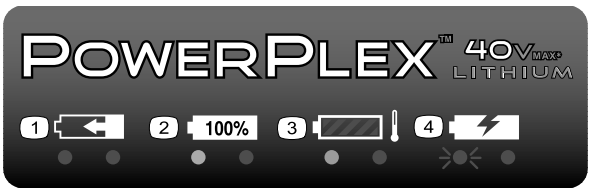

decal136-2504

136-2504

1. Batteripaketet laddas.
2. Batteripaketet är fulladdat.
3. Batteripaketet är för varmt.
4. Batteripaketet behöver bytas ut.

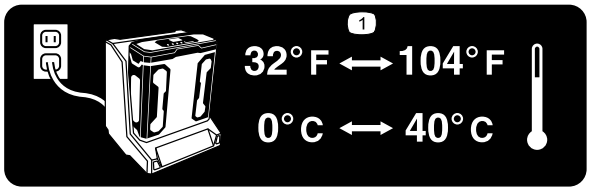

decal136-2539

136–2539

1. Ladda batteriet på en plats där temperaturen är mellan 0 °C och 40 °C.

Montering

Montera batteriladdaren (tillval)

Batteriladdaren kan vid behov monteras säkert på väggen med hjälp av de nyckelhål för väggmontage som finns på baksidan av enheten.

Montera den inomhus (t.ex. i ett garage eller något annat torrt utrymme) nära ett spänningsuttag och utom räckhåll för barn.

Anvisningar om hur du monterar laddaren finns på Figur 1.

Obs: Skjut och vrid laddaren på plats över beslagen för att montera den (fästelement ingår ej).

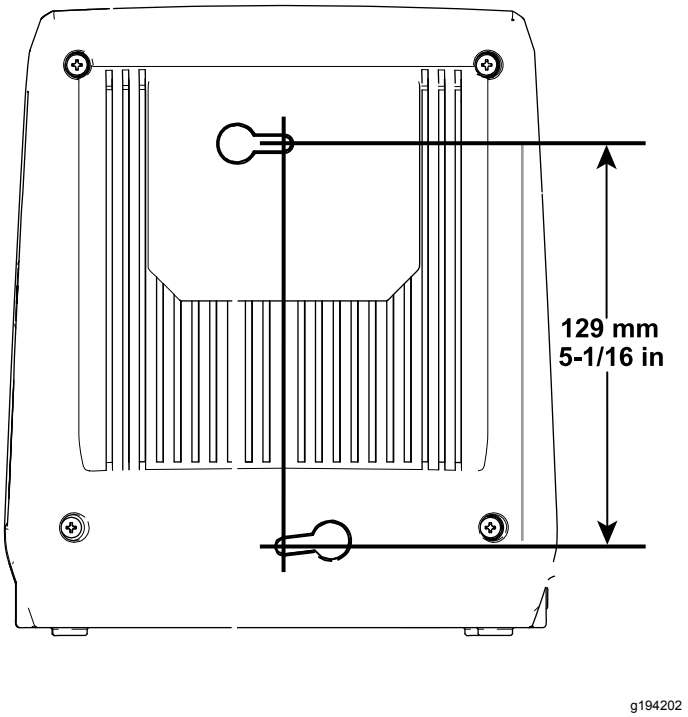

Figur 1

Produktöversikt

Specifikationer

Batteriladdare

Modell	**88527**
Typ	40 V MAX litiumjonbatteriladdare
Ineffekt	120 till 240 V AC 50/60 Hz Max 3,0 A
Uteffekt	41,8 V MAX DC 2,5 A
Vikt	1,0 kg

Batteripaket

Modell	**88525**	**88526**
Spänning per cell	3,6 V	3,6 V
Antal celler	10	20
Batteripaketsspänning	40 V max, 36 V nominellt	
Batteripaketskapacitet	2,5 Ah	5,0 Ah
Vikt	1,0 kg	1,6 kg
Batteritillverkarens angivna klass = 40 V max och 36 V nominellt. Den faktiska spänningen varierar med belastningen.		

Lämpliga temperaturintervall

Ladda batteriet vid	0 °C till 40 °C*
Använd produkterna vid	–15 °C till 60 °C
Förvara produkterna vid	–15 °C till 60 °C
Koppla ur laddaren vid temperaturer	Under 0 °C eller över 40 °C

* Laddningstiden förlängs om du inte laddar batteriet inom detta temperaturintervall.

Förvara verktyget, batteripaketet och batteriladdaren på en ren och torr avsides plats.

Körning

Ladda batteripaketet

Viktigt: **Batteripaketet är inte fulladdat när du köper det. Innan du använder verktyget för första gången ska du placera batteripaketet i laddaren och ladda det tills lysdioden indikerar att batteripaketet är färdigladdat. Se till att du läser och vidtar alla säkerhetsåtgärder.**

Viktigt: **Ladda batteripaketet endast i temperaturer som ligger inom rätt intervall. Se Specifikationer (sida 6).**

Obs: När som helst kan du trycka på batteriladdningsindikatorn på batteripaketet för att visa aktuell laddning (lysdioder).

1. Sätt i en elsladd som passar dina vägguttag i batteriladdaren.
2. Kontrollera att ventilerna på batteriet är fria från damm och smuts.
3. Rikta in håligheten i batteripaketet (Figur 2) med spetsen på laddaren.

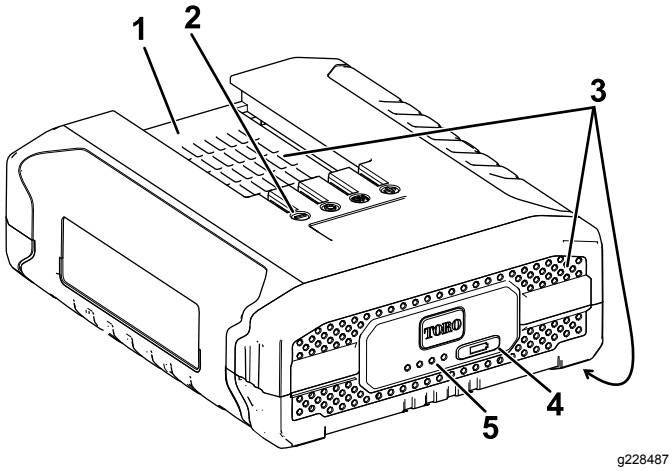

Figur 2
Modell 88525

1. Batteripaketets hålighet
2. Batteripaketspoler
3. Batteripaketsventiler
4. Batteriladdningsindikator
5. Lysdioder (aktuell laddning)

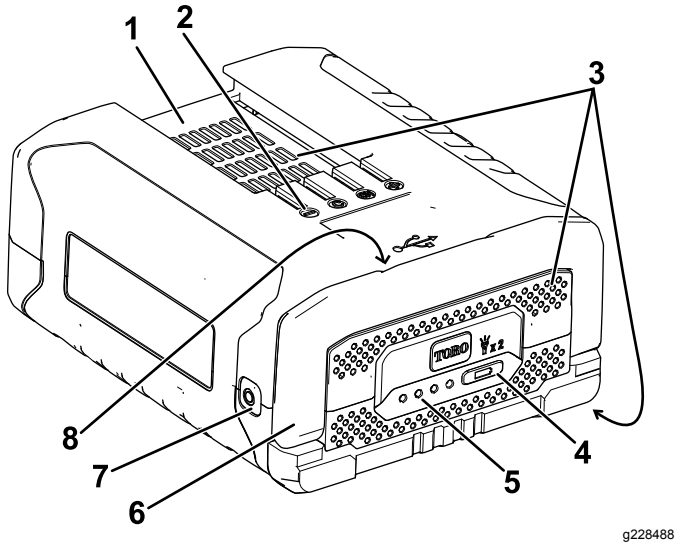

Figur 3
Modell 88526

1. Batteripaketets hålighet
2. Batteripaketspoler
3. Batteripaketsventiler
4. Batteriladdningsindikator
5. Lysdioder (aktuell laddning)
6. Handtag
7. Lampa
8. USB-port (visas ej – sitter under handtaget)

Obs: Tryck snabbt två gånger på batteriladdningsindikatorn för att tända eller släcka lampan (endast batteripaket modell 88526). Lampan släcks automatiskt efter ca 60 minuters användning.

Obs: USB-porten är till för att ladda de flesta mindre elektroniska enheter som mobiltelefoner eller surfplattor (endast batteripaket modell 88526).

4. Kontrollera att ventilerna på batteriladdaren är fria från damm och smuts.
5. Skjut in batteripaketet i laddaren tills det sitter ordentligt (Figur 4).

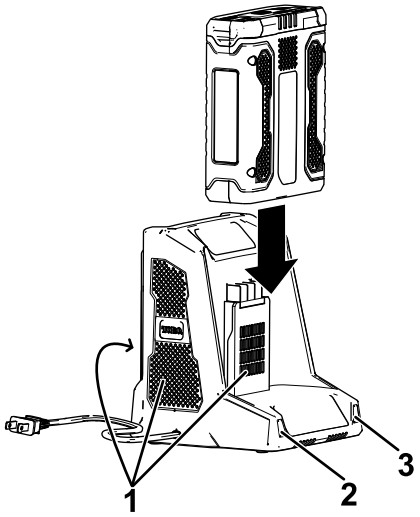

g194423

Figur 4

1. Laddarventiler
2. Vänster indikatorlampa
3. Höger indikatorlampa

6. Ta bort batteripaketet genom att dra det bakåt ur laddaren.
7. Se följande tabell för en beskrivning av batteriladdarens lysdioder.

Vänster lampa	Höger lampa	Anger:
Av	Röd	Laddare är på, inget batteripaket insatt
Röd	Röd	Batteripaketet laddas
Grön	Röd	Batteripaketet är laddat
Orange	Röd	Batteripaketet är för varmt
Röd blinkande	Röd	Byt ut batteripaketet

Montera batteripaketet

Viktigt: **Använd batteripaketet endast i temperaturer som ligger inom rätt intervall. Se Specifikationer (sida 6).**

1. Kontrollera att ventilerna på batteriet är fria från damm och smuts.
2. Rikta in håligheten i batteripaketet med spetsen på verktyget.
3. Fatta tag i avtryckarens handtag.
4. Skjut in batteripaketet i verktyget tills batteriet låses fast i spärren (Figur 5).

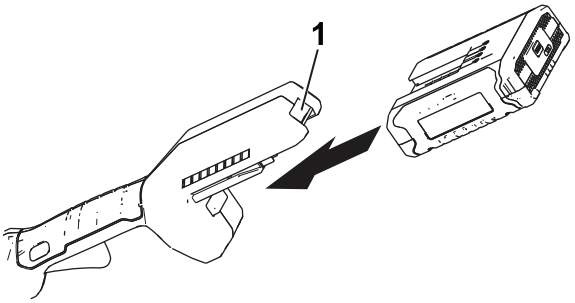

g189881

Figur 5

(Trimmer visas)

1. Batterispärr

Demontera batteripaketet

Tryck på batterispärren på verktyget för att lossa batteripaketet och skjut ut batteripaketet ur verktyget (Figur 6).

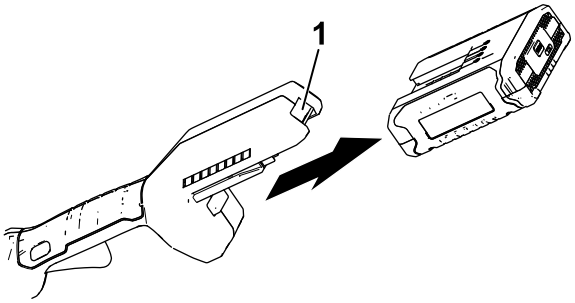

g192774

Figur 6

(Trimmer visas)

1. Batterispärr

Underhåll

Underhåll och service krävs inte under normala förhållanden.

Torka endast med en torr trasa när du rengör ytan på utrustningen.

Ta inte isär utrustningen. Om den är skadad ska du kontakta en auktoriserad återförsäljare.

Förvaring

Viktigt: **Förvara verktyget, batteripaketet och laddaren endast i temperaturer som ligger inom rätt intervall. Se Specifikationer (sida 6).**

Viktigt: **Om du förvarar verktyget i ett år eller längre ska du ta ut batteripaketet ur verktyget och ladda batteripaketet tills två eller tre lysdioder lyser blått på batteriet. Förvara inte ett fulladdat eller helt urladdat batteri. När du är redo att ta verktyget i bruk igen ska batteripaketet laddas tills vänster indikatorlampa på laddaren lyser grönt eller alla fyra lysdioder på batteriet blir blå.**

- Koppla bort produkten från strömkällan (dvs. dra ur kontakten från strömkällan eller avlägsna batteripaketet) och kontrollera att den inte skadats efter användning.
- Ta bort allt främmande material från produkten.
- När de inte används ska verktyg, batteripaket och laddare förvaras utom räckhåll för barn.
- Håll redskapet, batteripaketet och batteriladdaren på avstånd från frätande medel, som trädgårdskemikalier och vägsalt.
- Minska risken för allvarliga personskador genom att inte förvara batteripaketet utomhus eller i fordon.
- Förvara verktyget, batteripaketet och batteriladdaren på en ren och torr avsides plats.

Förbereda batteripaketet för återvinning

Viktigt: **När batteripaketet avlägsnas ska polerna täckas över med kraftig tejp. Försök inte att förstöra eller plocka isär batteripaketet eller ta bort någon av dess komponenter. Återvinn eller kassera litiumjonbatteripaket på korrekt sätt på en återvinningsstation.**

RECYCLE RBRC Li-ion 1.800.822.8837	Mer information om återvinning av litiumjonbatteripaket och var din närmaste återvinningsstation hittar du på www.Call2Recycle.org (endast USA och Kanada). Om du befinner dig utanför USA eller Kanada ska du kontakta en auktoriserad Toro-återförsäljare.

Felsökning

Utför endast stegen som beskrivs i de här instruktionerna. Alla övriga inspektioner, underhåll och reparationer får endast utföras av en auktoriserad verkstad eller en liknande behörig specialist, om du inte kan lösa problemet själv.

Problem	Möjliga orsaker	Åtgärd
Lampan tänds inte (endast batteripaket modell 88526).	1. Batteripaketet är i laddaren. 2. Batteripaketets temperatur ligger över eller under lämpligt temperaturintervall. 3. Batteripaketets spänning är låg.	1. Ta ut batteripaketet ur laddaren. 2. Flytta batteripaketet till en torr plats där temperaturen är mellan 0 °C och 40 °C. 3. Placera batteripaketet i laddaren.
USB-porten fungerar inte (endast batteripaket modell 88526).	1. Batteripaketet är i laddaren. 2. Batteripaketets temperatur ligger över eller under lämpligt temperaturintervall. 3. Batteripaketets spänning är låg. 4. USB-porten är inte kompatibel med alla mindre elektroniska apparater.	1. Ta ut batteripaketet ur laddaren. 2. Flytta batteripaketet till en torr plats där temperaturen är mellan 0 °C och 40 °C. 3. Placera batteripaketet i laddaren. 4. Använd USB-porten för att ladda en annan mindre elektronisk apparat.
Batteripaketet laddas snabbt ur.	1. Batteripaketets temperatur ligger över eller under lämpligt temperaturintervall.	1. Flytta batteripaketet till en torr plats där temperaturen är mellan 0 °C och 40 °C.
Batteriladdaren fungerar inte.	1. Batteriladdarens temperatur ligger över eller under lämpligt temperaturintervall. 2. Uttaget som laddaren är ansluten till har ingen strömförsörjning.	1. Koppla ur batteriladdaren och flytta den till en torr plats där temperaturen är mellan 0 °C och 40 °C. 2. Kontakta en behörig elektriker för att reparera uttaget.
Verktyget fungerar inte eller fungerar inte utan avbrott.	1. Det finns fukt på batteripaketets kablar. 2. Batteriet är inte helt monterat i verktyget.	1. Låt batteripaketet torka eller torka det på egen hand. 2. Ta bort och sätt tillbaka batteriet i verktyget, se till att det är korrekt monterat och spärrat.
Batteripaketet visar endast tre lysdioder efter att ett fullt laddat batteri använts i endast ett fåtal sekunder.	1. Detta är normalt.	1. Stäng av verktyget och tryck på batteriladdningsindikatorn eller avlägsna batteriet från verktyget för att visa den verkliga batteriladdningen.
Alla fyra lysdioder blinkar på batteripaketet när du har tryckt på batteriladdningsindikatorn på batteripaketet och den aktuella laddningen visas (när batteripaketet inte används).	1. Batteripaketets temperatur ligger över eller under lämpligt temperaturintervall.	1. Flytta batteripaketet till en torr plats där temperaturen är mellan 0 °C och 40 °C.
Alla fyra lysdioder blinkar på batteripaketet när du har släppt utlösaren (när batteripaketet används).	1. Batteripaketets temperatur ligger över eller under lämpligt temperaturintervall.	1. Flytta batteripaketet till en torr plats där temperaturen är mellan 0 °C och 40 °C.
Två lysdioder blinkar på batteripaketet när du har tryckt på batteriladdningsindikatorn på batteripaketet och den aktuella laddningen visas (när batteripaketet inte används).	1. Det är skillnad i spänningen mellan celler i batteripaketet.	1. Placera batteriet i laddaren tills det är fulladdat.
Två lysdioder blinkar på batteripaketet när du har släppt utlösaren (när batteripaketet används).	1. Det är skillnad i spänningen mellan celler i batteripaketet.	1. Placera batteriet i laddaren tills det är fulladdat.

Problem	Möjliga orsaker	Åtgärd
En lysdiod blinkar på batteripaketet.	1. Batteripaketets spänning är låg.	1. Placera batteripaketet i laddaren.
Det är svårt att ta bort batteripaketet från verktyget.	1. Batteripaketet/verktyget är nytt eller det finns korrosion på batteripolerna och/eller kontaktstiften på verktyget.	1. Rengör polerna på batteripaketet och verktyget. Applicera därefter icke-ledande fett på batteripolerna. Använd inte någon annan typ av smörjmedel eftersom det kan skada polerna.

Europeiskt sekretessmeddelande

De uppgifter som Toro registrerar
Toro Warranty Company (Toro) respekterar din integritet. För att kunna behandla dina garantianspråk och kontakta dig i händelse av att en produkt måste återkallas ber vi dig att uppge vissa personuppgifter, antingen direkt eller via din lokala Toro-återförsäljare.

Toros garantisystem körs på servrar som finns i USA där sekretesslagarna kanske inte ger samma skydd som i ditt land.

GENOM ATT UPPGE DINA PERSONUPPGIFTER FÖR OSS SAMTYCKER DU TILL ATT DE BEHANDLAS SÅ SOM BESKRIVS I DET HÄR SEKRETESSMEDDELANDET.

Så här använder Toro informationen
Toro kan använda dina personuppgifter för att behandla garantianspråk, för att kontakta dig i händelse av att en produkt återkallas och för andra syften som vi upplyser dig om. Toro kan vidarebefordra uppgifterna till sina dotterbolag, återförsäljare eller andra affärspartner i samband med någon av dessa aktiviteter. Vi säljer inte dina personuppgifter till något annat företag. Vi förbehåller oss rätten att vidarebefordra personuppgifter i syfte att efterleva tillämpliga lagar och besvara förfrågningar från vederbörliga myndigheter, administrera system på rätt sätt eller för vår egen eller andra användares säkerhet.

Så här sparas dina personuppgifter
Vi sparar dina personuppgifter så länge vi behöver dem för det syfte de ursprungligen registrerades för, av andra legitima skäl (t.ex. för att följa föreskrifter) eller så länge som krävs enligt tillämplig lag.

Toros engagemang för att skydda dina personuppgifter
Vi vidtar skäliga försiktighetsåtgärder för att skydda dina personuppgifter. Vi vidtar också åtgärder för att se till att personuppgifterna alltid är korrekta och aktuella.

Åtkomst och korrigering av personuppgifter
Om du vill granska eller korrigera dina personuppgifter kan du kontakta oss via e-post på legal@toro.com.

Konsumenträtt i Australien

Australiensiska kunder hittar information rörande australiensisk konsumenträtt inuti förpackningen eller hos den lokala Toro-återförsäljaren.