Form No. 3418-169 Rev C

TORO®

Count on it.

Käyttöopas

PowerPlex™ 40 V MAX -vakioakkuyksikkö/-laturi

Mallinro: 88525—Sarjanro: 318000001 tai suurempi
Mallinro: 88526—Sarjanro: 318000001 tai suurempi
Mallinro: 88527—Sarjanro: 318000001 tai suurempi

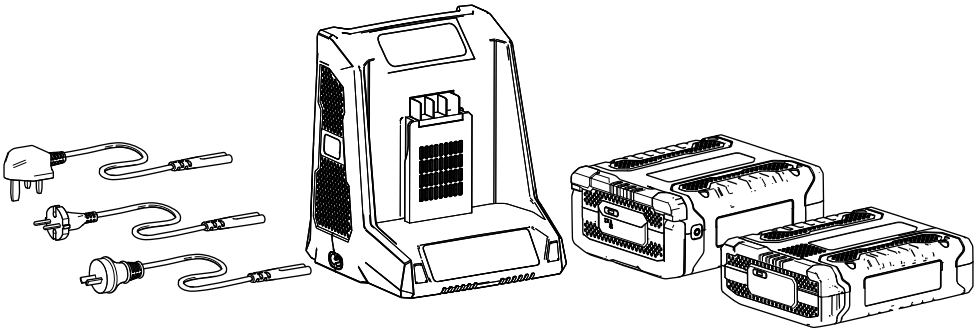

Rekisteröi tuotteesi osoitteessa www.Toro.com.
Käännös alkuperäisestä tekstistä (FI)

CE

3418-169 C

Johdanto

Tämä akkuyksikkö/laturi on tarkoitettu kotikäyttöön. Akkulaturimalli 88527 on suunniteltu vain akkuyksikkömallien 88525 ja 88526 lataamiseen. Sitä ei ole suunniteltu muiden akkujen lataamiseen.

Akkuyksikkömallit 88525 ja 88526 on suunniteltu käytettäväksi vain Power Plex™ -tuotteissa.

Lue nämä tiedot huolellisesti, jotta opit käyttämään ja huoltamaan tuotetta asianmukaisesti sekä välttämään tapaturmia ja laitevaurioita. Olet itse vastuussa tuotteen asianmukaisesta ja turvallisesta käytöstä.

Voit ottaa yhteyden Toroon suoraan osoitteessa www.Toro.com, jos tarvitset tietoja tuotteista ja lisävarusteista, lähimmästä jälleenmyyjästä tai takuusta, tai jos haluat rekisteröidä tuotteesi.

Turvaohjeet

TÄRKEITÄ TURVALLISUUS-OHJEITA – SÄILYTÄ NÄMÄ OHJEET.

SÄILYTÄ NÄMÄ OHJEET: Tässä oppaassa on tärkeitä akkuyksikkömallien 88525/88526 ja akkulaturimallin 88527 turvallisuus- ja käyttöohjeita.

Perehdy kaikkiin akkulaturin, akkuyksikön ja akkuyksikköä käyttävän laitteen ohjeisiin ja varoitusmerkintöihin ennen akkulaturin käyttöä.

HUOMIO: Ehkäise loukkaantumisia lataamalla akkuyksikkömalleja 88525 ja 88526 vain akkulaturimallilla 88527. Muun tyyppiset akkuyksiköt voivat haljeta ja aiheuttaa henkilö- ja omaisuusvahinkoja.

Tämä laite on FCC:n sääntöjen osan 15 määräysten mukainen. Käyttöön liittyvät seuraavat kaksi ehtoa: (1) tämä laite ei saa aiheuttaa haitallisia häiriöitä ja (2) tämän laitteen täytyy pystyä käsittelemään kaikki sen mahdollisesti vastaanottamat häiriöt, mukaan lukien häiriöt, jotka saattavat aiheuttaa ei-toivottua toimintaa.

Varoitus

- Käytä akkulaturia vain sisätiloissa.
- Älä lataa kertakäyttöisiä akkuja uudelleen.
- Tarkista ennen käyttöä, että akkulaturin lähtöjännite ja -virta soveltuvat akkuyksikön lataamiseen.
- Älä käytä laturia, jos sen napaisuus ei vastaa akun napaisuutta.
- Jos virtajohto on vaurioitunut, valmistajan, valmistajan huoltoedustajan tai vastaavan pätevän henkilön on vaihdettava se, jotta vältytään vaaratilanteilta.
- Älä missään tilanteessa avaa koteloa. Jos kotelo on vaurioitunut, älä käytä sovitinta.
- Katkaise virta ennen akkuliitäntöjen tekemistä tai purkamista.
- Fyysisesti tai psyykkisesti rajoittuneet tai kokemattomat henkilöt voivat käyttää tätä laitetta, jos heitä valvotaan tai jos heitä on opastettu käyttämään laitetta turvallisesti, ja he ymmärtävät käyttöön liittyvät vaarat.
- Lapset eivät saa leikkiä tällä laitteella.
- Lapset eivät saa puhdistaa tai huoltaa laitetta ilman valvontaa.

© 2018—The Toro® Company
8111 Lyndale Avenue South
Bloomington, MN 55420

Toron WWW-sivusto osoitteessa www.Toro.com.
Painettu Kiinassa
Kaikki oikeudet pidätetään

⚠ HENGENVAARA

Akkulaturin kytkeminen pistorasiaan, jonka jännite ei ole 240 V, voi aiheuttaa tulipalon tai sähköiskun.

- **Älä kytke akkulaturia muuhun kuin 240 V:n pistorasiaan.**
- **Kytke pistorasioihin sopiva virtajohto akkulaturiin.**

⚠ VAROITUS

Akkulaturi voi syttyä tuleen tai aiheuttaa kemiallisen palovamman, jos sitä käsitellään väärin.

- **Älä pura akkuyksikköä.**
- **Älä kuumenna akkuyksikköä yli +70 °C:n lämpötilaan tai polta sitä.**
- **Vaihda akkuyksikkö vain aitoon Toro-akkuyksikköön. Muiden akkuyksikköjen käyttö voi aiheuttaa tulipalon tai räjähdyksen.**
- **Ennen käyttöönottoa säilytä akkuyksikköjä alkuperäisessä pakkauksessa lasten ulottumattomissa.**

⚠ VAROITUS

Hävitä käytetty akkuyksikkö viipymättä.

Hävitä litium-ioniakut akkujen kierrätykseen soveltuvassa kierrätyspisteessä.

⚠ VAROITUS

Akkuyksikön ylikuumeneminen voi aiheuttaa tulipalon tai vakavia palovammoja.

Älä avaa, murskaa, lämmitä yli +70 °C:n lämpötilaan tai polta. Noudata akkuyksikön kierrätystä koskevia ohjeita.

VAARA: EHKÄISE TULIPALOJEN JA SÄHKÖISKUJEN RISKIÄ NOUDATTAMALLA HUOLELLISESTI NÄITÄ OHJEITA.

Turva- ja ohjetarrat

Turva- ja ohjetarrat on sijoitettu hyvin näkyville paikoille mahdollisten vaara-alueiden lähettyville. Korvaa vioittuneet tai kadonneet tarrat uusilla.

Symboli	Merkitys/selitys
	Luokka II
	Vain sisäkäyttöön
	Lue ohjeet ennen lataamista
T5A	Sulake
	Tuotteen hävittämisohjeet Tämä merkintä kertoo, että tätä akkulaturia ja akkuyksikköä ei saa hävittää kotitalousjätteen mukana EU:n alueella. Ehkäise hallitsemattomasta jätteiden hävityksestä ympäristölle tai ihmisten terveydelle koituvaa haittaa kierrättämällä tuote asianmukaisesti. Näin edistät ympäristöystävällistä materiaalien kierrätystä. Voit palauttaa käytetyn tuotteen käyttämällä paikallisia palautus- ja keräyspalveluja tai ottamalla yhteyden jälleenmyyjään. Tällöin tuote kierrätetään ympäristöystävällisesti.

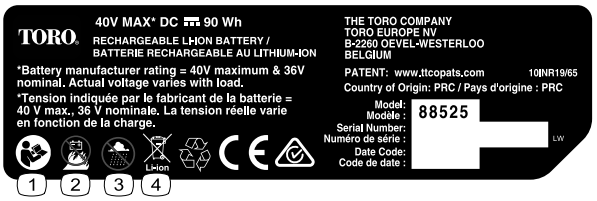

decal136-2499

136-2499

Malli 88525

1. Lue *käyttöopas*.
2. Älä polta akkua.
3. Älä käytä kosteissa olosuhteissa.
4. Älä hävitä.

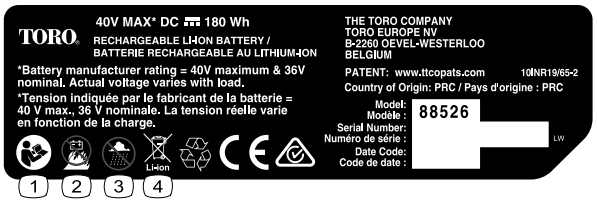

decal136-2500

136-2500

Malli 88526

1. Lue *käyttöopas*.
2. Älä polta akkua.
3. Älä käytä kosteissa olosuhteissa.
4. Älä hävitä.

decal136-2501

136-2501

1. Älä hävitä.
2. Kaksoiseristetty
3. Kotikäyttö
4. Lue *käyttöopas*.

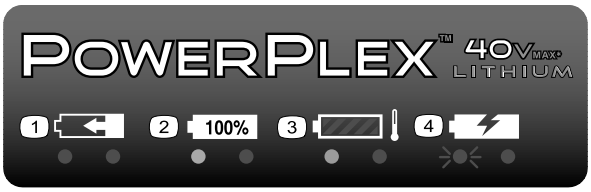

decal136-2504

136-2504

1. Akkuyksikkö latautuu.
2. Akkuyksikkö on täyteen ladattu.
3. Akkuyksikön lämpötila on liian suuri.
4. Akkuyksikkö on vaihdettava.

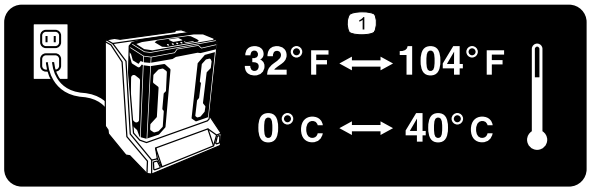

decal136-2539

136–2539

1. Lataa akku paikassa, jossa lämpötila on välillä 0...+40 °C.

Käyttöönotto

Akkulaturin seinäkiinnitys (valinnainen)

Halutessasi voit kiinnittää akkulaturin tukevasti seinään käyttämällä laturin takapuolella olevia kiinnitysreikiä.

Kiinnitä laturi sisätiloihin (esimerkiksi autotalliin tai muuhun kuivaan paikkaan) pistorasian lähelle ja pois lasten ulottuvilta.

Katso kuvasta, miten laturi kiinnitetään (Kuva 1).

Huomaa: Kiinnitä laturi paikalleen liu'uttamalla ja kääntämällä se oikein kohdistettujen kiinnikkeiden päälle (kiinnikkeet eivät sisälly pakkaukseen).

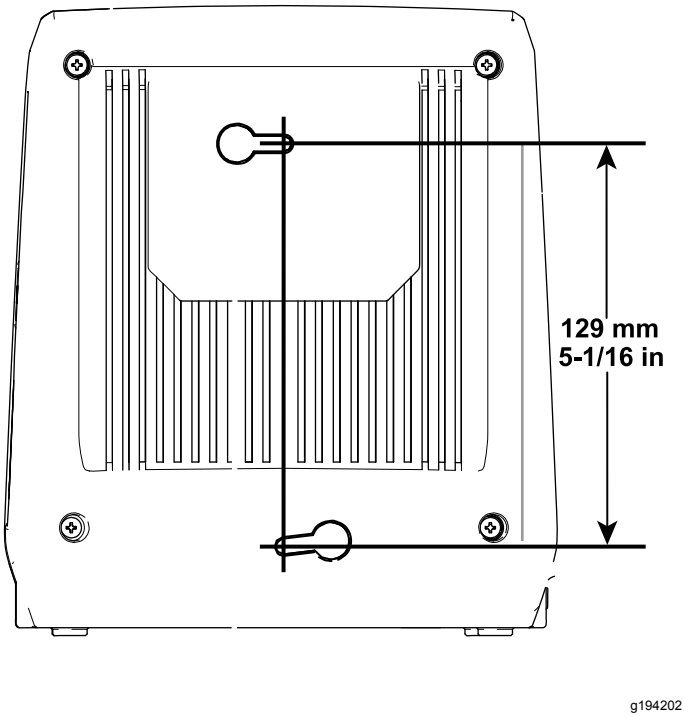

Kuva 1

Laitteen yleiskatsaus

Tekniset tiedot

Akkulaturi

Malli	**88527**
Tyyppi	40 V MAX -litium-ioniakun laturi
Tulo	120–240 V vaihtovirta 50/60 Hz Max 3,0 A
Lähtö	41,8 V MAX tasavirta 2,5 A
Paino	1,0 kg

Akkuyksikkö

Malli	**88525**	**88526**
Jännite kennoa kohden	3,6 V	3,6 V
Kennojen määrä	10	20
Akkuyksikön jännite	Enintään 40 V, nimellinen 36 V	
Akkuyksikön kapasiteetti	2,5 Ah	5,0 Ah
Paino	1,0 kg	1,6 kg
Akun valmistajan luokitus = enintään 40 V ja nimellinen 36 V. Todellinen jännite vaihtelee kuormituksen mukaan.		

Soveltuvat lämpötilat

Lataa akku lämpötilassa	0...+40 °C
Käytä tuotteita lämpötilassa	−15...+60 °C
Säilytä tuotteita lämpötilassa	−15...+60 °C
Kytke laturi irti lämpötilassa	Alle 0 °C tai yli 40 °C

*Latausaika pitenee, jos akkua ei ladata näiden lämpötilarajojen sisällä.

Säilytä työkalua, akkuyksikköä ja akkulaturia suljetussa, puhtaassa ja kuivassa tilassa.

Käyttö

Akkuyksikön lataus

Tärkeää: **Akkuyksikkö ei ole täyteen ladattu ostettaessa. Ennen työkalun ensimmäistä käyttökertaa aseta akkuyksikkö laturiin, ja lataa sitä, kunnes LED-merkkivalo ilmoittaa, että akkuyksikkö on täyteen ladattu. Lue kaikki varotoimet.**

Tärkeää: **Lataa akkuyksikköä vain soveltuvissa lämpötiloissa. Katso Tekniset tiedot (sivu 6).**

Huomaa: Voit tarkistaa akun varauksen (LED-merkkivalot) milloin vain painamalla akkuyksikössä olevaa akun varauksen merkkivalon painiketta.

1. Kytke pistorasioihin sopiva virtajohto akkulaturiin.
2. Varmista, että akun ilmanvaihtoaukoissa ei ole pölyä tai roskia.
3. Kohdista akkuyksikössä oleva syvennys (Kuva 2) laturin ulkonemaan.

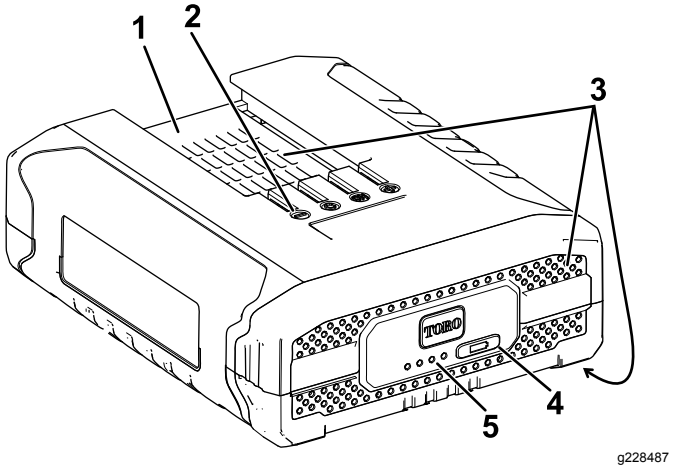

Kuva 2

Malli 88525

1. Akkuyksikön syvennys
2. Akkuyksikön liittimet
3. Akkuyksikön ilmanvaihtoaukot
4. Akun varauksen merkkivalon painike
5. LED-merkkivalot (nykyinen akun varaus)

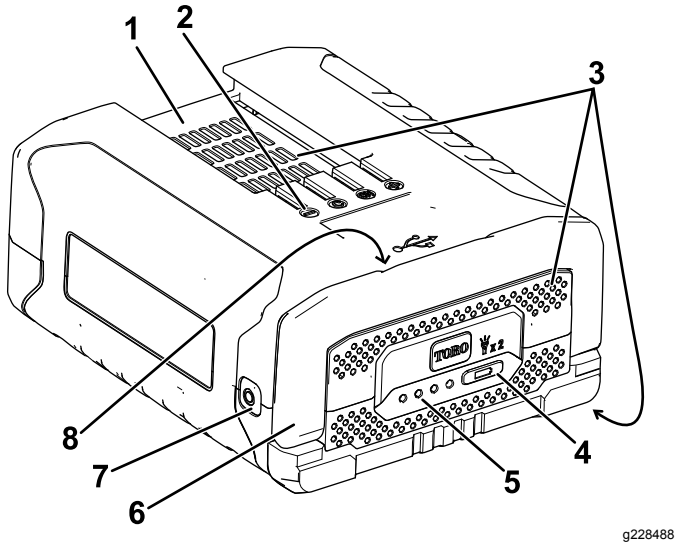

Kuva 3

Malli 88526

1. Akkuyksikön syvennys
2. Akkuyksikön liittimet
3. Akkuyksikön ilmanvaihtoaukot
4. Akun varauksen merkkivalon painike
5. LED-merkkivalot (nykyinen akun varaus)
6. Kahva
7. Taskulamppu
8. USB-portti (ei kuvassa, sijaitsee kahvan alla)

Huomaa: Kytke taskulamppu päälle ja pois painamalla akun varauksen merkkivalon painiketta nopeasti kaksi kertaa (vain akkuyksikkömalli 88526). Taskulamppu sammuu automaattisesti noin 60 minuutin kuluttua.

Huomaa: USB-portti on tarkoitettu pienten sähkölaitteiden, kuten matkapuhelimen tai taulutietokoneen lataamista varten (vain akkuyksikkömalli 88526).

4. Varmista, että akkulaturin ilmanvaihtoaukoissa ei ole pölyä tai roskia.
5. Liu'uta akkuyksikkö laturiin niin, että se on kokonaan paikallaan (Kuva 4).

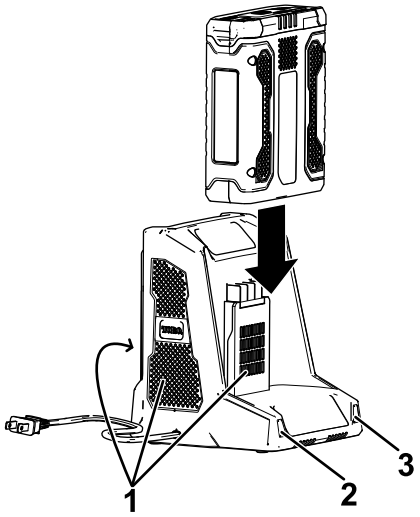

g194423

Kuva 4

1. Laturin ilmanvaihtoaukot
2. Vasemmanpuoleinen merkkivalo
3. Oikeanpuoleinen merkkivalo

6. Irrota akkuyksikkö liu'uttamalla akku taaksepäin ulos laturista.
7. Katso akkulaturin LED-merkkivalojen merkitykset alla olevasta taulukosta.

Vasemman-puoleinen valo	Oikeanpuolei-nen valo	Merkitys
Pois	Punainen	Laturi on päällä; akkuyksikköä ei ole kytketty
Punainen	Punainen	Akkuyksikkö latautuu
Vihreä	Punainen	Akkuyksikkö on latautunut
Oranssi	Punainen	Akkuyksikön lämpötila on liian suuri
Vilkkuva punainen	Punainen	Vaihda akkuyksikkö

Akkuyksikön asennus

Tärkeää: **Käytä akkuyksikköä vain soveltuvissa lämpötiloissa. Katso Tekniset tiedot (sivu 6).**

1. Varmista, että akun ilmanvaihtoaukoissa ei ole pölyä tai roskia.
2. Kohdista akkuyksikössä oleva syvennys työkalun ulkonemaan.
3. Tartu liipaisinkahvaan.
4. Liu'uta akkuyksikköä työkaluun kunnes akku lukittuu salpaan (Kuva 5).

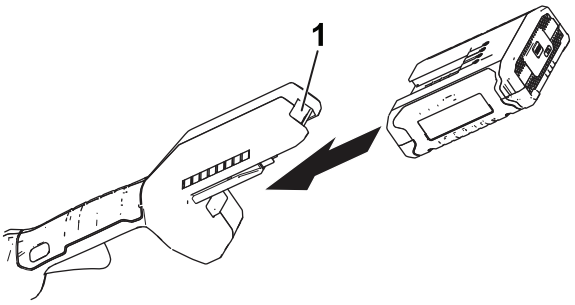

g189881

Kuva 5

(Kuvassa siimaleikkuri)

1. Akun salpa

Akkuyksikön irrotus

Vapauta akkuyksikkö painamalla työkalun akkusalpaa, ja liu'uta akkuyksikkö ulos työkalusta (Kuva 6).

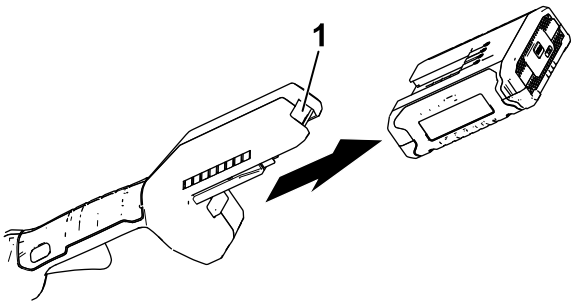

g192774

Kuva 6

(Kuvassa siimaleikkuri)

1. Akun salpa

Kunnossapito

Kunnossapitoa ja huoltoa ei tarvita normaaleissa olosuhteissa.

Puhdista laitteen pinta pyyhkimällä vain kuivalla liinalla.

Älä pura laitetta. Jos se on vaurioitunut, ota yhteys valtuutettuun huoltoliikkeeseen.

Säilytys

Tärkeää: **Säilytä työkalua, akkuyksikköä ja laturia vain soveltuvissa lämpötiloissa. Katso Tekniset tiedot (sivu 6).**

Tärkeää: **Jos varastoit työkalun vuodeksi tai sitä pidemmäksi aikaa, irrota akkuyksikkö työkalusta ja lataa sitä kunnes kaksi tai kolme akun LED-merkkivaloa muuttuu siniseksi. Älä varastoi täyteen ladattua tai täysin tyhjää akkua. Kun ryhdyt taas käyttämään työkalua, lataa akkuyksikköä, kunnes laturin vasemmanpuoleinen merkkivalo muuttuu vihreäksi tai akun kaikki neljä LED-merkkivaloa muuttuvat sinisiksi.**

- Käytön jälkeen kytke tuote irti virtalähteestä (esim. irrottamalla virtajohto virtalähteestä tai akkuyksiköstä), ja tarkista, että se ei ole rikkoutunut.
- Puhdista kaikki lika ja roskat tuotteesta.
- Käytön ulkopuolella säilytä työkalua, akkuyksikköä ja akkulaturia lasten ulottumattomissa.
- Pidä työkalu, akkuyksikkö ja akkulaturi loitolla syövyttävistä aineista, kuten puutarhakemikaaleista ja jäänpoistoaineista.
- Älä säilytä akkuyksikköä ulkona tai ajoneuvoissa, sillä se voi aiheuttaa vakavia loukkaantumisia.
- Säilytä työkalua, akkuyksikköä ja akkulaturia suljetussa, puhtaassa ja kuivassa tilassa.

Akkuyksikön valmistelu kierrätystä varten

Tärkeää: **Kun irrotat akkuyksikön, peitä sen liittimet vahvalla teipillä. Älä yritä tuhota tai purkaa akkuyksikköä tai irrottaa siitä mitään osia. Litium-ioniakkuyksiköt on kierrätettävä tai hävitettävä asianmukaisesti akkujen kierrätyspisteessä.**

RECYCLE RBRC Li-ion 1.800.822.8837	Sivustossa www.Call2Recycle.org on lisätietoja litium-ioniakkujen kierrätyksestä ja lähimmästä akkujen kierrätyspisteestä (vain Yhdysvallat ja Kanada). Jos olet Yhdysvaltojen ja Kanadan ulkopuolella, ota yhteys valtuutettuun Toro-jälleenmyyjään.

Vianetsintä

Tee vain näissä ohjeissa kuvatut toimenpiteet. Kaikki muut tarkastukset, huolto ja korjaustyöt on suoritettava valtuutetussa huoltoliikkeessä tai vastaavan pätevyyden omaavan ammattilaisen toimesta, jos et pysty ratkaisemaan ongelmaa itse.

Ongelma	Mahdollinen syy	Korjaustoimenpiteet
Taskulamppu ei kytkeydy päälle (vain akkuyksikkömalli 88526).	1. Akkuyksikkö on laturissa. 2. Akkuyksikön lämpötila ylittää tai alittaa soveltuvat raja-arvot. 3. Akkuyksikön jännite on alhainen.	1. Irrota akkuyksikkö laturista. 2. Siirrä akkuyksikkö kuivaan paikkaan, jossa lämpötila on välillä 0...+40 °C. 3. Aseta akkuyksikkö laturiin.
USB-portti ei toimi (vain akkuyksikkömalli 88526).	1. Akkuyksikkö on laturissa. 2. Akkuyksikön lämpötila ylittää tai alittaa soveltuvat raja-arvot. 3. Akkuyksikön jännite on alhainen. 4. USB-portti ei ole yhteensopiva kaikkien pienten sähkölaitteiden kanssa.	1. Irrota akkuyksikkö laturista. 2. Siirrä akkuyksikkö kuivaan paikkaan, jossa lämpötila on välillä 0...+40 °C. 3. Aseta akkuyksikkö laturiin. 4. Kokeile ladata jotain toista pientä sähkölaitetta USB-portin kautta.
Akkuyksikön lataus purkautuu nopeasti.	1. Akkuyksikön lämpötila ylittää tai alittaa soveltuvat raja-arvot.	1. Siirrä akkuyksikkö kuivaan paikkaan, jossa lämpötila on välillä 0...+40 °C.
Akkulaturi ei toimi.	1. Akkulaturin lämpötila ylittää tai alittaa soveltuvat raja-arvot. 2. Pistorasia, johon akkulaturi on kytketty, ei toimi.	1. Kytke akkulaturi irti, ja siirrä se kuivaan paikkaan, jossa lämpötila on välillä 0...+40 °C. 2. Ota yhteys valtuutettuun sähköasentajaan pistorasian korjaamista varten.
Työkalu ei käynnisty tai pysy käynnissä.	1. Akkuyksikön johtimissa on kosteutta. 2. Akkua ei ole asennettu kunnolla työkaluun.	1. Anna akkuyksikön kuivua, tai pyyhi se kuivaksi. 2. Irrota akku työkalusta, kytke se uudelleen kiinni, ja varmista, että se on kunnolla asennettu ja salpa lukittunut.
Vain kolme akkuyksikön LED-merkkivaloista palaa, vaikka akku on juuri ladattu täyteen.	1. Tämä on normaalia.	1. Sammuta työkalu, ja tarkista akun todellinen varaus painamalla akun varauksen merkkivalon painiketta tai irrottamalla akku työkalusta.
Kun painat akun varauksen merkkivalon painiketta, akkuyksikön kaikki neljä LED-merkkivaloa vilkkuvat, ja akun nykyinen varaustaso näytetään (kun akkuyksikkö ei ole käytössä).	1. Akkuyksikön lämpötila ylittää tai alittaa soveltuvat raja-arvot.	1. Siirrä akkuyksikkö kuivaan paikkaan, jossa lämpötila on välillä 0...+40 °C.
Akkuyksikön kaikki neljä LED-merkkivaloa vilkkuvat, kun päästät irti liipaisimesta (kun akkuyksikkö on käytössä).	1. Akkuyksikön lämpötila ylittää tai alittaa soveltuvat raja-arvot.	1. Siirrä akkuyksikkö kuivaan paikkaan, jossa lämpötila on välillä 0...+40 °C.
Kun painat akun varauksen merkkivalon painiketta, kaksi akkuyksikön LED-merkkivaloa vilkkuu, ja akun nykyinen varaustaso näytetään (kun akkuyksikkö ei ole käytössä).	1. Akkuyksikön kennoissa on eri jännite.	1. Aseta akku laturiin, ja odota, että se on täyteen ladattu.
Kaksi akkuyksikön LED-merkkivaloa vilkkuu, kun päästät irti liipaisimesta (kun akkuyksikkö on käytössä).	1. Akkuyksikön kennoissa on eri jännite.	1. Aseta akku laturiin, ja odota, että se on täyteen ladattu.
Yksi akkuyksikön LED-merkkivalo vilkkuu.	1. Akkuyksikön jännite on alhainen.	1. Aseta akkuyksikkö laturiin.
Akkuyksikön irrottaminen työkalusta on vaikeaa.	1. Akkuyksikkö/työkalu on uusi, tai akun/työkalun liittimissä on korroosiota.	1. Puhdista akkuyksikön ja työkalun liittimet. Levitä sen jälkeen eristerasvaa akun liittimiin. Älä käytä muita voiteluaineita, sillä ne voivat vaurioittaa liittimiä.

Huomautuksia:

Eurooppalainen tietosuojailmoitus

Toron keräämät tiedot
Toro Warranty Company (Toro) huolehtii asiakkaiden tietosuojasta. Takuuvaatimusten käsittelyä ja mahdollisia tuotteiden takaisinkutsukampanjoita varten pyydämme, että asiakkaat lähettävät henkilötiedot suoraan Torolle tai paikalliselle Toro-jälleenmyyjälle.

Toro-takuujärjestelmä toimii yhdysvaltalaisilla palvelimilla, eivätkä yhdysvaltalaiset tietosuojalait välttämättä tarjoa samanlaista suojaa kuin vastaavat lait asiakkaan omassa maassa.

ANTAMALLA HENKILÖTIEDOT TOROLLE ASIAKAS SUOSTUU SIIHEN, ETTÄ NÄITÄ TIETOJA KÄSITELLÄÄN TÄSSÄ TIETOSUOJAILMOITUKSESSA KUVATULLA TAVALLA.

Tapa, jolla Toro käyttää tietoja
Toro voi käyttää henkilötietoja takuuvaatimusten käsittelyyn, yhteydenottoihin mahdollisissa tuotteiden takaisinkutsukampanjoissa ja muissa mahdollisissa tarkoituksissa, joista kerrotaan erikseen. Toro voi jakaa tietoja Toron sisaryhtiöille, jälleenmyyjille ja muille liiketoimintakumppaneille näiden tarkoitusten yhteydessä. Toro ei myy asiakkaiden henkilötietoja muille yhtiöille. Toro pidättää oikeuden luovuttaa henkilötietoja lain määräämiin tarkoituksiin tai asiaankuuluvien viranomaisten pyynnöstä, Toron järjestelmien toiminnan varmistamiseksi tai Toron turvallisuuden tai muiden käyttäjien turvallisuuden varmistamiseksi.

Henkilötietojen säilytys
Henkilötietoja säilytetään niin kauan kuin niitä tarvitaan niiden alkuperäiseen tarkoitukseen tai muihin asianmukaisiin tarkoituksiin (kuten viranomaismääräysten noudattamiseksi) tai lain määräämän ajan.

Toron vakuutus asiakkaiden henkilötietojen tietosuojasta
Toro pyrkii säilyttämään henkilötietojen tietosuojan kohtuullisten varotoimien avulla. Lisäksi se pyrkii huolehtimaan tietojen tarkkuudesta ja paikkansapitävyydestä.

Henkilötietojen käyttö ja korjaus
Jos haluat tarkistaa henkilötietosi tai korjata niitä, lähetä sähköpostia osoitteeseen legal@toro.com.

Australian kuluttajalainsäädäntö

Australialaiset asiakkaat voivat saada lisätietoja Australian kuluttajalainsäädännöstä pakkauksen sisällä olevasta materiaalista tai paikalliselta Toro-jälleenmyyjältä.