Form No. 3408-806 Rev C

TORO®

Count on it.

Gebruikershandleiding

Power Plex™ 61 cm 40V MAX heggenschaar

Modelnr.: 51136—Serienr.: 317000001 en hoger
Modelnr.: 51136T—Serienr.: 317000001 en hoger

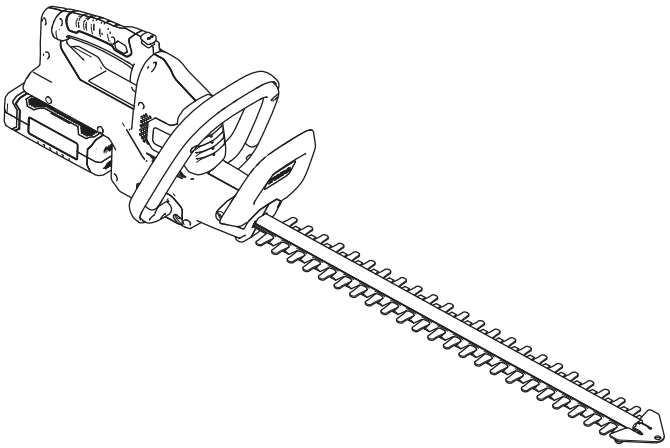

Registreer uw product op www.Toro.com.
Vertaling van de oorspronkelijke tekst (NL)

CE

3408-806 C

Inleiding

Deze heggenschaar is bedoeld voor particulier gebruik, voor het onderhoud van heggen en struiken. De blazer mag alleen worden gebruikt met accu's model 88525 (meegeleverd met Model 51136) of 88526.

Lees deze informatie zorgvuldig door, zodat u weet hoe u de machine op de juiste wijze moet gebruiken en onderhouden en om letsel en schade aan de machine te voorkomen. U bent verantwoordelijk voor het juiste en veilige gebruik van de machine.

U kunt via www.Toro.com rechtstreeks contact met Toro opnemen om informatie over producten en accessoires te verkrijgen, een dealer te vinden of uw product te registreren.

Model 51136T wordt geleverd zonder accu of een lader.

Veiligheid

WAARSCHUWING: Bij het gebruik van elektrisch tuingereedschap dient u veiligheidsmaatregelen te nemen om het risico op brand, elektrische schokken en letsel te verminderen. Deze maatregelen omvatten onder andere:

⚠ WAARSCHUWING

Als u nalaat om de waarschuwingen en voorschriften in acht te nemen, kan dit leiden tot elektrische schokken, brand en/of ernstig letsel.

Lees alle veiligheidswaarschuwingen en -voorschriften.

Bewaar alle waarschuwingen en voorschriften zodat u deze later nog kunt raadplegen.

De term 'elektrisch gereedschap' in de waarschuwingen verwijst naar uw elektrisch apparaat met elektriciteitskabel of met accu (draadloos).

1. **Veiligheid van het werkgebied.**
   A. **Hou het werkgebied schoon en goed verlicht.** *Rommelige of donkere omgevingen lokken ongevallen uit.*
   B. **Gebruik geen elektrisch gereedschap in omgevingen met ontploffingsgevaar, bijvoorbeeld in de buurt van ontvlambare vloeistoffen, gassen of stof.** *Elektrisch gereedschap produceert vonken die stof of dampen kunnen doen ontbranden.*
   C. **Hou kinderen en omstanders uit de buurt wanneer u elektrisch gereedschap gebruikt.** *Afleiding kan ervoor zorgen dat u de controle verliest.*
   D. **Niet gebruiken in een gevaarlijke omgeving.** *Niet gebruiken in een vochtige of natte omgeving.*
2. **Persoonlijke veiligheid**
   A. **Wees alert, kijk wat u doet en gebruik uw gezond verstand wanneer u elektrisch gereedschap gebruikt. Gebruik geen elektrisch gereedschap als u moe bent of onder de invloed van drugs, alcohol of medicijnen bent.** *Een moment van onoplettendheid tijdens het gebruik van elektrisch gereedschap kan ernstig lichamelijk letsel tot gevolg hebben.*
   B. **Gebruik persoonlijke beschermingsmiddelen. Draag altijd oogbescherming.** *Beschermingsmiddelen zoals een stofmasker, veiligheidsschoenen met antislipzool,*

© 2018—The Toro® Company
8111 Lyndale Avenue South
Bloomington, MN 55420

U kunt contact met ons opnemen op www.Toro.com.
Gedrukt in China
Alle rechten voorbehouden

veiligheidshelm of gehoorbescherming zullen bij juist gebruik het risico op lichamelijk letsel verkleinen.

C. **Voorkom dat u het gereedschap onbedoeld inschakelt. Zorg ervoor dat de schakelaar in de UIT-STAND staat voordat u het gereedschap aansluit op de voeding en/of de accu, of voordat u het gereedschap vastpakt of gaat dragen.** *Elektrisch gereedschap dragen met uw vinger op de schakelaar, of elektrisch gereedschap in werking stellen terwijl de schakelaar aan staat lokt ongevallen uit.*

D. **Verwijder stelsleutels en moersleutels voordat u het elektrische gereedschap inschakelt.** *Een moer- of stelsleutel laten zitten op het elektrisch gereedschap kan tot lichamelijk letsel leiden.*

E. **Reik niet te ver. Zorg dat u te allen tijde stevig en evenwichtig staat.** *Zo hebt u meer controle over het elektrisch gereedschap als zich onverwachte situaties voordoen.*

F. **Draag geschikte kleding. Draag geen losse kleding of sieraden. Zorg dat (lang) haar niet los hangt en houd uw haar, kleding en handschoenen uit de buurt van bewegende onderdelen.** *Losse kleding, sieraden en lang haar kunnen gegrepen worden door bewegende onderdelen.*

G. **Als er toestellen voorzien worden voor de aansluiting van stofafzuiging- en stofopvangvoorzieningen, zorg dan dat deze aangesloten zijn en correct worden gebruikt.** *Gebruik van zulke toestellen kan risico's veroorzaakt door stof verkleinen.*

3. **Gebruik van en zorg voor elektrisch gereedschap**

A. **Belast het elektrisch gereedschap niet te zwaar. Gebruik het juiste elektrisch gereedschap voor het werk dat u wilt verrichten.** *Het juiste elektrische gereedschap doet het werk beter, veiliger en in het tempo waarvoor het bedoeld is.*

B. **Gebruik het elektrisch gereedschap niet als u het niet in en uit kunt schakelen met de schakelaar.** *Elektrisch gereedschap dat niet kan worden bediend met de schakelaar is gevaarlijk en moet worden gerepareerd.*

C. **Koppel de stekker los van de stroomvoorziening en/of neem het accupack van het elektrisch gereedschap voordat u aanpassingen maakt, accessoires verandert of het elektrisch gereedschap stalt.** *Zulke preventieve veiligheidsmaatregelen verkleinen de kans dat u het elektrisch gereedschap per ongeluk inschakelt.*

D. **Bewaar elektrisch gereedschap dat niet wordt gebruikt buiten het bereik van kinderen, en voorkom dat personen die het elektrisch gereedschap of deze voorschriften niet kennen het elektrisch gereedschap gebruiken.** *Elektrisch gereedschap is gevaarlijk in de handen van gebruikers die niet bekend zijn met de instructies.*

E. **Onderhoud elektrisch gereedschap. Controleer op slechte uitlijning of vastlopen van bewegende onderdelen, defecte onderdelen en andere omstandigheden die de werking van het elektrisch gereedschap nadelig kunnen beïnvloeden. In geval van schade dient u het elektrisch gereedschap te laten repareren voordat u het weer in gebruik neemt.** *Veel ongelukken zijn te wijten aan slecht onderhoud van elektrisch gereedschap.*

F. **Hou snoeimachines scherp en schoon.** *Goed onderhouden snoeimachines met scherpe snijranden lopen minder snel vast en zijn eenvoudiger te bedienen.*

G. **Gebruik elektrisch gereedschap, accessoires, opzetwerktuigen enz. in overeenstemming met deze instructies, rekening houdend met de werkomstandigheden en het uit te voeren werk.** *Gebruik van het elektrisch gereedschap voor andere doeleinden dan die waarvoor het bedoeld is kan leiden tot een gevaarlijke situatie.*

4. **Gebruik van en zorg voor gereedschap met accu**

A. **Alleen opladen met de door de fabrikant aanbevolen lader.** *Een lader die geschikt is voor het ene type accupack kan in combinatie met een ander accupack voor brandgevaar zorgen.*

B. **Gebruik elektrisch gereedschap alleen met specifiek daarvoor bestemde accupacks.** *Gebruik van andere accupacks kan lichamelijk letsel en brand veroorzaken.*

C. **Als het accupack niet wordt gebruikt, hou het dan uit de buurt van metalen voorwerpen zoals paperclips, muntjes, sleutels, nagels, schroeven en andere kleine metalen objecten die een brug kunnen vormen tussen de polen.**

Kortsluiting tussen de accupolen kan brandwonden en brand veroorzaken.

D. **Bij verkeerd gebruik kan vloeistof uit de accu lekken; vermijd contact hiermee. Als u er per ongeluk toch mee in aanraking komt, spoel dan met water. Als de vloeistof in uw ogen terechtkomt, raadpleeg dan een arts.** *Vloeistof die uit de accu ontsnapt, kan irritatie van de huid of brandwonden veroorzaken.*

E. Het opladen zal langer duren als de omgevingstemperatuur buiten dit bereik valt, zie Specificaties (bladz. 9).

5. **Onderhoud**

Laat uw elektrisch gereedschap onderhouden door een erkende reparateur die alleen identieke vervangonderdelen gebruikt. *Dit waarborgt veilig gebruik van het elektrisch gereedschap.*

Veiligheidswaarschuwingen heggenschaar

- **Blijf uit de buurt van het mes. Verwijder geen snoeisel en hou geen te snoeien materiaal vast als de messen in beweging zijn. Zet de schakelaar uit als u vastgelopen materiaal wilt verwijderen. De bladen bewegen nog enige tijd na het uitschakelen.** *Een moment van onoplettendheid tijdens het gebruik van de heggenschaar kan ernstig lichamelijk letsel tot gevolg hebben.*
- **Draag de heggenschaar alleen aan de handgreep en als het mes stilstaat.** *Een juiste bediening van de heggenschaar verkleint de kans op lichamelijk letsel door de messen.*
- **Hou het elektrisch gereedschap alleen vast bij de geïsoleerde aanraakoppervlakken: het mes kan contact maken met onzichtbare bedrading of met het eigen snoer.** *Messen die een kabel onder spanning raken, kunnen de onbedekte metalen onderdelen van het elektrisch gereedschap onder spanning zetten, wat de gebruiker een elektrische schok kan geven.*
- **GEVAAR – Hou uw handen uit de buurt van het mes.** *Contact met het mes leidt tot ernstig lichamelijk letsel.*

Aanvullende veiligheidswaarschuwingen

- Hou uw handen en voeten te allen tijde uit de buurt van de snijdende onderdelen, vooral wanneer u de motor inschakelt.
- Zolang de motor loopt mag u het afgesneden materiaal niet vastpakken of verwijderen. Verwijder afgesneden materiaal alleen als het gereedschap is uitgeschakeld is en losgekoppeld van de elektrische voeding.
- Hou het gereedschap nooit vast bij de beschermkap.
- Gebruik het gereedschap alleen als u een veilige en stabiele positie heeft.
- Gebruik het gereedschap nooit terwijl u op een trap of ladder staat. Werk niet boven schouderhoogte.
- Werk alleen met het gereedschap indien het voorzien is van de beschermkap. Gebruik nooit onvolledig gereedschap of gereedschap dat zonder toestemming gewijzigd is.
- Controleer de snijdende onderdelen regelmatig op schade en repareer ze indien nodig direct.
- Overbelast het gereedschap nooit.
- Als het gereedschap abnormaal trilt moet u het direct controleren. Abnormale trillingen kunnen letsel veroorzaken.
- Schakel het gereedschap uit als de snijdende onderdelen vastgelopen zijn. Koppel het los van de voeding (d.w.z. verwijder de accu) en verwijder de oorzaak van het vastlopen. Controleer de snijdende onderdelen op schade voordat u het gereedschap weer inschakelt.
- Volg de aanwijzingen voor onderhoud en reparatie van dit gereedschap. Wijzig het gereedschap nooit. Deze gebruikershandleiding bevat informatie over onderhoud en reparatie.
- Zorg dat u weet hoe u het gereedschap in een noodsituatie snel kunt stoppen.
- Stel het gereedschap niet bloot aan regen. Gebruik het gereedschap niet voor een natte heg.
- Gebruik de product uitsluitend bij daglicht of goed kunstlicht.
- Controleer eerst of er andere voorwerpen in de heg zitten (b.v. draadrasters). Zorg dat de snijdende onderdelen niet in aanraking komen met draad of andere metalen voorwerpen.
- Hou heggenschaar goed vast (b.v., met beide handen indien er 2 handgrepen zijn). Verlies van beheersing over het gereedschap kan leiden tot letsel.

Aanvullende veiligheidswaarschuwingen voor de acculader

- Deze acculader is geschikt voor gebruik door personen met fysieke, sensorische of verstandelijke beperkingen of een gebrek aan ervaring of kunde, indien zij onder toezicht staan of instructie ontvangen over het veilige gebruik van de acculader en zich bewust zijn van de gevaren.
- Kinderen mogen niet spelen met dit toestel.
- Kinderen mogen geen reiniging of onderhoud uitvoeren als ze niet onder toezicht staan.
- Als het netsnoer beschadigd is moet het, om gevaar te voorkomen, worden vervangen door de fabrikant, servicedealer of een andere deskundige.
- Trek de lader uit het stopcontact en laat deze afkoelen voor het reinigen, uitvoeren van onderhoud, opbergen en transport.
- Lees voor het gebruik van de lader de aanwijzingen en waarschuwingstekens op de lader en de accu.
- De lader en de meegeleverde accu zijn bedoeld om samen met elkaar gebruikt te worden. Gebruik de lader alleen met de accu voor dit gereedschap.
- Laad de accu binnenshuis op – de lader is alleen bedoeld voor gebruik binnenshuis.
- Probeer geen normale (niet-oplaadbare) batterijen op te laden.
- Bescherm de lader tegen vocht. Er bestaat een risico van elektrische schokken.
- Plaats niets op de lader, dit zou tot oververhitting kunnen leiden. Plaats de lader niet in de buurt van een warmtebron.
- Gebruik de lader niet met een verlengsnoer tenzij dit absoluut noodzakelijk is. Het gebruik van een ongeschikt verlengsnoer zou kunnen leiden tot brand, elektrische schokken of elektrocutie.
- Gebruik de lader niet indien deze is blootgesteld aan een schok, gevallen is of anderszins beschadigd is. Laat de lader controleren en repareren door een geautoriseerd service center.

Aanvullende veiligheidswaarschuwingen voor accu's

- Probeer de accu niet op te laden met een andere lader dan die er mee is meegeleverd. De lader en de meegeleverde accu zijn bedoeld om samen met elkaar gebruikt te worden.
- Voor de langste levensduur van de accu en beste prestaties moet de accu worden opgeladen en opgeborgen in het aangegeven temperatuurbereik, zie Specificaties (bladz. 9). Laad de accu niet en berg deze niet op buiten het aangegeven temperatuurbereik.
- Bij extreme temperatuur of gebruiksomstandigheden kan er een kleine hoeveelheid vloeistof uit de accu lekken. Als de buitenste afdichting verbroken is en deze lekvloeistof in aanraking komt met uw huid was het dan direct weg met water. Als de lekvloeistof in uw ogen komt spoel deze dan minimaal 10 minuten met schoon water en zoek direct medische hulp.
- Probeer nooit een accu open te maken, om welke reden dan ook. Als de kunststof behuizing van de accu barst of open raakt stop dan direct met het gebruik van de accu en laad deze niet op.
- Een reserve-accu mag niet worden opgeborgen of meegenomen in een zak of gereedschapskist waar deze in aanraking kan komen met metalen voorwerpen. De accu zou dan kortsluiting kunnen maken, wat kan leiden tot schade aan de accu, brandwonden of brand.
- Doorboor de accu niet met spijkers, sla niet op de accu met een hamer, ga niet op de accu staan, en stel deze niet op andere wijze bloot aan schokken.
- Bescherm de accu tegen hitte. Plaats de accu niet in direct zonlicht en berg de accu bij warm weer niet op in een auto. Daardoor zou de accu te warm kunnen worden, of exploderen of ontbranden.
- Probeer nooit een accu te laden die gebarsten is of andere beschadigingen heeft. Er bestaat een risico van elektrische schokken of elektrocutie.

BEWAAR DEZE INSTRUCTIES

Geluidsdruk

Deze machine oefent een gemeten geluidsdruk van 82,3 dB(A) uit bij het oor van de gebruiker, met een onzekerheidswaarde (K) van 3 dB(A).

De geluidsdruk werd bepaald volgens de procedures van EN ISO 11201.

Geluidsniveau

Deze machine heeft een gegarandeerd geluidsvermogensniveau van 95 dBA met een onzekerheidswaarde (K) van 3 dBA.

Het geluidsvermogensniveau werd bepaald volgens de procedures van EN ISO 11094.

Hand-armtrillingen

Gemeten trillingsniveau voor de rechterhand = 2,04 m/s^2

Gemeten trillingsniveau voor de linkerhand = 1,83 m/s^2

Onzekerheidswaarde (K) = 1,5 m/s^2

De gemeten waarden zijn bepaald volgens de procedures beschreven in EN ISO 20643.

Belangrijk: **De trillingsemissie tijdens feitelijk gebruik van het elektrisch gereedschap kan afwijken van de aangegeven totale waarde, afhankelijk van de manier waarop het gereedschap wordt gebruikt. De gebruiker dient veiligheidsmaatregelen te nemen op basis van de geschatte blootstelling in de werkelijke gebruiksomstandigheden.**

Veiligheids- en instructiestickers

Veiligheidsstickers en veiligheidsinstructies zijn gemakkelijk zichtbaar voor de bestuurder en bevinden zich bij plaatsen waar gevaar kan ontstaan. Vervang alle beschadigde of ontbrekende veiligheidsstickers.

Symbool	Benaming/verklaring
	Lees de gebruikershandleiding.
	Draag gehoorbescherming.
	Draag oogbescherming.
	Draag een stofmasker.
	Draag beschermende handschoenen.
	Draag beschermende schoenen die uitglijden voorkomen.
	Stel het gereedschap niet bloot aan regen of een natte omgeving.
	Hou vingers uit de buurt van snijdende onderdelen.
Li-ion Li-ion	WEEE-symbool. Overtollig elektrische producten mogen niet met huishoudelijk afval worden afgevoerd. Ze moeten gerecycled worden waar dit mogelijk is. Neem contact op met de gemeente of de leverancier voor advies.

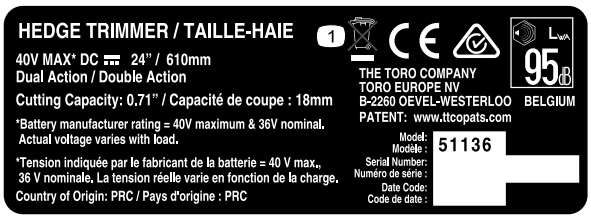

decal136-2495

136-2495

1. Niet weggooien.

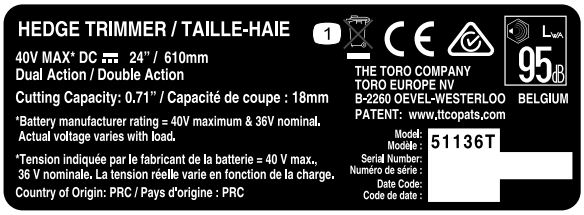

decal136-2496

136-2496

1. Niet weggooien.

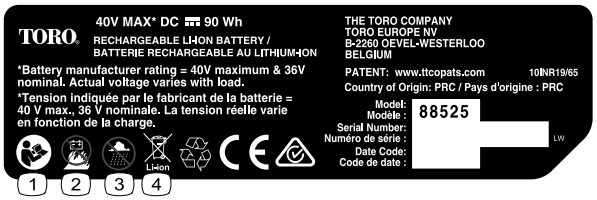

decal136-2499

136-2499

1. Lees de *Gebruikershandleiding*.
2. De accu niet verbranden.
3. Niet gebruiken in natte omgevingen.
4. Niet weggooien.

decal136-2501

136-2501

1. Niet weggooien.
2. Dubbel geïsoleerd
3. Huishoudelijk gebruik
4. Lees de *Gebruikershandleiding*.

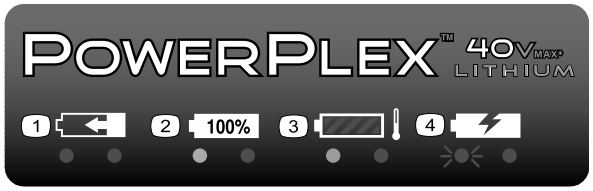

decal136-2504

136-2504

1. De accu wordt geladen.
2. De accu is volledig geladen.
3. De accu is te heet.
4. De accu moet worden vervangen.

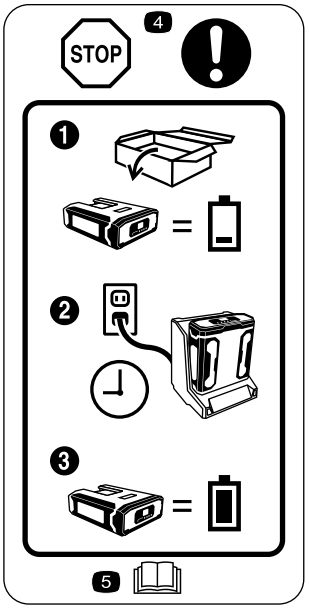

decal136-2534

136-2534

1. Bij levering is de accu niet volledig geladen.
2. Plaats de accu in de acculader.
3. Zorg de accu volledig is geladen bij het eerste gebruik.
4. Stop: volg deze instructies voor het eerste gebruik.
5. Lees de *Gebruikershandleiding*.

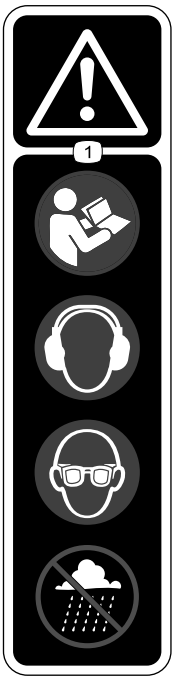

decal136-2537

136-2537

1. Waarschuwing – Lees de *Gebruikershandleiding*; draag gehoorbescherming; draag oogbescherming; niet gebruiken in natte omgevingen.

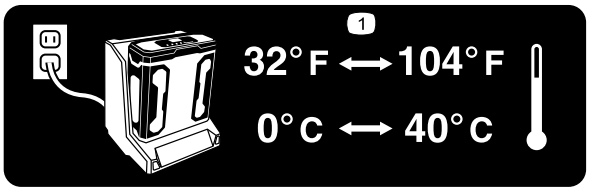

decal136-2539

136-2539

1. Laad de accu op een plaats waar het tussen 0 en 40 °C is.

Montage

Opmerking: Het accupack is niet volledig opgeladen bij aankoop. Voor het eerste gebruik van het gereedschap zie De accu opladen (bladz. 11).

De acculader ophangen (optioneel)

Indien gewenst: hang de acculader op de wand met gebruik van de ophangogen aan de achterkant van de acculader.

Hang deze binnenshuis op (b.v. in een garage of andere droge plek), bij een stopcontact, en buiten het bereik van kinderen.

Zie Figuur 1 voor informatie over het ophangen.

Opmerking: Schuif en draai de lader over de bevestigingsmiddelen om de lader op te hangen (bevestigingsmiddelen niet meegeleverd).

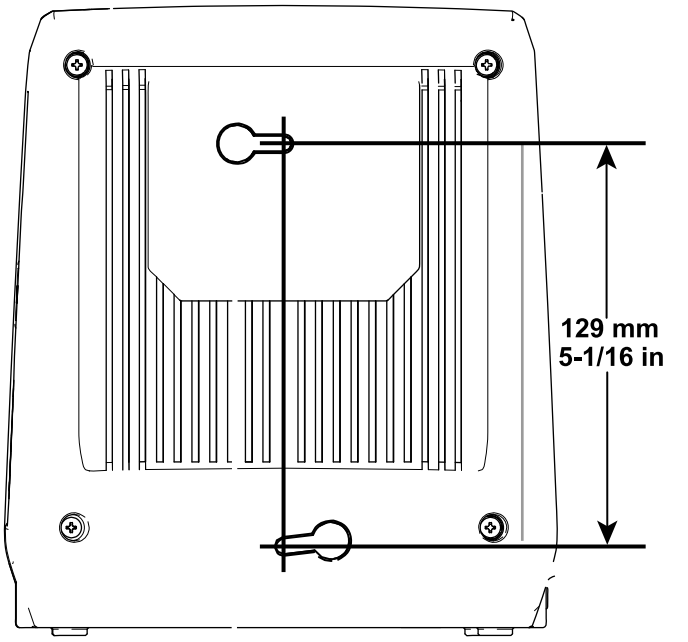

g194202

Figuur 1

Algemeen overzicht van de machine

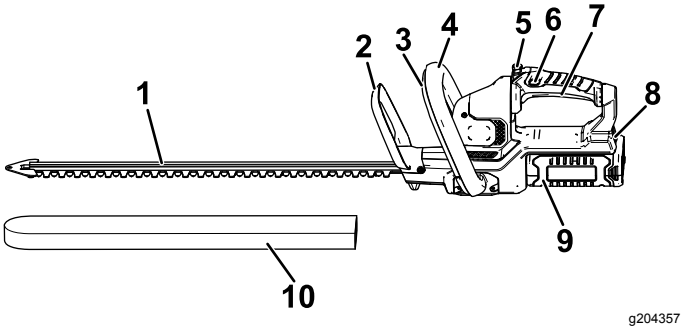

g204357

Figuur 2

Linkerkant van de heggenschaar

1. Messen
2. Beschermkap
3. Hulphandgreep-schakelaar
4. Hulphandgreep
5. Handgreep-verstelknop
6. Vergrendelingsschakelaar
7. Trekker
8. Accuvergrendeling
9. Accu
10. Beschermkap

Specificaties

Model	51136	51136T
Snijlengte	610 mm	610 mm
Nominale spanning	40 V DC maximaal; 36 V DC nominaal	
Onbelaste snelheid	3000 dubbele snij-acties bij max. 40 V	
Snijbreedte	18 mm	
Lader	88527	
Accu	88525 (meegeleverd met 51136), 88526 (afzonderlijk verkrijgbaar)	

Gewicht

Gewicht van de machine zonder accu	3,6 kg
Gewicht van de machine met accu 88525	4,6 kg
Gewicht van de machine met accu 88526	5,2 kg

Temperatuurbereik

Accu opladen bij	0 °C tot 40 °C
Producten gebruiken bij	-15 °C tot 60 °C
Producten stallen bij	-15 °C tot 60 °C
Trek de lader uit het stopcontact bij	temperaturen onder 0 °C of boven 40 °C

*Het opladen zal langer duren als de omgevingstemperatuur buiten dit bereik valt.

Bewaar het apparaat, het accupack en de acculader op een afgesloten, schone en droge plaats.

Gebruiksaanwijzing

De heggenschaar aanzetten

1. Verwijder de beschermkap van de messen (Figuur 3).

⚠ WAARSCHUWING

De messen van de heggenschaar kunnen lichaamsdelen snijden of amputeren.

Wees voorzichtig als u een heggenschaar zonder beschermkap hanteert.

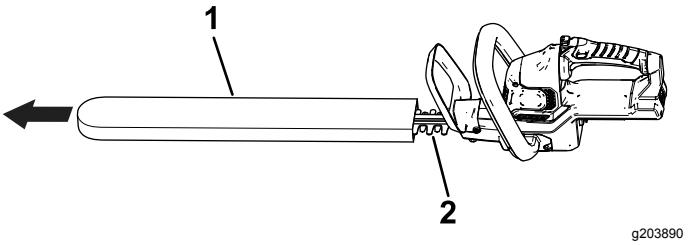

Figuur 3

1. Beschermkap
2. Messen

2. Verzeker dat de ventilatie-openingen van de heggenschaar niet verstopt zijn door stof en vervuiling.
3. Lijn de uitsparing in de accu uit met het uitsteeksel onder de handgreep. Pak de handgreep vast en duw de accupack in de handgreep tot de vergrendeling op zijn plaats klikt (Figuur 4).

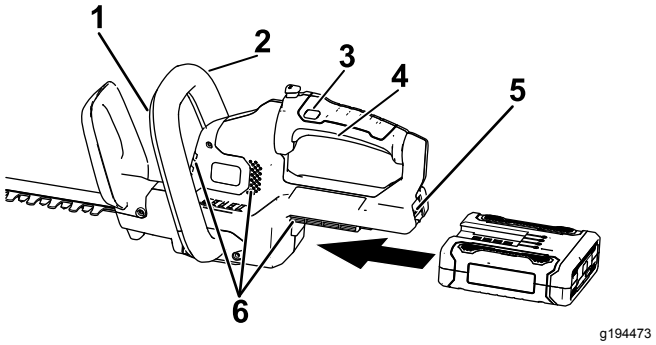

Figuur 4

1. Hulphandgreep-schakelaar
2. Hulphandgreep
3. Vergrendelingsschakelaar
4. Trekker
5. Accuvergrendeling
6. Ventilatie-openingen van de heggenschaar

4. Plaats 1 hand op de handgreep met de trekker. Plaats de andere hand op de hulphandgreep (Figuur 4).

5. Druk de vergrendelingsschakelaar en druk dan op de trekker en de hulphandgreep-schakelaar om de heggenschaar in te schakelen (Figuur 4).

   De heggenschaar blijft lopen zolang de hulphandgreep-schakelaar en trekker ingeschakeld zijn. De vergrendelingsschakelaar mag u loslaten zodra de heggenschaar loopt (Figuur 4).

De handgreep van de heggenschaar draaien

1. Hou de draaivergrendelingsknop ingedrukt (A in Figuur 5).
2. Draai de handgreep 90° naar rechts of links, afhankelijk van de gewenste snoeirichting, en laat dan de draaivergrendelingsknop los om de handgreep in de gewenste richting te borgen (B in Figuur 5).

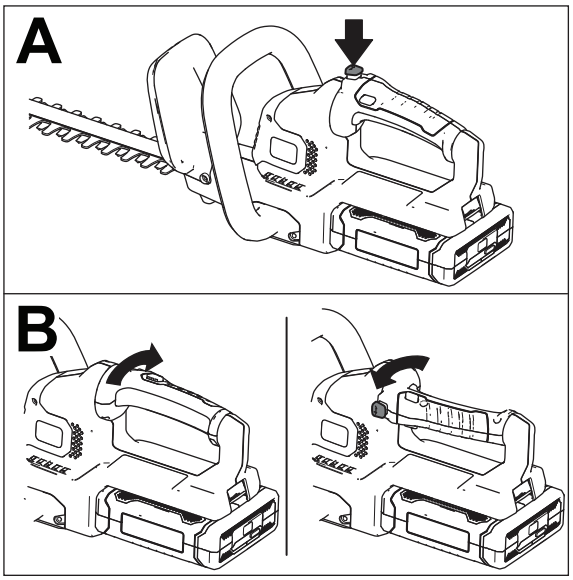

g190070

Figuur 5

De heggenschaar uitzetten

1. Laat de trekker of hulphandgreep-schakelaar los (Figuur 4).
2. Wacht ten minste 5 seconden tot het mes tot stilstand is gekomen.

Verwijderen van de accu

Druk op de accuvergrendeling van het gereedschap om de accu te ontgrendelen, schuif de accu dan uit het gereedschap (Figuur 6).

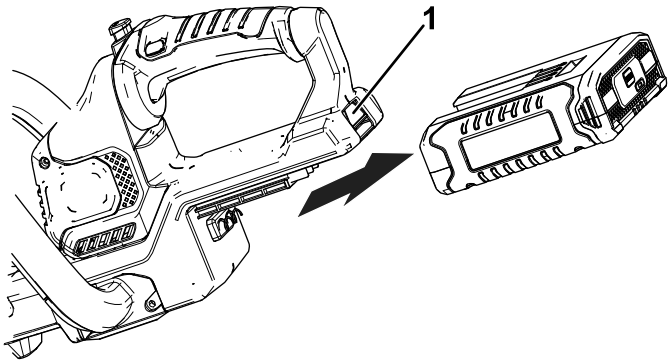

g194190

Figuur 6

1. Accuvergrendeling

De accu opladen

Belangrijk: **Lees alle voorzorgsmaatregelen.**

Belangrijk: **Laad de accu alleen op binnen het aangegeven temperatuurbereik, zie Specificaties (bladz. 9)**

Opmerking: Om de ladingstoestand te controleren kunt u altijd op de ladingstoestand-knop op de accu drukken (LED-indicators).

1. Sluit een elektriciteitssnoer dat geschikt is voor uw stopcontacten aan op de acculader.
2. Verzeker dat de ventilatie-openingen van de accu niet verstopt zijn door stof en vervuiling.
3. Lijn de uitsparing in de accu (Figuur 7) uit met het uitsteeksel van de lader.

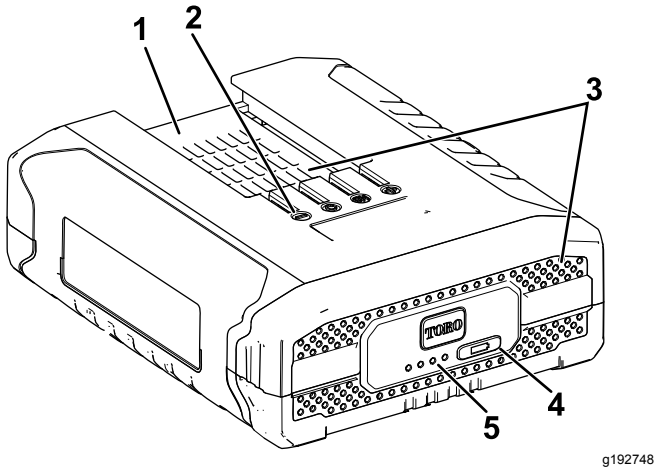

Figuur 7

1. Uitsparing in de accu
2. Contacten
3. Ventilatie-openingen
4. Ladingstoestand-knop
5. LED-indicators (ladingstoestand)

4. Verzeker dat de ventilatie-openingen van de acculader niet verstopt zijn door stof en vervuiling.
5. Schuif de accu in de lader tot deze geheel op zijn plaats zit (Figuur 8).

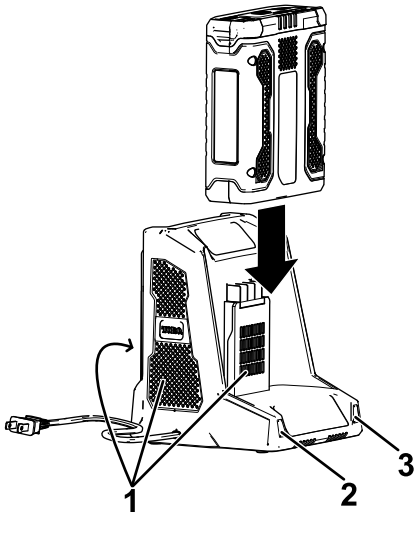

Figuur 8

1. Ventilatie-openingen
2. LED-indicator, links
3. LED-indicator, rechts

6. Verwijder de accu door deze uit de lader te schuiven.
7. De tabel geeft aan wat de LED-indicators op de acculader betekenen.

Indicator links	Indicator rechts	Betekenis
Uit	Rood	Lader ingeschakeld, geen accu aanwezig
Rood	Rood	Accu wordt geladen
Groen	Rood	Accu is geladen
Oranje	Rood	Accu is te heet
Rood, knipperend	Rood	Vervang de accu

Tips voor bediening en gebruik

- U kunt in beide richtingen te snoeien met een langzame, zijdelingse zwaaibeweging.
- Ga stabiel en evenwichtig op beide voeten staan. Reik niet te ver.
- Controleer het werkgebied op verborgen voorwerpen en verwijder deze.
- Gebruik de heggenschaar nooit in de buurt van stroomdraden, afrasteringen, palen, gebouwen of andere vaste objecten.
- Gebruik een mes nooit nadat u een hard voorwerp hebt geraakt zonder het eerst op schade te controleren. Gebruik een mes nooit als het beschadigd is.
- Raak nooit messen aan en voer nooit onderhoud uit als de voeding van de machine aangesloten is.
- Duw de heggenschaar niet met kracht door dicht struikgewas. Dit kan ertoe leiden dat de messen vastlopen en vertragen. As de messen vertragen, verlaag dan uw werktempo.
- Probeer niet om stengels of takken te snoeien die dikker zijn dan 18 mm, of die duidelijk te groot zijn voor de messen. Gebruik een handzaag of snoeizaag om dikke stengels in te korten.
- Als de messen toch vastlopen, stop de motor dan en verwijder de accu voordat u probeert het probleem op te lossen.
- Indien gewenst kunt u een draad gebruiken om recht te snoeien. Bepaal hoe hoog de heg moet zijn. Span een eind touw langs de heg op de gewenste hoogte. Trim de heg net boven het touw.
- Draag handschoenen wanneer u doornige of prikkende begroeiing trimt. Als u jonge begroeiing trimt, maak dan een brede zwaaibeweging, zodat de stengels direct het mes in worden geleid.

Onderhoud

Onderbreek de voeding (d.w.z. trek de stekker uit het stopcontact of verwijder de accu) voordat u het gereedschap schoonmaakt of onderhout.

Gebruik alleen de vervangonderdelen en accessoires die de fabrikant aanbeveelt.

Zorg voor regelmatige controle en onderhoud van dit gereedschap. Laat het gereedschap alleen repareren door een geautoriseerd service center of een andere deskundige.

De messen smeren

Opmerking: Breng voor en na elk gebruik olie aan op de messen.

1. Zet de motor af en verwijder de accu.
2. Veeg vuil en stof van de behuizing van de heggenschaar; gebruik hiervoor een vochtige doek met een mild reinigingsmiddel.

   Opmerking: Gebruik geen sterke reinigingsmiddelen op de plastic behuizing of de handgreep. Deze kunnen beschadigd raken door bepaalde aromatische oliën zoals pijnboomolie en citroenolie, en door oplosmiddelen zoals petroleum.
3. Leg de heggenschaar op een vlak oppervlak. Breng een lichte machine-olie aan op de rand van het bovenste mes. Als u de heggenschaar gedurende lange tijd gebruikt, smeer de messen dan tijdens het gebruik.

   Opmerking: Smeer de heggenschaar niet terwijl deze loopt.

Opbergen

Belangrijk: **Berg het gereedschap, de accu en de lader alleen op binnen het aangegeven temperatuurbereik, zie Specificaties (bladz. 9).**

Belangrijk: **Als u het gereedschap een jaar of langer opbergt verwijder de accu dan uit het gereedschap en laad de accu op tot er 2 of 3 LED-indicators op de accu blauw oplichten. Berg de accu niet geheel geladen of geheel ontladen op. Als het gereedschap weer nodig is laad u de accu op totdat de indicator links op de lader groen oplicht of alle 4 de LED-indicators op de accu blauw oplichten.**

- Verwijder al het vuil van het product.
- Berg het gereedschap, de accu en lader op een goed geventileerde plek op die niet bereikbaar is voor kinderen.
- Hou het gereedschap, de accu en acculader uit de buurt van corrosieve materialen zoals chemische middelen voor in de tuin en straatzout.
- Om het risico op ernstig lichamelijk letsel te verkleinen mag u de accu niet buiten of in een voertuig opbergen.
- Bewaar het apparaat, het accupack en de acculader op een afgesloten, schone en droge plaats.

Het accu klaarmaken voor recycling

Belangrijk: **Neem de accu van het gereedschap en bedek de contacten met stevig plakband. Probeer niet om het accupack te vernietigen of te demonteren, of onderdelen ervan te verwijderen. Lithium-ion-accu's moeten volgens de gepaste procedure worden gerecycled of afgevoerd naar het plaatselijke recyclingcenter.**

RECYCLE RBRC Li-ion 1.800.822.8837	Voor meer informatie over het recycleren van lithium-ion accu's en om de dichtsbijzijnde recyclingvoorziening voor accu's te vinden, ga naar www.Call2Recycle.org (enkel VS en Canada). Neem contact op met uw erkende Toro dealer als u zich buiten de VS of Canada bevindt.

Problemen, oorzaak en remedie

Voer alleen de hieronder genoemde handelingen uit. Indien u het probleem zelf niet kunt oplossen moeten de verdere inspectie, onderhoud en reparaties moeten worden uitgevoerd door een geautoriseerd service-centrum of een vergelijkbare specialist.

Probleem	Mogelijke oorzaak	Remedie
Het gereedschap start niet.	1. De accu is niet volledig in het gereedschap geplaatst. 2. De accu is niet geladen. 3. De accu is defect. 4. Het gereedschap heeft een elektrische storing.	1. Verwijder de accu en plaats deze opnieuw, verzeker dat de accu goed op zijn plaats zit en vergrendeld is. 2. Verwijder de accu en laad deze op. 3. Vervang de accu. 4. Neem contact op met een erkende servicedealer.
Het gereedschap bereikt het volledige vermogen niet.	1. De accu is niet voldoende geladen. 2. De ventilatie-openingen zijn verstopt.	1. Verwijder de accu en laad deze volledig op. 2. Maak de ventilatie-openingen schoon.
Overmatige trilling of geluid van het gereedschap.	1. De messen zijn bot of beschadigd.	1. Neem contact op met een erkende servicedealer.
De accu verliest snel de lading.	1. De accu is boven of onder het geschikte temperatuurgebied.	1. Verplaats het accupack naar een locatie waar het droog is en de temperatuur tussen 0 en 40 °C ligt.
De acculader werkt niet.	1. De acculader is boven of onder het geschikte temperatuurgebied. 2. Er staat geen stroom op het stopcontact waar de acculader op is aangesloten.	1. Koppel de acculader af en verplaats deze naar een locatie waar het droog is en de temperatuur tussen 0 en 40 °C ligt. 2. Laat een deskundige elektricien het stopcontact repareren.
Nadat een volledig geladen accu enkele seconden gebruikt is lichten er maar 3 LED-indicators van de accu op.	1. Dit is normaal.	1. Stop het gereedschap en druk dan op de ladingstoestand-knop, of neem de accu uit het gereedschap om de werkelijke ladingstoestand te zien.
Alle 4 LED-indicators van de accu knipperen als u de ladingstoestand-knop van de accu indrukt en de huidige ladingstoestand getoond wordt (terwijl de accu niet in gebruik is).	1. De accu is boven of onder het geschikte temperatuurgebied.	1. Verplaats het accupack naar een locatie waar het droog is en de temperatuur tussen 0 en 40 °C ligt.
Alle 4 LED-indicators van de accu knipperen nadat u de trekker loslaat (terwijl de accu in gebruik is).	1. De accu is boven of onder het geschikte temperatuurgebied.	1. Verplaats het accupack naar een locatie waar het droog is en de temperatuur tussen 0 en 40 °C ligt.
2 LED-indicators van de accu knipperen als u de ladingstoestand-knop van de accu indrukt en de huidige ladingstoestand getoond wordt (terwijl de accu niet in gebruik is).	1. De cellen in de accu hebben verschillende spanningen.	1. Plaats de accu in de lader tot deze volledig is geladen.
2 LED-indicators van de accu knipperen nadat u de trekker loslaat (terwijl de accu in gebruik is).	1. De cellen in de accu hebben verschillende spanningen.	1. Plaats de accu in de lader tot deze volledig is geladen.
1 LED van de accu knippert.	1. De accu heeft een lage spanning.	1. Plaats de accu op de lader.
Het is moeilijk om de accu van het gereedschap te verwijderen.	1. De accu of het gereedschap is nieuw, of er is corrosie van de accucontacten, en/of de contacten van het gereedschap.	1. Maak de contacten van de accu en het gereedschap schoon. Breng dan diëlektrisch vet aan op de contacten. Gebruik geen andere soort vet, dat kan de contacten beschadigen.

Privacyverklaring voor Europa

De informatie die Toro verzamelt
Toro Warranty Company (Toro) respecteert uw privacy. Om uw aanspraak op garantie te behandelen en contact met u op te nemen in het geval van een terugroepactie vragen wij om bepaalde persoonlijke informatie, hetzij direct of via uw lokale Toro dealer.

Het Toro garantiesysteem wordt gehost op servers in de Verenigde Staten, waar de privacywet mogelijk niet dezelfde bescherming biedt als in uw land.

DOOR UW PERSOONLIJKE GEGEVENS MET ONS TE DELEN STEMT U IN MET DE VERWERKING VAN UW PERSOONSGEGEVENS ZOALS BESCHREVEN IN DEZE PRIVACYVERKLARING.

Hoe Toro informatie gebruikt
Toro kan uw persoonsgegevens gebruiken om uw aanspraak op garantie te behandelen, contact met u op te nemen in het geval van een terugroepactie, of voor een ander doeleinde waarvan we u op de hoogte brengen. Toro kan uw informatie delen met zijn afdelingen, dealers of andere zakenpartners in verband met deze activiteiten. We verkopen uw persoonsgegevens niet aan andere bedrijven. We behouden ons het recht voor om persoonsgegevens te delen teneinde te voldoen aan geldende wetten en verzoeken van de aangewezen autoriteiten, opdat wij onze systemen naar behoren kunnen gebruiken of met het oog op onze eigen bescherming of die van andere gebruikers.

Behoud van uw persoonlijke informatie
Wij bewaren uw persoonsgegevens zo lang als nodig is voor de doeleinden waarvoor ze oorspronkelijk werden verzameld of voor andere legitieme doeleinden (zoals naleving van voorschriften), of zo lang als vereist is door de van toepassing zijnde wet.

Toro's engagement voor de bescherming van uw persoonlijke informatie
Wij nemen redelijke voorzorgen om uw persoonlijke informatie te beschermen. We proberen bovendien de nauwkeurigheid en geldigheid van persoonlijke gegevens te waarborgen.

Toegang tot en aanpassing van uw persoonlijke gegevens
Als u toegang wenst tot uw persoonlijke gegevens of deze wilt aanpassen, gelieve dan een e-mail te sturen naar legal@toro.com.

Australische consumentenwet

Australische klanten kunnen voor informatie over de Australische consumentenwet (Australian Consumer Law) terecht bij de lokale Toro distributeur of ze kunnen deze informatie in de doos vinden.

Toro Garantie en De Toro GTS Start-garantie

Voorwaarden en producten waarvoor de garantie geldt

De Toro Company en de daarmee verbonden Toro Warranty Company beloven gezamenlijk (op basis van een afspraak tussen hen) de onderstaande Toro producten te repareren indien de materialen of fabricage tekortkomingen vertonen of indien een GTS (Guaranteed to Start) niet start bij de eerste of tweede poging, op voorwaarde dat het onderhoud is uitgevoerd in overeenkomst met de *gebruikershandleiding*.

De volgende perioden zijn van toepassing vanaf de datum van aankoop:

Producten	Garantieperiode
Motorgazonmaaiers	
• Gegoten maaidek	5 jaar huishoudelijk gebruik[2] 90 dagen commercieel gebruik
– Motor	5 jaar GTS garantie bij huishoudelijk gebruik[3]
– Accu	2 jaar
• Stalen maaidek	2 jaar huishoudelijk gebruik[2] 30 dagen commercieel gebruik
– Motor	2 jaar GTS garantie bij huishoudelijk gebruik[3]
TimeMaster maaiers	3 jaar huishoudelijk gebruik[2] 90 dagen commercieel gebruik
• Motor	3 jaar GTS garantie bij huishoudelijk gebruik[3]
• Accu	2 jaar
Elektrische trimmers en bladblazers	
• Ultra producten	2 jaar huishoudelijk gebruik[2]
• Power Plex producten	3 jaar huishoudelijk gebruik[2]
– Accu	2 jaar
Elektrische loopmaaiers	Geen garantie bij commercieel gebruik
Alle onderstaande zitmaaiers	
• Motor	Zie garantie van de fabrikant van de motor[4]
• Accu	2 jaar huishoudelijk gebruik[2]
• Werktuigen	2 jaar huishoudelijk gebruik[2]
DH gazon- en tuintractoren	2 jaar huishoudelijk gebruik[2] 30 dagen commercieel gebruik
TimeCutter	3 jaar huishoudelijk gebruik[2] 30 dagen commercieel gebruik
• Motor	3 jaar huishoudelijk gebruik[2] 2 jaar of 300 uur commercieel gebruik[5]
TimeCutter HD	3 jaar of 300 uur[5]
• Motor	3 jaar of 300 uur commercieel gebruik[5]

[1]Oorspronkelijke koper houdt in: de persoon die oorspronkelijk het Toro-product heeft aangeschaft.

[2]Huishoudelijk gebruik (particulier gebruik) betekent gebruik van het product op het terrein dat bij uw huis hoort. Gebruik op meerdere locaties wordt beschouwd als commercieel gebruik. Hierop is de garantie voor commercieel gebruik van toepassing.

[3]De Toro GTS Start-garantie is niet van toepassing bij commercieel gebruik.

[4]Voor bepaalde motoren van Toro-producten geldt een garantie van de fabrikant van de motor.

[5]De optie die zich het eerst aandient, moet worden aangehouden.

De garantie kan ontoepasselijk worden verklaard als de urenteller verwijderd is, aangepast is of lijkt te zijn gesaboteerd.

Plichten van de eigenaar

U dient uw Toro-product te onderhouden zoals wordt beschreven in de *Gebruikershandleiding*. Dit routineonderhoud is voor uw rekening, ongeacht of dit wordt uitgevoerd door de dealer of door uzelf.

Aanwijzingen voor aanvraag van garantieservice

Als u van mening bent dat een Toro-product materiaalgebreken of fabricagefouten vertoont, moet u deze procedure volgen:

1. Neem contact op met de verkoper om het product te laten nakijken of te repareren. Als u om wat voor reden dan ook geen contact kunt opnemen met de verkoper, neem dan contact op met een andere erkende Toro-dealer om onderhoud te laten plegen. Ga naar http://www.toro.com/en-us/locator/pages/default.aspx om een Toro-distributeur bij u in de buurt te vinden.
2. Breng het product met uw aankoopbewijs (kwitantie) naar de servicedealer. Als u om enige reden ontevreden bent over het onderzoek door de servicedealer of de verleende hulp, verzoeken wij u contact met ons op te nemen via:

   Toro Warranty Company
   Customer Care Department, RLC Division
   8111 Lyndale Avenue South
   Bloomington, MN 55420-1196, VS
   001-952-948-4707

Zaken en gevallen die niet onder de garantie vallen

Er is geen andere uitdrukkelijke garantie behalve voor speciale emissiesystemen en motoren van sommige producten. Buiten deze expliciete garantie vallen:

- De kosten van normaal onderhoud of onderdelen, zoals filters, brandstof, smeermiddelen, olie verversen, bougies, luchtfilters, slijpen/vervangen van versleten maaimessen, bijstellen van kabels/mechanismes of afstellen van de rem en de koppeling.
- Onderdelen die het laten afweten ten gevolge van normale slijtage
- Elk product of onderdeel dat is veranderd of verkeerd is gebruikt en moet worden vervangen of worden gerepareerd als gevolg van ongelukken of gebrekkig onderhoud.
- Kosten voor ophalen en afleveren
- Reparaties of pogingen tot reparaties die niet zijn uitgevoerd door een Erkende Toro-servicedealer
- Reparatie die noodzakelijk is omdat de aanbevolen procedure voor brandstof niet is gevolgd (raadpleeg de *Gebruikershandleiding* voor meer details)
  - Het verwijderen van verontreinigingen uit het brandstofsysteem valt niet onder de garantie
  - Gebruik van oude brandstof (meer dan een maand oud) of brandstof met meer dan 10% ethanol of meer dan 15% MTBE
  - Indien de brandstof niet is afgetapt uit het brandstofsysteem en de machine langer dan een maand niet is gebruikt
- Reparatie of afstelling om startproblemen te verhelpen die het gevolg zijn van:
  - Het niet volgen van de juiste onderhoudsprocedures of aanbevolen brandstofprocedure.
  - Het raken van een voorwerp door een cirkelmaaier.
- Speciale gebruiksomstandigheden waarbij het starten meer dan twee pogingen kan eisen:
  - De eerste start na een lange opslagperiode (meer dan drie maanden of een seizoen).
  - Starten bij lage temperatuur, zoals vroeg in de lente en laat in de herfst.
  - Onjuiste startprocedure: als u problemen heeft met het starten van uw machine, controleer dan in de *Gebruikershandleiding* of u de juiste startprocedure volgt. Dit kan een onnodig bezoek aan een erkende Toro servicedealer voorkomen.

Algemene voorwaarden

De koper wordt beschermd door de nationale wetgeving van elk land. De rechten waarover de koper beschikt op grond van deze wetgeving, worden niet beperkt door deze garantie.