Form No. 3408-807 Rev C

TORO®

Count on it.

Bruksanvisning

Power Plex™ 61 cm 40 V MAX häcktrimmer

Modellnr 51136—Serienr 317000001 och högre

Modellnr 51136T—Serienr 317000001 och högre

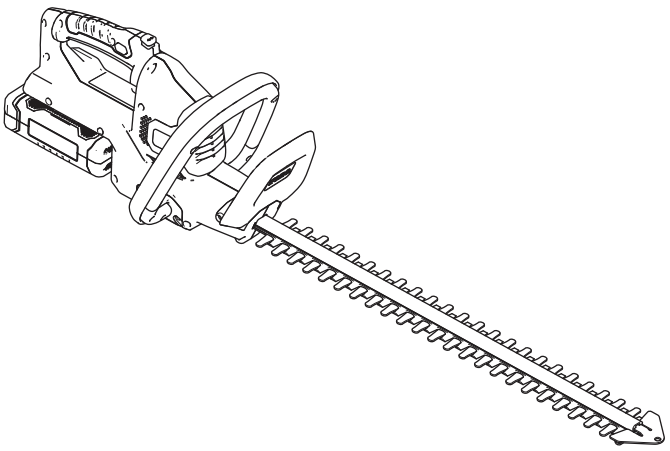

Registrera din produkt på www.Toro.com.
Översättning av originalet (SV)

CE

3408-807 c

Introduktion

Denna häcktrimmer är avsedd att användas av privatkunder för underhåll av buskar och häckar. Den är avsedd att endast använda batteripaketsmodellerna 88525 (som medföljer modell 51136) eller 88526.

Läs denna information noga så att du lär dig att använda och underhålla produkten på rätt sätt, och för att undvika person- och produktskador. Du är ansvarig för att produkten används på ett riktigt och säkert sätt.

Kontakta gärna Toro direkt på www.Toro.com för att få information om produkter och tillbehör, få hjälp med att hitta en återförsäljare eller för att registrera din produkt.

Modell 51136T inkluderar varken batteri eller laddare.

Säkerhet

VARNING: Vidta alltid grundläggande säkerhetsåtgärder, inklusive dem nedan, för att minska risken för brand, elektriska stötar och personskador när du använder elutrustning i trädgården.

⚠ VARNING

Underlåtenhet att följa varningarna och anvisningarna kan resultera i elektriska stötar, brand och/eller allvarliga personskador.

Läs alla säkerhetsvarningar och -anvisningar.

Spara alla varningar och anvisningar för framtida bruk.

Termen ”elverktyg” i varningarna avser eldrivna verktyg (med sladd) eller batteridrivna verktyg (utan sladd).

1. **Säkerhet i arbetsområdet**
   A. **Arbetsområdet ska vara rent och väl upplyst.** *Olycksrisken ökar i nedskräpade eller dåligt upplysta områden.*
   B. **Använd inte elverktyg i explosiva atmosfärer, t.ex. i närheten av brandfarliga vätskor, gaser eller damm.** *Elverktyg kan skapa gnistor som kan antända dammet eller gaserna.*
   C. **Håll barn och kringstående på avstånd när du använder ett elverktyg.** *Du riskerar att förlora kontrollen om du distraheras.*
   D. **Undvik farliga miljöer.** *Använd inte apparater på fuktiga eller våta platser.*
2. **Personlig säkerhet**
   A. **Var på din vakt, se på vad du gör och använd sunt förnuft när du använder elverktyg. Använd inte ett elverktyg om du är trött eller är påverkad av droger, alkohol eller medicin.** *Risken för allvarliga personskador ökar om du för ett ögonblick tappar koncentrationen när du använder ett elverktyg.*
   B. **Använd personlig skyddsutrustning. Använd alltid ögonskydd.** *Skyddsutrustning som munskydd, halkfria skyddsskor, hjälm eller hörselskydd som används när det behövs minskar risken för personskador.*
   C. **Förhindra oavsiktlig start. Kontrollera att omkopplaren är i läget Av innan du ansluter till en strömkälla och/eller batteripaketet och lyfter eller bär verktyget.** *Risken för olyckor ökar om du*

© 2018—The Toro® Company
8111 Lyndale Avenue South
Bloomington, MN 55420

Kontakta oss på www.Toro.com.
Tryckt i Kina
Med ensamrätt

bär elverktyget med fingret på reglaget eller ansluter ett redan påslaget elverktyg.

D. **Ta bort eventuell justeringssprint eller -nyckel innan du aktiverar ett elverktyg.** *Kvarlämnade nycklar eller sprintar i en roterande del av ett elverktyg kan orsaka personskador.*

E. **Sträck dig inte för långt. Bibehåll hela tiden ett stadigt fotstöd och balansen.** *På så sätt bibehåller du kontrollen över elverktyget i oväntade situationer.*

F. **Bär lämplig klädsel. Använd inte löst sittande kläder eller smycken. Ha håret uppsatt och håll kläder och handskar på avstånd från rörliga delar.** *Löst sittande kläder, smycken och långt hår kan fastna i rörliga delar.*

G. **Om det går att förse enheter med dammutsugs- och uppsamlingsfunktioner ska dessa anslutas och användas på ett lämpligt sätt.** *Användning av dammuppsamlingsutrustning kan minska risken för faror i samband med damm.*

3. **Korrekt användning och skötsel av elverktyg**

A. **Elverktyget får inte brukas med våld. Använd rätt elverktyg för tillämpningen i fråga.** *Rätt elverktyg presterar bättre och fungerar på ett säkrare sätt om det används för den belastning det har konstruerats för.*

B. **Använd inte elverktyget om det inte går att använda reglaget för på- och avslagning.** *Ett verktyg som inte kan styras med reglaget är farligt och måste repareras.*

C. **Dra ut sladden från strömkällan och/eller avlägsna batteripaketet från elverktyget innan du gör några justeringar, byter tillbehör eller ställer undan elverktyget.** *Sådana förebyggande säkerhetsåtgärder minskar risken för oavsiktlig start av elverktyget.*

D. **Förvara ett elverktyg som inte används utom räckhåll för barn och låt inte någon som inte känner till elverktyget eller har läst dessa anvisningar använda verktyget.** *Elverktyg är farliga i händerna på outbildade användare.*

E. **Underhåll elverktygen. Kontrollera om det finns rörliga delar som kärvar eller är felinriktade, trasiga delar, eller andra problem som kan påverka elverktygets drift. Ett skadat elverktyg måste repareras innan det kan användas.** *Många olyckor orsakas av dåligt underhållna elverktyg.*

F. **Håll klippverktygen skarpa och rena.** *Rätt underhållna klippverktyg med skarpa skäreggar kärvar mindre och är enklare att använda.*

G. **Använd elverktyg, tillbehör, verktygsdelar osv. enligt dessa anvisningar. Beakta även de aktuella arbetsförhållandena och det arbete som ska utföras.** *Användning av elverktyget i andra syften än de avsedda kan leda till riskfyllda situationer.*

4. **Korrekt användning och skötsel av batteri**

A. **Ladda endast upp batteriet med den laddare som rekommenderas av tillverkaren.***En laddare som är lämplig för en typ av batteripaket kan utgöra en brandrisk om den används med ett annat batteripaket.*

B. **Använd endast de batteripaket som är avsedda för elverktyget.***Bruk av andra batteripaket kan öka skade- eller brandrisken.*

C. **Ett batteripaket som inte används ska förvaras på avstånd från andra metallföremål som gem, mynt, nycklar, spikar, skruvar eller andra mindre metallföremål som kan leda effekten från en pol till en annan.** *Kortslutning av batteriet kan orsaka brännskador eller eldsvåda.*

D. **Ett felbehandlat batteri kan läcka vätska. Undvik kontakt med denna. Spola med vatten vid eventuell oavsiktlig kontakt. Sök läkarhjälp om vätskan kommer i kontakt med ögonen.***Vätska som läcker ur batteriet kan orsaka irritationer eller brännskador.*

E. Laddningstid ökar om batteripaketet inte laddas inom lämpligt temperaturintervall. Se Specifikationer (sida 9).

5. **Service**

Lämna in elverktyget på service hos en kvalificerad verkstad som endast använder identiska reservdelar.*På så sätt äventyras inte elverktygets säkerhet.*

Säkerhetsvarningar för häcktrimmer

- **Håll alla kroppsdelar på behörigt avstånd från kniven. Avlägsna eller håll inte fast det material som ska klippas när knivarna befinner sig i rörelse. Se till att brytaren är avstängd när du avlägsnar material som har fastnat. Knivarna fortsätter att röra sig när du har stängt av dem.** *Risken för allvarliga personskador ökar om du för ett ögonblick tappar koncentrationen när du använder en häcktrimmer.*

- **Bär häcktrimmern i handtaget när kniven har stannat.** *Korrekt hantering av häcktrimmern minskar eventuell risk för personskador genom skärsår.*
- **Håll endast elverktyget i de isolerade handtagen eftersom det finns en risk för att kniven kan komma i kontakt med dolda ledningar eller verktygets sladd.** *Om en kniv kommer i kontakt med en strömförande ledning kan även vissa metalldelar på elverktyget bli strömförande och ge dig en elektrisk stöt.*
- **FARA – Håll händerna på avstånd från kniven.** *Du riskerar att skadas allvarligt om du vidrör kniven.*

Ytterligare säkerhetsvarningar

- Håll alltid händer och fötter borta från klippenheterna. Detta är särskilt viktigt när du startar produkten.
- Försök inte att ta tag i eller ta bort klipp när produkten är igång. Ta endast bort klipp när produkten är avstängd och bortkopplad från strömkällan.
- Håll aldrig produkten i skyddet.
- Använd alltid produkten med ett säkert och tryggt driftläge.
- Använd aldrig produkten när du står på trappor eller en stege. Använd inte produkten över axelhöjd.
- Se alltid till att det medföljande skyddet är monterat innan du använder produkten. Försök aldrig använda en ofullständig produkt eller en produkt med en ej auktoriserad modifiering.
- Kontrollera regelbundet om klippanordningen har skadats och reparera den omedelbart om så är fallet.
- Överbelasta inte produkten.
- Kontrollera produkten omedelbart om den börjar vibrera onormalt mycket. För höga vibrationer kan orsaka skador.
- Stäng av produkten om klippanordningen är blockerad. Koppla loss den från strömförsörjningen (dvs. avlägsna batteripaketet) och avlägsna blockeringen. Kontrollera att klippanordningen är oskadad innan du använder produkten igen.
- Följ underhålls- och reparationsanvisningarna för denna produkt. Utför aldrig några modifieringar av produkten. Information om underhåll och reparation tillhandahålls i denna bruksanvisning.
- Lär dig att stoppa produkten snabbt i en nödsituation.
- Utsätt inte produkten för regn. Använd inte produkten på en våt häck.
- Använd bara produkten i dagsljus eller god belysning.
- Kontrollera om det finns främmande föremål i häcken innan du börjar (t.ex. taggtrådsstängsel). Var försiktig så att klippanordningen inte kommer i kontakt med ståltråd eller andra metallföremål.
- Håll häcktrimmern korrekt (dvs. med båda händerna om det finns två handtag). Om du förlorar kontrollen kan det orsaka personskador.

Ytterligare säkerhetsvarningar för laddaren

- Denna laddare kan användas av personer med nedsatt fysisk, sensorisk eller mental förmåga eller brist på erfarenhet och kunskap, om det sker under uppsikt eller om de instrueras om säker användning av laddaren och förstår de faror som är inblandade.
- Barn får inte leka med laddaren.
- Rengöring och användarunderhåll får inte utföras av barn utan uppsikt.
- Om sladden är skadad måste den av säkerhetsskäl bytas ut av tillverkaren, ett serviceombud eller någon annan behörig person.
- Koppla bort laddaren från strömförsörjningen och låt den svalna för rengöring, underhåll, förvaring och transport.
- Läs alla anvisningar och varningsmarkeringar på laddaren och batteripaketet innan du använder laddaren.
- Laddaren och batteripaketet som följer med är särskilt utformade för att fungera tillsammans. Använd laddaren endast med batteripaketet för detta verktyg.
- Ladda batteripaketet enbart inomhus, eftersom laddaren endast är utformad för inomhusbruk.
- Försök inte ladda icke-laddningsbara batterier.
- Skydda laddaren mot fukt och väta. Det finns risk för elchock.
- Placera inga föremål ovanpå laddaren eftersom det kan orsaka överhettning. Placera inte laddaren i närheten av en värmekälla.
- Använd inte en förlängningssladd till laddaren om det inte är absolut nödvändigt. Användning av olämplig förlängningssladd kan leda till brand, elektriska stötar eller elchocker.
- Använd inte laddaren om den har utsatts för kraftiga stötar, tappats eller på annat sätt skadats. Låt en auktoriserad verkstad kontrollera och reparera laddaren.

Ytterligare säkerhetsvarningar för batteripaket

- Försök inte ladda batteripaketet med en annan laddare än den som medföljer. Laddaren och batteripaketet som följer med är särskilt utformade för att fungera tillsammans.
- Säkerställ längsta batterilivslängd och bästa prestanda genom att endast ladda och förvara batteripaketet i temperaturer som ligger inom korrekt intervall. Se Specifikationer (sida 9). Ladda eller förvara inte batteripaketet i temperaturer utanför rekommenderat intervall.
- Ett mindre vätskeläckage kan uppstå om batteripaketet utsätts för extrem användning eller svåra temperaturförhållanden. Om den yttre tätningen går sönder och detta läckage kommer i kontakt med huden ska du snabbt skölja det utsatta området med vatten. Om läckaget kommer i kontakt med ögonen ska du spola ögonen med rent vatten i minst 10 minuter och omedelbart uppsöka läkarhjälp.
- Försök aldrig att öppna batteripaketet under några omständigheter. Om batteripaketets plasthölje går sönder eller spricker ska du omedelbart upphöra att använda det och inte ladda det på nytt.
- Förvara inte eller bär ett extra batteripaket i en ficka, verktygslåda eller annan plats där det kan komma i kontakt med metallföremål. Batteripaketet kan kortslutas, vilket orsakar skador på batteripaketet, brännskador eller brand.
- Genomborra inte batteriet med spikar, slå det med en hammare, kliv på det eller utsätt det på annat sätt för hårda slag eller stötar.
- Skydda batteripaketet mot värme. Placera inte batteriet i direkt solljus eller använd eller förvara batteriet i bilar i varmt väder. Det kan leda till att batteriet alstrar värme, exploderar eller antänds.
- Försök aldrig att ladda ett batteripaket som är sprucket eller skadat på annat sätt. Det finns risk för elektriska stötar och elchock.

SPARA DESSA ANVISNINGAR

Ljudtryck

Enheten har en uppmätt ljudtrycksnivå vid förarens öra på 82,3 dBA, som omfattar ett osäkerhetsvärde (K) på 3 dBA.

Ljudtrycksnivån har fastställts enligt de rutiner som beskrivs i SS-EN SIO 11201.

Ljudeffekt

Maskinen har en garanterad ljudstyrka på 95 dBA, som omfattar ett osäkerhetsvärde (K) på 3 dBA.

Ljudeffektnivån har fastställts enligt de procedurer som beskrivs i SS-EN ISO 11094.

Hand-/armvibration

Uppmätt vibrationsnivå för höger hand = 2,04 m/s^2

Uppmätt vibrationsnivå för vänster hand = 1,83 m/s^2

Osäkerhetsvärde (K) = 1,5 m/s^2

De uppmätta värdena har fastställts enligt de procedurer som beskrivs i SS-EN ISO 20643.

Viktigt: **Den vibration som förekommer när elverktyget används kan skilja sig från det angivna totalvärdet beroende på det sätt som verktyget används på. Användaren bör vidta säkerhetsåtgärder mot bakgrund av förväntade vibrationer i de aktuella användningsförhållandena.**

Säkerhets- och instruktionsdekaler

Säkerhetsdekalerna och -anvisningarna är fullt synliga för föraren och finns nära alla potentiella farozoner. Ersätt dekaler som har skadats eller saknas.

Symbol	Beteckning/förklaring
	Läs bruksanvisningen.
	Använd hörselskydd.
	Använd ögonskydd.
	Använd munskydd.
	Använd skyddshandskar.
	Använd halkfria skyddsskor.
	Utsätt inte produkten för regn eller väta (fukt).
	Håll fingrarna borta från rörliga klippenheter.
LiIon LiIon	WEEE-symbolen. Kasserade elektriska produkter får inte slängas i hushållsavfallet. Lämna dem till återvinning där det finns möjlighet. Kontakta dina lokala myndigheter eller lokala butik för närmare information om återvinning.

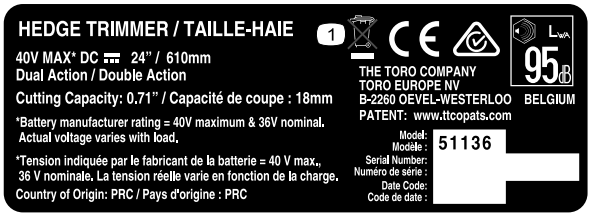

decal136-2495

136-2495

1. Kasta inte bort dem.

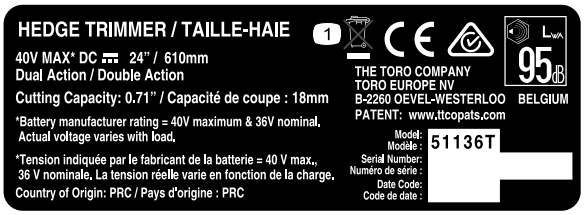

decal136-2496

136-2496

1. Kasta inte bort dem.

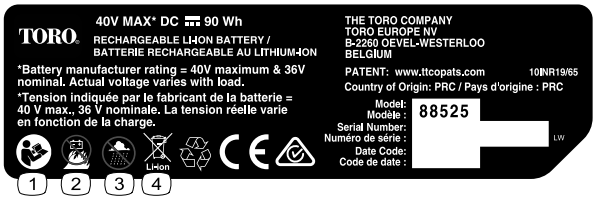

decal136-2499

136-2499

1. Läs *bruksanvisningen*.
2. Batteriet får inte brännas.
3. Använd inte maskinen i våta förhållanden.
4. Kasta inte bort dem.

decal136-2501

136-2501

1. Kasta inte bort dem.
2. Dubbelisolerad
3. Bostad
4. Läs *bruksanvisningen*.

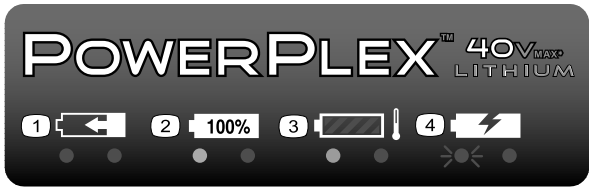

decal136-2504

136-2504

1. Batteripaketet laddas.
2. Batteripaketet är fulladdat.
3. Batteripaketet är för varmt.
4. Batteripaketet behöver bytas ut.

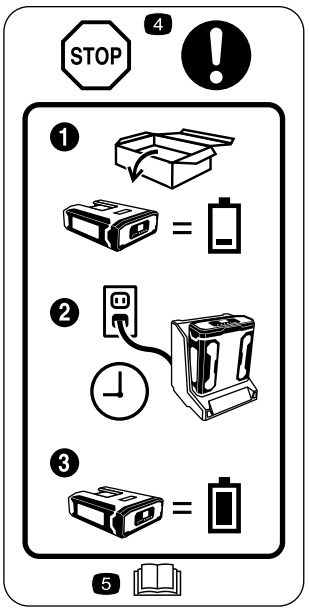

decal136-2534

136-2534

1. Batteriet levereras inte fulladdat.
2. Placera batteriet i laddaren.
3. Vänta tills batteriet är fulladdat innan det används första gången.
4. Stopp – följ dessa anvisningar innan produkten används första gången.
5. Läs *bruksanvisningen*.

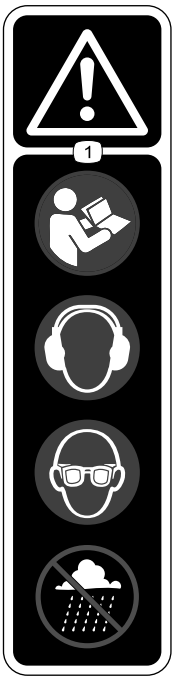

decal136-2537

136-2537

1. Varning – läs *bruksanvisningen*. Använd hörsel- och ögonskydd. Använd inte maskinen i våta förhållanden.

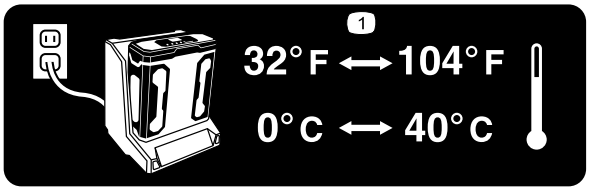

decal136-2539

136–2539

1. Ladda batteriet på en plats där temperaturen är mellan 0 °C och 40 °C.

Montering

Obs: Batteripaketet är inte fulladdat när du köper det. Läs Ladda batteripaketet (sida 11) innan du använder verktyget för första gången.

Montera batteriladdaren (tillval)

Batteriladdaren kan vid behov monteras säkert på väggen med hjälp av de nyckelhål för väggmontage som finns på baksidan av enheten.

Se till att den monteras inomhus (t.ex. i ett garage eller något annat torrt utrymme) nära ett spänningsuttag och utom räckhåll för barn.

Anvisningar om hur du monterar laddaren finns på Figur 1.

Obs: Skjut och vrid laddaren på plats över beslagen för att montera den (fästelement ingår ej).

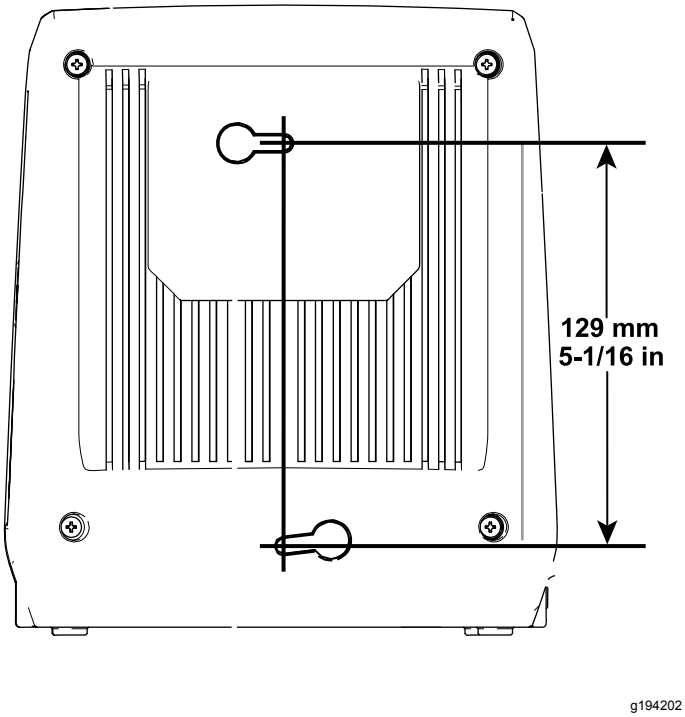

Figur 1

Produktöversikt

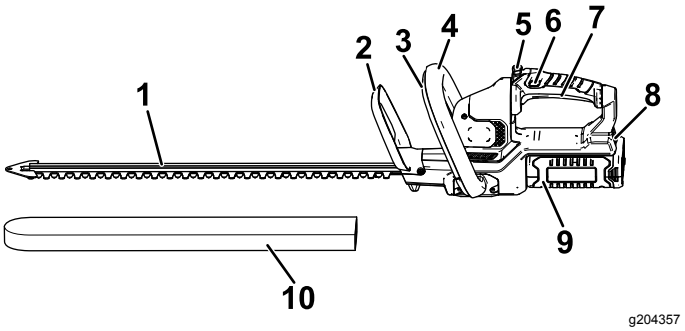

Figur 2

Vänster sida av häcktrimmer

1. Knivar
2. Skydd
3. Extrahandtagets reglage
4. Extrahandtag
5. Handtagsrotationsknapp
6. Låsbrytare
7. Avtryckare
8. Batterispärr
9. Batteripaket
10. Skydd

Specifikationer

Modell	51136	51136T
Klipplängd	610 mm	610 mm
Märkspänning	40 V likström max; 36 V likström nominell	
Tomgångsvarvtal	3 000 dubbelverkan spm vid maximal 40 V	
Klippbredd	18 mm	
Laddartyp	88527	
Batterityp	88525 (medföljer 51136), 88526 (säljs separat)	

Vikter

Maskinens vikt utan batteri	3,6 kg
Maskinens vikt med batteri 88525	4,6 kg
Maskinens vikt med batteri 88526	5,2 kg

Lämpliga temperaturintervall

Ladda batteriet vid	0 °C till 40 °C*
Använd produkterna vid	–15 °C till 60 °C
Förvara produkterna vid	–15 °C till 60 °C
Koppla ur laddaren vid temperaturer	Under 0 °C eller över 40 °C

* Laddningstiden förlängs om du inte laddar batteriet inom detta temperaturintervall.

Förvara verktyget, batteripaketet och batteriladdaren på en ren och torr avsides plats.

Körning

Starta häcktrimmern

1. Ta bort skyddet från knivarna (Figur 3).

⚠ VARNING

Häcktrimmerns knivar kan orsaka skärsår eller amputering.

Var försiktig när du hanterar häcktrimmern med skyddet borttaget.

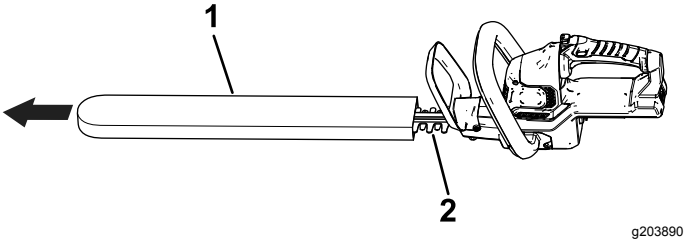

Figur 3

1. Skydd
2. Knivar

2. Kontrollera att ventilerna på häcktrimmern är fria från damm och smuts.
3. Rikta in håligheten i batteripaketet mot spetsen på handtagets kåpa, ta tag i handtaget och tryck batteripaketet mot handtaget tills spärren låses på plats (Figur 4).

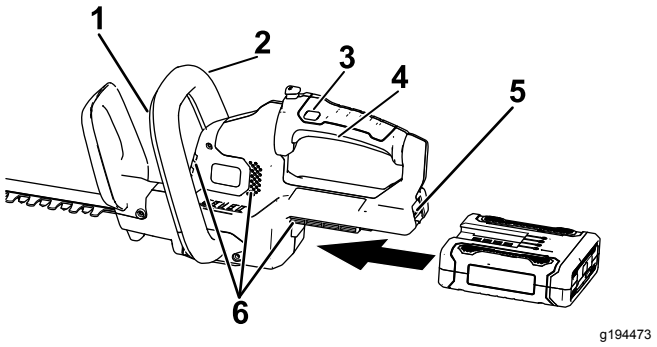

Figur 4

1. Extrahandtagets reglage
2. Extrahandtag
3. Låsbrytare
4. Avtryckare
5. Batterispärr
6. Häcktrimmerventiler

4. Placera en hand på avtryckarens handtag. Placera den andra handen på extrahandtaget (Figur 4).
5. Tryck på låsknappen och tryck sedan in avtryckarbrytaren samtidigt som extrahandtagets reglage för att aktivera häcktrimmern (Figur 4).

   Trimmern förblir påslagen så länge som extrahandtagets reglage och avtryckaren

är intryckta. Du kan frigöra låsbrytaren när häcktrimmern har startat (Figur 4).

Rotera häcktrimmerns handtag

1. Tryck på låsknappen för rotation och håll den intryckt (A i Figur 5).
2. Rotera handtaget 90 grader åt höger eller vänster beroende på vilken klippriktning du önskar och släpp sedan låsknappen för rotation för att låsa handtaget i avsett läge (B i Figur 5).

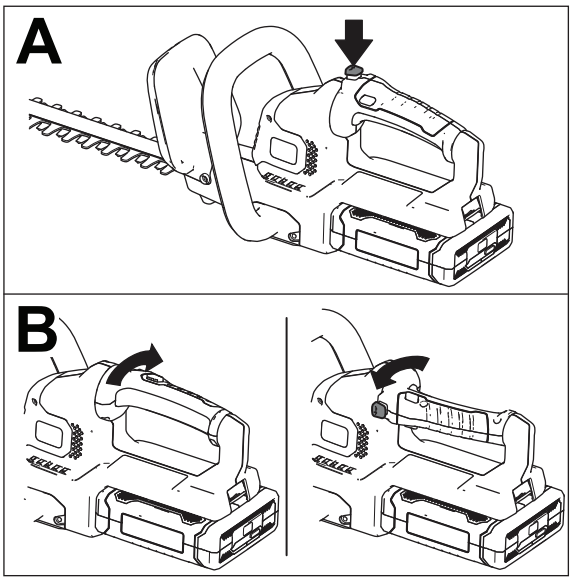

g190070

Figur 5

Stänga av häcktrimmern

1. Släpp avtryckaren eller extrahandtagets reglage (Figur 4).
2. Vänta i minst 5 sekunder medan kniven stannar.

Demontera batteripaketet

Tryck på batterispärren på verktyget för att lossa batteripaketet och skjut ut batteripaketet ur verktyget (Figur 6).

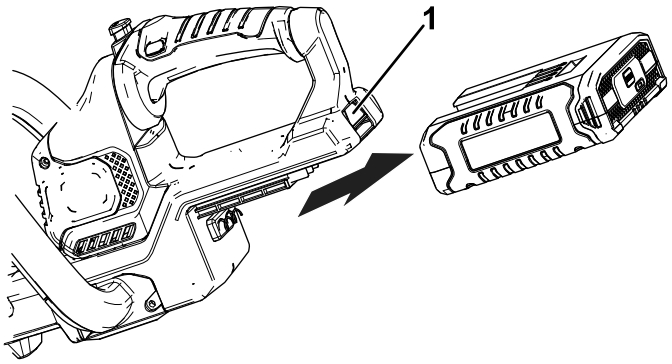

g194190

Figur 6

1. Batterispärr

Ladda batteripaketet

Viktigt: **Läs alla säkerhetsanvisningar.**

Viktigt: **Ladda batteripaketet endast i temperaturer som ligger inom rätt intervall. Se Specifikationer (sida 9).**

Obs: När som helst kan du trycka på batteriladdningsindikatorn på batteripaketet för att visa aktuell laddning (lysdioder).

1. Sätt i en elsladd som passar dina vägguttag i batteriladdaren.
2. Kontrollera att ventilerna på batteriet är fria från damm och smuts.
3. Rikta in håligheten i batteripaketet (Figur 7) med spetsen på laddaren.

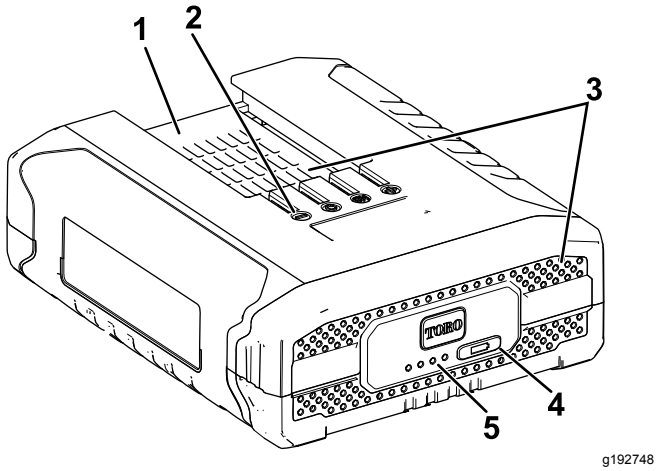

Figur 7

1. Batteripaketets hålighet
2. Batteripaketspoler
3. Batteripaketsventiler
4. Batteriladdningsindikator
5. Lysdioder (aktuell laddning)

4. Kontrollera att ventilerna på batteriladdaren är fria från damm och smuts.
5. Skjut in batteripaketet i laddaren tills det sitter ordentligt (Figur 8).

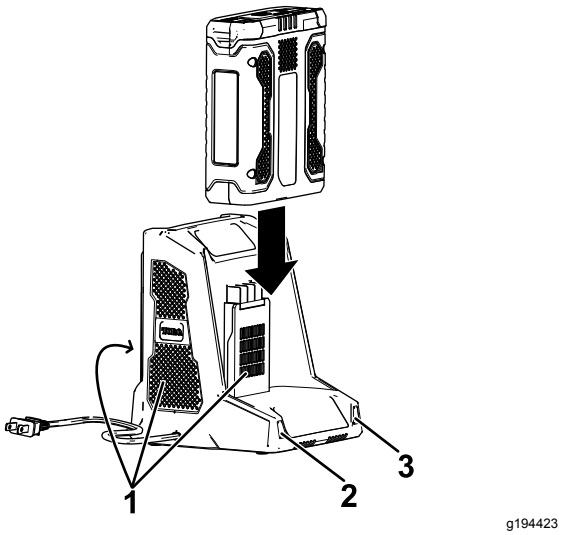

Figur 8

1. Laddarventiler
2. Vänster indikatorlampa
3. Höger indikatorlampa

6. Ta bort batteripaketet genom att dra det bakåt ur laddaren.
7. Se följande tabell för en beskrivning av batteriladdarens lysdioder.

Vänster lampa	Höger lampa	Anger
Av	Röd	Laddare är på, inget batteripaket insatt
Röd	Röd	Batteripaketet laddas
Grön	Röd	Batteripaketet är laddat
Orange	Röd	Batteripaketet är för varmt
Röd blinkande	Röd	Byt ut batteripaketet

Arbetstips

- Använd elverktyget för att klippa i valfri riktning med en långsam, svepande rörelse från sida till sida.
- Ställ sig så att du står stadigt på båda fötterna. Sträck dig inte för långt.
- Inspektera området och avlägsna eventuella dolda föremål.
- Använd aldrig häcktrimmern nära kraftledningar, stängsel, stolpar, byggnader eller andra fasta föremål.
- Fortsätt aldrig att använda en kniv som slagit emot ett hårt föremål utan att kontrollera om kniven har skadats. Använd inte om den är skadad.
- Vidrör aldrig knivarna eller serviceenheten med strömmen inkopplad.
- Tvinga inte häcktrimmern genom tjockt buskage. Det finns risk för att knivarna fastnar och klipper långsammare. Minska på takten om knivarna klipper långsammare.
- Försök inte att klippa av stjälkar eller kvistar som är större än 18 mm eller som är så uppenbart stora att de inte kan klippas. Använd en icke-eldriven hand- eller knivsåg för att kapa långa stjälkar.
- Om knivarna kör fast ska du stänga av motorn och avlägsna batteriet innan du försöker att åtgärda stoppet.
- Du kan använda en tråd som för hjälp för att klippa häcken jämt. Bestäm dig för hur hög häcken ska vara. Dra en bit tråd längs häcken på denna höjd. Klipp häcken precis över tråden.
- Använd handskar när du klipper taggiga buskar eller häckar. Använd en svepande rörelse när du klipper nya buskar eller häckar så att stjälkarna leds direkt in i kniven.

Underhåll

Koppla bort produkten från strömkällan (dvs. dra ur kontakten från strömkällan eller avlägsna batteripaketet) innan underhåll eller rengöring utförs.

Använd endast de reservdelar och tillbehör som rekommenderas av tillverkaren.

Kontrollera och underhåll produkten regelbundet. Produkten får endast repareras av en auktoriserad verkstad eller liknande kvalificerad tekniker.

Smörja trimmerns kniv

Obs: Olja in trimmerkniven före och efter varje klipptillfälle.

1. Stäng av motorn och avlägsna batteriet.
2. Ta bort smuts och skräp från häcktrimmern med en fuktig trasa som har doppats i ett mild rengöringsmedel.

   Obs: Använd inte starka rengöringsmedel på plastkåpan eller handtaget. De kan skadas av vissa aromatiska oljor som tall och citron samt lösningsmedel som fotogen.
3. Placera häcktrimmern på en plan yta. Stryk på lite maskinolja längs kanten på den övre kniven. Om du avser att använda häcktrimmern under en längre tid bör du även smörja kniven under klippningen.

   Obs: Smörj inte häcktrimmern medan den är igång.

Förvaring

Viktigt: **Förvara verktyget, batteripaketet och laddaren endast i temperaturer som ligger inom rätt intervall. Se** **Specifikationer (sida 9)****.**

Viktigt: **Om du förvarar verktyget i ett år eller längre ska du ta ut batteripaketet ur verktyget och ladda batteripaketet tills två eller tre lysdioder lyser blått på batteriet. Förvara inte ett fulladdat eller helt urladdat batteri. När du ska ta verktyget i bruk igen ska batteripaketet laddas tills vänster indikatorlampa på laddaren lyser grönt eller alla fyra lysdioder på batteriet blir blå.**

- Ta bort allt främmande material från produkten.
- Förvara verktyget, batteripaketet och batteriladdaren i ett välventilerat utrymme utom räckhåll för barn.
- Håll redskapet, batteripaketet och batteriladdaren på avstånd från frätande medel, som trädgårdskemikalier och vägsalt.
- Minska risken för allvarliga personskador genom att inte förvara batteripaketet utomhus eller i fordon.
- Förvara verktyget, batteripaketet och batteriladdaren på en ren och torr avsides plats.

Förbereda batteripaketet för återvinning

Viktigt: **När batteripaketet avlägsnas ska polerna täckas över med kraftig tejp. Försök inte att förstöra eller plocka isär batteripaketet eller ta bort någon av dess komponenter. Litiumjonbatteripaket måste återvinnas eller kasseras på korrekt sätt vid närmaste återvinningsstation.**

RECYCLE RBRC Li-ion 1.800.822.8837	Mer information om återvinning av litiumjonbatteripaket och var din närmaste återvinningsstation hittar du på www.Call2Recycle.org (endast USA och Kanada). Om du befinner dig utanför USA eller Kanada ska du kontakta en auktoriserad Toro-återförsäljare.

Felsökning

Utför endast stegen som beskrivs i de här instruktionerna. Alla övriga inspektioner, underhåll och reparationer får endast utföras av en auktoriserad verkstad eller en liknande behörig specialist, om du inte kan lösa problemet själv.

Problem	Möjliga orsaker	Åtgärd
Verktyget startar inte.	1. Batteriet sitter inte helt på plats i verktyget. 2. Batteripaketet är inte laddat. 3. Batteripaketet är skadat. 4. Det är något annat elektriskt fel på verktyget.	1. Ta bort och sätt tillbaka batteriet i verktyget, se till att det är korrekt monterat och spärrat. 2. Ta ut batteripaketet ur verktyget och ladda det. 3. Byt ut batteripaketet. 4. Kontakta en auktoriserad återförsäljare.
Verktyget når inte full kraftförsörjning.	1. Batteripaketets laddningskapacitet är för låg. 2. Luftventilerna är blockerade.	1. Ta ut batteripaketet ur verktyget och ladda batteripaketet helt. 2. Rengör luftventilerna.
Verktyget vibrerar eller låter överdrivet mycket.	1. Knivarna är slöa eller skadade.	1. Kontakta en auktoriserad återförsäljare.
Batteripaketet laddas snabbt ur.	1. Batteripaketets temperatur ligger över eller under lämpligt temperaturintervall.	1. Flytta batteripaketet till en torr plats där temperaturen är mellan 0 °C och 40 °C.
Batteriladdaren fungerar inte.	1. Batteriladdarens temperatur ligger över eller under lämpligt temperaturintervall. 2. Uttaget som laddaren är ansluten till har ingen strömförsörjning.	1. Koppla ur batteriladdaren och flytta den till en torr plats där temperaturen är mellan 0 °C och 40 °C. 2. Kontakta en behörig elektriker för att reparera uttaget.
Batteripaketet visar endast tre lysdioder efter att ett fullt laddat batteri använts i endast ett fåtal sekunder.	1. Detta är normalt.	1. Stäng av verktyget och tryck på batteriladdningsindikatorn eller avlägsna batteriet från verktyget för att visa den verkliga batteriladdningen.
Alla fyra lysdioder blinkar på batteripaketet när du har tryckt på batteriladdningsindikatorn på batteripaketet och den aktuella laddningen visas (när batteripaketet inte används).	1. Batteripaketets temperatur ligger över eller under lämpligt temperaturintervall.	1. Flytta batteripaketet till en torr plats där temperaturen är mellan 0 °C och 40 °C.
Alla fyra lysdioder blinkar på batteripaketet när du har släppt utlösaren (när batteripaketet används).	1. Batteripaketets temperatur ligger över eller under lämpligt temperaturintervall.	1. Flytta batteripaketet till en torr plats där temperaturen är mellan 0 °C och 40 °C.
Två lysdioder blinkar på batteripaketet när du har tryckt på batteriladdningsindikatorn på batteripaketet och den aktuella laddningen visas (när batteripaketet inte används).	1. Det är skillnad i spänningen mellan celler i batteripaketet.	1. Placera batteriet i laddaren tills det är fulladdat.
Två lysdioder blinkar på batteripaketet när du har släppt utlösaren (när batteripaketet används).	1. Det är skillnad i spänningen mellan celler i batteripaketet.	1. Placera batteriet i laddaren tills det är fulladdat.
En lysdiod blinkar på batteripaketet.	1. Batteripaketets spänning är låg.	1. Placera batteripaketet i laddaren.
Det är svårt att ta bort batteripaketet från verktyget.	1. Batteripaketet/verktyget är nytt eller det finns korrosion på batteripolerna och/eller kontaktstiften på verktyget.	1. Rengör polerna på batteripaketet och verktyget. Applicera därefter icke-ledande fett på batteripolerna. Använd inte någon annan typ av smörjmedel eftersom det kan skada polerna.

Europeiskt sekretessmeddelande

De uppgifter som Toro registrerar
Toro Warranty Company (Toro) respekterar din integritet. För att kunna behandla dina garantianspråk och kontakta dig i händelse av att en produkt måste återkallas ber vi dig att uppge vissa personuppgifter, antingen direkt eller via din lokala Toro-återförsäljare.

Toros garantisystem körs på servrar som finns i USA där sekretesslagarna kanske inte ger samma skydd som i ditt land.

GENOM ATT UPPGE DINA PERSONUPPGIFTER FÖR OSS SAMTYCKER DU TILL ATT DE BEHANDLAS SÅ SOM BESKRIVS I DET HÄR SEKRETESSMEDDELANDET.

Så här använder Toro informationen
Toro kan använda dina personuppgifter för att behandla garantianspråk, för att kontakta dig i händelse av att en produkt återkallas och för andra syften som vi upplyser dig om. Toro kan vidarebefordra uppgifterna till sina dotterbolag, återförsäljare eller andra affärspartner i samband med någon av dessa aktiviteter. Vi säljer inte dina personuppgifter till något annat företag. Vi förbehåller oss rätten att vidarebefordra personuppgifter i syfte att efterleva tillämpliga lagar och besvara förfrågningar från vederbörliga myndigheter, administrera system på rätt sätt eller för vår egen eller andra användares säkerhet.

Så här sparas dina personuppgifter
Vi sparar dina personuppgifter så länge vi behöver dem för det syfte de ursprungligen registrerades för, av andra legitima skäl (t.ex. för att följa föreskrifter) eller så länge som krävs enligt tillämplig lag.

Toros engagemang för att skydda dina personuppgifter
Vi vidtar skäliga försiktighetsåtgärder för att skydda dina personuppgifter. Vi vidtar också åtgärder för att se till att personuppgifterna alltid är korrekta och aktuella.

Åtkomst och korrigering av personuppgifter
Om du vill granska eller korrigera dina personuppgifter kan du kontakta oss via e-post på legal@toro.com.

Konsumenträtt i Australien

Australiensiska kunder hittar information rörande australiensisk konsumenträtt inuti förpackningen eller hos den lokala Toro-återförsäljaren.

Toros garanti och Toros GTS-startgaranti

Fel och produkter som omfattas

Toro Company och dess dotterbolag Toro Warranty Company garanterar gemensamt, och i enlighet med ett avtal dem emellan, att reparera den Toro-produkt som anges nedan om material- eller tillverkningsfel förekommer eller om Toro GTS-motorn (Guaranteed to Start) inte startar när du har dragit i snöret 1–2 gånger, förutsatt att det rutinunderhåll som krävs enligt *bruksanvisningen* har utförts.

Följande tidsperioder gäller från det ursprungliga inköpsdatumet:

Produkter	Garantiperiod
Manuell motordriven klippare	
• Gjutet däck	Fem års privat bruk[2] 90 dagars kommersiellt bruk
– Motor	Fem års GTS-garanti, privat bruk[3]
– Batteri	Två år
• Ståldäck	Två års privat bruk[2] 30 dagars kommersiellt bruk
– Motor	Två års GTS-garanti, privat bruk[3]
TimeMaster-klippare	Tre års privat bruk[2] 90 dagars kommersiellt bruk
• Motor	Tre års GTS-garanti, privat bruk[3]
• Batteri	Två år
Elektriska handhållna produkter	
• Ultra-produkter	Två års privat bruk[2]
• Power Plex-produkter	Tre års privat bruk[2]
– Batteri	Två år
Manuella motordrivna elklippare	Ingen garanti för kommersiellt bruk
Alla åkmaskiner nedan	
• Motor	Se motortillverkarens garanti[4]
• Batteri	Två års privat bruk[2]
• Redskap	Två års privat bruk[2]
DH-åkgräsklippare	Två års privat bruk[2] 30 dagars kommersiellt bruk
TimeCutter	Tre års privat bruk[2] 30 dagars kommersiellt bruk
• Motor	Tre års privat bruk[2] Två år eller 300 timmar kommersiellt bruk [5]
TimeCutter HD	Tre år eller 300 timmar[5]
• Motor	Tre år eller 300 timmar kommersiellt bruk [5]

[1]Med ursprunglig köpare avses den person som ursprungligen köpte Toro-produkten.

[2]Med ”privat bruk” avses bruk av produkten i hemmet. Om produkten används på fler än ett ställe räknas det som kommersiellt bruk och då gäller garantin för kommersiellt bruk.

[3]Toro GTS-startgarantin gäller inte när produkten används kommersiellt.

[4]Vissa motorer som används i Toro-produkter har en garanti från motortillverkaren.

[5]Beroende på vilket som inträffar först.

Garantin upphör att gälla om timmätaren kopplas från, ändras eller visar tecken på att någon har försökt att manipulera den.

Ägarens ansvar

Du måste underhålla Toro-produkten enligt de underhållsrutiner som beskrivs i *bruksanvisningen*. Sådant rutinunderhåll ska bekostas av dig, oavsett om det utförs av en återförsäljare eller av dig själv.

Anvisningar för garantiservice

Följ anvisningarna nedan om du tror att det finns något material- eller tillverkningsfel på din Toro-produkt:

1. Kontakta din försäljningsrepresentant för att ordna produktservice. Om du av någon anledning inte kan kontakta din representant kan du i stället kontakta en Toro-auktoriserad återförsäljare för att få service där. Besök http://www.toro.com/en-us/locator/pages/default.aspx för att hitta en Toro-återförsäljare nära dig.
2. Ta med produkten och inköpsbeviset (kvittot) till återförsäljaren. Om du av någon anledning är missnöjd med din återförsäljares analys eller med den hjälp du får är du välkommen att kontakta oss på följande adress:

   Toro Warranty Company
   Toro Customer Care Department, RLC Division
   8111 Lyndale Avenue South
   Bloomington, MN 55420-1196
   001–952–948–4707

Produkter och fel som inte omfattas

Ingen annan uttrycklig garanti ges förutom ett särskilt emissionssystems-skydd och motorgarantiskydd för vissa produkter. Denna uttryckliga garanti omfattar inte följande:

- Kostnader för regelbundet underhåll rörande service och reservdelar, exempelvis filter, bränsle, smörjmedel, byte av olja, tändstift, luftfilter, knivslipning eller slitna blad, inställning av kabel/länkage, broms och koppling.
- Komponenter som går sönder p.g.a. normalt slitage.
- Alla produkter eller delar som har ändrats, använts felaktigt, försummats eller som måste bytas ut eller repareras på grund av olyckshändelse eller brist på underhåll.
- Hämtnings- och leveransavgifter.
- Reparationer eller försök till reparationer som inte utförs av en auktoriserad Toro-återförsäljare.
- Reparationer som blir nödvändiga till följd av underlåtenhet att följa anvisningarna för bränslehantering (se *bruksanvisningen* för mer information)
  - Borttagning av föroreningar från bränslesystemet omfattas ej.
  - Användning av gammalt bränsle (äldre än en månad) eller bränsle som innehåller mer än 10 % etanol eller mer än 15 % MTBE.
  - Underlåtenhet att tömma bränslesystemet innan klipparen står oanvänd längre än en månad.
- Reparationer eller justeringar i syfte att åtgärda startproblem p.g.a. följande:
  - Underlåtenhet att följa lämpliga underhållsrutiner eller anvisningar för bränslehantering.
  - Fall då en roterande klipparkniv har gått emot ett objekt.
- Särskilda driftsförhållanden då du kan behöva dra fler än två gånger i snöret för att starta:
  - Första gången du ska starta maskinen efter att den har stått oanvänd under mer än tre månader eller stått i förvaring.
  - Start i kylig temperatur som t.ex. vid tidig vår eller sen höst.
  - Olämpliga startrutiner – om du har problem med att starta enheten kontrollerar du att du använder rätt startrutiner i *bruksanvisningen*. Det kan spara in ett onödigt besök hos en auktoriserad Toro-återförsäljare.

Allmänna villkor

Köparens rättigheter regleras av de nationella lagar som gäller i respektive land. De rättigheter köparen har i dessa lagar begränsas inte genom denna garanti.