Form No. 3408-805 Rev C

TORO®

Count on it.

Manuale dell'operatore

Tagliasiepi Power Plex™ 61 cm 40 V MAX

Nº del modello 51136—Nº di serie 317000001 e superiori

Nº del modello 51136T—Nº di serie 317000001 e superiori

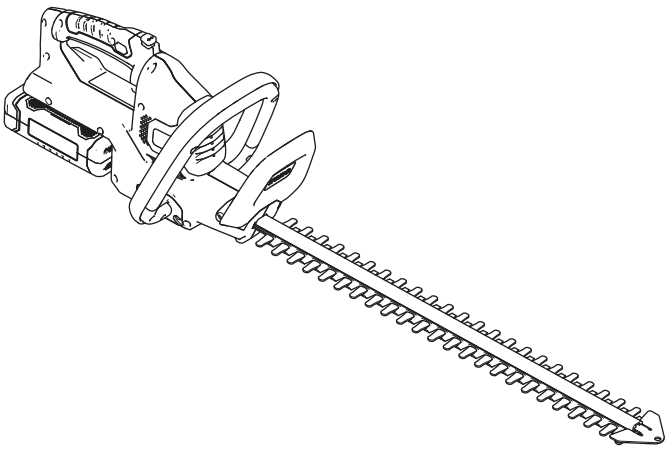

Registrate il vostro prodotto presso www.Toro.com.
Traduzione dell'originale (IT)

CE

3408-805 c

Introduzione

Questo tagliasiepi è inteso per l'utilizzo da parte di clienti residenziali per il mantenimento di cespugli e siepi. È progettato per utilizzare solo pacchi batteria modello 88525 (forniti con il modello 51136) o 88526.

Leggete attentamente queste informazioni per imparare come utilizzare e mantenere il vostro prodotto in modo idoneo ed evitare lesioni personali e danni al prodotto. Siete responsabili dell'utilizzo consono e sicuro del prodotto.

Potete contattare Toro direttamente sul sito www.Toro.com per informazioni su prodotti e accessori, assistenza nell'individuazione di un rivenditore o per registrare il vostro prodotto.

Il modello 51136T non include una batteria o un caricabatterie.

Sicurezza

ATTENZIONE: durante l'utilizzo di apparecchiature elettriche per il giardinaggio, seguite sempre le precauzioni di sicurezza di base per ridurre il rischio di incendio, scossa elettrica e lesioni personali, incluse le seguenti:

⚠ AVVERTENZA

Il mancato rispetto di tutte le avvertenze e istruzioni può comportare scosse elettriche, incendi e/o gravi lesioni.

Leggete tutte le avvertenze di sicurezza e tutte le istruzioni.

Conservate tutte le avvertenze e le istruzioni per riferimento futuro.

Il termine "utensile elettrico" nelle avvertenze fa riferimento al vostro utensile elettrico (con cavo) con alimentazione di rete o al vostro utensile elettrico (senza fili) con funzionamento a batteria.

1. **Sicurezza dell'area di lavoro**
   A. **Tenete l'area di lavoro pulita e ben illuminata.** *Le aree disordinate o buie favoriscono gli incidenti.*
   B. **Non utilizzate gli utensili elettrici in atmosfere esplosive, come in presenza di liquidi infiammabili, gas o polvere.** *Gli utensili elettrici creano scintille che possono accendere la polvere o i vapori.*
   C. **Tenete i bambini e gli astanti a distanza mentre utilizzate un utensile elettrico.** *Le distrazioni possono provocare una perdita del controllo.*
   D. **Evitate ambienti pericolosi.** *Non utilizzate apparecchiature elettriche in luoghi bagnati o umidi.*
2. **Sicurezza personale**
   A. **Rimanete vigili, guardate ciò che state facendo e affidatevi al buon senso durante l'utilizzo di un utensile elettrico. Non utilizzate un utensile elettrico se siete stanchi o sotto l'influenza di farmaci, alcol o medicinali.** *Un momento di disattenzione durante l'utilizzo di un utensile elettrico può comportare gravi lesioni personali.*
   B. **Utilizzate attrezzatura protettiva personale. Indossate sempre gli occhiali di sicurezza.** *Dispositivi di protezione come maschera antipolvere, scarpe di sicurezza antiscivolo, casco o protezioni per l'udito utilizzati nelle condizioni opportune riducono le lesioni personali.*

© 2018—The Toro® Company
8111 Lyndale Avenue South
Bloomington, MN 55420

Contattateci a www.Toro.com.
Stampato in Cina
Tutti i diritti sono riservati

C. **Evitate avviamenti non intenzionali. Assicuratevi che l'interruttore sia in posizione di SPEGNIMENTO prima di effettuare il collegamento a una presa di corrente e/o al pacco batteria e prima di afferrare o trasportare l'utensile.** *Il trasporto di utensili elettrici con le dita sull'interruttore o mettere sotto carica utensili con l'interruttore in posizione di accensione favorisce gli incidenti.*

D. **Rimuovete eventuali chiavi o attrezzi di regolazione prima di accendere l'utensile elettrico.** *Un attrezzo o una chiave lasciata attaccata a una parte rotante dell'utensile elettrico può comportare lesioni personali.*

E. **Non sporgetevi. Mantenete sempre l'appoggio e l'equilibrio.** *Ciò consente un migliore controllo dell'utensile elettrico in situazioni impreviste.*

F. **Vestitevi in modo adeguato. Non indossate indumenti larghi o gioielli. Tenete i capelli legati e indumenti e guanti a distanza dalle parti in movimento.** *Gli indumenti larghi, i gioielli o i capelli lunghi possono restare impigliati nelle parti in movimento.*

G. **Se sono forniti dispositivi per il collegamento delle apparecchiature di estrazione e raccolta della polvere, assicuratevi che siano collegati e utilizzati in modo corretto.** *L'utilizzo della raccolta della polvere può ridurre i pericoli associati alla polvere.*

3. **Utilizzo e cura dell'utensile elettrico**

A. **Non forzate l'utensile elettrico. Utilizzate l'utensile elettrico corretto per la vostra applicazione.** *L'utensile elettrico corretto effettuerà il lavoro in modo migliore e più sicuro con la potenza per cui è stato progettato.*

B. **Non usate l'utensile elettrico se l'interruttore non si accende e spegne.** *Qualsiasi utensile elettrico che non possa essere controllato con l'interruttore è pericoloso e deve essere riparato.*

C. **Scollegate la spina dall'alimentazione e/o il pacco batteria dall'utensile elettrico prima di effettuare eventuali regolazioni, sostituire gli accessori o riporre gli utensili elettrici.** *Tali misure preventive riducono il rischio di avviamento accidentale dell'utensile elettrico.*

D. **Riponete gli utensili elettrici inutilizzati fuori dalla portata dei bambini e non consentite a persone che non hanno familiarità con l'utensile o le istruzioni di metterlo in funzione.** *Gli utensili elettrici sono pericolosi nelle mani di utilizzatori non addestrati.*

E. **Effettuate la manutenzione degli utensili elettrici. Controllate eventuali disallineamenti o grippaggio delle parti mobili, rottura dei componenti e altre condizioni che possono influire sul funzionamento degli utensili elettrici. In caso di danni, fate riparare l'utensile elettrico prima dell'uso.** *Molti incidenti sono causati da utensili elettrici con scarsa manutenzione.*

F. **Tenete gli utensili di taglio affilati e puliti.** *Gli utensili elettrici con manutenzione adeguata e bordi di taglio affilati hanno una minore probabilità di bloccarsi e sono più facili da controllare.*

G. **Utilizzate l'utensile elettrico, accessori e punte dell'utensile ecc. in conformità con queste istruzioni, tenendo in considerazione le condizioni operative e l'attività da eseguire.** *L'utilizzo dell'utensile elettrico per operazioni diverse da quelle intese può comportare situazioni pericolose.*

4. **Utilizzo e cura dell'utensile a batteria**

A. **Caricatela solo con il caricabatterie specificato dal produttore.** *Un caricabatterie adatto a un tipo di pacco batteria può creare un rischio di incendio se utilizzato con un altro pacco batteria.*

B. **Utilizzate utensili elettrici solo con pacchi batteria appositamente progettati.** *L'utilizzo di qualsiasi pacco batteria può creare un rischio di lesioni e incendio.*

C. **Quando un pacco batteria non è in uso, tenetelo lontano da altri oggetti metallici, come graffette, monete, chiavi, chiodi, viti o altri piccoli oggetti di metallo che possano creare un collegamento da un terminale a un altro.** *Mandare in cortocircuito i morsetti della batteria tra loro può causare bruciature o un incendio.*

D. **In condizioni di uso improprio, è possibile che del liquido fuoriesca dalla batteria; evitate il contatto. In caso di contatto accidentale, sciacquate con acqua. Se il liquido entra in contatto con gli occhi, consultate anche un medico.** *Il liquido fuoriuscito dalla batteria può causare irritazioni o ustioni.*

E. I tempi di ricarica aumentano se il pacco batteria non viene ricaricato all'interno

dell'intervallo di temperature opportuno; fate riferimento a Specifiche (pagina 9).

5. **Manutenzione**

   Fate effettuare la manutenzione del vostro utensile elettrico a un addetto alle riparazioni qualificato, utilizzando solo parti sostitutive identiche. *Ciò garantirà che la sicurezza dell'utensile elettrico venga mantenuta.*

Avvertenze di sicurezza per il tagliasiepi

- **Mantenete tutte le parti del corpo lontane dalla lama di taglio. Non rimuovete il materiale tagliato o materiale trattenuto da tagliare quando le lame sono in movimento. Assicuratevi che l'interruttore sia spento durante la pulizia del materiale inceppato. Le lame continuano a muoversi per un certo periodo dopo lo spegnimento.** ***Un momento di disattenzione durante l'utilizzo del tagliasiepi può comportare gravi lesioni personali.***
- **Trasportate il tagliasiepi per l'impugnatura con la lama di taglio arrestata.** *Una corretta manipolazione del tagliasiepi riduce possibili lesioni personali causate dalle lame di taglio.*
- **Afferrate l'utensile elettrico solo dalle superfici con impugnatura isolata, dal momento che la lama di taglio può entrare in contatto con cablaggio nascosto o con il suo cavo.** *Le lame di taglio a contatto con un filo sotto tensione possono mettere sotto tensione le parti di metallo esposte dell'utensile elettrico e provocarvi una scossa elettrica.*
- **PERICOLO - Tenete le mani a distanza dalla lama.** *Il contatto con la lama comporterà gravi lesioni personali.*

Ulteriori avvertenze di sicurezza

- Tenete mani e piedi a distanza dal dispositivo di taglio in ogni momento e soprattutto all'accensione del prodotto.
- Non provate ad afferrare o rimuovere lo sfalcio quando il prodotto è in funzione. Rimuovete lo sfalcio solo quando il prodotto è spento e scollegato dall'alimentazione.
- Non tenete mai il prodotto per la protezione.
- Assicuratevi sempre di adottare una posizione operativa salda e sicura durante l'utilizzo del prodotto.
- Non utilizzate mai il prodotto mentre vi trovate in piedi su gradini o su una scala a pioli. Non lavorate a un'altezza superiore a quella delle spalle.
- Assicuratevi sempre che la protezione di sicurezza fornita sia montata prima di utilizzare il prodotto. Non tentate mai di utilizzare un prodotto incompleto o su cui sia stata effettuata una modifica non autorizzata.
- Controllate regolarmente il dispositivo di taglio per escludere danni e, in caso di danni, riparatelo immediatamente.
- Non sovraccaricate il prodotto.
- Se il prodotto inizia a vibrare in modo anomalo, controllatelo immediatamente. Vibrazioni eccessive possono causare lesioni.
- Spegnete il prodotto quando il dispositivo di taglio è bloccato. Scollegatelo dall'alimentazione (ovvero, togliete il pacco batteria) e rimuovete l'ostruzione. Ispezionate il dispositivo di taglio per escludere danni prima di riutilizzarlo.
- Seguite le istruzioni di manutenzione e riparazione per questo prodotto. Non effettuate mai modifiche al prodotto. Le informazioni sulla manutenzione e riparazione sono fornite in questo manuale di istruzioni.
- Imparate come arrestare il prodotto rapidamente in caso di emergenza.
- Non esponete il prodotto alla pioggia. Non utilizzate il prodotto su una siepe bagnata.
- Utilizzate il prodotto solo alla luce del sole o in buone condizioni di illuminazione artificiale.
- Controllate la siepe per escludere la presenza di oggetti estranei prima dell'inizio del lavoro (ad es. filo spinato). Fate attenzione a evitare che il dispositivo di taglio non venga in contatto con filo o altri oggetti metallici.
- Afferrate il tagliasiepi in modo corretto (ad es. con entrambe le mani se sono fornite 2 impugnature). La perdita di controllo può causare infortuni.

Ulteriori avvertenze di sicurezza per il caricabatterie

- Questo caricabatterie può essere utilizzato da persone con ridotte capacità fisiche, sensoriali o mentali o con mancanza di esperienza e conoscenze se supervisionate o istruite riguardo l'utilizzo sicuro del caricabatterie e se comprendono i pericoli coinvolti.
- I bambini non devono giocare con il caricabatterie.
- Le operazioni di pulizia e manutenzione utente non devono essere effettuate da bambini senza supervisione.
- Se il cavo di alimentazione è danneggiato, deve essere sostituito dal produttore, dal funzionario di manutenzione o da persone analogamente qualificate, al fine di evitare pericoli.
- Scollegate il caricabatterie dall'alimentazione e lasciate che si raffreddi prima di effettuare operazioni di pulizia, manutenzione, stoccaggio e trasporto.
- Prima di utilizzare il caricabatterie, leggete tutte le istruzioni e le indicazioni di precauzione sul caricabatterie e sul pacco batteria.
- Il caricabatterie e il pacco batteria in dotazione sono specificamente progettati per funzionare congiuntamente. Utilizzate il caricabatterie solo con il pacco batteria indicato per questo utensile.
- Caricate il pacco batteria solo all'interno se il caricabatterie è indicato unicamente per l'uso all'interno.
- Non caricate batterie non ricaricabili.
- Proteggete il caricabatterie da umidità e bagnato. C'è pericolo di scossa elettrica.
- Non posizionate oggetti sopra al caricabatterie dal momento che potrebbero causare surriscaldamento. Non posizionate il caricabatterie accanto ad alcuna fonte di calore.
- Non utilizzate un cavo di prolunga sul caricabatterie, a meno che non sia strettamente necessario. L'utilizzo di un cavo di prolunga non idoneo può causare il rischio di incendio, scossa elettrica o elettrocuzione.
- Non utilizzate il caricabatterie se è stato sottoposto a un forte urto, fatto cadere o altrimenti danneggiato in qualche modo. Fate controllare e riparare il caricabatterie da un centro assistenza autorizzato.

Ulteriori avvertenze di sicurezza per i pacchi batteria

- Non provate a caricare il pacco batteria con un altro caricabatterie che non sia quello fornito. Il caricabatterie e il pacco batteria in dotazione sono specificamente progettati per funzionare congiuntamente.
- Per garantire la massima durata della batteria e le migliori prestazioni, caricate e stoccate il pacco batteria solo a temperature comprese all'interno dell'intervallo corretto; fate riferimento a Specifiche (pagina 9). Non caricate o stoccate il pacco batteria a temperature esterne all'intervallo suggerito.
- Possono verificarsi piccole perdite di liquido dal pacco batteria in caso di utilizzo o condizioni di temperatura estremi. Tuttavia, se la tenuta esterna è rotta e tale perdita viene a contatto con la vostra pelle, lavate l'area interessata rapidamente con acqua. Se la perdita viene a contatto con i vostri occhi, lavateli con acqua pulita per un minimo di 10 minuti e consultate immediatamente un medico.
- Non tentate mai di aprire il pacco batteria per alcun motivo. Se l'alloggiamento di plastica del pacco batteria dovesse rompersi o creparsi, interrompete immediatamente l'utilizzo e non ricaricatelo.
- Non conservate o trasportate un pacco batteria di riserva in tasca o in una cassetta degli attrezzi o in qualsiasi altro luogo in cui possa venire a contatto con oggetti metallici. Il pacco batteria può subire un cortocircuito, causando danni al pacco batteria, ustioni o un incendio.
- Non perforate la batteria con chiodi, non colpite la batteria con un martello, non calpestate la batteria e non sottoponetela ad altri forti urti o scosse.
- Proteggete il pacco batteria dal calore. Non posizionate la batteria sotto la luce diretta del sole e non utilizzate o stoccate la batteria all'interno di auto quando il clima è caldo. Così facendo la batteria potrebbe generare calore, esplodere o incendiarsi.
- Non cercate mai di caricare un pacco batteria crepato o danneggiato in altro modo. C'è pericolo di scossa elettrica o elettrocuzione.

CONSERVATE QUESTE ISTRUZIONI

Pressione acustica

Questa unità ha un livello di pressione acustica all'orecchio dell'operatore di 82,3 dBA, con un valore di incertezza (K) di 3 dBA.

Il livello di pressione acustica è stato determinato in conformità con le procedure delineate in EN ISO 11201.

Potenza acustica

Questa unità ha un livello di potenza acustica garantito di 95 dBA, con un valore d'incertezza (K) di 3 dBA.

Il livello di potenza acustica è stato determinato in conformità con le procedure delineate in EN ISO 11094.

Vibrazione mano/braccio

Livello di vibrazioni misurato per la mano destra = 2,04 m/s^2

Livello di vibrazioni misurato per la mano sinistra = 1,83 m/s^2

Valore d'incertezza (K) = 1.5 m/s^2

I valori misurati sono stati determinati in conformità con le procedure delineate in EN ISO 20643.

Importante: **Le emissioni di vibrazioni durante l'utilizzo effettivo dell'utensile elettrico possono differire dal valore totale dichiarato a seconda del modo in cui l'utensile viene utilizzato. L'operatore deve prendere misure di sicurezza sulla base di una stima dell'esposizione alle condizioni effettive di utilizzo.**

Adesivi di sicurezza e informativi

Adesivi e istruzioni di sicurezza sono chiaramente visibili per l'operatore e sono situati vicino a qualsiasi area di potenziale pericolo. Sostituite eventuali adesivi se danneggiati o mancanti.

Simbolo	Designazione/spiegazione
	Leggete il manuale di istruzioni.
	Indossate protezioni per l'udito.
	Indossate protezioni per gli occhi.
	Indossate una maschera antipolvere.
	Indossate guanti protettivi.
	Indossate scarpe protettive e antiscivolo.
	Non esponete il prodotto alla pioggia o a condizioni di bagnato (umidità).
	Tenete le dita a distanza dal dispositivo di taglio in movimento.
Li-ion Li-ion	Simbolo WEEE. I prodotti elettrici di rifiuto non devono essere smaltiti con i rifiuti domestici. Riciclateli presso le strutture apposite, se presenti. Informatevi presso i vostri enti locali o il punto vendita di zona per suggerimenti di riciclaggio.

decal136-2495

136-2495

1. Non eliminatelo.

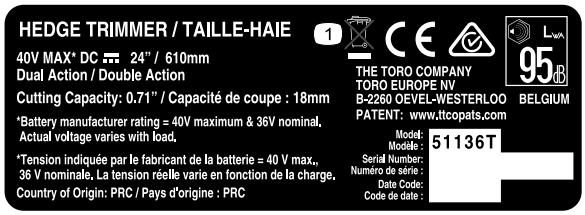

decal136-2496

136-2496

1. Non eliminatelo.

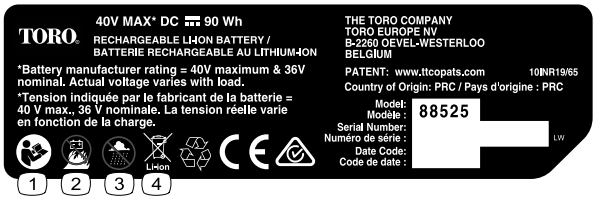

decal136-2499

136-2499

1. Leggete il *Manuale dell'operatore*.
2. Non bruciate la batteria.
3. Non utilizzate in condizioni di bagnato.
4. Non eliminatelo.

decal136-2501

136-2501

1. Non eliminatelo.
2. Doppio isolamento
3. Residenziale
4. Leggete il *Manuale dell'operatore*.

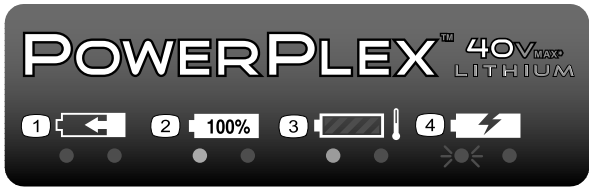

decal136-2504

136-2504

1. Il pacco batteria è in carica.
2. Il pacco batteria è completamente carico.
3. Il pacco batteria è troppo caldo.
4. Il pacco batteria deve essere sostituito.

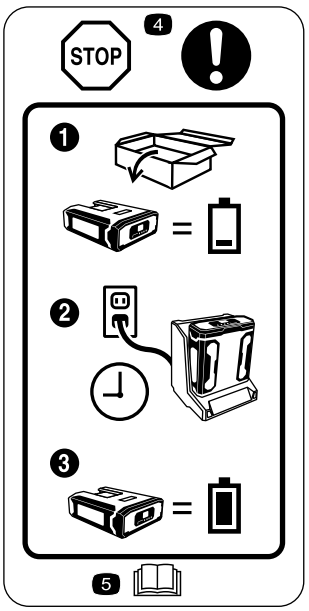

decal136-2534

136-2534

1. Il pacco batteria non viene fornito completamente carico.
2. Inserite la batteria nel caricabatterie.
3. Attendete fino a quando la batteria non è completamente carica prima di utilizzarla per la prima volta.
4. Stop - Seguite queste istruzioni prima del primo utilizzo.
5. Leggete il *Manuale dell'operatore*.

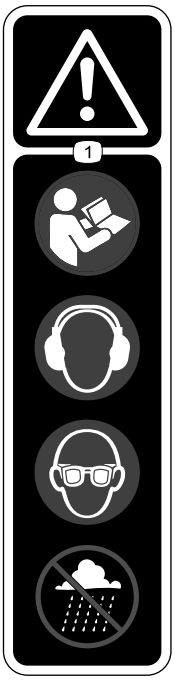

decal136-2537

136-2537

1. Avvertenza - Leggete il *Manuale dell'operatore*; indossate le protezioni per l'udito; indossate le protezioni per gli occhi; non utilizzate in condizioni di bagnato.

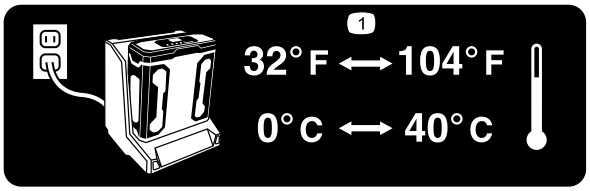

decal136-2539

136–2539

1. Caricate la batteria in un luogo in cui la temperatura sia compresa tra 0 °C e 40 °C.

Preparazione

Nota: Il pacco batteria non è completamente carico al momento dell'acquisto. Prima di utilizzare l'utensile per la prima volta, fate riferimento a Ricarica del pacco batteria (pagina 11).

Montaggio del caricabatterie (opzionale)

Se lo desiderate, montate il caricabatterie saldamente su una parete, utilizzando i fori per il montaggio a parete sul retro dell'unità.

Assicuratevi di montarlo al chiuso (in un garage o un altro luogo asciutto), vicino a una presa di alimentazione e fuori dalla portata dei bambini.

Fate riferimento a Figura 1 per assistenza nel montaggio del caricabatterie.

Nota: Fate scorrere e ruotate il caricabatterie sulla bulloneria correttamente posizionata per fissarlo in posizione (bulloneria non inclusa).

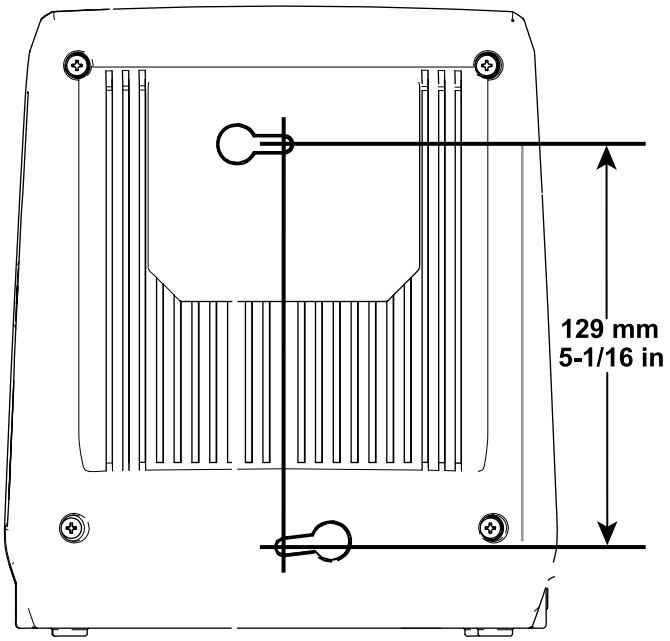

Figura 1

Quadro generale del prodotto

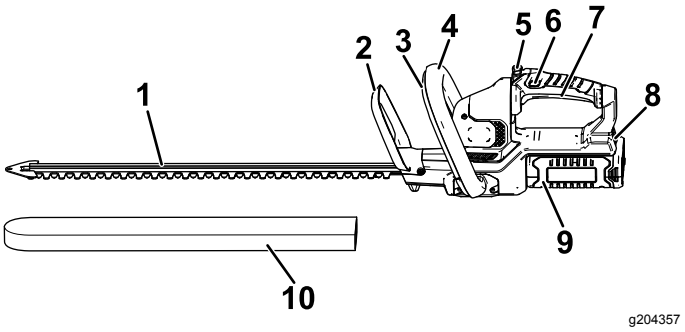

Figura 2

Lato sinistro del tagliasiepi

1. Lame
2. Protezione
3. Interruttore dell'impugnatura ausiliaria
4. Impugnatura ausiliaria
5. Pulsante di rotazione dell'impugnatura
6. Interruttore di bloccaggio
7. Levetta
8. Fermo della batteria
9. Pacco batteria
10. Copertura di protezione

Specifiche

Modello	51136	51136T
Lunghezza di taglio	610 mm	610 mm
Tensione nominale	40 V c.c. massima; 36 V c.c. nominale	
Velocità senza carico	3000 movimenti/min a doppia azione a 40 V massimi	
Larghezza di taglio	18 mm	
Tipo di caricabatterie	88527	
Tipo di batteria	88525 (inclusa con 51136), 88526 (venduta separatamente)	

Pesi

Massa della macchina senza batteria	3,6 kg
Massa della macchina con batteria 88525	4,6 kg
Massa della macchina con batteria 88526	5,2 kg

Intervalli di temperatura idonei

Carica della batteria a	0 °C–40 °C
Utilizzo dei prodotti a	-15°C–60°C

Intervalli di temperatura idonei (cont'd.)

Stoccaggio dei prodotti a	-15 °C–60 °C
Scollegate il caricabatterie se	Inferiore a 0 °C o superiore a 40 °C

*I tempi di ricarica aumenteranno se la ricarica non avviene all'interno di questo intervallo.

Stoccate l'utensile, la batteria e il caricabatterie in un luogo ben pulito e asciutto.

Funzionamento

Avviamento del tagliasiepi

1. Rimuovete la copertura di protezione dalle lame di taglio (Figura 3).

⚠ AVVERTENZA

Le lame di taglio del tagliasiepi possono causare tagli o amputazioni.

Prestate attenzione quando maneggiate il tagliasiepi con la copertura di protezione rimossa.

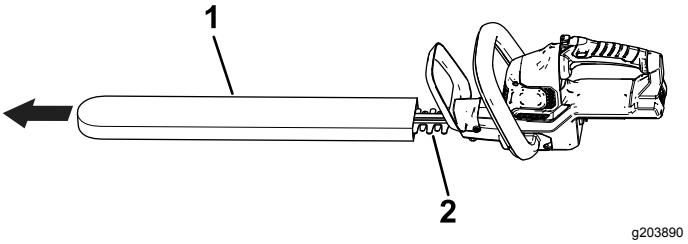

Figura 3

1. Copertura di protezione
2. Lame

2. Assicuratevi che gli sfiati sul tagliasiepi siano privi di polvere e detriti.
3. Allineate la cavità del pacco batteria con la linguetta nell'alloggiamento dell'impugnatura, afferrate l'impugnatura e spingete il pacco batteria nell'impugnatura fino a quando il fermo non si blocca in posizione (Figura 4).

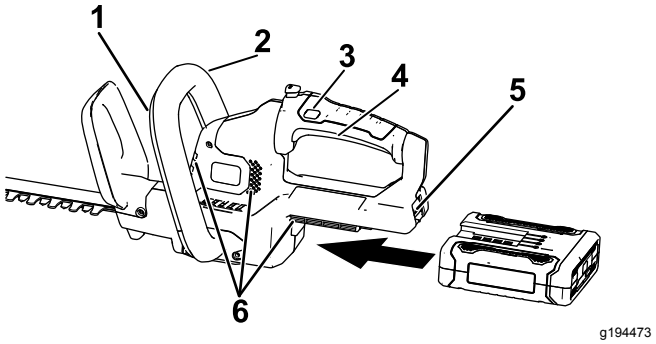

Figura 4

1. Interruttore dell'impugnatura ausiliaria
2. Impugnatura ausiliaria
3. Interruttore di bloccaggio
4. Levetta
5. Fermo della batteria
6. Aree di sfiato del tagliasiepi

4. Posizionate una mano sull'impugnatura della levetta. Posizionate l'altra mano sull'impugnatura ausiliaria (Figura 4).
5. Premete l'interruttore di bloccaggio e poi schiacciate l'interruttore della levetta mentre

innestate l'interruttore dell'impugnatura ausiliaria per accendere il tagliasiepi (Figura 4).

Il tagliasiepi rimane acceso fino a quando l'interruttore dell'impugnatura ausiliaria è innestato e la levetta è schiacciata. L'interruttore di bloccaggio può essere rilasciato una volta che il tagliasiepi è in funzione (Figura 4).

Rotazione dell'impugnatura del tagliasiepi

1. Tenete premuto il pulsante di bloccaggio della rotazione (A di Figura 5).
2. Ruotate l'impugnatura di 90° a destra o sinistra, a seconda della direzione di taglio desiderata, poi rilasciate il pulsante di bloccaggio della rotazione per bloccare l'impugnatura nella posizione desiderata (B di Figura 5).

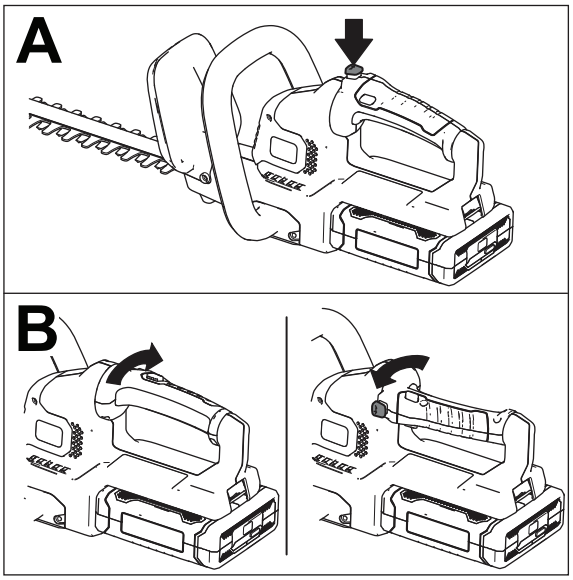

g190070

Figura 5

Arresto del tagliasiepi

1. Rilasciate la levetta o l'interruttore dell'impugnatura ausiliaria (Figura 4).
2. Attendete almeno 5 secondi che la lama di taglio smetta di muoversi.

Rimozione del pacco batteria

Premete il fermo della batteria sull'utensile per rilasciare il pacco batteria e fate scorrere il pacco batteria fuori dall'utensile (Figura 6).

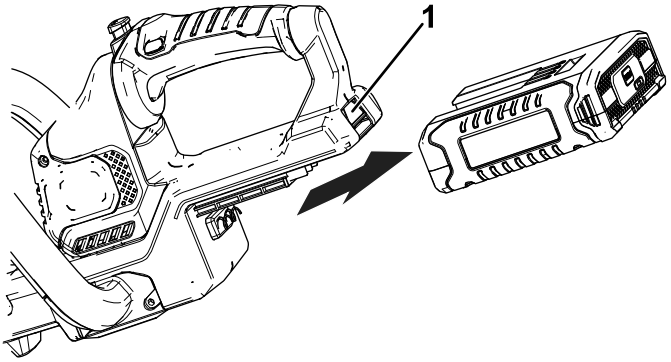

g194190

Figura 6

1. Fermo della batteria

Ricarica del pacco batteria

Importante: **Leggete tutte le precauzioni di sicurezza.**

Importante: **Caricate il pacco batteria solo a temperature comprese all'interno dell'intervallo corretto; fate riferimento a Specifiche (pagina 9).**

Nota: In qualsiasi momento, premete il pulsante dell'indicatore di carica della batteria sul pacco batteria per visualizzare l'attuale stato di carica (indicatori LED).

1. Collegate il cavo di alimentazione corrispondente alla vostra presa nel caricabatterie.
2. Assicuratevi che gli sfiati sulla batteria siano privi di polvere e detriti.
3. Allineate la cavità nel pacco batteria (Figura 7) con la linguetta sul caricabatterie.

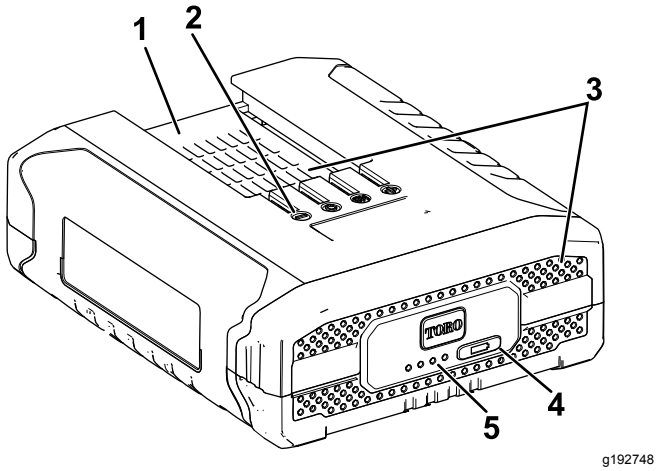

Figura 7

1. Cavità del pacco batteria
2. Terminali del pacco batteria
3. Aree di sfiato del pacco batteria
4. Pulsante dell'indicatore di carica della batteria
5. Indicatori LED (carica attuale)

4. Assicuratevi che gli sfiati sul caricabatterie siano privi di polvere e detriti.
5. Fate scorrere il pacco batteria nel caricabatteria fino a quando non è completamente in sede (Figura 8).

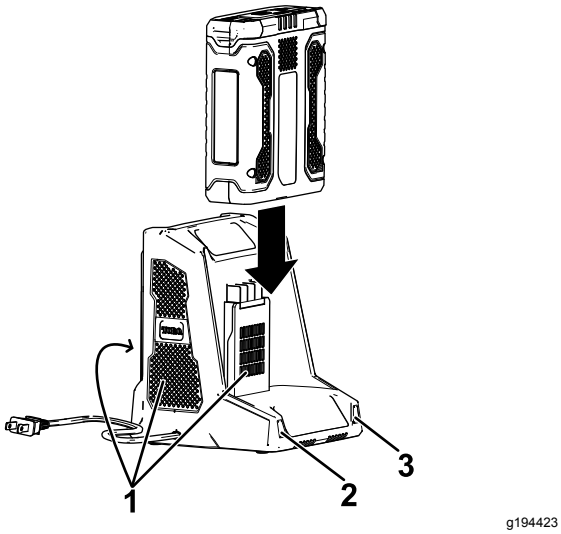

Figura 8

1. Aree di sfiato del caricabatterie
2. Spia di indicazione sinistra
3. Spia di indicazione destra

6. Per rimuovere il pacco batteria, fate scorrere la batteria all'indietro, fuori dal caricabatterie.
7. Fate riferimento alla seguente tabella per interpretare gli indicatori LED sul caricabatterie.

Spia sinistra	Spia destra	Indica
Spegnimento	Rosso	Il caricabatterie è acceso; nessun pacco batteria inserito
Rosso	Rosso	Il pacco batteria è in carica
Verde	Rosso	Il pacco batteria è carico
Arancione	Rosso	Il pacco batteria è troppo caldo
Rosso lampeggiante	Rosso	Sostituite il pacco batteria

Suggerimenti

- Utilizzate l'utensile elettrico per il taglio in qualsiasi direzione con movimento lento e ampio, da un lato all'altro.
- Posizionatevi in modo da essere stabili e in equilibrio su entrambi i piedi. Non sporgetevi.
- Ispezionate e ripulite l'area da eventuali oggetti nascosti.
- Non utilizzate mai il tagliasiepi vicino a cavi elettrici, recinzioni, pali, edifici o altri oggetti immobili.
- Non utilizzate mai una lama dopo aver colpito con forza un oggetto, senza prima controllare eventuali danni. Non utilizzatela se danneggiata.
- Non toccate mai le lame e non effettuate la manutenzione dell'apparecchio con il cavo di alimentazione collegato.
- Non forzate il tagliasiepi attraverso fitti arbusti. Ciò può comportare il grippaggio delle lame e rallentarle. Se le lame rallentano, riducete il ritmo.
- Non tentate di tagliare steli o ramoscelli più grandi di 18 mm di diametro o quelli chiaramente troppo grandi da inserire nella lama di taglio. Utilizzate una sega manuale non elettrica o una sega per potatura per tagliare steli di grandi dimensioni.
- Se le lame si inceppano, arrestate il motore e rimuovete la batteria prima di tentare di rimuovere l'ostruzione.
- Se desiderato, potete utilizzare una stringa per aiutarvi a tagliare la vostra siepe a livello. Decidete l'altezza desiderata per la siepe. Estendete un pezzo di stringa lungo la siepe all'altezza desiderata. Rifilate la siepe appena sopra la linea guida della stringa.
- Indossate guanti quando rifilate parti spinose o appuntite. Quando tagliate nuovi getti, utilizzate un movimento ampio, in modo che gli steli vengano introdotti direttamente nella lama di taglio.

Manutenzione

Scollegate il prodotto dall'alimentazione (ovvero, rimuovete la spina dall'alimentazione o dal pacco batteria) prima di effettuare interventi di manutenzione o pulizia.

Utilizzate soltanto parti di ricambio ed accessori raccomandati dal produttore.

Effettuate ispezione e manutenzione del prodotto regolarmente. Fate controllare e riparare il prodotto solo da un centro assistenza autorizzato o uno specialista analogamente qualificato.

Oliatura della lama del tagliasiepi

Nota: Oliate la lama del tagliasiepi prima e dopo ogni uso.

1. Arrestate il motore e rimuovete la batteria.
2. Pulite il corpo del tagliasiepi da sporco e detriti utilizzando un panno umido con un detergente delicato.

   Nota: Non utilizzate detergenti forti sull'alloggiamento di plastica o sull'impugnatura. Potrebbero subire danni causati da alcuni oli aromatici, come pino e limone, e solventi come il kerosene.
3. Posizionate il tagliasiepi su una superficie piana. Applicate olio automobilistico leggero lungo il filo della lama superiore. Se utilizzerete il tagliasiepi per un periodo di tempo prolungato, oliate la lama durante l'utilizzo.

   Nota: Non oliate il tagliasiepi mentre è in funzione.

Stoccaggio

Importante: **Stoccate l'utensile, il pacco batteria e il caricabatterie solo a temperature comprese all'interno dell'intervallo opportuno; fate riferimento a** **Specifiche (pagina 9).**

Importante: **Se stoccate l'utensile per un anno o più, rimuovete il pacco batteria dall'utensile e caricatelo fino a quando 2 o 3 indicatori LED non diventano blu sulla batteria. Non stoccate una batteria completamente carica o completamente scarica. Quando è il momento di utilizzarlo nuovamente, caricate il pacco batteria fino a quando la spia di indicazione sinistra non diventa verde sul caricabatterie o quando tutti e 4 gli indicatori LED non diventano blu sulla batteria.**

- Ripulite il prodotto da tutti i materiali estranei.
- Stoccate l'utensile, il pacco batteria e il caricabatterie in un luogo ben ventilato, inaccessibile ai bambini.
- Tenete utensile, pacco batteria e caricabatterie lontano da agenti corrosivi, come sostanze chimiche per il giardino e sali di sbrinamento.
- Per ridurre il rischio di gravi lesioni personali, non stoccate il pacco batteria all'aperto o all'interno di veicoli.
- Stoccate l'utensile, la batteria e il caricabatterie in un luogo ben pulito e asciutto.

Preparazione del pacco batteria per il riciclaggio

Importante: **Al momento della rimozione, coprite i terminali del pacco batteria con nastro adesivo per servizio pesante. Non tentate di distruggere o smontare il pacco batteria o di rimuoverne i componenti. I pacchi batteria agli ioni di litio devono essere riciclati o smaltiti correttamente presso la struttura di riciclaggio delle batterie più vicina.**

RECYCLE RBRC Li-ion 1.800.822.8837	Per maggiori informazioni sul riciclaggio dei pacchi batterie agli ioni di litio e per individuare la struttura per il riciclaggio delle batterie più vicina a voi, visitate il sito www.Call2Recycle.org (solo Stati Uniti e Canada). Se la vostra sede si trova al di fuori di Stati Uniti e Canada, contattate il vostro distributore Toro autorizzato.

Localizzazione guasti

Effettuate solo i passaggi descritti in queste istruzioni. Tutti i successivi interventi di ispezione, manutenzione e riparazione devono essere effettuati da un centro assistenza autorizzato o da uno specialista analogamente qualificato se non siete in grado di risolvere il problema da soli.

Problema	Possibile causa	Rimedio
L'utensile non si avvia.	1. La batteria non è completamente installata nell'utensile. 2. Il pacco batteria non è carico. 3. Il pacco batteria è danneggiato. 4. L'utensile presenta un altro problema elettrico.	1. Rimuovete e poi riposizionate la batteria nell'utensile, assicurandovi che sia completamente installata e fissata. 2. Rimuovete il pacco batteria dall'utensile e caricatelo. 3. Sostituite il pacco batteria. 4. Contattate un centro assistenza autorizzato.
L'utensile non raggiunge la massima potenza.	1. La capacità di carica del pacco batteria è troppo bassa. 2. Gli sfiati dell'aria sono bloccati.	1. Rimuovete il pacco batteria dall'utensile e caricatelo completamente. 2. Pulite gli sfiati dell'aria.
L'utensile produce vibrazioni o rumore eccessivi.	1. Le lame sono smussate o danneggiate.	1. Contattate un centro assistenza autorizzato.
Il pacco batteria perde rapidamente la carica.	1. Il pacco batteria si trova al di sopra o al di sotto del corretto intervallo di temperature.	1. Spostate il pacco batteria in un luogo asciutto e in cui la temperatura sia compresa tra 0 °C e 40 °C.
Il caricabatterie non funziona.	1. Il caricabatterie si trova al di sopra o al di sotto del corretto intervallo di temperature. 2. La presa cui è collegato il caricabatterie non dà corrente.	1. Scollegate il caricabatterie e spostatelo in un luogo asciutto e in cui la temperatura sia compresa tra 0 °C e 40 °C. 2. Contattate il vostro elettricista qualificato per riparare la presa.
Il pacco batteria mostra solo 3 indicatori LED dopo qualche secondo di utilizzo di una batteria completamente carica.	1. Questo è normale.	1. Arrestate l'utensile e premete il pulsante dell'indicatore di carica della batteria oppure rimuovete la batteria dall'utensile per visualizzare la carica effettiva della batteria.
Tutti e 4 gli indicatori LED lampeggiano sul pacco batteria dopo che avete premuto il pulsante dell'indicatore di carica della batteria sul pacco batteria e viene visualizzata la carica attuale (quando il pacco batteria non è in uso).	1. Il pacco batteria si trova al di sopra o al di sotto del corretto intervallo di temperature.	1. Spostate il pacco batteria in un luogo asciutto e in cui la temperatura sia compresa tra 0 °C e 40 °C.
Tutti e 4 gli indicatori LED lampeggiano sul pacco batteria dopo aver rilasciato la levetta (quando il pacco batteria è in uso).	1. Il pacco batteria si trova al di sopra o al di sotto del corretto intervallo di temperature.	1. Spostate il pacco batteria in un luogo asciutto e in cui la temperatura sia compresa tra 0 °C e 40 °C.
2 indicatori LED lampeggiano sul pacco batteria dopo che avete premuto il pulsante dell'indicatore di carica della batteria sul pacco batteria e viene visualizzata la carica attuale (quando il pacco batteria non è in uso).	1. C'è una differenza di tensione tra le celle nel pacco batteria.	1. Posizionate la batteria nel caricabatterie fino a quando non è completamente carica.
2 indicatori LED lampeggiano sul pacco batteria dopo aver rilasciato la levetta (quando il pacco batteria è in uso).	1. C'è una differenza di tensione tra le celle nel pacco batteria.	1. Posizionate la batteria nel caricabatterie fino a quando non è completamente carica.

Problema	Possibile causa	Rimedio
Un indicatore LED lampeggia sul pacco batteria.	1. La tensione del pacco batteria è bassa.	1. Posizionate il pacco batteria nel caricabatterie.
La rimozione del pacco batteria dall'utensile è difficoltosa.	1. Il pacco batteria/utensile è nuovo o è presente corrosione nei terminali della batteria e/o i terminali dell'utensile.	1. Pulite i terminali sul pacco batteria e sull'utensile. Poi applicate del grasso dielettrico ai terminali della batteria; non utilizzate nessun altro tipo di lubrificante, dal momento che potrebbe danneggiare i terminali.

Note:

Note:

Note:

Informativa europea sulla privacy

Dati raccolti da Toro
Toro Warranty Company (Toro) rispetta la vostra privacy. Al fine di elaborare i reclami in garanzia e contattarvi in caso di richiamo di un prodotto, vi chiediamo di comunicarci determinati dati personali direttamente o tramite l'azienda o il rivenditore Toro in loco.

Il sistema di garanzia Toro è installato su server situati negli Stati Uniti, dove la legge sulla tutela della privacy può prevedere una protezione diversa da quella del vostro paese.

COMUNICANDOCI I VOSTRI DATI PERSONALI ACCONSENTITE ALLA LORO ELABORAZIONE COME INDICATO NELL'INFORMATIVA SULLA PRIVACY.

Utilizzo delle informazioni da parte di Toro
Toro può utilizzare i vostri dati personali per elaborare i reclami in garanzia e contattarvi in caso di richiamo di un prodotto e per qualsiasi altra comunicazione, nonché condividere i vostri dati con consociate, rivenditori e altri partner commerciali collegati a tali attività. Non venderemo i vostri dati personali ad altre aziende. Ci riserviamo il diritto di divulgare i dati personali a scopo di conformità con la legislazione applicabile e su richiesta delle autorità competenti, per il corretto funzionamento del sistema o per tutelare noi stessi o gli altri utenti.

Conservazione dei dati personali
Conserveremo i vostri dati personali finché saranno necessari per gli scopi previsti al momento della loro raccolta iniziale o per altri scopi legittimi (come la conformità normativa) o laddove richiesto dalla legislazione applicabile.

Impegno di Toro alla sicurezza dei dati personali
Adottiamo precauzioni ragionevoli per proteggere la sicurezza dei vostri dati personali, nonché misure atte a mantenere l'accuratezza e lo status corrente dei dati personali.

Accesso e correzione delle vostre informazioni personali
Per rivedere o correggere i vostri dati personali, contattateci via email all'indirizzo legal@toro.com.

Legislazione australiana relativa ai consumatori

I clienti australiani potranno reperire i dettagli concernenti la legislazione australiana relativa ai consumatori all'interno della confezione o presso il concessionario Toro in loco.

La Garanzia Toro e Garanzia di avviamento Toro GTS

Condizioni e prodotti coperti

The Toro Company e la sua affiliata, Toro Warranty Company, ai sensi di un accordo tra le medesime, garantiscono congiuntamente la riparazione dei Prodotti Toro elencati sotto qualora essi presentassero difetti di materiale o lavorazione o se il motore coperto da garanzia Toro GTS (Guaranteed to Start) non si avviasse al primo o al secondo tentativo, a condizione che siano state eseguite le operazioni di manutenzione ordinaria previste nel *Manuale dell'operatore*.

I seguenti periodi di tempo si applicano a partire dalla data originale dell'acquisto:

Prodotti	Periodo di garanzia
Tosaerba elettrici con operatore a piedi	
• Piatto pressofuso	5 anni di utilizzo residenziale[2] 90 giorni di utilizzo professionale
—Motore	5 anni con garanzia GTS, utilizzo residenziale[3]
—Batteria	2 anni
• Piatto in acciaio	2 anni di utilizzo residenziale[2] 30 giorni di utilizzo professionale
—Motore	2 anni con garanzia GTS, utilizzo residenziale[3]
Tosaerba TimeMaster	3 anni di utilizzo residenziale[2] 90 giorni di utilizzo professionale
• Motore	3 anni con garanzia GTS, utilizzo residenziale[3]
• Batteria	2 anni
Prodotti elettrici portatili	
• Prodotti Ultra	2 anni di utilizzo residenziale[2]
• Prodotti Power Plex	3 anni di utilizzo residenziale[2]
—Batteria	2 anni
Tosaerba elettrici con operatore a terra	Nessuna garanzia per l'utilizzo professionale
Tutte le unità con operatore a bordo sotto	
• Motore	Consultate la garanzia del produttore del motore[4]
• Batteria	2 anni di utilizzo residenziale[2]
• Attrezzi	2 anni di utilizzo residenziale[2]
Trattorini DH per prati e giardini	2 anni di utilizzo residenziale[2] 30 giorni di utilizzo professionale
TimeCutter	3 anni di utilizzo residenziale[2] 30 giorni di utilizzo professionale
• Motore	3 anni di utilizzo residenziale[2] 2 anni o 300 ore per uso professionale [5]
TimeCutter HD	3 anni o 300 ore [5]
• Motore	3 anni o 300 ore per uso professionale [5]

[1]Per acquirente originale si intende la persona che ha originariamente acquistato il Prodotto Toro.

[2]Per uso residenziale si intende l'utilizzo del prodotto nello stesso lotto della vostra abitazione. L'utilizzo in più di una sede è considerato come uso professionale e si applica pertanto la garanzia per uso professionale.

[3]La garanzia di avviamento Toro GTS non si applica quando il prodotto viene utilizzato in modo professionale.

[4]Alcuni motori utilizzati sui Prodotti Toro sono garantiti dal produttore del motore.

[5]A seconda di quale avviene prima.

La garanzia può essere negata se il contaore viene scollegato, alterato o mostra segni di manomissione.

Responsabilità del proprietario

Dovete effettuare la manutenzione del vostro Prodotto Toro seguendo le procedure di manutenzione indicate nel *Manuale dell'operatore*. Tale manutenzione ordinaria, sia essa eseguita da un rivenditore o dall'acquirente, è a carico dell'acquirente.

Istruzioni per ottenere il servizio in garanzia

Se ritenete che il vostro Prodotto Toro presenti un difetto di materiale o lavorazione, seguite la seguente procedura:

1. Per la revisione del prodotto rivolgetevi al rivenditore di zona. Se per un qualsiasi motivo non fosse possibile contattare il vostro rivenditore di zona, per la revisione del prodotto potete rivolgervi a un distributore autorizzato Toro. Visitate il sito http://www.toro.com/en-us/locator/pages/default.aspx per individuare un distributore Toro nella vostra zona.
2. Portate il prodotto e la vostra prova d'acquisto (ricevuta di vendita) presso il centro di assistenza. Se per qualsiasi motivo non siete soddisfatti dell'analisi del centro di assistenza o dell'assistenza ricevuta, contattateci all'indirizzo:

   Toro Warranty Company
   Toro Customer Care Department, RLC Division
   8111 Lyndale Avenue South
   Bloomington, MN 55420-1196
   001–952–948–4707

Articoli e condizioni non coperti da garanzia

Non esiste altra garanzia espressa ad eccezione della copertura su sistemi di emissione speciali e sul motore di alcuni prodotti. Quanto segue è escluso dalla presente espressa garanzia:

- Costo della regolare manutenzione o delle parti soggette a manutenzione, come filtri, carburante, lubrificanti, cambi d'olio, candele, filtri dell'aria, affilatura delle lame o lame usurate, regolazioni di cavo/cablaggio o regolazioni di freno e frizione
- Componenti malfunzionanti a causa di normale usura
- Qualsiasi prodotto o componente che sia stato alterato, utilizzato impropriamente, trascurato, che richieda sostituzione o riparazione a causa di incidenti o mancanza di adeguata manutenzione
- Costi di ritiro e consegna
- Le riparazioni o tentate riparazioni da parte di chiunque altro che non sia un Centro assistenza Toro autorizzato
- Le riparazioni necessarie a causa di guasti devono seguire la procedura raccomandata per il carburante (consultate il *Manuale dell'operatore* per ulteriori dettagli)
  - La rimozione di contaminanti dall'impianto del carburante non è coperta
  - L'utilizzo di carburante vecchio (di più di un mese) o carburante che contenga una percentuale superiore al 10% di etanolo o superiore al 15% di MTBE
  - Il mancato spurgo dell'impianto del carburante prima di qualsiasi periodo di mancato utilizzo superiore a un mese
- Le riparazioni o regolazioni volte a correggere difficoltà di avviamento a causa delle seguenti condizioni:
  - Mancato svolgimento delle corrette procedure di manutenzione o procedure raccomandate relative al carburante
  - Urto della lama di taglio rotante contro un oggetto
- Condizioni operative speciali in cui l'avviamento può richiedere più di due tiri:
  - Primi avviamenti dopo un periodo prolungato di mancato utilizzo di oltre tre mesi o per rimessaggio stagionale
  - Avviamenti a temperature fredde, come quelle di inizio primavera e tardo autunno
  - Procedure di avviamento non adeguate: se avete difficoltà ad avviare la vostra unità, controllate il *Manuale dell'operatore* per assicurarvi di utilizzare le corrette procedure di avviamento. In questo modo potreste evitare una visita non necessaria a un Centro assistenza Toro autorizzato.

Condizioni generali

L'acquisto è coperto dalle leggi nazionali di ciascun paese. La presente garanzia non limita i diritti riservati all'acquirente da tali leggi.