Form No. 3408-796 Rev D

TORO®

Count on it.

Bruksanvisning

Power Plex™ 40 V MAX axial lövblåsare

Modellnr 51134—Serienr 317000001 och högre
Modellnr 51134T—Serienr 317000001 och högre

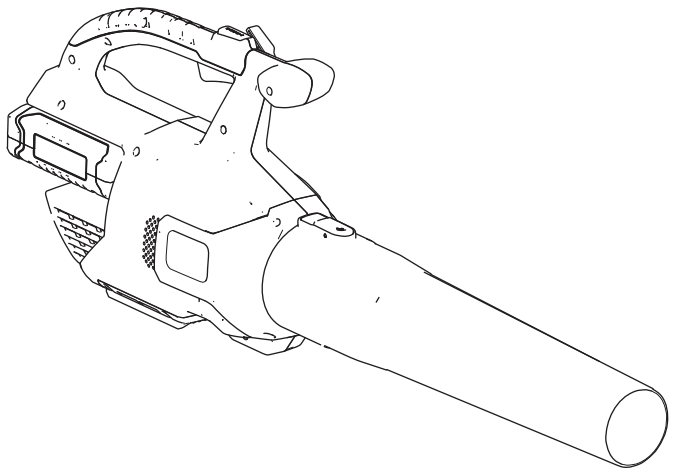

Registrera din produkt på www.Toro.com.
Översättning av originalet (SV)

CE

3408-796 D

Introduktion

Denna lövblåsare är avsedd att användas av privatkunder för att flytta löv och skräp efter behov. Den är avsedd att endast använda batteripaketsmodellerna 88525 (som medföljer modell 51134) eller 88526.

Läs denna information noga så att du lär dig att använda och underhålla produkten på rätt sätt, och för att undvika person- och produktskador. Du är ansvarig för att produkten används på ett riktigt och säkert sätt.

Kontakta gärna Toro direkt på www.Toro.com för att få information om produkter och tillbehör, få hjälp med att hitta en återförsäljare eller för att registrera din produkt.

Modell 51134T inkluderar varken batteri eller laddare.

Säkerhet

VARNING: Vidta alltid grundläggande säkerhetsåtgärder, inklusive dem nedan, för att minska risken för brand, elektriska stötar och personskador när du använder elutrustning i trädgården.

⚠ VARNING

Underlåtenhet att följa varningarna och anvisningarna kan resultera i elektriska stötar, brand och/eller allvarliga personskador.

Läs alla säkerhetsvarningar och -anvisningar.

Spara alla varningar och anvisningar för framtida bruk.

Termen ”elverktyg” i samtliga varningar avser eldrivna verktyg (med sladd) eller batteridrivna verktyg (utan sladd).

1. **Säkerhet i arbetsområdet**
   - A. **Arbetsområdet ska vara rent och väl upplyst.** *Olycksrisken ökar i nedskräpade eller dåligt upplysta områden.*
   - B. **Använd inte elverktyg i explosiva atmosfärer, t.ex. i närheten av brandfarliga vätskor, gaser eller damm.** *Elverktyg kan skapa gnistor som kan antända dammet eller gaserna.*
   - C. **Håll barn och kringstående på avstånd när du använder ett elverktyg.** *Du riskerar att förlora kontrollen om du distraheras.*
2. **Personlig säkerhet**
   - A. **Var på din vakt, se på vad du gör och använd sunt förnuft när du använder elverktyg. Använd inte ett elverktyg om du är trött eller är påverkad av droger, alkohol eller medicin.** *Risken för allvarliga personskador ökar om du för ett ögonblick tappar koncentrationen när du använder ett elverktyg.*
   - B. **Använd personlig skyddsutrustning. Använd alltid ögonskydd.** *Skyddsutrustning som munskydd, halkfria skyddsskor, hjälm eller hörselskydd som används när det behövs minskar risken för personskador.*
   - C. **Förhindra oavsiktlig start. Kontrollera att omkopplaren är i läget Av innan du ansluter till en strömkälla och/eller batteripaketet och lyfter eller bär verktyget.** *Risken för olyckor ökar om du bär elverktyget med fingret på reglaget eller ansluter ett redan påslaget elverktyg.*

© 2018—The Toro® Company
8111 Lyndale Avenue South
Bloomington, MN 55420

Kontakta oss på www.Toro.com.
Tryckt i Kina
Med ensamrätt

D. **Sträck dig inte för långt. Bibehåll hela tiden ett stadigt fotstöd och balansen.** *På så sätt bibehåller du kontrollen över elverktyget i oväntade situationer.*

E. **Bär lämplig klädsel. Använd inte löst sittande kläder eller smycken. Ha håret uppsatt och håll hår, kläder och handskar på avstånd från rörliga delar.** *Löst sittande kläder, smycken och långt hår kan fastna i rörliga delar.*

F. **Håll händer och fötter borta från klippområdet.**

3. **Korrekt användning och skötsel av elverktyg**

A. **Elverktyget får inte brukas med våld. Använd rätt elverktyg för tillämpningen i fråga.** *Rätt elverktyg presterar bättre och fungerar på ett säkrare sätt om det används för den belastning det har konstruerats för.*

B. **Använd inte elverktyget om det inte går att använda reglaget för på- och avslagning.** *Ett verktyg som inte kan styras med reglaget är farligt och måste repareras.*

C. **Avlägsna batteripaketet från elverktyget innan du gör några justeringar, byter tillbehör eller ställer undan elverktyget.** *Sådana förebyggande säkerhetsåtgärder minskar risken för oavsiktlig start av elverktyget.*

D. **Förvara ett elverktyg som inte används utom räckhåll för barn och låt inte någon som inte känner till elverktyget eller har läst dessa anvisningar använda verktyget.** *Elverktyg är farliga i händerna på outbildade användare.*

E. **Förvara maskiner inomhus om de inte används.** *När de inte används ska maskiner förvaras inomhus på en torr och högt belägen eller låst plats, utom räckhåll för barn.*

F. **Underhåll elverktygen. Kontrollera om det finns rörliga delar som kärvar eller är felinriktade, trasiga delar, eller andra problem som kan påverka elverktygets drift. Ett skadat elverktyg måste repareras innan det kan användas.** *Många olyckor orsakas av dåligt underhållna elverktyg.*

G. **Håll klippverktygen skarpa och rena.** *Rätt underhållna klippverktyg med skarpa skäreggar kärvar mindre och är enklare att använda.*

H. **Använd elverktyget enligt dessa anvisningar och på det sätt som avses för elverktyget i fråga. Beakta även de aktuella arbetsförhållandena och det arbete som ska utföras.** *Användning av elverktyget i andra syften än de avsedda kan leda till riskfyllda situationer.*

I. **Se till att skydden sitter på plats och att de fungerar.**

4. **Service**

Lämna in elverktyget på service hos en kvalificerad verkstad som endast använder identiska reservdelar.*På så sätt äventyras inte elverktygets säkerhet.*

5. **Batterisäkerhet**

A. Ladda inte batteriet i regn eller på våta platser.

B. Använd inte batteridrivna maskiner i regn.

C. Använd endast följande batterityper och -storlekar: Toro-batteri modell 88525 eller 88526.

D. Ta bort eller koppla bort batteriet före service, rengöring eller borttagning av material från trädgårdsutrustningen.

E. Kassera inte batterier(na) i eld. Det riskerar att explodera. Kontrollera vilka kasseringsregler som gäller där du bor.

F. Öppna eller plocka inte isär batterierna. Elektrolytspill är frätande och kan skada ögonen och huden. Det kan vara giftigt om det sväljs.

G. Var försiktig när du hanterar batterier så att du inte kortsluter dem med ledande material som ringar, armband och nycklar. Batteriet eller det ledande materialet kan bli mycket varmt och orsaka brännskador.

SPARA DESSA ANVISNINGAR

Ljudtryck

Enheten har en uppmätt ljudtrycksnivå vid förarens öra på 81,3 dBA, som omfattar ett osäkerhetsvärde (K) på 3 dBA.

Ljudtrycksnivån har fastställts enligt de rutiner som beskrivs i SS-EN SIO 11201.

Ljudeffekt

Maskinen har en garanterad ljudstyrka på 96 dBA, som omfattar ett osäkerhetsvärde (K) på 3 dBA.

Ljudeffektnivån har fastställts enligt de procedurer som beskrivs i SS-EN ISO 11094.

Hand-/armvibration

Uppmätt vibrationsnivå för höger hand = 3,28 m/s^2

Uppmätt vibrationsnivå för vänster hand = 1,8 m/s^2

Osäkerhetsvärde (K) = 1,5 m/s^2

De uppmätta värdena har fastställts enligt de procedurer som beskrivs i SS-EN ISO 20643.

Viktigt: **Den vibration som förekommer när elverktyget används kan skilja sig från det angivna totalvärdet beroende på det sätt som verktyget används på. Användaren bör vidta säkerhetsåtgärder mot bakgrund av förväntade vibrationer i de aktuella användningsförhållandena.**

Säkerhets- och instruktionsdekaler

Säkerhetsdekalerna och -anvisningarna är fullt synliga för föraren och finns nära alla potentiella farozoner. Ersätt dekaler som har skadats eller saknas.

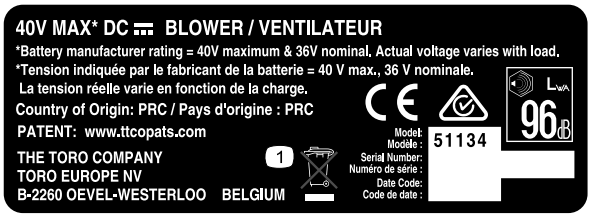

decal136-2493

136-2493

1. Kasta inte bort dem.

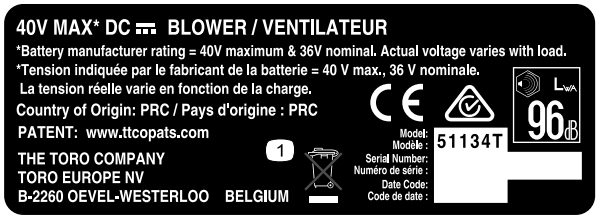

decal136-2494

136-2494

1. Kasta inte bort dem.

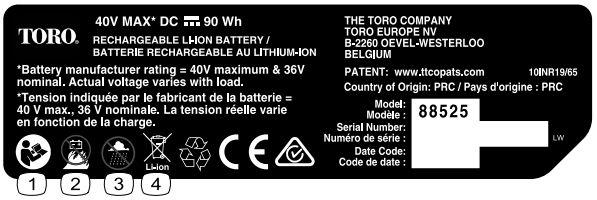

decal136-2499

136-2499

1. Läs *bruksanvisningen*.
2. Batteriet får inte brännas.
3. Använd inte maskinen i våta förhållanden.
4. Kasta inte bort dem.



decal136-2501

136-2501

1. Kasta inte bort dem.
2. Dubbelisolerad
3. Bostad
4. Läs *bruksanvisningen*.

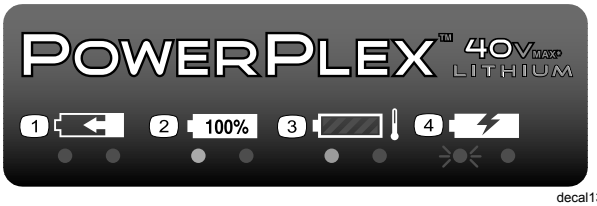

decal136-2504

136-2504

1. Batteripaketet laddas.
2. Batteripaketet är fulladdat.
3. Batteripaketet är för varmt.
4. Batteripaketet behöver bytas ut.

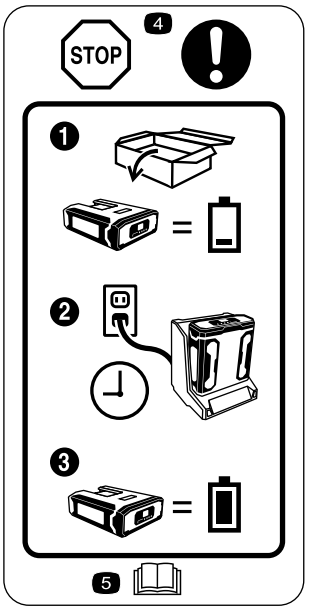

decal136-2534

136-2534

1. Batteriet levereras inte fulladdat.
2. Placera batteriet i laddaren.
3. Vänta tills batteriet är fulladdat innan det används första gången.
4. Stopp – följ dessa anvisningar innan produkten används första gången.
5. Läs *bruksanvisningen*.



decal136-2536

136-2536

1. Varning – håll kringstående på avstånd från maskinen i alla riktningar.
2. Risk för utslungade föremål – håll kringstående på behörigt avstånd från maskinen.

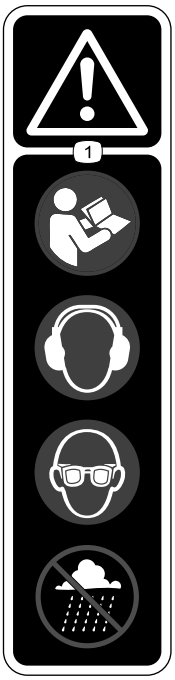

decal136-2537

136-2537

1. Varning – läs *bruksanvisningen*. Använd hörsel- och ögonskydd. Använd inte maskinen i våta förhållanden.

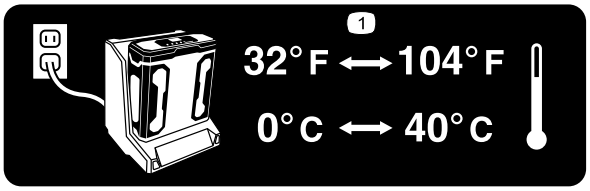

decal136-2539

136–2539

1. Ladda batteriet på en plats där temperaturen är mellan 0 °C och 40 °C.

Montering

Obs: Batteripaketet är inte fulladdat när du köper det. Läs Ladda batteripaketet (sida 9) innan du använder verktyget för första gången.

1

Montera batteriladdaren (tillval)

Inga delar krävs

Tillvägagångssätt

Batteriladdaren kan vid behov monteras säkert på väggen med hjälp av de nyckelhål för väggmontage som finns på baksidan av enheten.

Montera den inomhus (t.ex. i ett garage eller något annat torrt utrymme) nära ett spänningsuttag och utom räckhåll för barn.

Anvisningar om hur du monterar laddaren finns på Figur 1.

Obs: Skjut och vrid laddaren på plats över beslagen för att montera den (fästelement ingår ej).

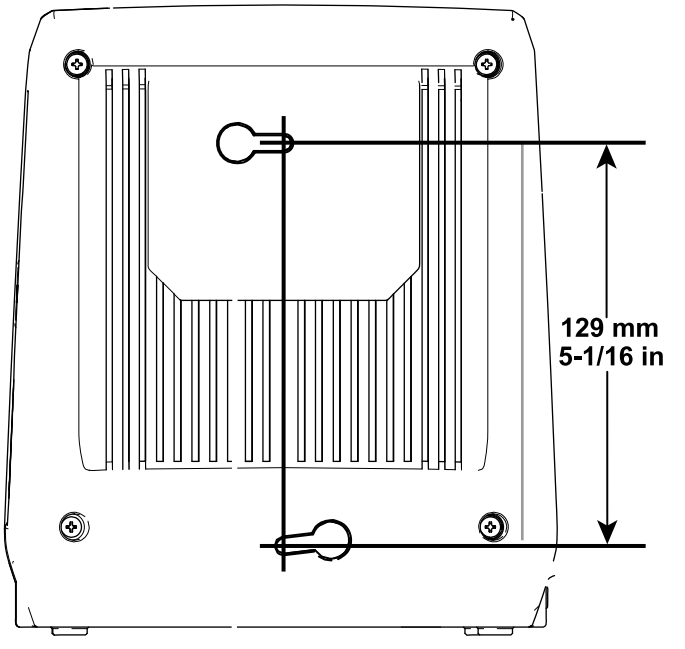

g194202

Figur 1

2

Montera fläkten

Delar som behövs till detta steg:

1	Blåsarrör

Tillvägagångssätt

1. Skjut på det nedre röret på blåsarhuset. Du kan behöva trycka ned tappen för att blåsarröret ska låsas fast (Figur 2).

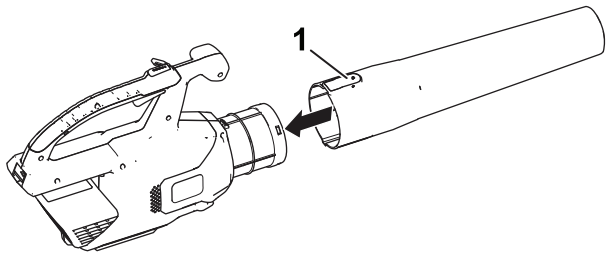

g190102

Figur 2

1. Tapp

2. Rikta in håligheten i batteripaketet mot spetsen på handtagets kåpa, ta tag i handtaget och tryck batteripaketet mot handtaget tills spärren låses på plats (Figur 3).

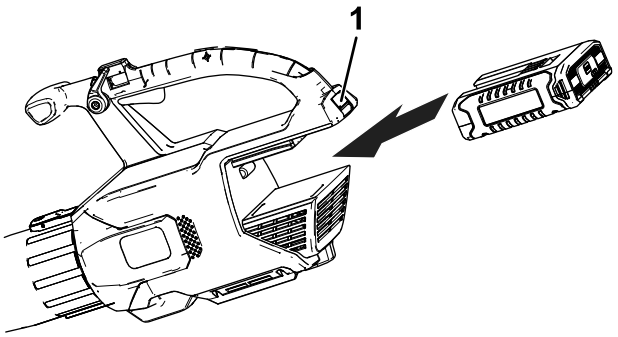

g194149

Figur 3

1. Batterispärr

Produktöversikt

Specifikationer

Vikter

Maskinens vikt utan batteri	2,8 kg
Maskinens vikt med batteri 88525	3,8 kg
Maskinens vikt med batteri 88526	4,4 kg

Lämpliga temperaturintervall

Ladda batteriet vid	0 °C till 40 °C*
Använd produkterna vid	–15 °C till 60 °C
Förvara produkterna vid	–15 °C till 60 °C
Koppla ur laddaren vid temperaturer	Under 0 °C eller över 40 °C

* Laddningstiden förlängs om du inte laddar batteriet inom detta temperaturintervall.

Förvara verktyget, batteripaketet och batteriladdaren på en ren och torr avsides plats.

Körning

⚠ VARNING

Föremål som kastas omkring kan orsaka allvarliga personskador på användaren och kringstående.

- **Blås inte på hårda föremål som spikar, bultar eller stenar.**
- **Använd inte blåsaren nära kringstående eller husdjur.**
- **Var extra försiktig när du röjer bort skräp från trappor eller andra trånga utrymmen.**
- **Bär skyddsglasögon eller annat lämpligt ögonskydd, långbyxor och skor.**

Starta blåsaren

1. Kontrollera att ventilerna på blåsaren är fria från damm och smuts.
2. Starta blåsaren genom att trycka på reglaget för reglerbar hastighet (Figur 4).

   Obs: Lägg i hastighetslåset för att se till att maskinen hålls igång utan att du behöver trycka in reglaget för reglerbar hastighet (Figur 4).

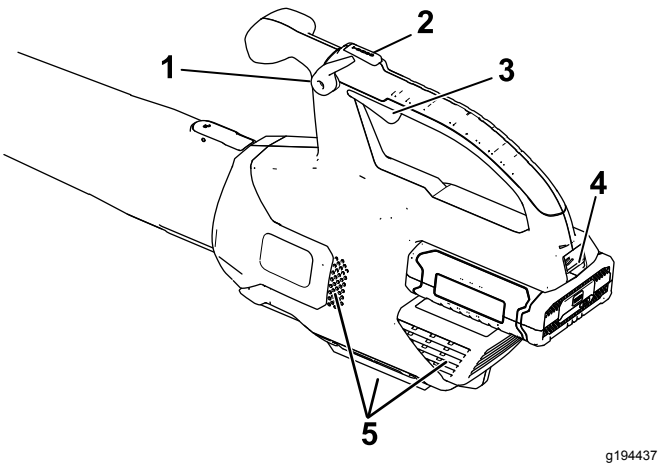

Figur 4

1. Hastighetslås
2. Turboknapp
3. Reglage för reglerbar hastighet
4. Batterispärr
5. Blåsarventiler

Justera blåsarens lufthastighet

Tryck ned och håll in turboknappen under önskad tid för att öka blåshastigheten (Figur 4).

Stoppa blåsaren

Stoppa blåsaren genom att koppla ur hastighetslåset (om det används) och släppa reglaget för reglerbar hastighet (Figur 4).

Viktigt: **Låt inte hastighetslåset vara aktiverat med batteripaketet på plats i blåsaren när den har stannat.**

Ta bort blåsarröret

Tryck ned på tappen för att skilja blåsarröret från blåsaren (Figur 5).

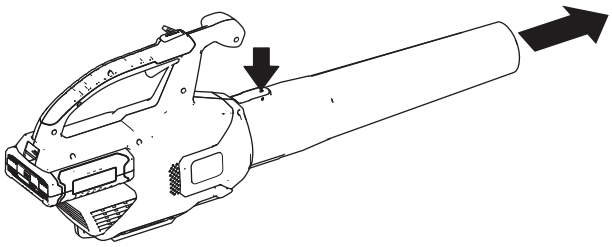

g190104

Figur 5

Ta bort batteriet från blåsaren

Tryck ner batterispärren för att skilja batteriet från blåsaren (Figur 6).

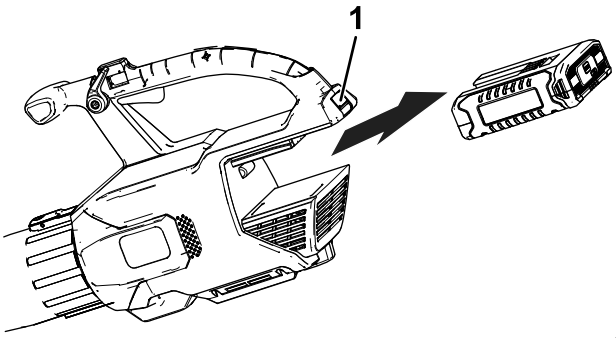

g194150

Figur 6

1. Batterispärr

Använda redskapen

Använd de medföljande redskapen vid behov.

Obs: Sats för rengöring av ränna (modell 51667) säljs separat.

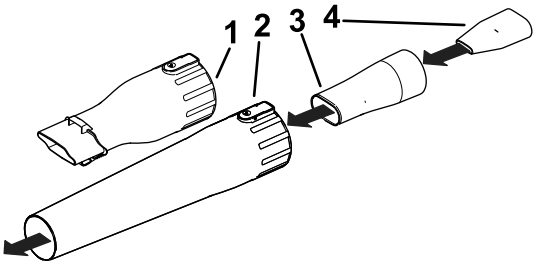

g244381

Figur 7

1. Adapter för rengöring av ränna
2. Blåsarrör
3. Oscillator-/MPH-tilläggsadapter
4. MPH-tillägg

Ladda batteripaketet

Viktigt: **Läs alla säkerhetsanvisningar.**

Viktigt: **Ladda batteripaketet endast i temperaturer som ligger inom rätt intervall. Se Specifikationer (sida 8).**

Obs: När som helst kan du trycka på batteriladdningsindikatorn på batteripaketet för att visa aktuell laddning (lysdioder).

1. Sätt i en elsladd som passar dina vägguttag i batteriladdaren.
2. Kontrollera att ventilerna på batteriet är fria från damm och smuts.
3. Rikta in håligheten i batteripaketet (Figur 8) med spetsen på laddaren.

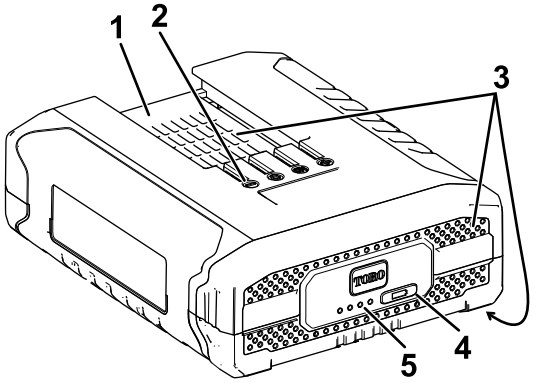

g244370

Figur 8

1. Batteripaketets hålighet
2. Batteripaketspoler
3. Batteripaketsventiler
4. Batteriladdningsindikator
5. Lysdioder (aktuell laddning)

4. Kontrollera att ventilerna på batteriladdaren är fria från damm och smuts.
5. Skjut in batteripaketet i laddaren tills det sitter ordentligt (Figur 9).

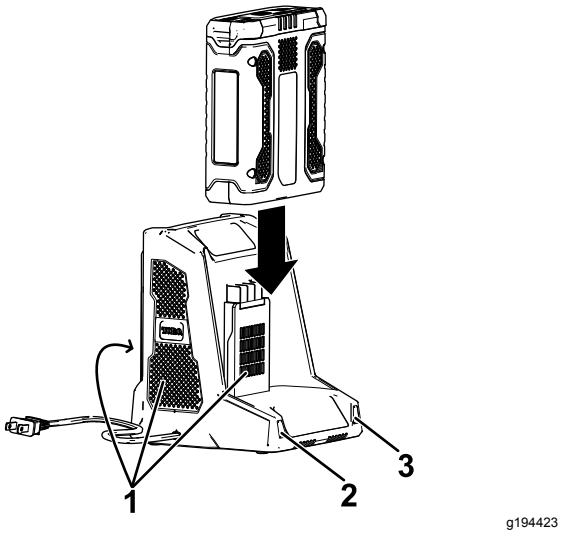

g194423

Figur 9

1. Laddarventiler
2. Vänster indikatorlampa
3. Höger indikatorlampa

6. Ta bort batteripaketet genom att dra det bakåt ur laddaren.
7. Se följande tabell för en beskrivning av batteriladdarens lysdioder.

Vänster lampa	Höger lampa	Anger:
Av	Röd	Laddare är på, inget batteripaket insatt
Röd	Röd	Batteripaketet laddas
Grön	Röd	Batteripaketet är laddat
Orange	Röd	Batteripaketet är för varmt
Röd blinkande	Röd	Byt ut batteripaketet

Förvaring

Viktigt: **Förvara verktyget, batteripaketet och laddaren endast i temperaturer som ligger inom rätt intervall. Se Specifikationer (sida 8).**

Viktigt: **Om du förvarar verktyget i ett år eller längre ska du ta ut batteripaketet ur verktyget och ladda batteripaketet tills två eller tre lysdioder lyser blått på batteriet. Förvara inte ett fulladdat eller helt urladdat batteri. När du ska ta verktyget i bruk igen ska batteripaketet laddas tills vänster indikatorlampa på laddaren lyser grönt eller alla fyra lysdioder på batteriet blir blå.**

- Koppla bort produkten från strömkällan (dvs. dra ur kontakten från strömkällan eller avlägsna batteripaketet) och kontrollera att den inte skadats efter användning.
- Ta bort allt främmande material från produkten.
- När de inte används ska verktyg, batteripaket och laddare förvaras utom räckhåll för barn.
- Håll redskapet, batteripaketet och batteriladdaren på avstånd från frätande medel, som trädgårdskemikalier och vägsalt.
- Minska risken för allvarliga personskador genom att inte förvara batteripaketet utomhus eller i fordon.
- Förvara verktyget, batteripaketet och batteriladdaren på en ren och torr avsides plats.

Förbereda batteripaketet för återvinning

Viktigt: **När batteripaketet avlägsnas ska polerna täckas över med kraftig tejp. Försök inte att förstöra eller plocka isär batteripaketet eller ta bort någon av dess komponenter. Litiumjonbatteripaket måste återvinnas eller kasseras på korrekt sätt vid närmaste återvinningsstation.**

	Mer information om återvinning av litiumjonbatteripaket och var din närmaste återvinningsstation hittar du på www.Call2Recycle.org (endast USA och Kanada). Om du befinner dig utanför USA eller Kanada ska du kontakta en auktoriserad Toro-återförsäljare.

Felsökning

Utför endast stegen som beskrivs i de här instruktionerna. Alla övriga inspektioner, underhåll och reparationer får endast utföras av en auktoriserad verkstad eller en liknande behörig specialist, om du inte kan lösa problemet själv.

Problem	Möjliga orsaker	Åtgärd
Batteripaketet laddas snabbt ur.	1. Batteripaketets temperatur ligger över eller under lämpligt temperaturintervall.	1. Flytta batteripaketet till en torr plats där temperaturen är mellan 0 °C och 40 °C.
Batteriladdaren fungerar inte.	1. Batteriladdarens temperatur ligger över eller under lämpligt temperaturintervall. 2. Uttaget som laddaren är ansluten till har ingen strömförsörjning.	1. Koppla ur batteriladdaren och flytta den till en torr plats där temperaturen är mellan 0 °C och 40 °C. 2. Kontakta en behörig elektriker för att reparera uttaget.
Verktyget fungerar inte eller fungerar inte utan avbrott.	1. Det finns fukt på batteripaketets kablar. 2. Batteriet sitter inte helt på plats i verktyget. 3. Batteripaketets laddning är låg.	1. Låt batteripaketet torka eller torka det på egen hand. 2. Ta bort och sätt tillbaka batteriet i verktyget, se till att det är korrekt monterat och spärrat. 3. Ladda batteripaketet.
Batteripaketet visar endast tre lysdioder efter att ett fullt laddat batteri använts i endast ett fåtal sekunder.	1. Detta är normalt.	1. Stäng av verktyget och tryck på batteriladdningsindikatorn eller avlägsna batteriet från verktyget för att visa den verkliga batteriladdningen.
Alla fyra lysdioder blinkar på batteripaketet när du har tryckt på batteriladdningsindikatorn på batteripaketet och den aktuella laddningen visas (när batteripaketet inte används).	1. Batteripaketets temperatur ligger över eller under lämpligt temperaturintervall.	1. Flytta batteripaketet till en torr plats där temperaturen är mellan 0 °C och 40 °C.
Alla fyra lysdioder blinkar på batteripaketet när du har släppt utlösaren (när batteripaketet används).	1. Batteripaketets temperatur ligger över eller under lämpligt temperaturintervall.	1. Flytta batteripaketet till en torr plats där temperaturen är mellan 0 °C och 40 °C.
Två lysdioder blinkar på batteripaketet när du har tryckt på batteriladdningsindikatorn på batteripaketet och den aktuella laddningen visas (när batteripaketet inte används).	1. Det är skillnad i spänningen mellan celler i batteripaketet.	1. Placera batteriet i laddaren tills det är fulladdat.
Två lysdioder blinkar på batteripaketet när du har släppt utlösaren (när batteripaketet används).	1. Det är skillnad i spänningen mellan celler i batteripaketet.	1. Placera batteriet i laddaren tills det är fulladdat.
En lysdiod blinkar på batteripaketet.	1. Batteripaketets spänning är låg.	1. Placera batteripaketet i laddaren.
Det är svårt att ta bort batteripaketet från verktyget.	1. Batteripaketet/verktyget är nytt eller det finns korrosion på batteripolerna och/eller kontaktstiften på verktyget.	1. Rengör polerna på batteripaketet och verktyget. Applicera därefter icke-ledande fett på batteripolerna. Använd inte någon annan typ av smörjmedel eftersom det kan skada polerna.
Hastighetslåset avaktiveras efter inkoppling.	1. Hastighetslåsskruven är lös.	1. Dra åt hastighetslåsskruven genom att vrida den ¼ varv. Om hastighetslåset fortfarande avaktiveras efter inkoppling vrider du hastighetslåsskruven ytterligare ¼ varv.

Anteckningar:

Anteckningar:

Anteckningar:

Europeiskt sekretessmeddelande

De uppgifter som Toro registrerar
Toro Warranty Company (Toro) respekterar din integritet. För att kunna behandla dina garantianspråk och kontakta dig i händelse av att en produkt måste återkallas ber vi dig att uppge vissa personuppgifter, antingen direkt eller via din lokala Toro-återförsäljare.

Toros garantisystem körs på servrar som finns i USA där sekretesslagarna kanske inte ger samma skydd som i ditt land.

GENOM ATT UPPGE DINA PERSONUPPGIFTER FÖR OSS SAMTYCKER DU TILL ATT DE BEHANDLAS SÅ SOM BESKRIVS I DET HÄR SEKRETESSMEDDELANDET.

Så här använder Toro informationen
Toro kan använda dina personuppgifter för att behandla garantianspråk, för att kontakta dig i händelse av att en produkt återkallas och för andra syften som vi upplyser dig om. Toro kan vidarebefordra uppgifterna till sina dotterbolag, återförsäljare eller andra affärspartner i samband med någon av dessa aktiviteter. Vi säljer inte dina personuppgifter till något annat företag. Vi förbehåller oss rätten att vidarebefordra personuppgifter i syfte att efterleva tillämpliga lagar och besvara förfrågningar från vederbörliga myndigheter, administrera system på rätt sätt eller för vår egen eller andra användares säkerhet.

Så här sparas dina personuppgifter
Vi sparar dina personuppgifter så länge vi behöver dem för det syfte de ursprungligen registrerades för, av andra legitima skäl (t.ex. för att följa föreskrifter) eller så länge som krävs enligt tillämplig lag.

Toros engagemang för att skydda dina personuppgifter
Vi vidtar skäliga försiktighetsåtgärder för att skydda dina personuppgifter. Vi vidtar också åtgärder för att se till att personuppgifterna alltid är korrekta och aktuella.

Åtkomst och korrigering av personuppgifter
Om du vill granska eller korrigera dina personuppgifter kan du kontakta oss via e-post på legal@toro.com.

Konsumenträtt i Australien

Australiensiska kunder hittar information rörande australiensisk konsumenträtt inuti förpackningen eller hos den lokala Toro-återförsäljaren.

Toros garanti och Toros GTS-startgaranti

Produkter för privat bruk

Fel och produkter som omfattas

Toro Company och dess dotterbolag Toro Warranty Company garanterar gemensamt, och i enlighet med ett avtal dem emellan, att reparera den Toro-produkt som anges nedan om material- eller tillverkningsfel förekommer eller om Toro GTS-motorn (Guaranteed to Start) inte startar när du har dragit i snöret 1–2 gånger, förutsatt att det rutinunderhåll som krävs enligt *bruksanvisningen* har utförts.

Följande tidsperioder gäller från det ursprungliga inköpsdatumet:

Produkter	Garantiperiod
Manuell motordriven klippare	
• Gjutet däck	Fem års privat bruk[2]
	90 dagars kommersiellt bruk
– Motor	Fem års GTS-garanti, privat bruk[3]
– Batteri	Två år
• Ståldäck	Två års privat bruk[2]
	30 dagars kommersiellt bruk
– Motor	Två års GTS-garanti, privat bruk[3]
TimeMaster-klippare	Tre års privat bruk[2]
	90 dagars kommersiellt bruk
• Motor	Tre års GTS-garanti, privat bruk[3]
• Batteri	Två år
Elektriska handhållna produkter	
• Ultra-produkter	Två års privat bruk[2]
• Power Plex-produkter	Tre års privat bruk[2]
– Batteri	Två år
Manuella motordrivna elklippare	Ingen garanti för kommersiellt bruk
Alla åkmaskiner nedan	
• Motor	Se motortillverkarens garanti[4]
• Batteri	Två års privat bruk[2]
• Redskap	Två års privat bruk[2]
DH-åkgräsklippare	Två års privat bruk[2]
	30 dagars kommersiellt bruk
TimeCutter	Tre års privat bruk[2]
	30 dagars kommersiellt bruk
• Motor	Tre års privat bruk[2]
	Två år eller 300 timmar kommersiellt bruk [5]
TimeCutter HD	Tre år eller 300 timmar[5]
• Motor	Tre år eller 300 timmar kommersiellt bruk [5]

[1]Med ursprunglig köpare avses den person som ursprungligen köpte Toro-produkten.

[2]Med ”privat bruk” avses bruk av produkten i hemmet. Om produkten används på fler än ett ställe räknas det som kommersiellt bruk och då gäller garantin för kommersiellt bruk.

[3]Toro GTS-startgarantin gäller inte när produkten används kommersiellt.

[4]Vissa motorer som används i Toro-produkter har en garanti från motortillverkaren.

[5]Beroende på vilket som inträffar först.

Garantin upphör att gälla om timmätaren kopplas från, ändras eller visar tecken på att någon har försökt att manipulera den.

Ägarens ansvar

Du måste underhålla Toro-produkten enligt de underhållsrutiner som beskrivs i *bruksanvisningen*. Sådant rutinunderhåll ska bekostas av dig, oavsett om det utförs av en återförsäljare eller av dig själv.

Anvisningar för garantiservice

Följ anvisningarna nedan om du tror att det finns något material- eller tillverkningsfel på din Toro-produkt:

1. Kontakta din försäljningsrepresentant för att ordna produktservice. Om du av någon anledning inte kan kontakta din representant kan du i stället kontakta en Toro-auktoriserad återförsäljare för att få service där. Besök http://www.toro.com/en-us/locator/pages/default.aspx för att hitta en Toro-återförsäljare nära dig.
2. Ta med produkten och inköpsbeviset (kvittot) till återförsäljaren. Om du av någon anledning är missnöjd med din återförsäljares analys eller med den hjälp du får är du välkommen att kontakta oss på följande adress:

   Toro Warranty Company
   Toro Customer Care Department, RLC Division
   8111 Lyndale Avenue South
   Bloomington, MN 55420-1196
   001–952–948–4707

Produkter och fel som inte omfattas

Ingen annan uttrycklig garanti ges förutom ett särskilt emissionssystems-skydd och motorgarantiskydd för vissa produkter. Denna uttryckliga garanti omfattar inte följande:

- Kostnader för regelbundet underhåll rörande service och reservdelar, exempelvis filter, bränsle, smörjmedel, byte av olja, tändstift, luftfilter, knivslipning eller slitna blad, inställning av kabel/länkage, broms och koppling.
- Komponenter som går sönder p.g.a. normalt slitage.
- Alla produkter eller delar som har ändrats, använts felaktigt, försummats eller som måste bytas ut eller repareras på grund av olyckshändelse eller brist på underhåll.
- Hämtnings- och leveransavgifter.
- Reparationer eller försök till reparationer som inte utförs av en auktoriserad Toro-återförsäljare.
- Reparationer som blir nödvändiga till följd av underlåtenhet att följa anvisningarna för bränslehantering (se *bruksanvisningen* för mer information)
  - Borttagning av föroreningar från bränslesystemet omfattas ej.
  - Användning av gammalt bränsle (äldre än en månad) eller bränsle som innehåller mer än 10 % etanol eller mer än 15 % MTBE.
  - Underlåtenhet att tömma bränslesystemet innan klipparen står oanvänd längre än en månad.
- Reparationer eller justeringar i syfte att åtgärda startproblem p.g.a. följande:
  - Underlåtenhet att följa lämpliga underhållsrutiner eller anvisningar för bränslehantering.
  - Fall då en roterande klipparkniv har gått emot ett objekt.
- Särskilda driftsförhållanden då du kan behöva dra fler än två gånger i snöret för att starta:
  - Första gången du ska starta maskinen efter att den har stått oanvänd under mer än tre månader eller stått i förvaring.
  - Start i kylig temperatur som t.ex. vid tidig vår eller sen höst.
  - Olämpliga startrutiner – om du har problem med att starta enheten kontrollerar du att du använder rätt startrutiner i *bruksanvisningen*. Det kan spara in ett onödigt besök hos en auktoriserad Toro-återförsäljare.

Allmänna villkor

Köparens rättigheter regleras av de nationella lagar som gäller i respektive land. De rättigheter köparen har i dessa lagar begränsas inte genom denna garanti.