Form No. 3408-794 Rev D

TORO®

Count on it.

Manuale dell'operatore

Soffiatore assiale Power Plex™ 40 V MAX

Nº del modello 51134—Nº di serie 317000001 e superiori
Nº del modello 51134T—Nº di serie 317000001 e superiori

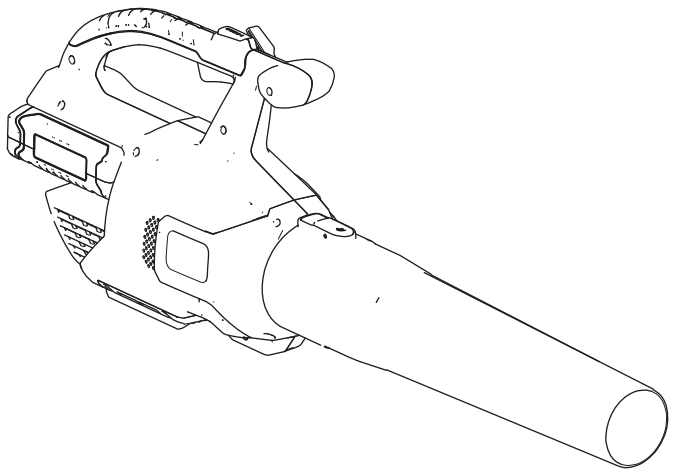

Registrate il vostro prodotto presso www.Toro.com.
Traduzione dell'originale (IT)

CE

3408-794 D

Introduzione

Questo soffiatore è inteso per l'utilizzo da parte di clienti residenziali per lo spostamento di detriti simili a foglie in base alle esigenze. È progettato per utilizzare solo pacchi batteria modello 88525 (forniti con il modello 51134) o 88526.

Leggete attentamente queste informazioni per imparare come utilizzare e mantenere il vostro prodotto in modo idoneo ed evitare lesioni personali e danni al prodotto. Siete responsabili dell'utilizzo consono e sicuro del prodotto.

Potete contattare Toro direttamente sul sito www.Toro.com per informazioni su prodotti e accessori, assistenza nell'individuazione di un rivenditore o per registrare il vostro prodotto.

Il modello 51134T non include una batteria o un caricabatterie.

Sicurezza

ATTENZIONE: durante l'utilizzo di apparecchiature elettriche per il giardinaggio, seguite sempre le precauzioni di sicurezza di base per ridurre il rischio di incendio, scossa elettrica e lesioni personali, incluse le seguenti:

⚠ AVVERTENZA

Il mancato rispetto di tutte le avvertenze e istruzioni può comportare scosse elettriche, incendi e/o gravi lesioni.

Leggete tutte le avvertenze di sicurezza e tutte le istruzioni.

Conservate tutte le avvertenze e le istruzioni per riferimento futuro.

Il termine "utensile elettrico" in tutte le avvertenze fa riferimento al vostro utensile elettrico con alimentazione di rete (con cavo) o utensile elettrico a batteria (senza fili).

1. **Sicurezza dell'area di lavoro**
   - A. **Tenete l'area di lavoro pulita e ben illuminata.** *Le aree disordinate o buie favoriscono gli incidenti.*
   - B. **Non utilizzate gli utensili elettrici in atmosfere esplosive, come in presenza di liquidi infiammabili, gas o polvere.** *Gli utensili elettrici creano scintille che possono infiammare la polvere o i vapori.*
   - C. **Tenete i bambini e gli astanti a distanza mentre utilizzate un utensile elettrico.** *Le distrazioni possono provocare una perdita del controllo.*
2. **Sicurezza personale**
   - A. **Rimanete vigili, guardate ciò che state facendo e affidatevi al buon senso durante l'utilizzo di un utensile elettrico. Non utilizzate un utensile elettrico se siete stanchi o sotto l'influenza di farmaci, alcol o medicinali.** *Un momento di disattenzione durante l'utilizzo di un utensile elettrico può comportare gravi lesioni personali.*
   - B. **Utilizzate attrezzatura protettiva personale. Indossate sempre gli occhiali di sicurezza.** *Dispositivi di protezione come maschera antipolvere, scarpe di sicurezza antiscivolo, casco o protezioni per l'udito utilizzati nelle condizioni opportune riducono le lesioni personali.*
   - C. **Evitate avviamenti non intenzionali. Assicuratevi che l'interruttore sia in posizione di SPEGNIMENTO prima di**

© 2018—The Toro® Company
8111 Lyndale Avenue South
Bloomington, MN 55420

Contattateci a www.Toro.com.
Stampato in Cina
Tutti i diritti sono riservati

effettuare il collegamento a una presa di corrente e/o al pacco batteria e prima di afferrare o trasportare l'utensile. *Il trasporto di utensili elettrici con le dita sull'interruttore o mettere sotto carica utensili con l'interruttore in posizione di accensione favorisce gli incidenti.*

D. **Non sporgetevi. Mantenete sempre l'appoggio e l'equilibrio.** *Ciò consente un migliore controllo dell'utensile elettrico in situazioni impreviste.*

E. **Vestitevi in modo adeguato. Non indossate indumenti larghi o gioielli. Tenete i capelli legati e mantenete capelli, indumenti e guanti a distanza dalle parti in movimento.** *Gli indumenti larghi, i gioielli o i capelli lunghi possono restare impigliati nelle parti in movimento.*

F. **Tenete mani e piedi a distanza dall'area di taglio.**

3. **Utilizzo e cura dell'utensile elettrico**

A. **Non forzate l'utensile elettrico. Utilizzate l'utensile elettrico corretto per la vostra applicazione.** *L'utensile elettrico corretto effettuerà il lavoro in modo migliore e più sicuro con la potenza per cui è stato progettato.*

B. **Non usate l'utensile elettrico se l'interruttore non si accende e spegne.** *Qualsiasi utensile elettrico che non possa essere controllato con l'interruttore è pericoloso e deve essere riparato.*

C. **Rimuovete il pacco batteria dall'utensile elettrico prima di effettuare eventuali interventi di regolazione, cambio degli accessori o stoccaggio degli utensili elettrici.** *Tali misure preventive riducono il rischio di avviamento accidentale dell'utensile elettrico.*

D. **Riponete gli utensili elettrici inutilizzati fuori dalla portata dei bambini e non consentite a persone che non hanno familiarità con l'utensile o le istruzioni di metterlo in funzione.** *Gli utensili elettrici sono pericolosi nelle mani di utilizzatori non addestrati.*

E. **Rimessate le apparecchiature inutilizzate al coperto.** *Quando non in uso, le apparecchiature devono essere stoccate al coperto, in un luogo asciutto e in alto o con chiusura a chiave, fuori dalla portata dei bambini.*

F. **Effettuate la manutenzione degli utensili elettrici. Controllate eventuali disallineamenti o grippaggio delle parti mobili, rottura dei componenti e altre condizioni che possono influire sul funzionamento degli utensili elettrici. In caso di danni, fate riparare l'utensile elettrico prima dell'uso.** *Molti incidenti sono causati da utensili elettrici con scarsa manutenzione.*

G. **Tenete gli utensili di taglio affilati e puliti.** *Gli utensili elettrici con manutenzione adeguata e bordi di taglio affilati hanno una minore probabilità di bloccarsi e sono più facili da controllare.*

H. **Utilizzate l'utensile elettrico in conformità con queste istruzioni e nel modo inteso per il particolare tipo di utensile elettrico, tenendo in considerazione le condizioni operative e l'attività da eseguire.** *L'utilizzo dell'utensile elettrico per operazioni diverse da quelle intese può comportare situazioni pericolose.*

I. **Tenete le protezioni in posizione e in buone condizioni operative.**

4. **Manutenzione**

Fate effettuare la manutenzione del vostro utensile elettrico a un addetto alle riparazioni qualificato, utilizzando solo parti sostitutive identiche. *Ciò garantirà che la sicurezza dell'utensile elettrico venga mantenuta.*

5. **Sicurezza della batteria**

A. Non caricate l'apparecchio sotto la pioggia o in luoghi umidi.

B. Non utilizzate apparecchi a batteria sotto la pioggia.

C. Utilizzate solo il seguente tipo e dimensione della/e batteria/e: batteria Toro modello 88525 o 88526.

D. Togliete o scollegate la batteria prima della manutenzione, pulizia o rimozione di materiale dall'apparecchio per giardinaggio.

E. Non smaltite la/e batteria/e nel fuoco. La cellula potrebbe esplodere. Controllate i codici locali per possibili istruzioni di smaltimento speciale.

F. Non aprite o mutilate la/e batteria/e. L'elettrolito rilasciato è corrosivo e può provocare danni agli occhi o alla pelle. Può risultare tossico se ingerito.

G. Maneggiate con cura le batterie per non mandarle in cortocircuito con materiali conduttivi come anelli, braccialetti e chiavi. La batteria o il conduttore possono surriscaldarsi e causare ustioni.

CONSERVATE QUESTE ISTRUZIONI

Pressione acustica

Questa unità ha un livello di pressione acustica all'orecchio dell'operatore di 81,3 dBA, con un valore di incertezza (K) di 3 dBA.

Il livello di pressione acustica è stato determinato in conformità con le procedure delineate in EN ISO 11201.

Potenza acustica

Questa unità ha un livello di potenza acustica garantito di 96 dBA, con un valore d'incertezza (K) di 3 dBA.

Il livello di potenza acustica è stato determinato in conformità con le procedure delineate in EN ISO 11094.

Vibrazione mano/braccio

Livello di vibrazioni misurato per la mano destra = 3,28 m/s^2

Livello di vibrazioni misurato per la mano sinistra = 1,8 m/s^2

Valore d'incertezza (K) = 1.5 m/s^2

I valori misurati sono stati determinati in conformità con le procedure delineate in EN ISO 20643.

Importante: **Le emissioni di vibrazioni durante l'utilizzo effettivo dell'utensile elettrico possono differire dal valore totale dichiarato a seconda del modo in cui l'utensile viene utilizzato. L'operatore deve prendere misure di sicurezza sulla base di una stima dell'esposizione alle condizioni effettive di utilizzo.**

Adesivi di sicurezza e informativi

Adesivi e istruzioni di sicurezza sono chiaramente visibili per l'operatore e sono situati vicino a qualsiasi area di potenziale pericolo. Sostituite eventuali adesivi se danneggiati o mancanti.

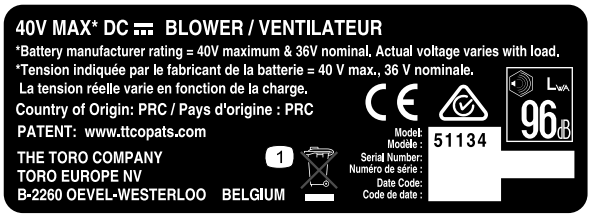

decal136-2493

136-2493

1. Non eliminatelo.

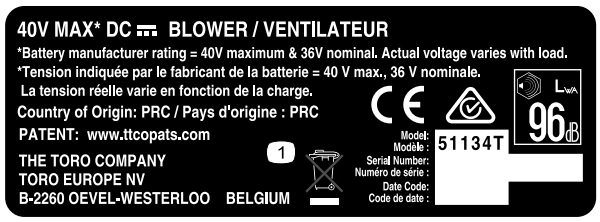

decal136-2494

136-2494

1. Non eliminatelo.

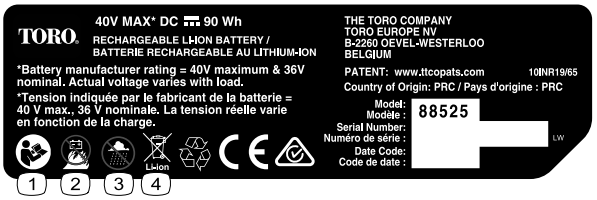

decal136-2499

136-2499

1. Leggete il *Manuale dell'operatore*.
2. Non bruciate la batteria.
3. Non utilizzate in condizioni di bagnato.
4. Non eliminatelo.



decal136-2501

136-2501

1. Non eliminatelo.
2. Doppio isolamento
3. Residenziale
4. Leggete il *Manuale dell'operatore*.

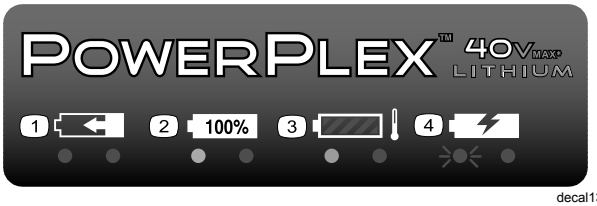

decal136-2504

136-2504

1. Il pacco batteria è in carica.
2. Il pacco batteria è completamente carico.
3. Il pacco batteria è troppo caldo.
4. Il pacco batteria deve essere sostituito.

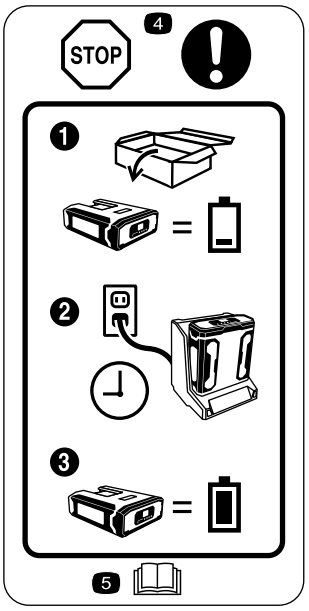

decal136-2534

136-2534

1. Il pacco batteria non viene fornito completamente carico.
2. Inserite la batteria nel caricabatterie.
3. Attendete fino a quando la batteria non è completamente carica prima di utilizzarla per la prima volta.
4. Stop - Seguite queste istruzioni prima del primo utilizzo.
5. Leggete il *Manuale dell'operatore*.



decal136-2536

136-2536

1. Avvertenza - Tenete gli astanti a distanza dalla macchina in tutte le direzioni.
2. Pericolo di lancio di oggetti – Tenete gli astanti a distanza dalla macchina.

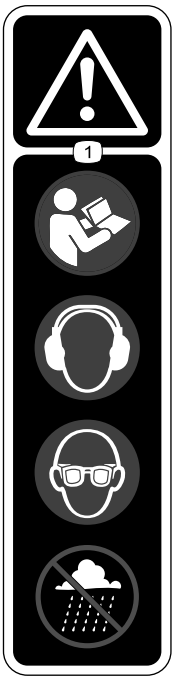

decal136-2537

136-2537

1. Avvertenza - Leggete il *Manuale dell'operatore*; indossate le protezioni per l'udito; indossate le protezioni per gli occhi; non utilizzate in condizioni di bagnato.

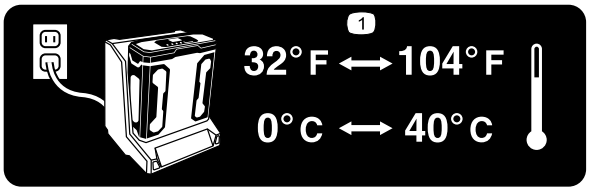

decal136-2539

136–2539

1. Caricate la batteria in un luogo in cui la temperatura sia compresa tra 0°C e 40°C.

Preparazione

Nota: Il pacco batteria non è completamente carico al momento dell'acquisto. Prima di utilizzare l'utensile per la prima volta, fate riferimento a Ricarica del pacco batteria (pagina 9).

1

Montaggio del caricabatterie (opzionale)

Non occorrono parti

Procedura

Se lo desiderate, montate il caricabatterie saldamente su una parete, utilizzando i fori per il montaggio a parete sul retro del caricabatterie.

Montatelo al chiuso (in un garage o un altro luogo asciutto), vicino a una presa di alimentazione e fuori dalla portata dei bambini.

Fate riferimento a Figura 1 per assistenza nel montaggio del caricabatterie.

Nota: Fate scorrere e ruotate il caricabatterie sulla bulloneria correttamente posizionata per fissarlo in posizione (bulloneria non inclusa).

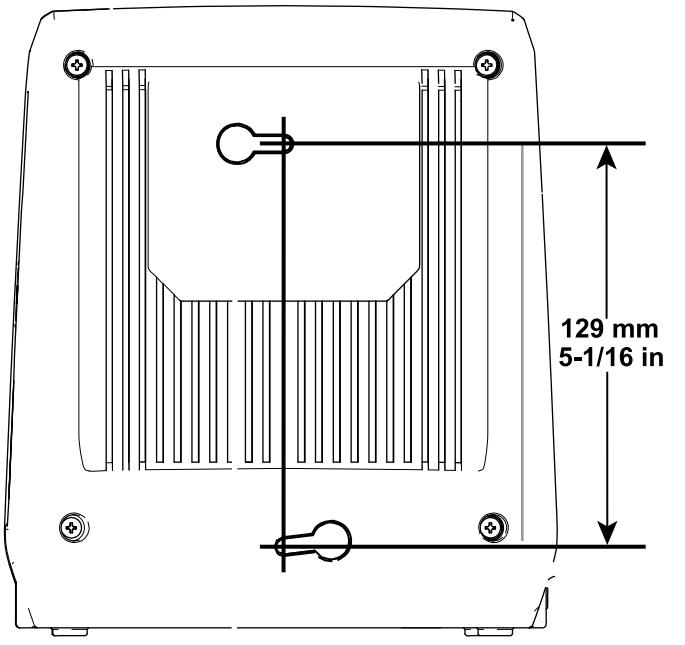

g194202

Figura 1

2

Assemblaggio del soffiatore

Parti necessarie per questa operazione:

1	Tubo del soffiatore

Procedura

1. Fate scorrere il tubo del soffiatore sul relativo alloggiamento. Potrebbe essere necessario spingere l'aletta perché il tubo del soffiatore si blocchi in posizione (Figura 2).

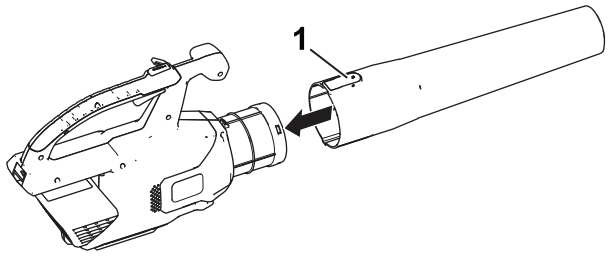

g190102

Figura 2

1. Aletta

2. Allineate la cavità sul pacco batteria con la linguetta nell'alloggiamento dell'impugnatura, afferrate l'impugnatura e spingete il pacco batteria nell'impugnatura fino a quando il fermo non si blocca in posizione (Figura 3).

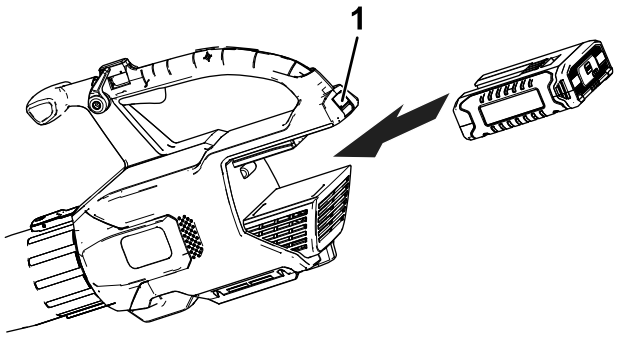

g194149

Figura 3

1. Fermo della batteria

Quadro generale del prodotto

Specifiche

Pesi

Massa della macchina senza batteria	2,8 kg
Massa della macchina con batteria 88525	3,8 kg
Massa della macchina con batteria 88526	4,4 kg

Intervalli di temperatura idonei

Carica della batteria a	0 °C–40 °C
Utilizzo dei prodotti a	-15°C–60°C
Stoccaggio dei prodotti a	-15 °C–60 °C
Scollegate il caricabatterie se	Inferiore a 0 °C o superiore a 40 °C

*I tempi di ricarica aumenteranno se la ricarica non avviene all'interno di questo intervallo.

Stoccate l'utensile, la batteria e il caricabatterie in un luogo ben pulito e asciutto.

Funzionamento

⚠ AVVERTENZA

Il soffiatore può lanciare detriti e causare gravi infortuni all'operatore o agli astanti.

- **Non soffiate oggetti duri tipo chiodi, bulloni o pietre.**
- **Non attivate il soffiatore nelle adiacenze di persone o animali da compagnia.**
- **Prestate la massima attenzione nel rimuovere detriti da scale e da altri spazi limitati.**
- **Indossate occhiali di sicurezza o un altro tipo di protezione idonea degli occhi, pantaloni lunghi e scarpe.**

Avviamento del soffiatore

1. Assicuratevi che gli sfiati sul soffiatore siano privi di polvere e detriti.
2. Per avviare il soffiatore, premete la levetta della velocità variabile (Figura 4).

   Nota: Innestate il blocco della velocità per tenere la macchina accesa senza premere la levetta della velocità variabile (Figura 4).

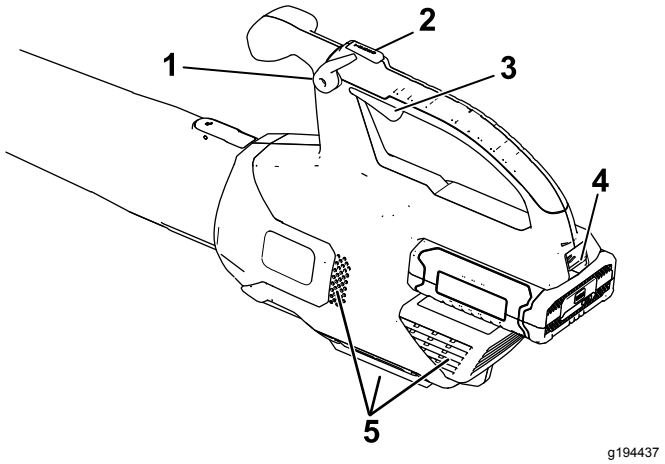

Figura 4

1. Blocco della velocità
2. Pulsante turbo boost
3. Levetta della velocità variabile
4. Fermo della batteria
5. Aree di sfiato del soffiatore

Regolazione della velocità dell'aria del soffiatore

Per accelerare la velocità del soffiatore, tenete premuto il pulsante turbo boost per il tempo desiderato (Figura 4).

Arresto del soffiatore

Per arrestare il soffiatore, disinnestate il blocco della velocità (se in uso) e rilasciate la levetta della velocità variabile (Figura 4).

Importante: **Dopo aver arrestato il soffiatore, non lasciate il blocco della velocità innestato con il pacco batteria nel soffiatore.**

Rimozione del tubo del soffiatore

Premete verso il basso l'aletta per separare il tubo del soffiatore dal soffiatore stesso (Figura 5).

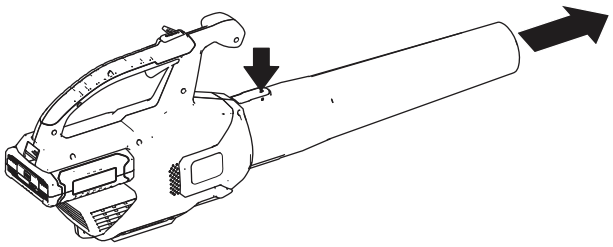

g190104

Figura 5

Rimozione della batteria dal soffiatore

Premete verso il basso il fermo della batteria per separare la batteria dal soffiatore (Figura 6).

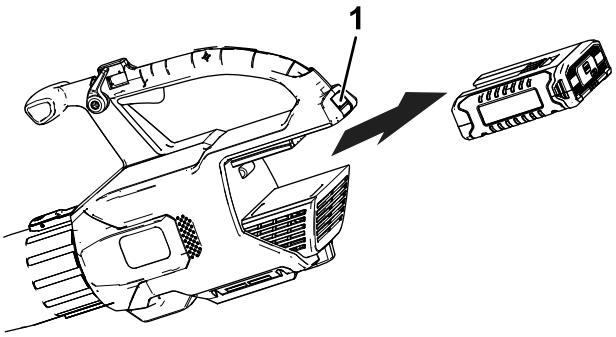

g194150

Figura 6

1. Fermo della batteria

Utilizzo degli accessori

Utilizzate gli accessori in dotazione come opportuno.

Nota: Il kit di pulizia delle grondaie (modello 51667) è venduto separatamente.

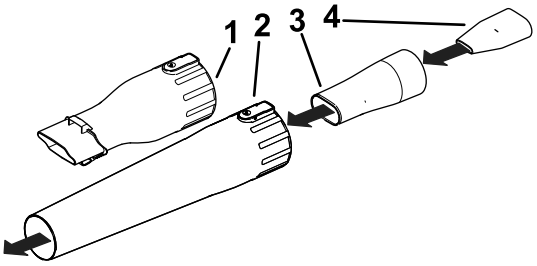

g244381

Figura 7

1. Adattatore per la pulizia delle grondaie
2. Tubo del soffiatore
3. Adattatore oscillatore/inserto MPH
4. Inserto MPH

Ricarica del pacco batteria

Importante: **Leggete tutte le precauzioni di sicurezza.**

Importante: **Caricate il pacco batteria solo a temperature comprese all'interno dell'intervallo corretto; fate riferimento a Specifiche (pagina 8).**

Nota: In qualsiasi momento, premete il pulsante dell'indicatore di carica della batteria sul pacco batteria per visualizzare l'attuale stato di carica (indicatori LED).

1. Collegate il cavo di alimentazione corrispondente alla vostra presa nel caricabatterie.
2. Assicuratevi che gli sfiati sulla batteria siano privi di polvere e detriti.
3. Allineate la cavità nel pacco batteria (Figura 8) con la linguetta sul caricabatterie.

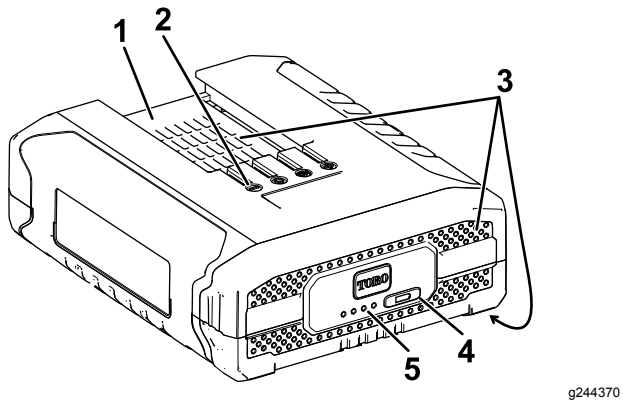

g244370

Figura 8

1. Cavità del pacco batteria
2. Terminali del pacco batteria
3. Aree di sfiato del pacco batteria
4. Pulsante dell'indicatore di carica della batteria
5. Indicatori LED (carica attuale)

4. Assicuratevi che gli sfiati sul caricabatterie siano privi di polvere e detriti.
5. Fate scorrere il pacco batteria nel caricabatterie fino a quando non è completamente in sede (Figura 9).

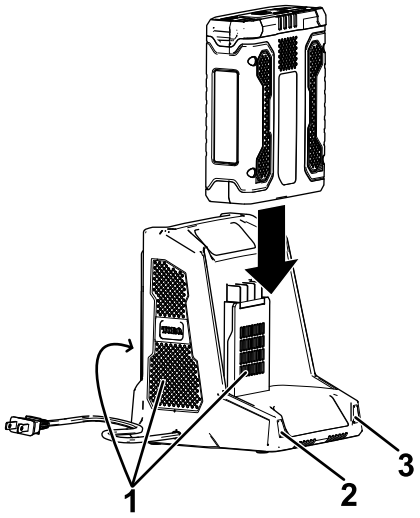

g194423

Figura 9

1. Aree di sfiato del caricabatterie
2. Spia di indicazione sinistra
3. Spia di indicazione destra

6. Per rimuovere il pacco batteria, fate scorrere la batteria all'indietro, fuori dal caricabatterie.
7. Fate riferimento alla seguente tabella per interpretare gli indicatori LED sul caricabatterie.

Spia sinistra	Spia destra	Indica:
Spegnimento	Rosso	Il caricabatterie è acceso; nessun pacco batteria inserito
Rosso	Rosso	Il pacco batteria è in carica
Verde	Rosso	Il pacco batteria è carico
Arancione	Rosso	Il pacco batteria è troppo caldo
Rosso lampeggiante	Rosso	Sostituite il pacco batteria

Stoccaggio

Importante: **Stoccate l'utensile, il pacco batteria e il caricabatterie solo a temperature comprese all'interno dell'intervallo opportuno; fate riferimento a Specifiche (pagina 8).**

Importante: **Se stoccate l'utensile per un anno o più, rimuovete il pacco batteria dall'utensile e caricatelo fino a quando 2 o 3 indicatori LED non diventano blu sulla batteria. Non stoccate una batteria completamente carica o completamente scarica. Quando è il momento di utilizzarlo nuovamente, caricate il pacco batteria fino a quando la spia di indicazione sinistra non diventa verde sul caricabatterie o quando tutti e 4 gli indicatori LED non diventano blu sulla batteria.**

- Scollegate il prodotto dall'alimentazione (ovvero, rimuovete la spina dall'alimentazione o dal pacco batteria) e controllate per escludere eventuali danni dopo l'uso.
- Ripulite il prodotto da tutti i materiali estranei.
- Quando non in uso, rimessate l'utensile, il pacco batteria e il caricabatterie fuori dalla portata dei bambini.
- Tenete utensile, pacco batteria e caricabatterie lontano da agenti corrosivi, come sostanze chimiche per il giardino e sali di sbrinamento.
- Per ridurre il rischio di gravi lesioni personali, non stoccate il pacco batteria all'aperto o all'interno di veicoli.
- Stoccate l'utensile, la batteria e il caricabatterie in un luogo ben pulito e asciutto.

Preparazione del pacco batteria per il riciclaggio

Importante: **Al momento della rimozione, coprite i terminali del pacco batteria con nastro adesivo per servizio pesante. Non tentate di distruggere o smontare il pacco batteria o di rimuoverne i componenti. I pacchi batteria agli ioni di litio devono essere riciclati o smaltiti correttamente presso la struttura di riciclaggio delle batterie più vicina.**

	Per maggiori informazioni sul riciclaggio dei pacchi batterie agli ioni di litio e per individuare la struttura per il riciclaggio delle batterie più vicina a voi, visitate il sito www.Call2Recycle.org (solo Stati Uniti e Canada). Se la vostra sede si trova al di fuori di Stati Uniti e Canada, contattate il vostro distributore Toro autorizzato.

Localizzazione guasti

Effettuate solo i passaggi descritti in queste istruzioni. Tutti i successivi interventi di ispezione, manutenzione e riparazione devono essere effettuati da un centro assistenza autorizzato o da uno specialista analogamente qualificato se non siete in grado di risolvere il problema da soli.

Problema	Possibile causa	Rimedio
Il pacco batteria perde rapidamente la carica.	1. Il pacco batteria si trova al di sopra o al di sotto del corretto intervallo di temperature.	1. Spostate il pacco batteria in un luogo asciutto e in cui la temperatura sia compresa tra 0 °C e 40 °C.
Il caricabatterie non funziona.	1. Il caricabatterie si trova al di sopra o al di sotto del corretto intervallo di temperature. 2. La presa cui è collegato il caricabatterie non dà corrente.	1. Scollegate il caricabatterie e spostatelo in un luogo asciutto e in cui la temperatura sia compresa tra 0 °C e 40 °C. 2. Contattate il vostro elettricista qualificato per riparare la presa.
L'utensile non funziona o funziona continuamente.	1. È presente dell'umidità sui poli del pacco batteria. 2. La batteria non è completamente installata nell'utensile. 3. Il pacco batteria ha poca carica.	1. Asciugate o lasciate asciugare il pacco batteria. 2. Rimuovete e poi riposizionate la batteria nell'utensile, assicurandovi che sia completamente installata e fissata. 3. Ricaricate il pacco batteria.
Il pacco batteria mostra solo 3 indicatori LED dopo qualche secondo di utilizzo di una batteria completamente carica.	1. Questo è normale.	1. Arrestate l'utensile e premete il pulsante dell'indicatore di carica della batteria oppure rimuovete la batteria dall'utensile per visualizzare la carica effettiva della batteria.
Tutti e 4 gli indicatori LED lampeggiano sul pacco batteria dopo che avete premuto il pulsante dell'indicatore di carica della batteria sul pacco batteria e viene visualizzata la carica attuale (quando il pacco batteria non è in uso).	1. Il pacco batteria si trova al di sopra o al di sotto del corretto intervallo di temperature.	1. Spostate il pacco batteria in un luogo asciutto e in cui la temperatura sia compresa tra 0 °C e 40 °C.
Tutti e 4 gli indicatori LED lampeggiano sul pacco batteria dopo aver rilasciato la levetta (quando il pacco batteria è in uso).	1. Il pacco batteria si trova al di sopra o al di sotto del corretto intervallo di temperature.	1. Spostate il pacco batteria in un luogo asciutto e in cui la temperatura sia compresa tra 0 °C e 40 °C.
2 indicatori LED lampeggiano sul pacco batteria dopo che avete premuto il pulsante dell'indicatore di carica della batteria sul pacco batteria e viene visualizzata la carica attuale (quando il pacco batteria non è in uso).	1. C'è una differenza di tensione tra le celle nel pacco batteria.	1. Posizionate la batteria nel caricabatterie fino a quando non è completamente carica.
2 indicatori LED lampeggiano sul pacco batteria dopo aver rilasciato la levetta (quando il pacco batteria è in uso).	1. C'è una differenza di tensione tra le celle nel pacco batteria.	1. Posizionate la batteria nel caricabatterie fino a quando non è completamente carica.
Un indicatore LED lampeggia sul pacco batteria.	1. La tensione del pacco batteria è bassa.	1. Posizionate il pacco batteria nel caricabatterie.

Problema	Possibile causa	Rimedio
La rimozione del pacco batteria dall'utensile è difficoltosa.	1. Il pacco batteria/utensile è nuovo o è presente corrosione nei terminali della batteria e/o i terminali dell'utensile.	1. Pulite i terminali sul pacco batteria e sull'utensile. Poi applicate del grasso dielettrico ai terminali della batteria; non utilizzate nessun altro tipo di lubrificante, dal momento che potrebbe danneggiare i terminali.
Il blocco della velocità non tiene quando inserito.	1. La vite del blocco della velocità è allentata.	1. Serrate la vite del blocco della velocità ruotandola di ¼ di giro. Se il blocco della velocità ancora non tiene quando inserito, ruotate la relativa vite di un altro ¼ di giro.

Note:

Informativa europea sulla privacy

Dati raccolti da Toro
Toro Warranty Company (Toro) rispetta la vostra privacy. Al fine di elaborare i reclami in garanzia e contattarvi in caso di richiamo di un prodotto, vi chiediamo di comunicarci determinati dati personali direttamente o tramite l'azienda o il rivenditore Toro in loco.

Il sistema di garanzia Toro è installato su server situati negli Stati Uniti, dove la legge sulla tutela della privacy può prevedere una protezione diversa da quella del vostro paese.

COMUNICANDOCI I VOSTRI DATI PERSONALI ACCONSENTITE ALLA LORO ELABORAZIONE COME INDICATO NELL'INFORMATIVA SULLA PRIVACY.

Utilizzo delle informazioni da parte di Toro
Toro può utilizzare i vostri dati personali per elaborare i reclami in garanzia e contattarvi in caso di richiamo di un prodotto e per qualsiasi altra comunicazione, nonché condividere i vostri dati con consociate, rivenditori e altri partner commerciali collegati a tali attività. Non venderemo i vostri dati personali ad altre aziende. Ci riserviamo il diritto di divulgare i dati personali a scopo di conformità con la legislazione applicabile e su richiesta delle autorità competenti, per il corretto funzionamento del sistema o per tutelare noi stessi o gli altri utenti.

Conservazione dei dati personali
Conserveremo i vostri dati personali finché saranno necessari per gli scopi previsti al momento della loro raccolta iniziale o per altri scopi legittimi (come la conformità normativa) o laddove richiesto dalla legislazione applicabile.

Impegno di Toro alla sicurezza dei dati personali
Adottiamo precauzioni ragionevoli per proteggere la sicurezza dei vostri dati personali, nonché misure atte a mantenere l'accuratezza e lo status corrente dei dati personali.

Accesso e correzione delle vostre informazioni personali
Per rivedere o correggere i vostri dati personali, contattateci via email all'indirizzo legal@toro.com.

Legislazione australiana relativa ai consumatori

I clienti australiani potranno reperire i dettagli concernenti la legislazione australiana relativa ai consumatori all'interno della confezione o presso il concessionario Toro in loco.

La Garanzia Toro e Garanzia di avviamento Toro GTS

Condizioni e prodotti coperti

The Toro Company e la sua affiliata, Toro Warranty Company, ai sensi di un accordo tra le medesime, garantiscono congiuntamente la riparazione dei Prodotti Toro elencati sotto qualora essi presentassero difetti di materiale o lavorazione o se il motore coperto da garanzia Toro GTS (Guaranteed to Start) non si avviasse al primo o al secondo tentativo, a condizione che siano state eseguite le operazioni di manutenzione ordinaria previste nel *Manuale dell'operatore*.

I seguenti periodi di tempo si applicano a partire dalla data originale dell'acquisto:

Prodotti	Periodo di garanzia
Tosaerba elettrici con operatore a piedi	
• Piatto pressofuso	5 anni di utilizzo residenziale[2] 90 giorni di utilizzo professionale
—Motore	5 anni con garanzia GTS, utilizzo residenziale[3]
—Batteria	2 anni
• Piatto in acciaio	2 anni di utilizzo residenziale[2] 30 giorni di utilizzo professionale
—Motore	2 anni con garanzia GTS, utilizzo residenziale[3]
Tosaerba TimeMaster	3 anni di utilizzo residenziale[2] 90 giorni di utilizzo professionale
• Motore	3 anni con garanzia GTS, utilizzo residenziale[3]
• Batteria	2 anni
Prodotti elettrici portatili	
• Prodotti Ultra	2 anni di utilizzo residenziale[2]
• Prodotti Power Plex	3 anni di utilizzo residenziale[2]
—Batteria	2 anni
Tosaerba elettrici con operatore a terra	Nessuna garanzia per l'utilizzo professionale
Tutte le unità con operatore a bordo sotto	
• Motore	Consultate la garanzia del produttore del motore[4]
• Batteria	2 anni di utilizzo residenziale[2]
• Attrezzi	2 anni di utilizzo residenziale[2]
Trattorini DH per prati e giardini	2 anni di utilizzo residenziale[2] 30 giorni di utilizzo professionale
TimeCutter	3 anni di utilizzo residenziale[2] 30 giorni di utilizzo professionale
• Motore	3 anni di utilizzo residenziale[2] 2 anni o 300 ore per uso professionale [5]
TimeCutter HD	3 anni o 300 ore [5]
• Motore	3 anni o 300 ore per uso professionale [5]

[1]Per acquirente originale si intende la persona che ha originariamente acquistato il Prodotto Toro.

[2]Per uso residenziale si intende l'utilizzo del prodotto nello stesso lotto della vostra abitazione. L'utilizzo in più di una sede è considerato come uso professionale e si applica pertanto la garanzia per uso professionale.

[3]La garanzia di avviamento Toro GTS non si applica quando il prodotto viene utilizzato in modo professionale.

[4]Alcuni motori utilizzati sui Prodotti Toro sono garantiti dal produttore del motore.

[5]A seconda di quale avviene prima.

La garanzia può essere negata se il contaore viene scollegato, alterato o mostra segni di manomissione.

Responsabilità del proprietario

Dovete effettuare la manutenzione del vostro Prodotto Toro seguendo le procedure di manutenzione indicate nel *Manuale dell'operatore*. Tale manutenzione ordinaria, sia essa eseguita da un rivenditore o dall'acquirente, è a carico dell'acquirente.

Istruzioni per ottenere il servizio in garanzia

Se ritenete che il vostro Prodotto Toro presenti un difetto di materiale o lavorazione, seguite la seguente procedura:

1. Per la revisione del prodotto rivolgetevi al rivenditore di zona. Se per un qualsiasi motivo non fosse possibile contattare il vostro rivenditore di zona, per la revisione del prodotto potete rivolgervi a un distributore autorizzato Toro. Visitate il sito http://www.toro.com/en-us/locator/pages/default.aspx per individuare un distributore Toro nella vostra zona.
2. Portate il prodotto e la vostra prova d'acquisto (ricevuta di vendita) presso il centro di assistenza. Se per qualsiasi motivo non siete soddisfatti dell'analisi del centro di assistenza o dell'assistenza ricevuta, contattateci all'indirizzo:

   Toro Warranty Company
   Toro Customer Care Department, RLC Division
   8111 Lyndale Avenue South
   Bloomington, MN 55420-1196
   001–952–948–4707

Articoli e condizioni non coperti da garanzia

Non esiste altra garanzia espressa ad eccezione della copertura su sistemi di emissione speciali e sul motore di alcuni prodotti. Quanto segue è escluso dalla presente espressa garanzia:

- Costo della regolare manutenzione o delle parti soggette a manutenzione, come filtri, carburante, lubrificanti, cambi d'olio, candele, filtri dell'aria, affilatura delle lame o lame usurate, regolazioni di cavo/cablaggio o regolazioni di freno e frizione
- Componenti malfunzionanti a causa di normale usura
- Qualsiasi prodotto o componente che sia stato alterato, utilizzato impropriamente, trascurato, che richieda sostituzione o riparazione a causa di incidenti o mancanza di adeguata manutenzione
- Costi di ritiro e consegna
- Le riparazioni o tentate riparazioni da parte di chiunque altro che non sia un Centro assistenza Toro autorizzato
- Le riparazioni necessarie a causa di guasti devono seguire la procedura raccomandata per il carburante (consultate il *Manuale dell'operatore* per ulteriori dettagli)
  - La rimozione di contaminanti dall'impianto del carburante non è coperta
  - L'utilizzo di carburante vecchio (di più di un mese) o carburante che contenga una percentuale superiore al 10% di etanolo o superiore al 15% di MTBE
  - Il mancato spurgo dell'impianto del carburante prima di qualsiasi periodo di mancato utilizzo superiore a un mese
- Le riparazioni o regolazioni volte a correggere difficoltà di avviamento a causa delle seguenti condizioni:
  - Mancato svolgimento delle corrette procedure di manutenzione o procedure raccomandate relative al carburante
  - Urto della lama di taglio rotante contro un oggetto
- Condizioni operative speciali in cui l'avviamento può richiedere più di due tiri:
  - Primi avviamenti dopo un periodo prolungato di mancato utilizzo di oltre tre mesi o per rimessaggio stagionale
  - Avviamenti a temperature fredde, come quelle di inizio primavera e tardo autunno
  - Procedure di avviamento non adeguate: se avete difficoltà ad avviare la vostra unità, controllate il *Manuale dell'operatore* per assicurarvi di utilizzare le corrette procedure di avviamento. In questo modo potreste evitare una visita non necessaria a un Centro assistenza Toro autorizzato.

Condizioni generali

L'acquisto è coperto dalle leggi nazionali di ciascun paese. La presente garanzia non limita i diritti riservati all'acquirente da tali leggi.