Form No. 3408-795 Rev D

TORO®

Count on it.

Gebruikershandleiding

Power Plex™ 40V MAX bladblazer

Modelnr.: 51134—Serienr.: 317000001 en hoger

Modelnr.: 51134T—Serienr.: 317000001 en hoger

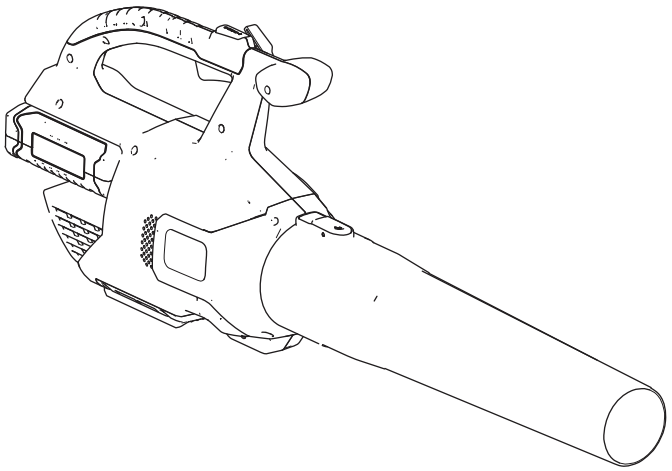

Registreer uw product op www.Toro.com.
Vertaling van de oorspronkelijke tekst (NL)

CE

3408-795 D

Inleiding

Deze bladblazer is bedoeld voor particulier gebruik, voor het wegblazen van bladeren en dergelijke. De blazer mag alleen worden gebruikt met accu's model 88525 (meegeleverd met Model 51134) of 88526.

Lees deze informatie zorgvuldig door, zodat u weet hoe u de machine op de juiste wijze moet gebruiken en onderhouden en om letsel en schade aan de machine te voorkomen. U bent verantwoordelijk voor het juiste en veilige gebruik van de machine.

U kunt op www.Toro.com rechtstreeks contact met Toro opnemen om informatie over producten en accessoires te verkrijgen, een verkoper te vinden of uw product te registreren.

Model 51134T wordt geleverd zonder accu of lader.

Veiligheid

WAARSCHUWING: Bij het gebruik van elektrisch tuingereedschap dient u veiligheidsmaatregelen te nemen om het risico op brand, elektrische schok en letsel te verminderen. Deze maatregelen omvatten onder andere:

⚠ WAARSCHUWING

Als u nalaat om de waarschuwingen en voorschriften in acht te nemen, kan dit leiden tot elektrische schokken, brand en/of ernstig letsel.

Lees alle veiligheidswaarschuwingen en -voorschriften.

Bewaar alle waarschuwingen en voorschriften zodat u deze later nog kunt raadplegen.

De term 'elektrisch gereedschap' in de waarschuwingen verwijst naar uw elektrisch apparaat met elektriciteitskabel of met accu (draadloos).

1. **Veiligheid van het werkgebied.**
   A. **Hou het werkgebied schoon en goed verlicht.** *Rommelige of donkere omgevingen lokken ongevallen uit.*
   B. **Gebruik geen elektrisch gereedschap in omgevingen met ontploffingsgevaar, bijvoorbeeld in de buurt van ontvlambare vloeistoffen, gassen of stof.** *Elektrisch gereedschap produceert vonken die stof of dampen kunnen doen ontvlammen.*
   C. **Hou kinderen en omstanders uit de buurt wanneer u elektrisch gereedschap gebruikt.** *Afleiding kan ervoor zorgen dat u de controle verliest.*
2. **Persoonlijke veiligheid**
   A. **Wees alert, kijk wat u doet en gebruik uw gezond verstand wanneer u elektrisch gereedschap gebruikt. Gebruik geen elektrisch gereedschap als u moe bent of onder de invloed van drugs, alcohol of medicijnen bent.** *Een moment van onoplettendheid tijdens het gebruik van elektrisch gereedschap kan ernstig lichamelijk letsel tot gevolg hebben.*
   B. **Gebruik persoonlijke beschermingsmiddelen. Draag altijd oogbescherming.** *Beschermingsmiddelen zoals een stofmasker, veiligheidsschoenen met antislipzool, veiligheidshelm of gehoorbescherming zullen bij juist gebruik het risico op lichamelijk letsel verkleinen.*

© 2018—The Toro® Company
8111 Lyndale Avenue South
Bloomington, MN 55420

U kunt contact met ons opnemen op www.Toro.com.
Gedrukt in China
Alle rechten voorbehouden

C. **Voorkom dat u het gereedschap onbedoeld inschakelt. Zorg ervoor dat de schakelaar in de UIT-STAND staat voordat u het gereedschap aansluit op de voeding en/of de accu, of voordat u het gereedschap vastpakt of gaat dragen.** *Elektrisch gereedschap dragen met uw vinger op de schakelaar, of elektrisch gereedschap in werking stellen terwijl de schakelaar aan staat lokt ongevallen uit.*

D. **Reik niet te ver. Zorg dat u te allen tijde stevig en evenwichtig staat.** *Zo hebt u meer controle over het elektrisch gereedschap als zich onverwachte situaties voordoen.*

E. **Draag geschikte kleding. Draag geen losse kleding of sieraden. Zorg dat (lang) haar niet los hangt en hou uw haar, kleding en handschoenen uit de buurt van bewegende onderdelen.** *Losse kleding, sieraden en lang haar kunnen gegrepen worden door bewegende onderdelen.*

F. **Houd uw handen en voeten uit de buurt van het snijbereik.**

3. **Gebruik van en zorg voor elektrisch gereedschap**

A. **Belast het elektrisch gereedschap niet te zwaar. Gebruik het juiste elektrisch gereedschap voor het werk dat u wilt verrichten.** *Het juiste elektrische gereedschap doet het werk beter, veiliger en in het tempo waarvoor het bedoeld is.*

B. **Gebruik het elektrisch gereedschap niet als u het niet in en uit kunt schakelen met de schakelaar.** *Elektrisch gereedschap dat niet kan worden bediend met de schakelaar is gevaarlijk en moet worden gerepareerd.*

C. **Verwijder de accu uit het gereedschap voordat u instellingen doet, accessoires omwisselt of het gereedschap opbergt.** *Zulke preventieve veiligheidsmaatregelen verkleinen de kans dat u het elektrisch gereedschap per ongeluk inschakelt.*

D. **Bewaar elektrisch gereedschap dat niet wordt gebruikt buiten het bereik van kinderen, en voorkom dat personen die het elektrisch gereedschap of deze voorschriften niet kennen het elektrisch gereedschap gebruiken.** *Elektrisch gereedschap is gevaarlijk in de handen van gebruikers die niet bekend zijn met de instructies.*

E. **Als gereedschap niet in gebruik is berg het dan binnenshuis op.** *Als gereedschap niet in gebruik is moet het binnenshuis op een droge plek worden bewaard, hoog of achter slot, buiten bereik van kinderen.*

F. **Onderhoud van elektrisch gereedschap. Controleer op slechte uitlijning of vastlopen van bewegende onderdelen, defecte onderdelen en andere omstandigheden die de werking van het elektrisch gereedschap nadelig kunnen beïnvloeden. In geval van schade dient u het elektrisch gereedschap te laten repareren voordat u het weer in gebruik neemt.** *Veel ongelukken zijn te wijten aan slecht onderhoud van elektrisch gereedschap.*

G. **Hou snoeimachines scherp en schoon.** *Goed onderhouden snoeimachines met scherpe snijranden lopen minder snel vast en zijn eenvoudiger te bedienen.*

H. **Gebruik elektrisch gereedschap in overeenstemming met deze instructies en op de manier waar dat type elektrisch gereedschap voor bedoeld is, rekening houdend met de werkomstandigheden en het uit te voeren werk.** *Gebruik van het elektrisch gereedschap voor andere doeleinden dan die waarvoor het bedoeld is kan leiden tot een gevaarlijke situatie.*

I. **Zorg dat afschermingen op hun plaats zitten en goed werken.**

4. **Onderhoud**

Laat uw elektrisch gereedschap onderhouden door een erkende reparateur die alleen identieke vervangonderdelen gebruikt. *Dit waarborgt veilig gebruik van het elektrisch gereedschap.*

5. **Veiligheid van de accu**

A. Het apparaat niet opladen in de regen of in natte omgevingen.

B. Gebruik een apparaat met accu niet in de regen.

C. Gebruik uitsluitend het volgende type/maat accu's: Toro accu Model 88525 of 88526.

D. Verwijder de accu of koppel deze los voordat u onderhoud uitvoert, materiaal verwijdert of de tuinmachine te reinigen.

E. Probeer nooit accu's te verbranden. De cel kan ontploffen. Controleer of er plaatselijke voorschriften gelden voor het afvoeren van accu's.

F. Probeer nooit een accu open te maken of te wijzigen Elektrolyt die vrijkomt is bijtend en

kan ogen en huid aantasten. Het is mogelijk giftig bij het inslikken.

G. Wees voorzichtig bij het hanteren van accu's en zorg ervoor dat u geen kortsluiting maakt met geleidende materialen zoals ringen, armbanden en sleutels. De accu of geleider kunnen oververhitten en brandwonden veroorzaken.

BEWAAR DEZE INSTRUCTIES

Geluidsdruk

Deze machine oefent een gemeten geluidsdruk van 81,3 dB(A) uit bij het oor van de gebruiker, met een onzekerheidswaarde (K) van 3 dB(A).

De geluidsdruk werd bepaald volgens de procedures van EN ISO 11201.

Geluidsniveau

Deze machine heeft een gegarandeerd geluidsvermogensniveau van 96 dBA met een onzekerheidswaarde (K) van 3 dBA.

Het geluidsvermogensniveau werd bepaald volgens de procedures van EN ISO 11094.

Hand-armtrillingen

Gemeten trillingsniveau voor de rechterhand = 3,28 m/s^2

Gemeten trillingsniveau voor de linkerhand = 1,8 m/s^2

Onzekerheidswaarde (K) = 1,5 m/s^2

De gemeten waarden zijn bepaald volgens de procedures beschreven in EN ISO 20643.

Belangrijk: **De trillingsemissie tijdens feitelijk gebruik van het elektrisch gereedschap kan afwijken van de aangegeven totale waarde, afhankelijk van de manier waarop het gereedschap wordt gebruikt. De gebruiker dient veiligheidsmaatregelen te nemen op basis van de geschatte blootstelling in de werkelijke gebruiksomstandigheden.**

Veiligheids- en instructiestickers

Veiligheidsstickers en veiligheidsinstructies zijn gemakkelijk zichtbaar voor de bestuurder en bevinden zich bij plaatsen waar gevaar kan ontstaan. Vervang alle beschadigde of ontbrekende veiligheidsstickers.

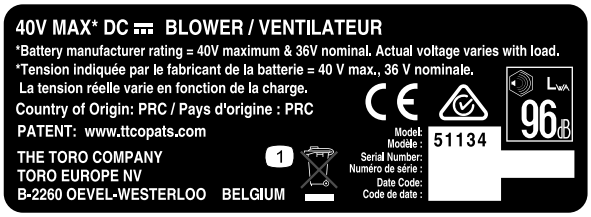

decal136-2493

136-2493

1. Niet weggooien.

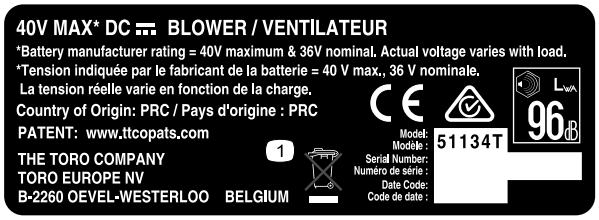

decal136-2494

136-2494

1. Niet weggooien.

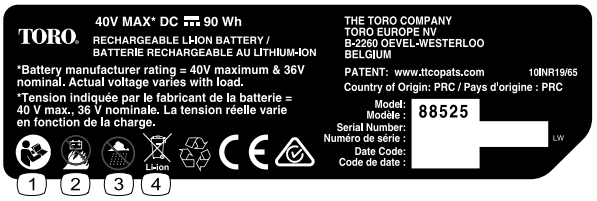

decal136-2499

136-2499

1. Lees de *Gebruikershandleiding*.
2. De accu niet verbranden.
3. Niet gebruiken in natte omgevingen.
4. Niet weggooien.



decal136-2501

136-2501

1. Niet weggooien.
2. Dubbel geïsoleerd
3. Huishoudelijk gebruik
4. Lees de *Gebruikershandleiding*.

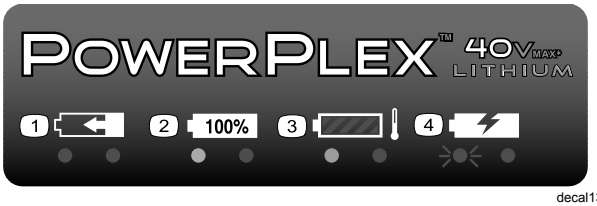

decal136-2504

136-2504

1. De accu wordt geladen.
2. De accu is volledig geladen.
3. De accu is te heet.
4. De accu moet worden vervangen.

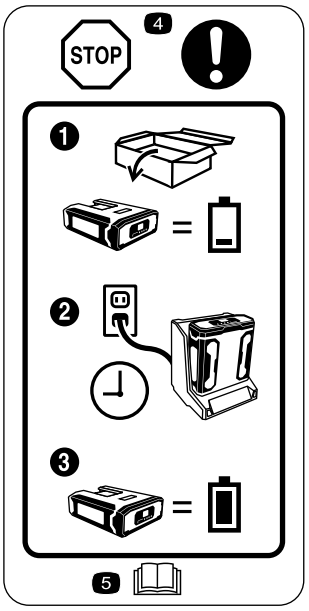

decal136-2534

136-2534

1. Bij levering is de accu niet volledig geladen.
2. Plaats de accu in de acculader.
3. Zorg de accu volledig is geladen bij het eerste gebruik.
4. Stop: volg deze instructies voor het eerste gebruik.
5. Lees de *Gebruikershandleiding*.

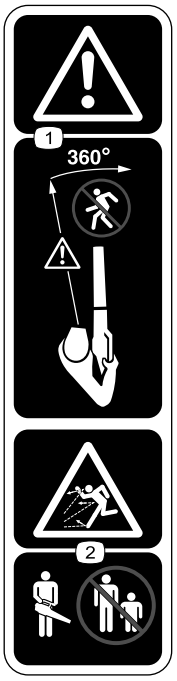

decal136-2536

136-2536

1. Waarschuwing – Hou omstanders aan alle kanten uit de buurt van het gereedschap.
2. De machine kan voorwerpen uitwerpen – Houd omstanders uit de buurt van de machine.

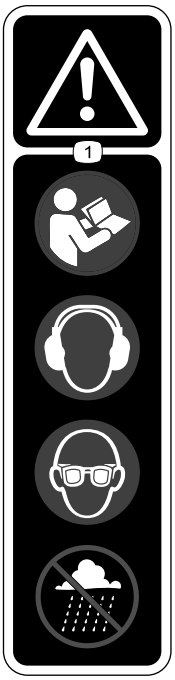

decal136-2537

136-2537

1. Waarschuwing – Lees de *Gebruikershandleiding*; draag gehoorbescherming; draag oogbescherming; niet gebruiken in natte omgevingen.

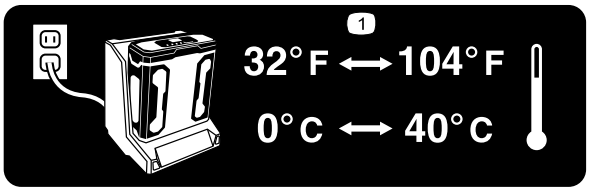

decal136-2539

136-2539

1. Laad de accu op een plaats waar het tussen 0 en 40 °C is.

Montage

Opmerking: Bij levering is de accu niet volledig geladen. Voor het eerste gebruik van het gereedschap zie De accu opladen (bladz. 9).

1

De acculader ophangen (optioneel)

Geen onderdelen vereist

Procedure

Indien gewenst: hang de acculader op de wand met gebruik van de ophangogen aan de achterkant van de acculader.

Hang deze binnenshuis op (b.v. in een garage of andere droge plek), bij een stopcontact, en buiten het bereik van kinderen.

Zie Figuur 1 voor informatie over het ophangen.

Opmerking: Schuif en draai de lader over de bevestigingsmiddelen om de lader op te hangen (bevestigingsmiddelen niet meegeleverd).

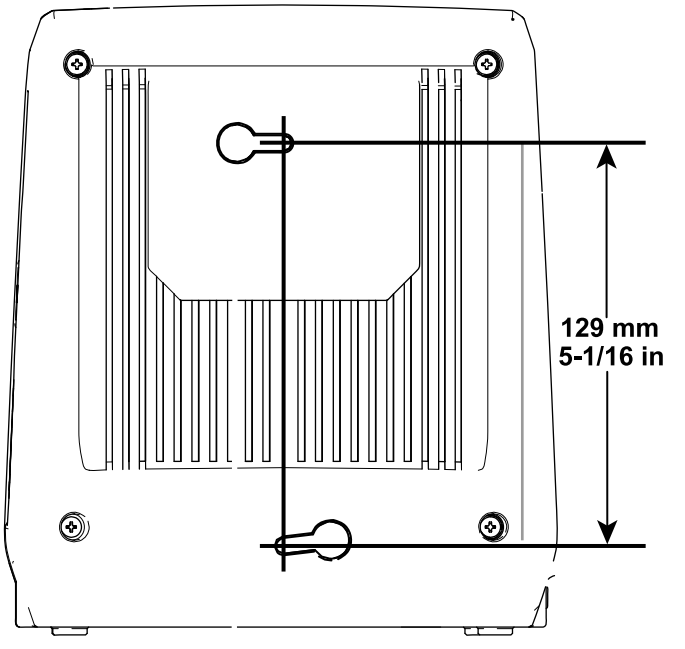

g194202

Figuur 1

2

De blazer monteren

Benodigde onderdelen voor deze stap:

1	Blaaspijp

Procedure

1. Schuif de blaaspijp op het huis van de blazer. Mogelijk moet u de nok indrukken zodat de blaaspijp inklikt (Figuur 2).

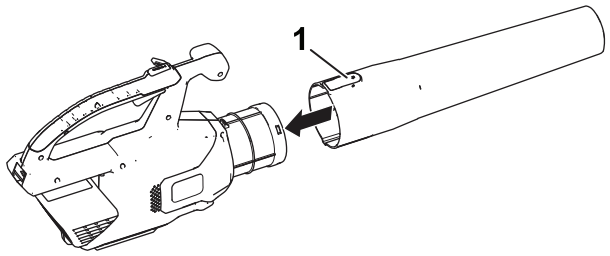

g190102

Figuur 2

1. Nok

2. Lijn de uitsparing in de accu uit met het uitsteeksel onder de handgreep. Pak de handgreep vast en duw de accu in de handgreep tot de vergrendeling op zijn plaats klikt (Figuur 3).

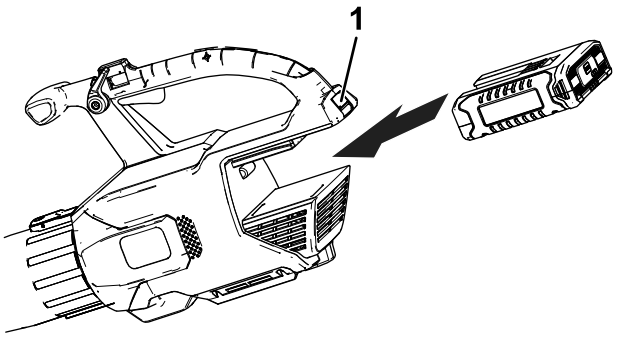

g194149

Figuur 3

1. Accuvergrendeling

Algemeen overzicht van de machine

Specificaties

Gewicht

Gewicht van de machine zonder accu	2,8 kg
Gewicht van de machine met accu 88525	3,8 kg
Gewicht van de machine met accu 88526	4,4 kg

Temperatuurbereik

Accu opladen bij	0 °C tot 40 °C
Producten gebruiken bij	-15 °C tot 60 °C
Producten stallen bij	-15 °C tot 60 °C
Trek de lader uit het stopcontact bij	temperaturen onder 0 °C of boven 40 °C

*Het opladen zal langer duren als de omgevingstemperatuur buiten dit bereik valt.

Bewaar het apparaat, het accupack en de acculader op een afgesloten, schone en droge plaats.

Gebruiksaanwijzing

⚠ WAARSCHUWING

De blaasmachine kan afval wegblazen, waardoor de gebruiker of omstanders ernstig lichamelijk letsel kunnen oplopen.

- **Blaas geen harde voorwerpen weg, zoals spijkers, bouten of brokken steen.**
- **Gebruik de blaasmachines niet als er omstanders of huisdieren in de buurt zijn.**
- **Wees extra voorzichtig als u vuil verwijdert van een trap of andere riskante plaatsen.**
- **Draag een veiligheidsbril of andere passende oogbescherming, een lange broek en schoenen.**

De blazer starten

1. Verzeker dat de ventilatie-openingen van de blazer niet verstopt zijn door stof en vervuiling.
2. Start de blazer door de snelheidsregeling-trekker in te drukkenFiguur 4

   Opmerking: Schakel de snelheidsvergrendeling om de machine te laten lopen zonder de trekker ingedrukt te moeten houdenFiguur 4.

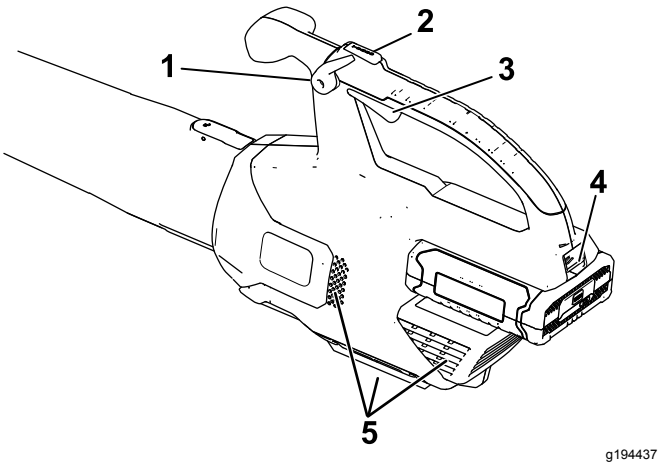

Figuur 4

1. Snelheidsvergrendeling
2. Turbo boost knop
3. Snelheidsregeling-trekker
4. Accuvergrendeling
5. Uitblaasopeningen

Instellen van de blaassnelheid

Om de blaassnelheid te verhogen drukt u de Turbo boost knop in en houd u deze de gewenste tijd ingedrukt (Figuur 4).

Stoppen van de blazer

Om de blazer te stoppen ontgrendelt u de snelheidsvergrendeling (indien gebruikt) en laat u de snelheidsregeling-trekker los (Figuur 4).

Belangrijk: **Na het stoppen van de blazer mag u de snelheidsvergrendeling niet ingeschakeld laten als de accu in de blazer zit.**

Verwijderen van de blaaspijp

Druk op de nok om de blaaspijp los te maken van de blazer (Figuur 5).

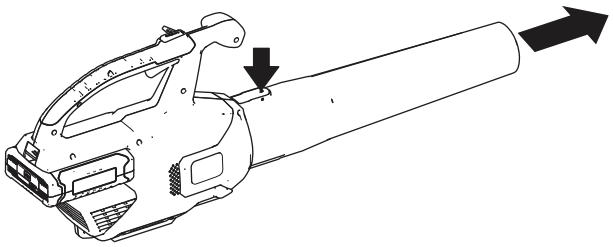

g190104

Figuur 5

Verwijderen van de accu uit de blazer

Druk op de accuvergrendeling om de accu uit de blazer te verwijderen (Figuur 6).

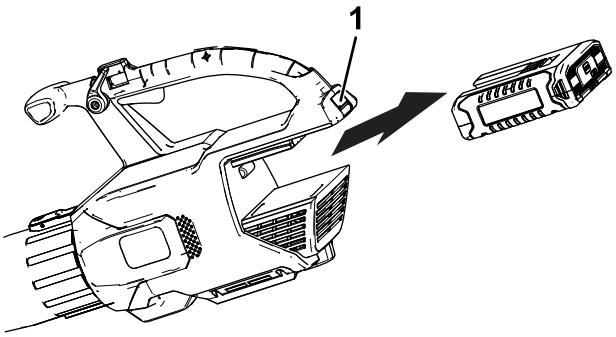

g194150

Figuur 6

1. Accuvergrendeling

Gebruiken van de hulpstukken

Gebruik de meegeleverde hulpstukken waar nodig.

Opmerking: De set om dakgoten schoon te maken (Model 51667) is afzonderlijk verkrijgbaar.

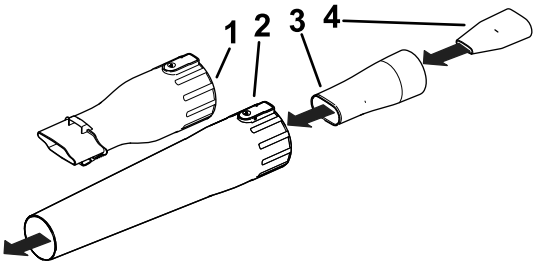

g244381

Figuur 7

1. Dakgoot-adapter
2. Blaaspijp
3. Oscillator/MPH hulpstuk adapter
4. MPH hulpstuk

De accu opladen

Belangrijk: **Lees alle voorzorgsmaatregelen.**

Belangrijk: **Laad de accu alleen op binnen het aangegeven temperatuurbereik, zie Specificaties (bladz. 8)**

Opmerking: Om de ladingstoestand te controleren kunt u altijd op de ladingstoestand-knop op de accu drukken (LED-indicators).

1. Sluit een elektriciteitssnoer dat geschikt is voor uw stopcontacten aan op de acculader.
2. Verzeker dat de ventilatie-openingen van de accu niet verstopt zijn door stof en vervuiling.
3. Lijn de uitsparing in de accu (Figuur 8) uit met het uitsteeksel van de lader.

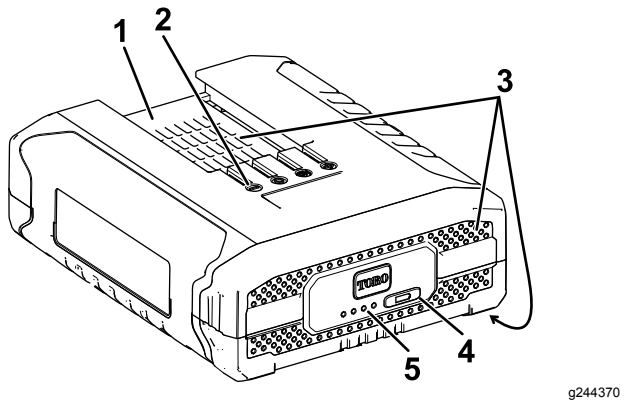

g244370

Figuur 8

1. Uitsparing in de accu
2. Contacten
3. Ventilatie-openingen
4. Ladingstoestand-knop
5. LED-indicators (ladingstoestand)

4. Verzeker dat de ventilatie-openingen van de acculader niet verstopt zijn door stof en vervuiling.
5. Schuif de accu in de lader tot deze geheel op zijn plaats zit (Figuur 9).

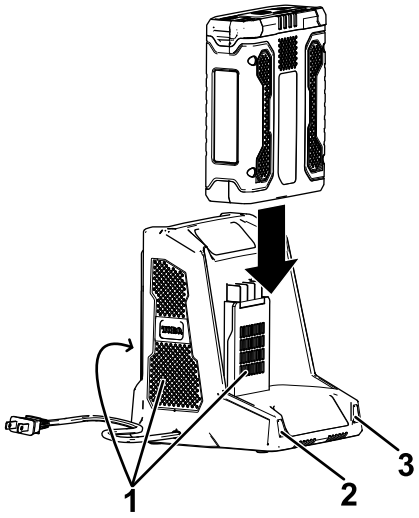

g194423

Figuur 9

1. Ventilatie-openingen
2. LED-indicator, links
3. LED-indicator, rechts

6. Verwijder de accu door deze uit de lader te schuiven.
7. De tabel geeft aan wat de LED-indicators op de acculader betekenen.

Indicator links	Indicator rechts	Betekenis:
Uit	Rood	Lader ingeschakeld, geen accu aanwezig
Rood	Rood	Accu wordt geladen
Groen	Rood	Accu is geladen
Oranje	Rood	Accu is te heet
Rood, knipperend	Rood	Vervang de accu

Opbergen

Belangrijk: **Berg het gereedschap, de accu en de lader alleen op binnen het aangegeven temperatuurbereik, zie Specificaties (bladz. 8).**

Belangrijk: **Als u het gereedschap een jaar of langer opbergt verwijder de accu dan uit het gereedschap en laad de accu op tot er 2 of 3 LED-indicators op de accu blauw oplichten. Berg de accu niet geheel geladen of geheel ontladen op. Als het gereedschap weer nodig is laad u de accu op totdat de indicator links op de lader groen oplicht of alle 4 de LED-indicators op de accu blauw oplichten.**

- Na gebruik moet het product van de voeding worden afgekoppeld door de stekker uit de voeding of de accu te trekken, en moet het op schade worden gecontroleerd.
- Verwijder al het vuil van het product.
- Als het gereedschap, de accu en acculader niet in gebruik zijn moeten deze buiten bereik van kinderen worden opgeborgen.
- Hou het gereedschap, de accu en acculader uit de buurt van corrosieve materialen zoals chemische middelen voor in de tuin en straatzout.
- Om het risico op ernstig lichamelijk letsel te verkleinen mag u de accu niet buiten of in een voertuig opbergen.
- Bewaar het apparaat, het accupack en de acculader op een afgesloten, schone en droge plaats.

Het accu klaarmaken voor recycling

Belangrijk: **Neem de accu van het gereedschap en bedek de contacten met stevig plakband. Probeer niet om het accupack te vernietigen of te demonteren, of onderdelen ervan te verwijderen. Lithium-ion-accu's moeten volgens de gepaste procedure worden gerecycled of afgevoerd naar het plaatselijke recyclingcenter.**

RECYCLE RBRC Li-ion 1.800.822.8837	Voor meer informatie over het recycleren van lithium-ion accu's en om de dichtsbijzijnde recyclingvoorziening voor accu's te vinden, ga naar www.Call2Recycle.org (enkel VS en Canada). Neem contact op met uw erkende Toro dealer als u zich buiten de VS of Canada bevindt.

Problemen, oorzaak en remedie

Voer alleen de hieronder genoemde handelingen uit. Indien u het probleem zelf niet kunt oplossen moeten de verdere inspectie, onderhoud en reparaties moeten worden uitgevoerd door een geautoriseerd service-centrum of een vergelijkbare specialist.

Probleem	Mogelijke oorzaak	Remedie
De accu verliest snel de lading.	1. De accu is boven of onder het geschikte temperatuurgebied.	1. Verplaats het accupack naar een locatie waar het droog is en de temperatuur tussen 0 en 40 °C ligt.
De acculader werkt niet.	1. De acculader is boven of onder het geschikte temperatuurgebied. 2. Er staat geen stroom op het stopcontact waar de acculader op is aangesloten.	1. Koppel de acculader af en verplaats deze naar een locatie waar het droog is en de temperatuur tussen 0 en 40 °C ligt. 2. Laat een deskundige elektricien het stopcontact repareren.
Het gereedschap loopt niet of niet continu.	1. De draden van de accu zijn vochtig. 2. De accu is niet volledig in het gereedschap geplaatst. 3. De accu is bijna leeg.	1. Laat de accu drogen of maak deze droog met een doek. 2. Verwijder de accu en plaats deze opnieuw, verzeker dat de accu goed op zijn plaats zit en vergrendeld is. 3. Laad de accu op.
Nadat een volledig geladen accu enkele seconden gebruikt is lichten er maar 3 LED-indicators van de accu op.	1. Dit is normaal.	1. Stop het gereedschap en druk dan op de ladingstoestand-knop, of neem de accu uit het gereedschap om de werkelijke ladingstoestand te zien.
Alle 4 LED-indicators van de accu knipperen als u de ladingstoestand-knop van de accu indrukt en de huidige ladingstoestand getoond wordt (terwijl de accu niet in gebruik is).	1. De accu is boven of onder het geschikte temperatuurgebied.	1. Verplaats het accupack naar een locatie waar het droog is en de temperatuur tussen 0 en 40 °C ligt.
Alle 4 LED-indicators van de accu knipperen nadat u de trekker loslaat (terwijl de accu in gebruik is).	1. De accu is boven of onder het geschikte temperatuurgebied.	1. Verplaats het accupack naar een locatie waar het droog is en de temperatuur tussen 0 en 40 °C ligt.
2 LED-indicators van de accu knipperen als u de ladingstoestand-knop van de accu indrukt en de huidige ladingstoestand getoond wordt (terwijl de accu niet in gebruik is).	1. De cellen in de accu hebben verschillende spanningen.	1. Plaats de accu in de lader tot deze volledig is geladen.
2 LED-indicators van de accu knipperen nadat u de trekker loslaat (terwijl de accu in gebruik is).	1. De cellen in de accu hebben verschillende spanningen.	1. Plaats de accu in de lader tot deze volledig is geladen.
1 LED van de accu knippert.	1. De accu heeft een lage spanning.	1. Plaats de accu op de lader.
Het is moeilijk om de accu van het gereedschap te verwijderen.	1. De accu of het gereedschap is nieuw, of er is corrosie van de accucontacten, en/of de contacten van het gereedschap.	1. Maak de contacten van de accu en het gereedschap schoon. Breng dan diëlektrisch vet aan op de contacten. Gebruik geen andere soort vet, dat kan de contacten beschadigen.
De snelheidsvergrendeling houdt niet wanneer deze vergrendeld is.	1. De snelheidsvergrendelingsschroef is los.	1. Maak de snelheidsvergrendelings-schroef vast door deze een kwart te draaien. Indien de snelheidsvergren-deling nog altijd niet houdt, draai de snelheidsvergrendelingsschroef een extra kwart.

Opmerkingen:

Opmerkingen:

Opmerkingen:

Privacyverklaring voor Europa

De informatie die Toro verzamelt
Toro Warranty Company (Toro) respecteert uw privacy. Om uw aanspraak op garantie te behandelen en contact met u op te nemen in het geval van een terugroepactie vragen wij om bepaalde persoonlijke informatie, hetzij direct of via uw lokale Toro dealer.

Het Toro garantiesysteem wordt gehost op servers in de Verenigde Staten, waar de privacywet mogelijk niet dezelfde bescherming biedt als in uw land.

DOOR UW PERSOONLIJKE GEGEVENS MET ONS TE DELEN STEMT U IN MET DE VERWERKING VAN UW PERSOONSGEGEVENS ZOALS BESCHREVEN IN DEZE PRIVACYVERKLARING.

Hoe Toro informatie gebruikt
Toro kan uw persoonsgegevens gebruiken om uw aanspraak op garantie te behandelen, contact met u op te nemen in het geval van een terugroepactie, of voor een ander doeleinde waarvan we u op de hoogte brengen. Toro kan uw informatie delen met zijn afdelingen, dealers of andere zakenpartners in verband met deze activiteiten. We verkopen uw persoonsgegevens niet aan andere bedrijven. We behouden ons het recht voor om persoonsgegevens te delen teneinde te voldoen aan geldende wetten en verzoeken van de aangewezen autoriteiten, opdat wij onze systemen naar behoren kunnen gebruiken of met het oog op onze eigen bescherming of die van andere gebruikers.

Behoud van uw persoonlijke informatie
Wij bewaren uw persoonsgegevens zo lang als nodig is voor de doeleinden waarvoor ze oorspronkelijk werden verzameld of voor andere legitieme doeleinden (zoals naleving van voorschriften), of zo lang als vereist is door de van toepassing zijnde wet.

Toro's engagement voor de bescherming van uw persoonlijke informatie
Wij nemen redelijke voorzorgen om uw persoonlijke informatie te beschermen. We proberen bovendien de nauwkeurigheid en geldigheid van persoonlijke gegevens te waarborgen.

Toegang tot en aanpassing van uw persoonlijke gegevens
Als u toegang wenst tot uw persoonlijke gegevens of deze wilt aanpassen, gelieve dan een e-mail te sturen naar legal@toro.com.

Australische consumentenwet

Australische klanten kunnen voor informatie over de Australische consumentenwet (Australian Consumer Law) terecht bij de lokale Toro distributeur of ze kunnen deze informatie in de doos vinden.

Toro Garantie en De Toro GTS Start-garantie

Voorwaarden en producten waarvoor de garantie geldt

De Toro Company en de daarmee verbonden Toro Warranty Company beloven gezamenlijk (op basis van een afspraak tussen hen) de onderstaande Toro producten te repareren indien de materialen of fabricage tekortkomingen vertonen of indien een GTS (Guaranteed to Start) niet start bij de eerste of tweede poging, op voorwaarde dat het onderhoud is uitgevoerd in overeenkomst met de *gebruikershandleiding*.

De volgende perioden zijn van toepassing vanaf de datum van aankoop:

Producten	Garantieperiode
Motorgazonmaaiers	
• Gegoten maaidek	5 jaar huishoudelijk gebruik[2] 90 dagen commercieel gebruik
– Motor	5 jaar GTS garantie bij huishoudelijk gebruik[3]
– Accu	2 jaar
• Stalen maaidek	2 jaar huishoudelijk gebruik[2] 30 dagen commercieel gebruik
– Motor	2 jaar GTS garantie bij huishoudelijk gebruik[3]
TimeMaster maaiers	3 jaar huishoudelijk gebruik[2] 90 dagen commercieel gebruik
• Motor	3 jaar GTS garantie bij huishoudelijk gebruik[3]
• Accu	2 jaar
Elektrische trimmers en bladblazers	
• Ultra producten	2 jaar huishoudelijk gebruik[2]
• Power Plex producten	3 jaar huishoudelijk gebruik[2]
– Accu	2 jaar
Elektrische loopmaaiers	Geen garantie bij commercieel gebruik
Alle onderstaande zitmaaiers	
• Motor	Zie garantie van de fabrikant van de motor[4]
• Accu	2 jaar huishoudelijk gebruik[2]
• Werktuigen	2 jaar huishoudelijk gebruik[2]
DH gazon- en tuintractoren	2 jaar huishoudelijk gebruik[2] 30 dagen commercieel gebruik
TimeCutter	3 jaar huishoudelijk gebruik[2] 30 dagen commercieel gebruik
• Motor	3 jaar huishoudelijk gebruik[2] 2 jaar of 300 uur commercieel gebruik[5]
TimeCutter HD	3 jaar of 300 uur[5]
• Motor	3 jaar of 300 uur commercieel gebruik[5]

[1]Oorspronkelijke koper houdt in: de persoon die oorspronkelijk het Toro-product heeft aangeschaft.

[2]Huishoudelijk gebruik (particulier gebruik) betekent gebruik van het product op het terrein dat bij uw huis hoort. Gebruik op meerdere locaties wordt beschouwd als commercieel gebruik. Hierop is de garantie voor commercieel gebruik van toepassing.

[3]De Toro GTS Start-garantie is niet van toepassing bij commercieel gebruik.

[4]Voor bepaalde motoren van Toro-producten geldt een garantie van de fabrikant van de motor.

[5]De optie die zich het eerst aandient, moet worden aangehouden.

De garantie kan ontoepasselijk worden verklaard als de urenteller verwijderd is, aangepast is of lijkt te zijn gesaboteerd.

Plichten van de eigenaar

U dient uw Toro-product te onderhouden zoals wordt beschreven in de *Gebruikershandleiding*. Dit routineonderhoud is voor uw rekening, ongeacht of dit wordt uitgevoerd door de dealer of door uzelf.

Aanwijzingen voor aanvraag van garantieservice

Als u van mening bent dat een Toro-product materiaalgebreken of fabricagefouten vertoont, moet u deze procedure volgen:

1. Neem contact op met de verkoper om het product te laten nakijken of te repareren. Als u om wat voor reden dan ook geen contact kunt opnemen met de verkoper, neem dan contact op met een andere erkende Toro-dealer om onderhoud te laten plegen. Ga naar http://www.toro.com/en-us/locator/pages/default.aspx om een Toro-distributeur bij u in de buurt te vinden.
2. Breng het product met uw aankoopbewijs (kwitantie) naar de servicedealer. Als u om enige reden ontevreden bent over het onderzoek door de servicedealer of de verleende hulp, verzoeken wij u contact met ons op te nemen via:

   Toro Warranty Company
   Customer Care Department, RLC Division
   8111 Lyndale Avenue South
   Bloomington, MN 55420-1196, VS
   001-952-948-4707

Zaken en gevallen die niet onder de garantie vallen

Er is geen andere uitdrukkelijke garantie behalve voor speciale emissiesystemen en motoren van sommige producten. Buiten deze expliciete garantie vallen:

- De kosten van normaal onderhoud of onderdelen, zoals filters, brandstof, smeermiddelen, olie verversen, bougies, luchtfilters, slijpen/vervangen van versleten maaimessen, bijstellen van kabels/mechanismes of afstellen van de rem en de koppeling.
- Onderdelen die het laten afweten ten gevolge van normale slijtage
- Elk product of onderdeel dat is veranderd of verkeerd is gebruikt en moet worden vervangen of worden gerepareerd als gevolg van ongelukken of gebrekkig onderhoud.
- Kosten voor ophalen en afleveren
- Reparaties of pogingen tot reparaties die niet zijn uitgevoerd door een Erkende Toro-servicedealer
- Reparatie die noodzakelijk is omdat de aanbevolen procedure voor brandstof niet is gevolgd (raadpleeg de *Gebruikershandleiding* voor meer details)
  - Het verwijderen van verontreinigingen uit het brandstofsysteem valt niet onder de garantie
  - Gebruik van oude brandstof (meer dan een maand oud) of brandstof met meer dan 10% ethanol of meer dan 15% MTBE
  - Indien de brandstof niet is afgetapt uit het brandstofsysteem en de machine langer dan een maand niet is gebruikt
- Reparatie of afstelling om startproblemen te verhelpen die het gevolg zijn van:
  - Het niet volgen van de juiste onderhoudsprocedures of aanbevolen brandstofprocedure.
  - Het raken van een voorwerp door een cirkelmaaier.
- Speciale gebruiksomstandigheden waarbij het starten meer dan twee pogingen kan eisen:
  - De eerste start na een lange opslagperiode (meer dan drie maanden of een seizoen).
  - Starten bij lage temperatuur, zoals vroeg in de lente en laat in de herfst.
  - Onjuiste startprocedure: als u problemen heeft met het starten van uw machine, controleer dan in de *Gebruikershandleiding* of u de juiste startprocedure volgt. Dit kan een onnodig bezoek aan een erkende Toro servicedealer voorkomen.

Algemene voorwaarden

De koper wordt beschermd door de nationale wetgeving van elk land. De rechten waarover de koper beschikt op grond van deze wetgeving, worden niet beperkt door deze garantie.