Form No. 3415-861 Rev B

TORO®

Count on it.

Manuel de l'utilisateur

Batterie/Chargeur standard PowerPlex™ 40 V MAX

N° de modèle 88540—N° de série 317000001 et suivants
N° de modèle 88541—N° de série 317000001 et suivants
N° de modèle 88542—N° de série 317000001 et suivants

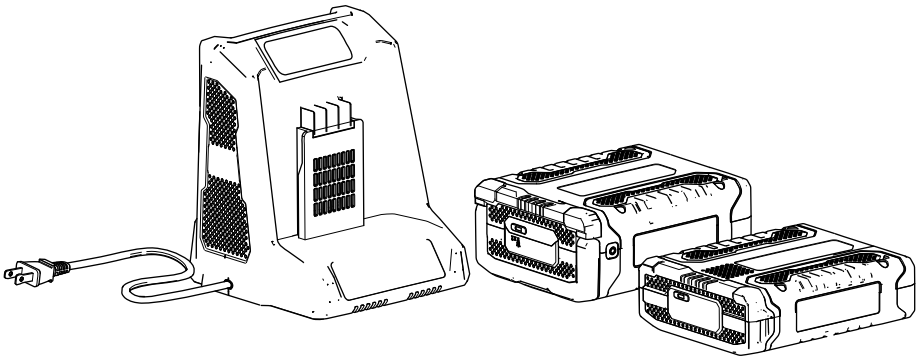

Enregistrez votre produit à www.Toro.com.
Traduction du texte d'origine (FR)

3415-861 B

Introduction

Cet ensemble batterie/chargeur est destiné au grand public. Le chargeur de batterie modèle 88542 est conçu principalement pour charger les batteries modèles 88540 et 88541. Il n'est pas conçu pour charger d'autres batteries.

Les modèles de batterie 88540 et 88541 sont conçus principalement pour être utilisés avec la plupart des produits Power Plex™.

Lisez attentivement cette notice pour apprendre comment utiliser et entretenir correctement votre produit, et éviter de l'endommager ou de vous blesser. Vous êtes responsable de l'utilisation sûre et correcte du produit.

Vous pouvez contacter Toro directement sur www.Toro.com pour tout renseignement concernant un produit ou un accessoire, pour obtenir l'adresse des dépositaires ou pour enregistrer votre produit.

Sécurité

CONSIGNES DE SÉCURITÉ IMPORTANTES – CONSERVEZ CES INSTRUCTIONS.

CONSERVEZ CES INSTRUCTIONS – Ce manuel contient d'importantes consignes de sécurité et d'utilisation pour les batteries modèles 88540/88541 et le chargeur modèle 88542.

Avant d'utiliser le chargeur de batterie, lisez toutes les instructions et les mises en gardes qui apparaissent sur le chargeur de batterie, la batterie et le produit utilisant la batterie.

PRUDENCE – Pour réduire les risques de blessures, chargez les batteries modèles 88540 et 88541 uniquement avec le chargeur modèle 88542. Les batteries d'autres marques risquent d'exploser et de causer des dommages corporels ou matériels.

Cet appareil est conforme à la section 15 de la réglementation FCC. Son utilisation est soumise aux deux conditions suivantes : (1) Cet appareil ne doit pas créer de parasites nuisibles, et (2) cet appareil doit tolérer les parasites reçus y compris ceux qui pourraient perturber son fonctionnement.

Attention

- Cet ensemble batterie/chargeur est destiné exclusivement à une utilisation en intérieur.
- Ne rechargez pas les batteries non rechargeables.
- Avant toute utilisation, vérifiez si l'intensité et la tension de sortie du chargeur de batterie conviennent pour charger la batterie.
- N'utilisez pas le chargeur si la polarité de sortie ne correspond pas à la polarité de charge.
- Si le cordon d'alimentation est endommagé, faites-le remplacer par le fabricant ou son agent-réparateur agréé, ou par une autre personne qualifiée, pour éviter tout danger.
- N'ouvrez le couvercle en aucun cas. Si le couvercle est endommagé, n'utilisez pas l'adaptateur.
- Débranchez l'alimentation avant de brancher l'appareil à la batterie ou de l'en débrancher.
- Cet appareil peut être utilisé par des personnes présentant des aptitudes physiques, sensorielles ou mentales réduites ou manquant d'expérience ou de connaissances, à la condition qu'elles soient supervisées et formées à l'utilisation sécuritaire de l'appareil et qu'elles comprennent les risques impliqués.

© 2018—The Toro® Company
8111 Lyndale Avenue South
Bloomington, MN 55420

Contactez-nous sur www.Toro.com.
Imprimé en Chine
Tous droits réservés

- Les enfants ne doivent pas jouer avec l'appareil.
- Les enfants ne doivent pas nettoyer ou entretenir l'appareil sans supervision.

⚠ DANGER

Vous pouvez causer un incendie ou un choc électrique si vous branchez le chargeur de batterie à une prise qui n'est pas de 120 volts.

- **Ne branchez pas le chargeur de batterie à une prise qui n'est pas de 120 volts.**
- **Pour le branchement dans un pays étranger, utilisez un adaptateur de prise d'accessoire ayant la configuration correcte pour la prise d'alimentation, au besoin.**

⚠ PRUDENCE

La batterie peut présenter un risque d'incendie ou de brûlure chimique en cas de mauvais traitement.

- **Ne démontez pas la batterie.**
- **N'exposez pas la batterie à une température supérieure à 70 ºC (158 ºF) et ne l'incinérez pas.**
- **Remplacez la batterie par une batterie Toro d'origine uniquement; l'utilisation de toute autre batterie pourrait entraîner un incendie ou une explosion.**
- **Conservez les batteries hors de la portée des enfants et dans leur emballage d'origine jusqu'à ce qu'elles soient prêtes à être utilisées.**

DANGER – POUR RÉDUIRE LE RISQUE D'INCENDIE OU DE CHOC ÉLECTRIQUE, SUIVEZ SCRUPULEUSEMENT CES INSTRUCTIONS.

⚠ PRUDENCE

Mettez rapidement au rebut les batteries usagées.

Débarrassez-vous des batteries au lithium-ion dans un centre de recyclage spécialisé dans le recyclage des batteries.

⚠ PRUDENCE

La surchauffe des batteries peut causer un incendie ou de graves brûlures.

Ne les ouvrez pas, ne les exposez pas à une température supérieure à 70 ºC (158 ºF) et ne les incinérez pas. Respectez les instructions de recyclage de la batterie.

Autocollants de sécurité et d'instruction

Des autocollants de sécurité et des instructions bien visibles par l'opérateur sont placés près de tous les endroits potentiellement dangereux. Remplacez tout autocollant endommagé ou manquant.

Symbole	Désignation/Explication
	Classe II
	Réservé exclusivement à une utilisation en intérieur
	Avant de charger, lire toutes les instructions
T5A	Fusible existant
	Élimination correcte de ce produit Au sein de l'UE, ce marquage indique que ce chargeur et cette batterie ne doivent pas être éliminés avec les autres déchets ménagers. Pour éviter tout risque pour l'environnement ou la santé humaine lié à l'élimination incontrôlée des déchets, recyclez-les de manière responsable afin de promouvoir la réutilisation durable des ressources matérielles. Pour renvoyer votre appareil usagé, merci d'utiliser les systèmes de retour et de collecte ou de prendre contact avec le revendeur auprès duquel vous avez acheté le produit. Il pourra prendre en charge ce produit pour le recycler dans le respect de l'environnement.

decal136-2471

136-2471

Modèle 88540

decal136-2472

136-2472

Modèle 88541

decal136-2473

136-2473

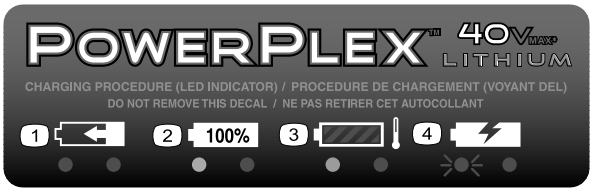

decal136-2476

136-2476

1. La batterie est en charge.
2. La batterie est complètement chargée.
3. La batterie est trop chaude.
4. Remplacez la batterie.

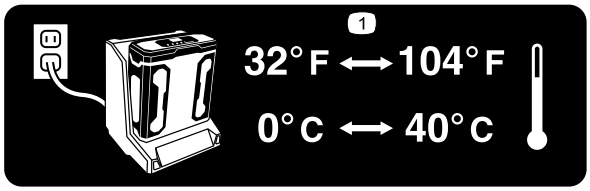

decal136-2539

136-2539

1. Chargez la batterie à une température ambiante comprise entre 0 °C et 40 °C (32 °F et 104 °F).

Mise en service

Montage du chargeur de batterie (option)

Si vous le souhaitez, fixez le chargeur de batterie solidement à un mur à l'aide des fentes de fixation murale situées au dos.

Montez-le à l'intérieur (par exemple dans un garage ou tout autre endroit à l'abri de l'humidité), à proximité d'une prise de courant et hors de la portée des enfants.

Pour vous aider à monter le chargeur, reportez-vous à la Figure 1.

Remarque: Pour fixer le chargeur en place, insérez-le et faites-le pivoter sur les fixations correctement installées (fixations non incluses).

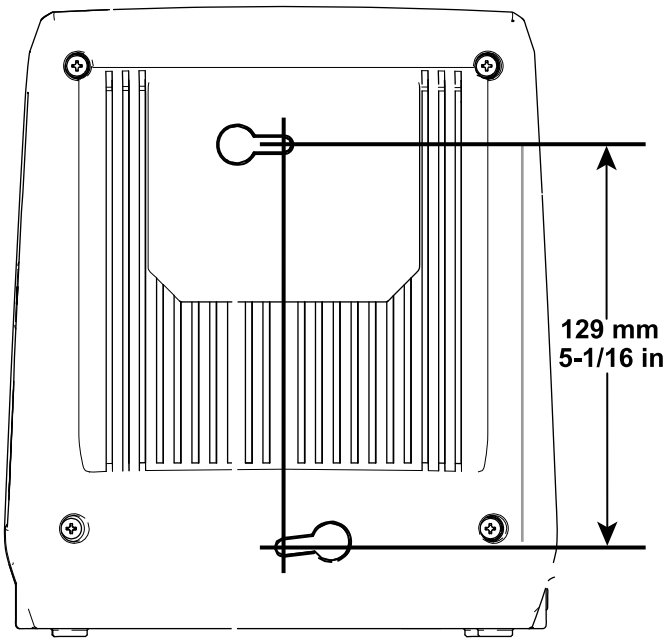

Figure 1

Vue d'ensemble du produit

Caractéristiques techniques

Chargeur de batterie

Modèle	**88542**
Type	Chargeur de batterie lithium-ion de 40V MAX
Entrée	100 à 120 V c.a. 50/60 Hz 3 A max.
Sortie	41,8 V c.c. MAX 2,5 A

Batterie

Modèle	**88540**	**88541**
Tension par élément	3,6 V	3,6 V
Nombre d'éléments	10	20
Tension de la batterie	36 V	36 V
Capacité de la batterie	2,5 Ah	5 Ah
Tension batterie nominale selon le fabricant = 40 V max., 36 V nominale. La tension réelle varie en fonction de la charge.		

Plages de température adéquates

Charger la batterie entre	0 °C (32 °F) et 40 °C (104 °F)*
Utiliser les produits entre	-15 °C (5 °F) et 60 °C (140 °F)
Remiser les produits entre	-15 °C (5 °F) et 60 °C (140 °F)
Débrancher le chargeur	au-dessous de 0 ºC (-32 ºF) ou au-dessus de 40 ºC (104 ºF)

*Le temps de charge sera plus long en dehors de cette plage de température.

Rangez l'outil, la batterie et le chargeur dans un lieu fermé, propre et sec.

Utilisation

Charge de la batterie

Important: **Quand vous l'achetez, la batterie n'est pas complètement chargée. Avant d'utiliser l'outil pour la première fois, placez la batterie dans le chargeur et chargez-la jusqu'à ce que les diodes indiquent que la batterie est complètement chargée. Lisez toutes les consignes de sécurité.**

Important: **Chargez la batterie uniquement à des températures comprises dans la plage adéquate; voir Caractéristiques techniques (page 6).**

Remarque: À tout moment, appuyez sur le bouton indicateur de charge de la batterie pour afficher la charge actuelle (diodes).

1. Assurez-vous que les évents sur la batterie sont exempts de toute poussière et tout débris.
2. Alignez le creux de la batterie (Figure 2) sur la languette du chargeur.

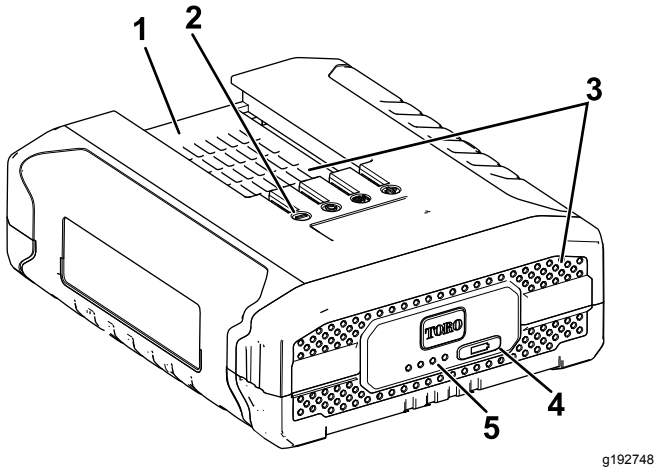

Figure 2

Modèle 88540

1. Creux de la batterie
2. Bornes de la batterie
3. Évents de la batterie
4. Bouton indicateur de charge
5. Diodes (charge actuelle)

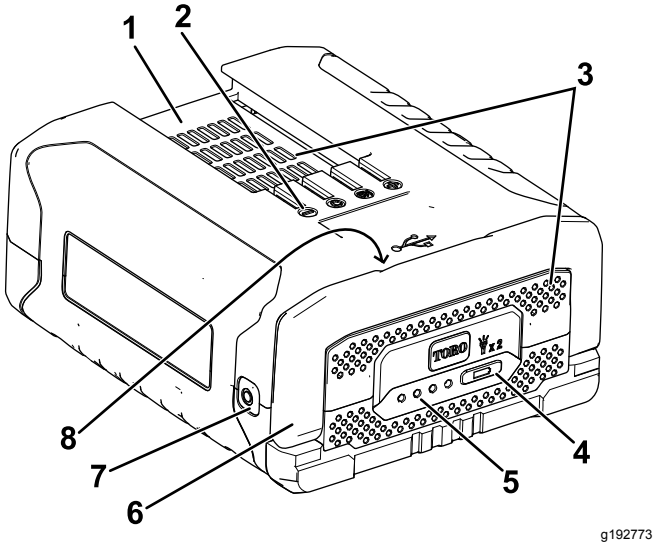

Figure 3

Modèle 88541

1. Creux de la batterie
2. Bornes de la batterie
3. Évents de la batterie
4. Bouton indicateur de charge
5. Diodes (charge actuelle)
6. Poignée
7. Lampe de poche
8. Prise USB (non représentée; située sous la poignée)

Remarque: Appuyez rapidement deux fois sur le bouton indicateur de charge de la batterie pour allumer ou éteindre la lampe de poche (batterie modèle 88541 uniquement). La lampe de poche s'éteint automatiquement au bout d'environ 60 minutes.

Remarque: La prise USB est fournie pour vous permettre de charger de petits appareils électroniques tels que votre téléphone portable ou votre tablette (batterie modèle 88541 uniquement).

3. Assurez-vous que les évents sur le chargeur de batterie sont exempts de toute poussière et tout débris.
4. Glissez la batterie dans le chargeur jusqu'à ce qu'elle soit bien enclenchée (Figure 4).

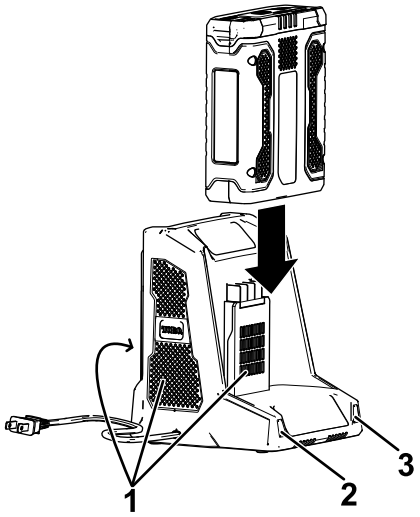

g194423

Figure 4

1. Évents du chargeur
2. Voyant gauche
3. Voyant droit

5. Pour retirer la batterie, faites-la glisser hors du chargeur.
6. Reportez-vous au tableau ci-dessous pour interpréter les indications des diodes sur le chargeur de batterie.

Voyant gauche	Voyant droit	Indique :
Éteint	Rouge	Le chargeur est en marche; aucune batterie n'est insérée
Rouge	Rouge	La batterie est en charge
Vert	Rouge	La batterie est chargée
Orange	Rouge	La batterie est trop chaude
Rouge clignotant	Rouge	Remplacez la batterie

Mise en place de la batterie

Important: **Utilisez la batterie uniquement à des températures comprises dans la plage adéquate; voir Caractéristiques techniques (page 6).**

1. Assurez-vous que les évents sur la batterie sont exempts de toute poussière et tout débris.
2. Alignez le creux de la batterie sur la languette de l'outil.
3. Saisissez la poignée d'actionnement.
4. Insérez la batterie dans l'outil jusqu'à ce qu'elle s'enclenche dans le verrou (Figure 5).

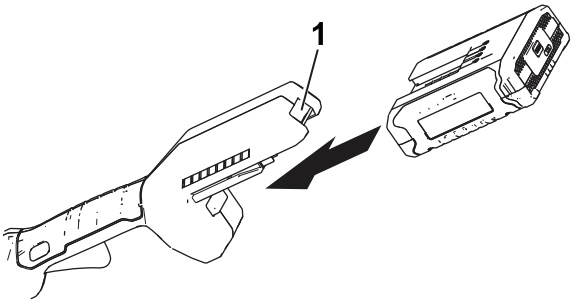

g189881

Figure 5

(Débroussailleuse représentée)

1. Verrou de batterie

Retrait de la batterie

Appuyez sur le verrou de batterie de l'outil afin de débloquer la batterie, et faites glisser cette dernière hors de l'outil (Figure 6).

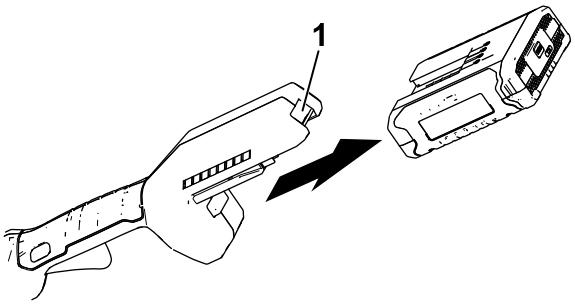

g192774

Figure 6

(Débroussailleuse représentée)

1. Verrou de batterie

Entretien

Aucun entretien et aucune révision ne sont nécessaire dans des conditions normales de fonctionnement.

Pour nettoyer la surface de l'équipement, il suffit de l'essuyer avec un chiffon sec.

Ne démontez pas l'équipement; s'il est endommagé, adressez-vous au fournisseur ou au fabricant.

Remisage

Important: **Remisez l'outil, la batterie et le chargeur uniquement à des températures comprises dans la plage adéquate; voir** **Caractéristiques techniques (page 6)****.**

Important: **Si vous remisez l'outil pendant un an ou plus, retirez la batterie et chargez-la jusqu'à ce que 2 ou 3 de ses diodes deviennent bleues. Ne remisez pas une batterie à pleine charge ou complètement déchargée. Avant de réutiliser l'outil, rechargez la batterie jusqu'à ce que le voyant gauche devienne vert sur le chargeur, ou jusqu'à ce que les 4 diodes de la batterie deviennent bleues.**

- Débranchez le produit de l'alimentation (autrement dit, retirez la prise de l'alimentation ou la batterie) et recherchez tout dommage éventuel après utilisation.
- Débarrassez l'appareil de tout corps étranger.
- Lorsqu'ils ne sont pas utilisés, rangez l'outil, la batterie et le chargeur de batterie hors de la portée des enfants.
- N'approchez pas l'outil, la batterie et le chargeur des agents corrosifs, tels les produits chimiques de jardinage et les sels de dégivrage.
- Pour réduire les risques de blessures graves, ne rangez pas la batterie à l'extérieur ou dans un véhicule.
- Rangez l'outil, la batterie et le chargeur dans un lieu fermé, propre et sec.

Préparation de la batterie pour le recyclage

Important: **Après avoir retiré la batterie, recouvrez les bornes de ruban adhésif épais. N'essayez pas de détruire ou de démonter la batterie ni de déposer aucun de ses composants. Recyclez ou débarrassez-vous correctement des batteries au lithium-ion dans un centre de recyclage.**

	Pour plus de renseignements sur le recyclage des batteries lithium-ion et pour trouver le centre de recyclage de batteries le plus proche, rendez-vous sur www.Call2Recycle.org (États-Unis et Canada seulement). Hors des États-Unis et du Canada, veuillez contacter votre dépositaire Toro agréé.

Dépistage des défauts

Effectuez uniquement les opérations décrites dans cette notice. Tout autre travail d'inspection, d'entretien ou de réparation doit être réalisé par un centre d'entretien agréé ou autre spécialiste qualifié si vous n'arrivez pas à résoudre le problème vous-même.

Problème	Cause possible	Mesure corrective
La lampe de poche ne s'allume pas (batterie modèle 88541 uniquement).	1. La batterie est sur le chargeur. 2. La batterie est à une température supérieure ou inférieure à la plage de températures appropriée. 3. La tension de la batterie est faible.	1. Retirez la batterie du chargeur. 2. Placez la batterie dans un endroit sec, à une température comprise entre 0 °C (32 °F) et 40 °C (104 °F). 3. Placez la batterie sur le chargeur.
La prise USB ne fonctionne pas (batterie modèle 88541 uniquement).	1. La batterie est sur le chargeur. 2. La batterie est à une température supérieure ou inférieure à la plage de températures appropriée. 3. La tension de la batterie est faible. 4. La prise USB n'est pas compatible avec tous les petits appareils électroniques.	1. Retirez la batterie du chargeur. 2. Placez la batterie dans un endroit sec, à une température comprise entre 0 °C (32 °F) et 40 °C (104 °F). 3. Placez la batterie sur le chargeur. 4. Utilisez la prise USB pour charger un autre petit appareil électronique.
La batterie se décharge rapidement.	1. La batterie est à une température supérieure ou inférieure à la plage de températures appropriée.	1. Placez la batterie dans un endroit sec, à une température comprise entre 0 °C (32 °F) et 40 °C (104 °F).
Le chargeur de batterie est défectueux.	1. Le chargeur de batterie est à une température supérieure ou inférieure à la plage de températures appropriée. 2. La prise sur laquelle le chargeur est branché n'est pas alimentée.	1. Débranchez le chargeur de batterie et placez-le dans un endroit sec, à une température comprise entre 0 °C (32 °F) et 40 °C (104 °F). 2. Adressez-vous à un électricien qualifié pour réparer la prise.
L'outil ne fonctionne pas ou fonctionne par intermittence.	1. Il y a de l'humidité sur les fils de la batterie. 2. La batterie n'est pas complètement installée dans l'outil.	1. Laissez sécher la batterie ou essuyez-la. 2. Retirez et remettez la batterie en place dans l'outil, en vérifiant qu'elle est complètement insérée et enclenchée.
Trois diodes seulement sont allumées sur la batterie au bout de quelques secondes seulement d'utilisation, alors qu'elle est complètement chargée.	1. Cela est parfaitement normal.	1. Arrêtez l'outil et appuyez sur le bouton indicateur de charge de la batterie, ou retirez la batterie de l'outil pour afficher la charge réelle.
Les 4 diodes clignotent sur la batterie après avoir appuyé sur le bouton indicateur de charge, et la charge actuelle s'affiche (quand la batterie n'est pas utilisée).	1. La batterie est à une température supérieure ou inférieure à la plage de températures appropriée.	1. Placez la batterie dans un endroit sec, à une température comprise entre 0 °C (32 °F) et 40 °C (104 °F).
Les 4 diodes clignotent sur la batterie après avoir relâché la gâchette (quand la batterie est utilisée).	1. La batterie est à une température supérieure ou inférieure à la plage de températures appropriée.	1. Placez la batterie dans un endroit sec, à une température comprise entre 0 °C (32 °F) et 40 °C (104 °F).
Deux diodes clignotent sur la batterie après avoir appuyé sur le bouton indicateur de charge, et la charge actuelle s'affiche (quand la batterie n'est pas utilisée).	1. Il y a une différence de tension entre les éléments de la batterie.	1. Placez la batterie sur le chargeur jusqu'à ce qu'elle soit complètement chargée.
Deux diodes clignotent sur la batterie après avoir relâché la gâchette (quand la batterie est utilisée).	1. Il y a une différence de tension entre les éléments de la batterie.	1. Placez la batterie sur le chargeur jusqu'à ce qu'elle soit complètement chargée.

Problème	Cause possible	Mesure corrective
Une diode clignote sur la batterie.	1. La tension de la batterie est faible.	1. Placez la batterie sur le chargeur.
Il est difficile de retirer la batterie de l'outil.	1. La batterie/l'outil sont neufs, ou les bornes de la batterie et/ou les bornes de l'outil sont corrodées.	1. Nettoyez les bornes de la batterie et de l'outil. Appliquez ensuite de la graisse diélectrique sur les bornes de la batterie; n'utilisez aucun autre type de lubrifiant au risque d'endommager les bornes.

Remarques:

La promesse de Toro – Produits électriques

Une garantie intégrale de trois ans[1] pour usage domestique valable aux États-Unis et au Canada.

The Toro Company et sa filiale, Toro Warranty Company, en vertu d'un accord mutuel, s'engagent conjointement à réparer le produit utilisé à des fins résidentielles normales s'il présente un défaut de fabrication, pendant une période de trois ans à dater de l'achat.*

[1] Ne comprend pas la batterie. 1 an de garantie sur la batterie pour usage résidentiel.

Si vous pensez que votre produit Toro présente un vice de matériau ou de fabrication, si vous avez besoins de conseils ou de renseignements, et avant de renvoyer ce produit, appelez gratuitement le numéro suivant :

Taille-haies/débrous-sailleuses :	**Tronçonneuse :**	**Souffleurs :**	**Souffleuses à neige :**
1-800-237-2654 (États-Unis)	1-855-340–7689 (États-Unis et Canada)	1-888-367-6631 (États-Unis)	1-800-808-2963 (États-Unis)
1-800-248-3258 (Canada)		1-888-430-1687 (Canada)	1-800-808-3072 (Canada)

Pour recevoir un appareil de rechange ou réparé, suivant notre choix, renvoyez l'appareil au complet au vendeur. Aux États-Unis et au Canada, le produit peut être renvoyé, accompagné d'une preuve d'achat, à n'importe quel dépositaire-réparateur agréé. Les clients américains peuvent aussi renvoyer leur produit, accompagné d'une preuve d'achat, port payé, à : Toro Service Center, 5500 SE Delaware, Ankeny, IA 50021, États-Unis.

Cette garantie couvre les défauts de produit uniquement. **The Toro Company et Toro Warranty Company déclinent toute responsabilité en cas de dommages secondaires ou indirects liés à l'utilisation des produits Toro couverts par cette garantie, notamment quant aux coûts et dépenses encourus pour se procurer un équipement ou un service de substitution durant une période raisonnable pour cause de défaillance ou d'indisponibilité en attendant la réparation sous garantie. L'exclusion de la garantie des dommages secondaires ou indirects n'est pas autorisée dans certains états ou pays, et peut donc ne pas s'appliquer dans votre cas.** Cette garantie vous accorde des droits spécifiques, auxquels peuvent s'ajouter d'autres droits qui varient selon les états.

Autres pays que les États-Unis et le Canada

Cette garantie n'est pas valide au Mexique. Pour les produits Toro exportés des États-Unis ou du Canada, demandez à votre distributeur (dépositaire) Toro la police de garantie applicable dans votre pays, région ou état. Si, pour une raison quelconque, vous n'êtes pas satisfait des services de votre distributeur, ou si vous avez du mal à vous procurer des renseignements concernant la garantie, adressez-vous à l'importateur Toro. En dernier recours, adressez-vous à Toro Warranty Company.

Droits des consommateurs australiens

Les clients australiens trouveront les détails relatifs aux droits des consommateurs australiens à l'intérieur du carton ou auprès de leur dépositaire Toro local.

* L'usage résidentiel désigne l'utilisation du produit sur le terrain où se trouve votre domicile.

Réf. 374-0262 Rév. G