Form No. 3415-860 Rev B

Count on it.

Manual del operador

Batería/cargador estándar PowerPlex™ 40 V MAX

Nº de modelo 88540—Nº de serie 317000001 y superiores
Nº de modelo 88541—Nº de serie 317000001 y superiores
Nº de modelo 88542—Nº de serie 317000001 y superiores

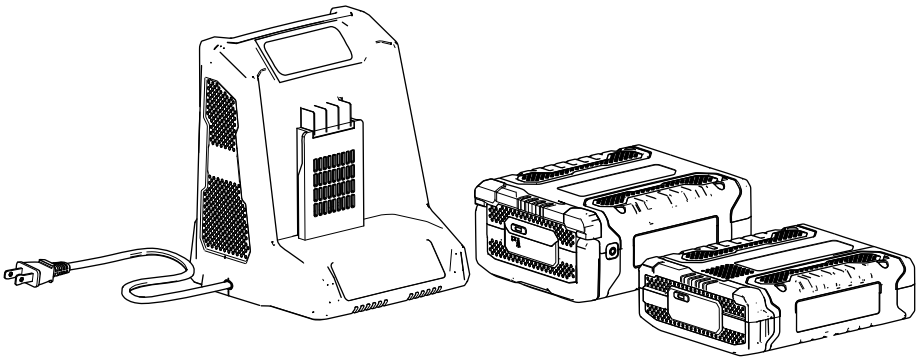

Registre su producto en www.Toro.com.
Traducción del original (ES)

3415-860 B

Introducción

Esta batería y este cargador están diseñados para ser usados por usuarios domésticos. El cargador de batería modelo 88542 está diseñado principalmente para cargar las baterías modelo 88540 y 88541. No está diseñado para cargar otras baterías.

Las baterías modelo 88540 y 88541 están diseñadas principalmente para usarse en la mayoría de los productos Power Plex™.

Lea este manual detenidamente para aprender a utilizar y mantener correctamente su producto, y para evitar lesiones y daños al producto. Usted es responsable de utilizar el producto de forma correcta y segura.

Usted puede ponerse en contacto directamente con Toro en www.Toro.com si desea información sobre productos y accesorios, o si necesita localizar un distribuidor o registrar su producto.

Seguridad

INSTRUCCIONES DE SEGURIDAD IMPORTANTES – GUARDE ESTAS INSTRUCCIONES.

GUARDE ESTAS INSTRUCCIONES – Este manual contiene importantes instrucciones de seguridad y uso de las baterías modelo 88540/88541 y el cargador de baterías modelo 88542.

Antes de utilizar el cargador de baterías, lea todas las instrucciones y símbolos de advertencia que figuran en el cargador de baterías, en la batería y en el producto que utiliza la batería.

CUIDADO – Para reducir el riesgo de lesiones, cargue las baterías modelo 88540 y 88541 con el cargador de batería modelo 88542 únicamente. Otras marcas de batería pueden reventar y causar lesiones personales y daños materiales.

Este dispositivo cumple la Parte 15 de las normas FCC. El uso está sujeto a las 2 condiciones siguientes: (1) Este dispositivo no puede causar interferencias dañinas y; (2) este dispositivo debe aceptar cualquier interferencia recibida, incluyendo interferencias que puedan causar un funcionamiento no deseado.

Advertencia

- Esta batería y este cargador están diseñados para ser usados en espacios interiores únicamente.
- No recargue baterías no recargables.
- Antes de utilizar, compruebe si el voltaje de salida y la corriente del cargador de baterías son adecuadas para cargar la batería.
- No use el cargador si la polaridad de salida no coincide con la polaridad de carga.
- Si el cable de alimentación está dañado, solicite al fabricante, a su servicio técnico autorizado u otra persona con cualificaciones similares que lo sustituya para evitar riesgos.
- No abra la cubierta bajo ninguna circunstancia. Si la cubierta está dañada, no use el adaptador.
- Desconecte la corriente antes de conectar o desconectar la batería.
- Este aparato puede ser usado por personas con capacidades físicas, sensoriales o mentales reducidas o con falta de experiencia y conocimiento si son supervisadas o instruidas con respecto al uso del aparato de forma segura y comprenden los riesgos que implica el uso.
- Los niños no deben jugar con el aparato.
- Los niños no deben limpiar ni realizar el mantenimiento del aparato sin supervisión.

© 2018—The Toro® Company
8111 Lyndale Avenue South
Bloomington, MN 55420

Póngase en contacto con nosotros en www.Toro.com.
Impreso en China
Reservados todos los derechos

⚠ PELIGRO

Si enchufa el cargador en una toma de corriente que no sea de 120 voltios, puede causar un incendio o una descarga eléctrica.

- **No enchufe el cargador en una toma de corriente que no sea de 120 voltios.**
- **Para enchufar el aparato en un país fuera de los Estados Unidos, utilice un adaptador de enchufe del tipo correcto para la salida de la toma de corriente si es necesario.**

⚠ CUIDADO

La batería puede presentar riesgo de incendio o quemadura química si no se trata correctamente.

- **No desmonte la batería.**
- **No caliente la batería a más de 70 °C (158 °F) ni la incinere.**
- **Sustituya la batería únicamente con una batería Toro genuina; el uso de otra batería podría provocar un incendio o una explosión.**
- **Mantenga las baterías fuera del alcance de los niños y en el embalaje original hasta su uso.**

⚠ CUIDADO

Elimine las baterías usadas en seguida.

Elimine las baterías de iones de litio en un centro de reciclaje designado para el reciclaje de baterías.

⚠ CUIDADO

El sobrecalentamiento de la batería puede causar incendios y graves quemaduras.

No abrir, aplastar, calentar a más de 70 °C (158 °F) o incinerar. Siga las instrucciones de reciclaje de la batería.

PELIGRO – PARA REDUCIR EL RIESGO DE INCENDIO O DESCARGA ELÉCTRICA, SIGA CUIDADOSAMENTE ESTAS INSTRUCCIONES.

Pegatinas de seguridad e instrucciones

Las pegatinas de seguridad e instrucciones están a la vista del operador y están ubicadas cerca de cualquier zona de peligro potencial. Sustituya cualquier pegatina que esté dañada o que falte.

Símbolo	Designación/explicación
	Clase II
	Para uso en espacios interiores únicamente
	Antes de cargar, lea las instrucciones
T5A	Fusible de corriente
	Eliminación correcta de este producto Este símbolo indica que este cargador de batería y esta batería no deben eliminarse con otros residuos domésticos en la UE. Para evitar posibles daños al medio ambiente o a la salud humana debido a la eliminación no controlada de residuos, recicle de forma responsable para promover la reutilización sostenible de recursos materiales. Para devolver el dispositivo usado, utilice los sistemas de devolución y recolección o póngase en contacto con el vendedor donde se compró el producto. Ellos podrán tomar este producto para un reciclado seguro para el medioambiente.

decal136-2471

136-2471

Modelo 88540

decal136-2472

136-2472

Modelo 88541

decal136-2473

136-2473

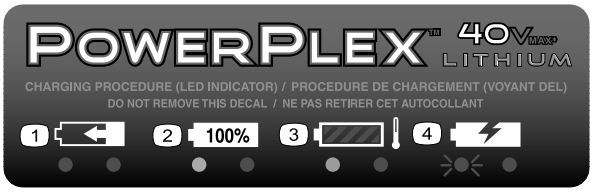

decal136-2476

136-2476

1. La batería se está cargando.
2. La batería está completamente cargada.
3. La batería está demasiado caliente.
4. Sustituya la batería.

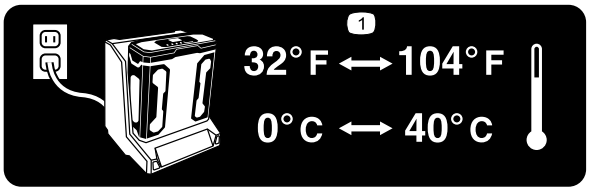

decal136-2539

136-2539

1. Cargue la batería a una temperatura de entre 0 °C y 40 °C (32 °F y 104 °F).

Montaje

Cómo montar el cargador de la batería (opcional)

Si lo desea, monte el cargador de la batería firmemente en la pared utilizando los orificios de montaje en pared en la parte trasera del cargador.

Móntelo en un espacio interior (tal como un garaje u otro lugar seco), cerca de una toma de corriente y fuera del alcance de los niños.

Consulte la Figura 1 para obtener asistencia sobre el montaje del cargador.

Nota: Coloque el cargador sobre las fijaciones correctamente posicionadas y gírelo para fijarlo en su lugar (fijaciones no incluidas).

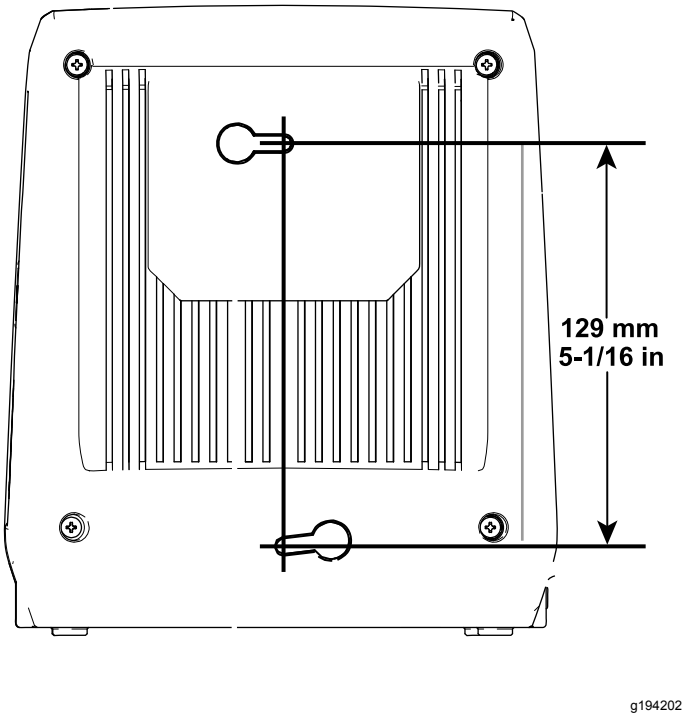

Figura 1

El producto

Especificaciones

Cargador de batería

Modelo	**88542**
Tipo	Cargador de batería de iones de litio 40 V MAX
Entrada	100 a 120 Vca 50/60Hz Máx. 3.0 A
Salida	41.8 V MÁX CC 2.5 A

Batería

Modelo	**88540**	**88541**
Voltaje por celda	3.6 V	3.6 V
Número de celdas	10	20
Voltaje de la batería	36 V	36 V
Capacidad de la batería	2.5 Ah	5.0 Ah
Voltaje nominal según el fabricante de la batería = 40 V máximo y 36 V nominal. El voltaje real depende de la carga.		

Intervalos de temperatura adecuados

Cargue la batería a	Entre 0 °C y 40 °C (32 °F y 104 °F)*
Utilice el producto a	Entre -15 °C y 60 °C (5 °F y 140 °F)
Almacene el producto a	Entre -15 °C y 60 °C (5 °F y 140 °F)
Desenchufe el cargador a	Menos de 0 °C (32 °F) o más de 40 °C (104 °F)

* El tiempo de carga será mayor si la temperatura no está en este intervalo durante la carga.

Guarde la herramienta, la batería y el cargador en un lugar cerrado, limpio y seco.

Operación

Carga de la batería

Importante: **En el momento de la compra la batería no está totalmente cargada. Antes de usar la herramienta por primera vez, coloque la batería en el cargador y cárguela hasta que el indicador LED indique que la batería está completamente cargada. Lea todas las precauciones de seguridad.**

Importante: **Cargue la batería solo a temperaturas que estén dentro del intervalo apropiado; consulte Especificaciones (página 5).**

Nota: En cualquier momento, presione el botón del indicador de carga de la batería de la batería para mostrar la carga actual (indicadores LED).

1. Compruebe que los orificios de ventilación de la batería están libres de polvo y residuos.
2. Alinee el hueco de la batería (Figura 2) con la lengüeta del cargador.

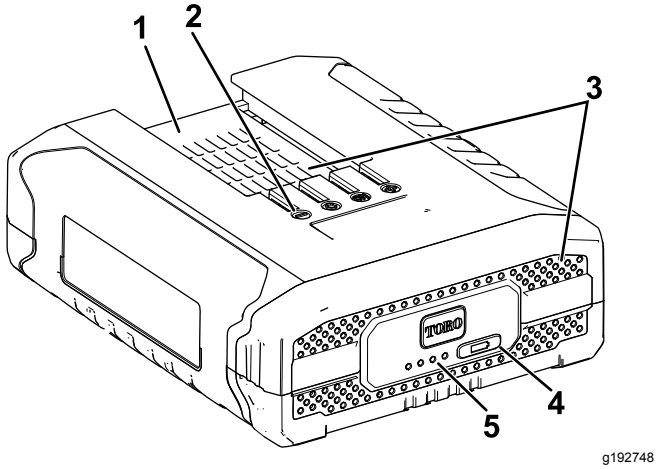

Figura 2

Modelo 88540

1. Hueco de la batería
2. Terminales de la batería
3. Zonas de ventilación de la batería
4. Botón del indicador de carga de la batería
5. Indicadores LED (carga actual)

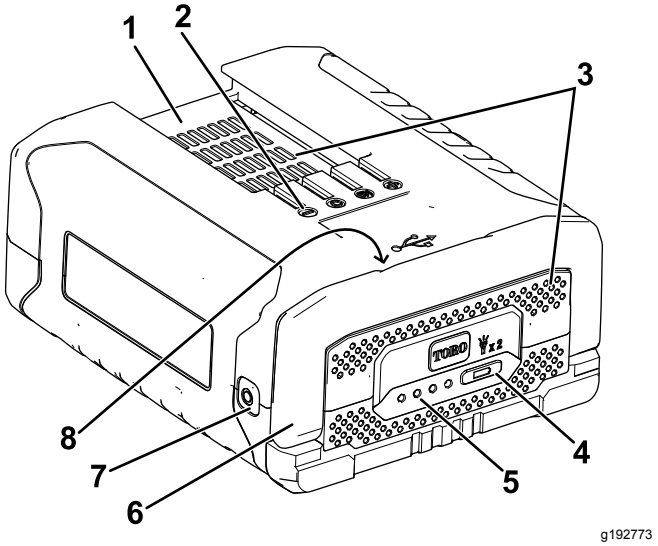

Figura 3

Modelo 88541

1. Hueco de la batería
2. Terminales de la batería
3. Zonas de ventilación de la batería
4. Botón del indicador de carga de la batería
5. Indicadores LED (carga actual)
6. Asa
7. Linterna
8. Puerto USB (no se muestra, ubicado debajo del asa)

Nota: Pulse rápidamente el botón del indicador de carga de la batería dos veces para encender o apagar la linterna (batería modelo 88541 únicamente). La linterna se apaga automáticamente después de aproximadamente 60 minutos de uso.

Nota: El puerto USB se proporciona para su comodidad para cargar pequeños dispositivos electrónicos tales como su teléfono celular o tableta (batería modelo 88541 únicamente).

3. Compruebe que los orificios de ventilación del cargador de la batería están libres de polvo y residuos.
4. Introduzca la batería en el cargador hasta que esté completamente asentada (Figura 4).

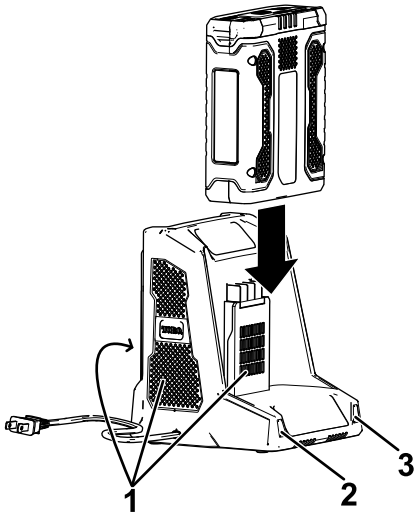

g194423

Figura 4

1. Zonas de ventilación del cargador
2. Indicador izquierdo
3. Indicador derecho

5. Para retirar la batería, deslice la batería hacia atrás para sacarla del cargador.
6. Consulte la tabla siguiente para interpretar los indicadores LED del cargador de la batería.

Indicador izquierdo	Indicador derecho	Indica:
Apagado	Rojo	Cargador encendido, sin batería
Rojo	Rojo	La batería se está cargando
Verde	Rojo	La batería está cargada
Naranja	Rojo	La batería está demasiado caliente
Rojo intermitente	Rojo	Sustituya la batería

Instalación de la batería

Importante: **Utilice la batería solo a temperaturas que estén dentro del intervalo apropiado; consulte Especificaciones (página 5).**

1. Compruebe que los orificios de ventilación de la batería están libres de polvo y residuos.
2. Alinee el hueco de la batería con la lengüeta de la herramienta.
3. Sujete la empuñadura del gatillo.
4. Introduzca la batería en la herramienta hasta que se bloquee el cierre (Figura 5).

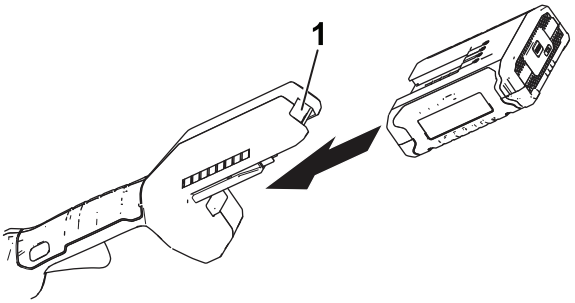

g189881

Figura 5

(Desbrozadora ilustrada)

1. Cierre de la batería

Cómo retirar la batería

Presione el cierre de la batería en la herramienta para liberar la batería, y retire la batería de la herramienta (Figura 6).

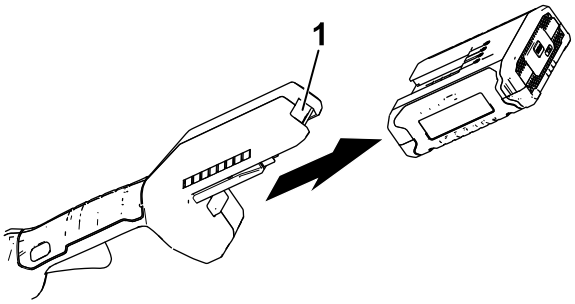

g192774

Figura 6

(Desbrozadora ilustrada)

1. Cierre de la batería

Mantenimiento

No se requiere mantenimiento ni servicio en condiciones normales.

Cuando limpie la superficie del equipo, limpie con un paño seco únicamente.

No desmonte el equipo, si está dañado, comuníquese con el proveedor o el fabricante.

Almacenamiento

Importante: **Almacene la herramienta, la batería y el cargador solo a temperaturas que estén dentro del intervalo apropiado; consulte** **Especificaciones (página 5).**

Importante: **Si va a almacenar la herramienta durante un año o más, retire la batería de la herramienta y cargue la batería hasta que 2 o 3 de los indicadores LED de la batería cambien a azul. No almacene la batería completamente cargada ni completamente descargada. Cuando vaya a usarla nuevamente, cargue la batería hasta que se encienda la luz indicadora izquierda verde en el cargador o todos los indicadores LED se vuelven azules en la batería.**

- Desconecte el producto del suministro de energía (es decir, retire el enchufe del suministro de energía o la batería) y compruebe si hay daños después del uso.
- Limpie cualquier material extraño del producto.
- Cuando no se estén utilizando, almacene la herramienta, la batería y el cargador de la batería fuera del alcance de los niños.
- Mantenga la herramienta, la batería y el cargador de la batería alejados de agentes corrosivos como productos químicos de jardín o sal para deshielo.
- Para reducir el riesgo de lesiones personales graves, no almacene la batería en el exterior o en un vehículo.
- Guarde la herramienta, la batería y el cargador en un lugar cerrado, limpio y seco.

Preparación de la batería para el reciclado

Importante: **Al retirarla, cubra los terminales de la batería con cinta adhesiva de servicio pesado. No intente destruir o desmontar la batería ni intente retirar cualquiera de los componentes de la misma. Recicle o elimine adecuadamente las baterías de iones de litio en un centro de reciclaje de baterías.**

RECYCLE RBRC Li-ion 1.800.822.8837	Si desea obtener más información sobre el reciclaje de las baterías de iones de litio o localizar las instalaciones de reciclaje de baterías más próximas, visite www.Call2Recycle.org (EE.UU. y Canadá únicamente). Si se encuentra fuera de EE.UU. o Canadá, póngase en contacto con su distribuidor Toro autorizado.

Solución de problemas

Realice solo los pasos descritos en estas instrucciones. Cualquier otro trabajo de inspección, mantenimiento o reparación debe ser realizado por un Servicio Técnico Autorizado o por un especialista autorizado si no puede solucionar el problema usted mismo.

Problema	Posible causa	Acción correctora
La linterna no se enciende (batería modelo 88541 únicamente).	1. La batería está en el cargador. 2. La temperatura de la batería está por encima o por debajo del intervalo de temperatura adecuado. 3. El voltaje de la batería es bajo.	1. Retire la batería del cargador. 2. Traslade la batería a un lugar seco cuya temperatura sea de entre 0 °C y 40 °C (32 °F y 104 °F). 3. Coloque la batería en el cargador.
El puerto USB no funciona (batería modelo 88541 únicamente).	1. La batería está en el cargador. 2. La temperatura de la batería está por encima o por debajo del intervalo de temperatura adecuado. 3. El voltaje de la batería es bajo. 4. El puerto USB no es compatible con todos los dispositivos electrónicos pequeños.	1. Retire la batería del cargador. 2. Traslade la batería a un lugar seco cuya temperatura sea de entre 0 °C y 40 °C (32 °F y 104 °F). 3. Coloque la batería en el cargador. 4. Utilice el puerto USB para cargar otro dispositivo electrónico pequeño.
La batería se descarga rápidamente.	1. La temperatura de la batería está por encima o por debajo del intervalo de temperatura adecuado.	1. Traslade la batería a un lugar seco cuya temperatura sea de entre 0 °C y 40 °C (32 °F y 104 °F).
El cargador de la batería no funciona.	1. La temperatura del cargador de la batería está por encima o por debajo del intervalo de temperatura adecuado. 2. La toma de corriente en la que está enchufado el cargador de la batería no tiene corriente.	1. Desenchufe el cargador de la batería y trasládelo a un lugar seco cuya temperatura sea de entre 0 °C y 40 °C (32 °F y 104 °F). 2. Póngase en contacto con un electricista autorizado para que repare la toma de corriente.
La herramienta no funciona, o funciona de forma intermitente.	1. Hay humedad en los cables de la batería. 2. La batería no está instalada por completo en la herramienta.	1. Deje que la batería se seque o séquela con un paño. 2. Retire y luego vuelva a colocar la batería en la herramienta, asegurándose de que está completamente instalada y bloqueada.
La batería muestra solo 3 indicadores LED después de pocos segundos de uso de una batería completamente cargada.	1. Esto es normal.	1. Pare la herramienta y presione el botón indicador de carga de la batería o retire la batería de la herramienta para mostrar la carga real de la batería.
Los 4 indicadores LED de la batería parpadean después de presionar el botón del indicador de carga de la batería, y se muestra la carga actual (cuando la batería no se está usando).	1. La temperatura de la batería está por encima o por debajo del intervalo de temperatura adecuado.	1. Traslade la batería a un lugar seco cuya temperatura sea de entre 0 °C y 40 °C (32 °F y 104 °F).
Los 4 indicadores LED de la batería parpadean después de liberar el gatillo (cuando la batería se está usando).	1. La temperatura de la batería está por encima o por debajo del intervalo de temperatura adecuado.	1. Traslade la batería a un lugar seco cuya temperatura sea de entre 0 °C y 40 °C (32 °F y 104 °F).
2 indicadores LED de la batería parpadean después de presionar el botón del indicador de carga de la batería, y se muestra la carga actual (cuando la batería no se está usando).	1. Existe una diferencia de voltaje entre las celdas de la batería.	1. Coloque la batería en el cargador hasta que esté completamente cargada.
2 indicadores LED de la batería parpadean después de liberar el gatillo (cuando la batería se está usando).	1. Existe una diferencia de voltaje entre las celdas de la batería.	1. Coloque la batería en el cargador hasta que esté completamente cargada.

Problema	Posible causa	Acción correctora
1 indicador LED de la batería parpadea.	1. El voltaje de la batería es bajo.	1. Coloque la batería en el cargador.
Es difícil retirar la batería de la herramienta.	1. La batería/herramienta es nueva o hay corrosión en los terminales de la batería o los terminales de la herramienta.	1. Limpie los terminales de la batería y de la herramienta. Aplique grasa dieléctrica en los terminales de la batería; no utilice otro tipo de lubricante porque podría dañar los terminales.

Notas:

La Promesa Toro – Productos eléctricos

Garantía completa de tres años[1] para el uso residencial en Estados Unidos y Canadá

The Toro Company y su afiliado, Toro Warranty Company, bajo un acuerdo entre sí, garantizan conjuntamente este producto durante tres años contra defectos de materiales o mano de obra cuando se utiliza con propósitos residenciales normales.*

[1] No incluye la batería. 1 año de garantía de la batería para el uso residencial.

Si usted cree que su producto Toro tiene un defecto de materiales o de mano de obra, si tiene alguna pregunta o algún problema, y antes de devolver este producto, llame al teléfono gratuito:

Cortasetos / Desbrozadoras:	**Motosierra:**	**Sopladores:**	**Lanzanieves:**
1-800-237-2654 (EE. UU.)	1-855-340–7689 (EE. UU. y Canadá)	1-888-367-6631 (EE. UU.)	1-800-808-2963 (EE. UU.)
1-800-248-3258 (Canadá)		1-888-430-1687 (Canadá)	1-800-808-3072 (Canadá)

Para sustituir o reparar el producto, a nuestra discreción, devuelva la unidad completa al vendedor. Los clientes de Estados Unidos y Canadá pueden devolver su producto, con prueba de compra, a cualquier Servicio Técnico Autorizado. Los clientes de Estados Unidos también pueden devolver su producto, con prueba de compra y con portes pagados, al Toro Service Center, 5500 SE Delaware, Ankeny, IA 50021, Estados Unidos.

Esta garantía cubre defectos del producto solamente. **Ni The Toro Company ni Toro Warranty Company son responsables de daños indirectos, incidentales o consecuentes en conexión con el uso de los productos Toro cubiertos por esta garantía, incluyendo cualquier coste o gasto por la provisión de equipos de sustitución o servicio durante periodos razonables de mal funcionamiento o no utilización hasta la terminación de las reparaciones bajo esta garantía. Algunos estados no permiten exclusiones de daños incidentales o consecuentes, de manera que las exclusiones arriba citadas pueden no ser aplicables a usted.** Esta garantía le otorga a usted derechos legales específicos; es posible que usted tenga otros derechos que varían de un estado a otro.

Países fuera de Estados Unidos y Canadá

Esta garantía no es válida en México. Los clientes que compraron productos Toro exportados de los Estados Unidos o Canadá deben ponerse en contacto con su Distribuidor (Concesionario) Toro para obtener pólizas de garantía para su país, provincia o estado. Si por cualquier razón usted no está satisfecho con el servicio ofrecido por su Distribuidor, o si tiene dificultad en obtener información sobre la garantía, póngase en contacto con el importador Toro. Si fallan todos los demás recursos, puede ponerse en contacto con nosotros en la Toro Warranty Company.

Ley de Consumo de Australia

Los clientes australianos encontrarán información sobre la Ley de Consumo de Australia dentro de la caja o a través de su concesionario Toro local.

* “Uso residencial” significa el uso del producto en la misma parcela en que se encuentra su vivienda.

Número de pieza 374-0262
Rev. G