Form No. 3408-758 Rev C

TORO®

Count on it.

Návod k obsluze

Standardní akumulátor/nabíječka PowerPlex™ 40 V MAX

Číslo modelu 88525—Výrobní číslo 317000001 a vyšší
Číslo modelu 88526—Výrobní číslo 317000001 a vyšší
Číslo modelu 88527—Výrobní číslo 317000001 a vyšší

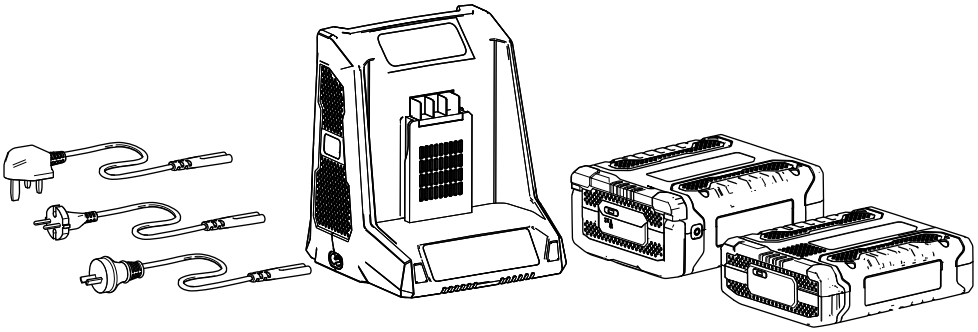

Zaregistrujte svůj výrobek na adrese www.Toro.com.
Překlad originálu (CS)

CE

3408-758 C

Úvod

Toto zařízení (akumulátor/nabíječka) je určeno pro soukromé majitele pozemků. Nabíječka akumulátoru, model 88527, je určena pouze k nabíjení modelů akumulátoru 88525 a 88526. Nelze ji použít k nabíjení jiných typů akumulátorů.

Modely akumulátoru 88525 a 88526 jsou určeny pouze pro použití ve výrobcích Power Plex™.

Pečlivě si tuto příručku prostudujte, abyste se naučili zařízení správně obsluhovat a udržovat a předešli tak zranění a poškození zařízení. Za řádnou a bezpečnou obsluhu výrobku nesete odpovědnost vy.

Společnost Toro můžete kontaktovat přímo na adrese www.Toro.com. Zde najdete informace o výrobcích a příslušenství, můžete vyhledat prodejce nebo zaregistrovat svůj výrobek.

Bezpečnost

DŮLEŽITÉ BEZPEČNOSTNÍ POKYNY – TYTO POKYNY TYTO POKYNY.

TYTO POKYNY SI USCHOVEJTE. Tato příručka obsahuje důležité bezpečnostní a provozní pokyny pro modely akumulátoru 88525/88526 a model nabíječky akumulátoru 88527.

Před použitím nabíječky akumulátoru si přečtěte všechny pokyny a varovné značky na nabíječce akumulátoru, akumulátoru a výrobku, pro který je akumulátor určen.

UPOZORNĚNÍ: V zájmu snížení nebezpečí zranění používejte modely akumulátoru 88525 a 88526 pouze s modelem nabíječky akumulátoru 88527. Jiné typy akumulátorů mohou explodovat a způsobit zranění a škody.

Toto zařízení splňuje ustanovení části 15 pravidel komise FCC. Používání je omezeno následujícími dvěma podmínkami: (1) Toto zařízení nesmí způsobovat škodlivé rušení. (2) Toto zařízení musí akceptovat jakékoli rušení, včetně takového, které může způsobit jeho nežádoucí činnost.

Varování

- Toto zařízení (akumulátor/nabíječka) je určeno pouze pro použití uvnitř budov.
- Nenabíjejte znovu akumulátory, které k tomu nejsou určeny.
- Před použitím se přesvědčte, zda jsou hodnoty napětí a proudu nabíječky akumulátoru vhodné k nabíjení akumulátoru.
- Nabíječku nepoužívejte v případě, že polarita výstupu se neshoduje s polaritou zátěže.
- Je-li poškozen napájecí kabel, v zájmu předcházení nebezpečí musí být vyměněn výrobcem, jeho servisním zástupcem nebo podobně kvalifikovanou osobou.
- Za žádných okolností neotevírejte kryt. Je-li kryt poškozen, adaptér nepoužívejte.
- Před připojováním nebo odpojováním akumulátoru odpojte přívod napájení.
- Tento spotřebič mohou používat osoby se sníženými fyzickými, smyslovými nebo duševními schopnostmi či nedostatkem zkušeností a znalostí, jestliže jsou pod dohledem nebo poučeny o bezpečném používání spotřebiče a rozumí možným souvisejícím nebezpečím.
- Se spotřebičem si nesmí hrát děti.
- Děti bez dozoru nesmí spotřebič čistit ani udržovat.

© 2018—The Toro® Company
8111 Lyndale Avenue South
Bloomington, MN 55420

Navštivte nás na adrese www.Toro.com.
Vytištěno v Číně
Všechna práva vyhrazena

⚠ NEBEZPEČÍ

Zapojení nabíječky akumulátoru do zásuvky, jejíž napětí neodpovídá hodnotě 240 V, může způsobit požár nebo úraz elektrickým proudem.

- **Nepřipojujte nabíječku akumulátoru do zásuvky s napětím jiným než 240 V.**
- **K nabíječce akumulátorů připojte napájecí kabel, který je vhodný pro připojení do stávající elektrické zásuvky.**

⚠ VÝSTRAHA

Je-li s akumulátorem nesprávně nakládáno, hrozí vznik požáru nebo popálení chemickou látkou.

- **Akumulátor nedemontujte.**
- **Akumulátor nezahřívejte nad 70 °C ani jej nespalujte.**
- **Akumulátor lze nahradit pouze originálním akumulátorem Toro. V případě použití jiného akumulátoru hrozí vznik požáru nebo exploze.**
- **Uchovávejte akumulátory mimo dosah dětí a v původním obalu, dokud nebudou připraveny k použití.**

⚠ VÝSTRAHA

Použitý akumulátor neodkladně zlikvidujte.

Lithium-iontové akumulátory likvidujte prostřednictvím k tomu určeného recyklačního střediska.

⚠ VÝSTRAHA

V případě přehřátí akumulátoru hrozí nebezpečí vzniku požáru a vážného popálení.

Neotevírejte, nedrťte, nevystavujte teplotě nad 70 °C ani nevhazujte do ohně. Při recyklaci akumulátoru se řiďte pokynů.

NEBEZPEČÍ – V ZÁJMU SNÍŽENÍ NEBEZPEČÍ VZNIKU POŽÁRU NEBO ÚRAZU ELEKTRICKÝM PROUDEM PEČLIVĚ DODRŽUJTE TYTO POKYNY.

Bezpečnostní a instrukční štítky

Bezpečnostní štítky a pokyny jsou umístěny na viditelném místě v blízkosti každého prostoru představujícího potenciální nebezpečí. V případě ztráty nebo poškození původního štítku jej nahraďte štítkem novým.

Symbol	Označení/vysvětlení
	Třída II
	Pouze pro použití uvnitř budov.
	Před nabíjením si přečtěte příslušné pokyny.
T5A	Stávající pojistka
	Správná likvidace tohoto výrobku Toto označení znamená, že tato nabíječka akumulátoru a akumulátor nesmí být v rámci celé EU likvidovány s ostatním odpadem z domácnosti. V zájmu zabránění možnému poškození životního prostředí nebo lidského zdraví v důsledku nekontrolované likvidace odpadu provádějte likvidaci zodpovědně. Tím podpoříte udržitelné využívání druhotných surovin. Chcete-li použité zařízení vrátit, použijte prosím systémy vracení a sběru nebo se obraťte na prodejce, u něhož byl výrobek zakoupen. Výrobce může předat tento výrobek k ekologické recyklaci.

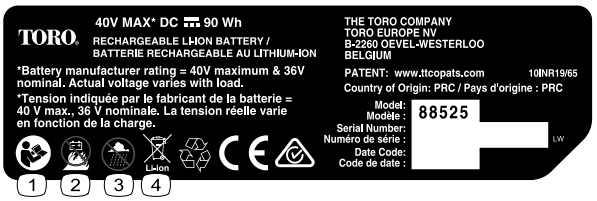

decal136-2499

136-2499

Model 88525

1. Přečtěte si *Návod k obsluze.*
2. Akumulátor nespalujte.
3. Nepoužívejte za mokra.
4. Nelikvidujte.

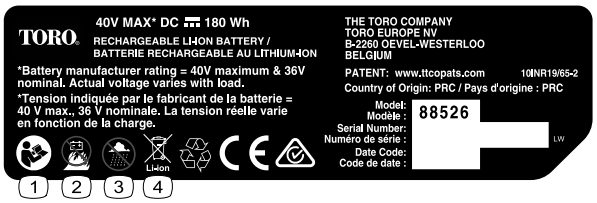

decal136-2500

136-2500

Model 88526

1. Přečtěte si *Návod k obsluze.*
2. Akumulátor nespalujte.
3. Nepoužívejte za mokra.
4. Nelikvidujte.

decal136-2501

136-2501

1. Nelikvidujte.
2. Dvojitě izolováno
3. Domácí použití
4. Přečtěte si *Návod k obsluze.*

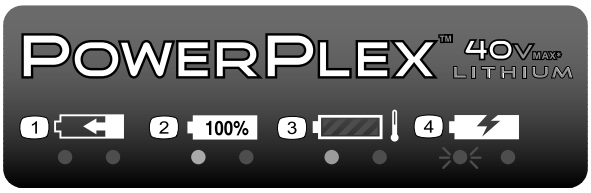

decal136-2504

136-2504

1. Akumulátor se nabíjí.
2. Akumulátor je plně nabit.
3. Akumulátor je příliš horký.
4. Akumulátor je třeba vyměnit.

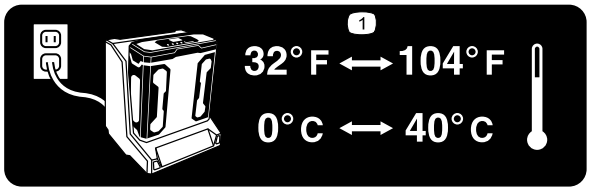

decal136-2539

136–2539

1. Akumulátor nabíjejte při teplotním rozmezí 0 °C až 40°C.

Nastavení

Upevnění nabíječky akumulátoru (volitelné)

V případě potřeby nabíječku akumulátoru bezpečně připevněte ke stěně s použitím montážních otvorů ve tvaru klíčové dírky na zadní straně nabíječky.

Zařízení musí být namontováno v budově (například v garáži nebo jiném suchém místě), v blízkosti elektrické zásuvky a mimo dosah dětí.

Obrázek 1 slouží jako pomůcka při montáži nabíječky.

Poznámka: Nasuňte nabíječku na vhodně umístěné upevňovací šrouby a jejím otočením ji upevněte v poloze (upevňovací šrouby nejsou součástí balení).

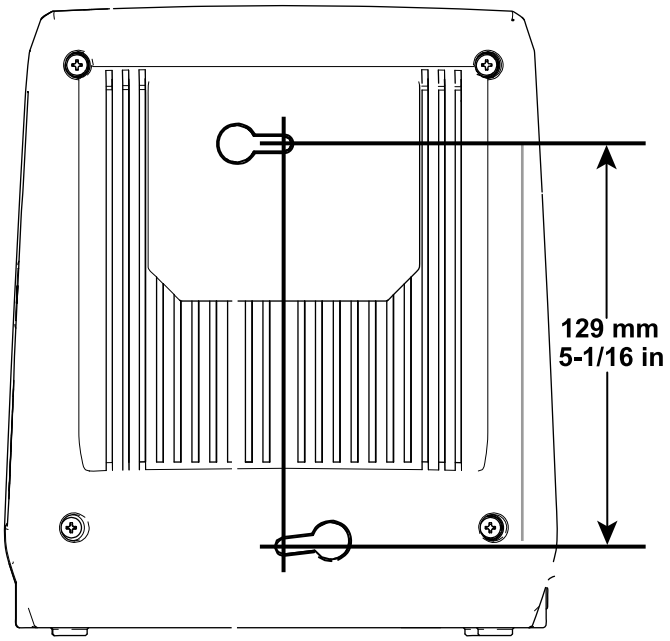

Obrázek 1

Součásti stroje

Technické údaje

Nabíječka akumulátoru

Model	**88527**
Typ	Nabíječka lithium-iontových akumulátorů 40 V MAX.
Vstup	120 až 240 V AC, 50/60 Hz, max. 3,0 A
Výstup	41,8 V MAX. DC, 2,5 A
Hmotnost	1,0 kg (2,3 lb)

Akumulátor

Model	**88525**	**88526**
Napětí na článek	3,6 V	3,6 V
Počet článků	10	20
Napětí akumulátoru	40 V maximální, 36 V jmenovité	
Kapacita akumulátoru	2,5 Ah	5,0 Ah
Hmotnost	1,0 kg (2,2 lb)	1,6 kg (3,5 lb)
Jmenovité napětí akumulátoru dané výrobcem = 40 V maximální, 36 V jmenovité Aktuální napětí se mění podle zatížení.		

Vhodný teplotní rozsah

Nabijte akumulátor při teplotě	0 °C až 40 °C *
Výrobky používejte při teplotě	-15 °C až 60 °C
Výrobky skladujte při teplotě	-15 °C až 60 °C
Odpojte nabíječku při následujících teplotách	pod 0 °C nebo nad 40 °C

*Doba nabíjení se zvyšuje, pokud nabíjení akumulátoru neprobíhá v tomto teplotním rozsahu.

Nářadí, akumulátor a nabíječku akumulátorů skladujte na uzavřeném, čistém a suchém místě.

Obsluha

Nabíjení akumulátoru

Důležité: **Při zakoupení není akumulátor úplně nabitý. Před prvním použitím nářadí vložte akumulátor do nabíječky a nabíjejte jej, dokud se na LED displeji nerozsvítí indikátor plného nabití akumulátoru. Ujistěte se, že jste si přečetli všechna bezpečnostní opatření.**

Důležité: **Akumulátor nabíjejte pouze při teplotách ve vhodném rozmezí, viz Technické údaje (strana 6).**

Poznámka: Stiskem tlačítka ukazatele nabití na akumulátoru můžete kdykoli zkontrolovat aktuální stav nabití akumulátoru (LED kontrolky).

1. K nabíječce akumulátorů připojte napájecí kabel, který je vhodný pro připojení do stávající elektrické zásuvky.
2. Přesvědčte se, zda větrací průduchy akumulátoru nejsou zaneseny prachem a nečistotami.
3. Vyrovnejte dutinu v akumulátoru (Obrázek 2) s jazykem na nabíječce.

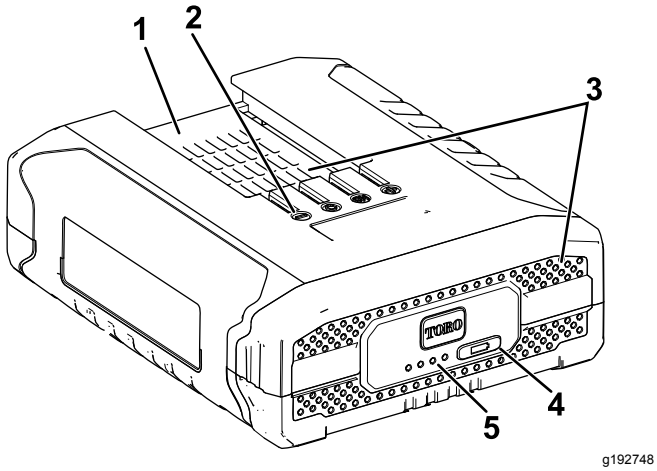

Obrázek 2

Model 88525

1. Dutina v akumulátoru
2. Vývody akumulátoru
3. Větrací průduchy akumulátoru
4. Tlačítko ukazatele nabití akumulátoru
5. LED kontrolky (aktuální nabití)

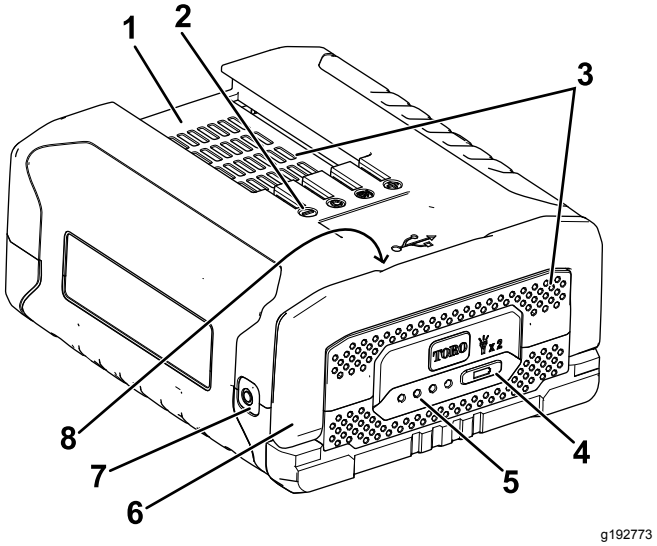

Obrázek 3

Model 88526

1. Dutina v akumulátoru
2. Vývody akumulátoru
3. Větrací průduchy akumulátoru
4. Tlačítko ukazatele nabití akumulátoru
5. LED kontrolky (aktuální nabití)
6. Rukojeť
7. Svítilna
8. USB port (není zobrazen, nachází se pod rukojetí)

Poznámka: Chcete-li zapnout nebo vypnout svítilnu, dvakrát rychle stiskněte tlačítko ukazatele nabití akumulátoru (pouze model akumulátoru 88526). Po přibližně 60 minutách používání se svítilna automaticky vypne.

Poznámka: Prostřednictvím USB portu můžete pohodlně nabíjet malá elektronická zařízení, jako je mobilní telefon nebo tablet (pouze model akumulátoru 88526).

4. Přesvědčte se, zda větrací průduchy nabíječky akumulátoru nejsou zaneseny prachem a nečistotami.
5. Zasuňte akumulátor do nabíječky, dokud zcela nezapadne na místo (Obrázek 4).

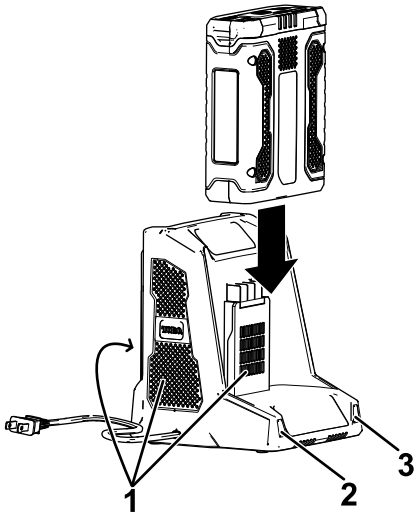

g194423

Obrázek 4

1. Větrací průduchy nabíječky
2. Levá kontrolka
3. Pravá kontrolka

6. Chcete-li akumulátor vyjmout, vysuňte jej z nabíječky dozadu.
7. Vysvětlení LED kontrolek na nabíječce akumulátoru naleznete v následující tabulce.

Levá kontrolka	Pravá kontrolka	Význam
Zhasnuta	Červená	Nabíječka je zapnuta, akumulátor není vložen.
Červená	Červená	Probíhá nabíjení akumulátoru.
Zelená	Červená	Akumulátor je nabitý.
Oranžová	Červená	Akumulátor je příliš horký.
Červená, bliká	Červená	Vyměňte akumulátor.

Montáž baterie

Důležité: **Akumulátor používejte pouze při teplotách ve vhodném rozmezí, viz Technické údaje (strana 6).**

1. Přesvědčte se, zda větrací průduchy akumulátoru nejsou zaneseny prachem a nečistotami.
2. Vyrovnejte dutinu v akumulátoru s jazykem na nářadí.
3. Uchopte rukojeť se spouští.
4. Zasuňte akumulátor do nářadí, dokud se nezajistí na západku (Obrázek 5).

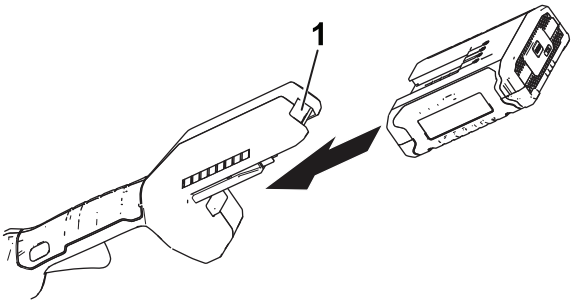

g189881

Obrázek 5

(vyobrazen vyžínač)

1. Západka akumulátoru

Vyjmutí akumulátoru

Stiskem západky akumulátoru na nářadí uvolněte akumulátor a vysuňte jej z nářadí (Obrázek 6).

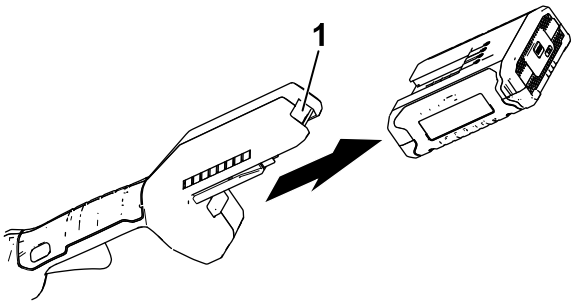

g192774

Obrázek 6

(vyobrazen vyžínač)

1. Západka akumulátoru

Údržba

Údržba a servis nejsou za běžných okolností potřebné.

Pokud čistíte povrch zařízení, otřete jej pouze suchým hadrem.

Zařízení nerozebírejte. Je-li poškozeno, obraťte se na dodavatele nebo výrobce.

Uskladnění

Důležité: **Nářadí, akumulátor a nabíječku skladujte pouze při teplotách ve vhodném rozmezí, viz Technické údaje (strana 6).**

Důležité: **Pokud hodláte nářadí uložit na dobu delší než jeden rok, vyjměte z něj akumulátor a nabijte jej tak, aby se na něm rozsvítily 2 nebo 3 modré LED kontrolky. Akumulátor neskladujte, je-li zcela nabitý nebo zcela vybitý. Chcete-li nářadí začít znovu používat, nabijte akumulátor tak, aby levá kontrolka na nabíječce svítila zeleně nebo aby na akumulátoru svítily všechny 4 modré LED kontrolky.**

- Po použití odpojte výrobek od napájení (tj. vytáhněte zástrčku ze zásuvky nebo vyjměte akumulátor) a přesvědčte se, zda nedošlo k žádnému poškození.
- Očistěte z výrobku všechny nečistoty.
- Pokud nářadí, akumulátor a nabíječku akumulátoru nepoužíváte, uložte je mimo dosah dětí.
- Nářadí, akumulátor a nabíječku akumulátoru nevystavujte vlivům korozivních látek, jako jsou zahradní chemikálie a posypové soli.
- V zájmu snížení rizika vážného poranění osob neskladujte zařízení venku nebo ve vozidlech.
- Nářadí, akumulátor a nabíječku akumulátorů skladujte na uzavřeném, čistém a suchém místě.

Příprava akumulátoru pro recyklaci

Důležité: **Po vyjmutí akumulátoru zakryjte jeho svorky vysoce odolnou lepicí páskou. Nepokoušejte se zničit nebo rozebrat akumulátor nebo odstranit některé z jeho součástí. Lithium-iontové akumulátory recyklujte nebo likvidujte předepsaným způsobem v nejbližší provozovně pro recyklaci akumulátorů.**

RECYCLE RBRC Li-ion 1.800.822.8837	Další informace o recyklaci lithium-iontových akumulátorů a o vyhledání nejbližšího zařízení pro recyklaci akumulátorů naleznete na adrese www.Call2Recycle.org (pouze USA a Kanada). Pokud se nacházíte mimo USA a Kanadu, obraťte se na autorizovaného prodejce společnosti Toro.

Odstraňování závad

Postupujte pouze podle pokynů uvedených v této příručce. Jestliže nejste schopni problém odstranit svépomocí, veškeré další úkony kontroly, údržby a opravy může provádět pouze oprávněné servisní středisko nebo kvalifikovaný odborník.

Závada	Možné příčiny	Způsoby odstranění
Svítilnu nelze zapnout (pouze model akumulátoru 88526).	1. Akumulátor je v nabíječce. 2. Akumulátor je používán mimo vhodné rozmezí provozní teploty. 3. Napětí akumulátoru je příliš nízké.	1. Vyjměte akumulátor z nabíječky. 2. Uložte akumulátor na místo, které je suché a jehož teplota je v rozmezí 0 °C až 40°C. 3. Vložte akumulátor do nabíječky.
USB port nefunguje (pouze model akumulátoru 88526).	1. Akumulátor je v nabíječce. 2. Akumulátor je používán mimo vhodné rozmezí provozní teploty. 3. Napětí akumulátoru je příliš nízké. 4. Port USB není kompatibilní se všemi malými elektronickými zařízeními.	1. Vyjměte akumulátor z nabíječky. 2. Uložte akumulátor na místo, které je suché a jehož teplota je v rozmezí 0 °C až 40°C. 3. Vložte akumulátor do nabíječky. 4. Port USB použijte k nabíjení různých malých elektronických zařízení.
Akumulátor se rychle vybíjí.	1. Akumulátor je používán mimo vhodné rozmezí provozní teploty.	1. Uložte akumulátor na místo, které je suché a jehož teplota je v rozmezí 0 °C až 40°C.
Nabíječka akumulátoru nefunguje.	1. Nabíječka akumulátoru je používána mimo vhodné rozmezí provozní teploty. 2. Zásuvka, ke které je nabíječka akumulátoru připojena, není pod napětím.	1. Odpojte nabíječku akumulátorů a uložte ji na místo, které je suché a jehož teplota je v rozmezí 0 °C až 40°C. 2. Požádejte kvalifikovaného elektrikáře o opravu zásuvky.
Nářadí nelze zapnout nebo nepracuje nepřetržitě.	1. Na vývodech akumulátoru je vlhkost. 2. Akumulátor není do nářadí zcela zasunut.	1. Nechejte akumulátor vyschnout nebo jej vytřete dosucha. 2. Vyjměte akumulátor, vložte jej zpět do nářadí a přesvědčte se, zda je zcela vložen a zajištěn na západku.
Na akumulátoru svítí pouze 3 LED kontrolky jen několik sekund po použití plně nabitého akumulátoru.	1. To je běžné.	1. Vypněte nářadí a stiskem tlačítka nabití akumulátoru nebo vyjmutím akumulátoru z nářadí zkontrolujte aktuální stav jeho nabití.
Jakmile stisknete tlačítko ukazatele nabití akumulátoru, na akumulátoru se rozblikají všechny 4 LED kontrolky a zobrazí se aktuální stav nabití (když se akumulátor nepoužívá).	1. Akumulátor je používán mimo vhodné rozmezí provozní teploty.	1. Uložte akumulátor na místo, které je suché a jehož teplota je v rozmezí 0 °C až 40°C.
Po uvolnění spouštěcího spínače se na akumulátoru rozblikají všechny 4 LED kontrolky (když se akumulátor používá).	1. Akumulátor je používán mimo vhodné rozmezí provozní teploty.	1. Uložte akumulátor na místo, které je suché a jehož teplota je v rozmezí 0 °C až 40°C.
Jakmile stisknete tlačítko ukazatele nabití akumulátoru, na akumulátoru se rozblikají 2 LED kontrolky a zobrazí se aktuální stav nabití (když se akumulátor nepoužívá).	1. Mezi články v akumulátoru je rozdíl v napětí.	1. Vložte akumulátor do nabíječky a nechejte jej zcela nabít.
Po uvolnění spouštěcího spínače se na akumulátoru rozblikají 2 LED kontrolky (když se akumulátor používá).	1. Mezi články v akumulátoru je rozdíl v napětí.	1. Vložte akumulátor do nabíječky a nechejte jej zcela nabít.

Závada	Možné příčiny	Způsoby odstranění
Na akumulátoru bliká jedna LED kontrolka.	1. Napětí akumulátoru je příliš nízké.	1. Vložte akumulátor do nabíječky.
Akumulátor lze z nářadí vyjmout jen s obtížemi.	1. Akumulátor a/nebo nářadí jsou nové, nebo jsou vývody akumulátoru a/nebo nářadí zkorodované.	1. Vyčistěte vývody na akumulátoru a nářadí. Vývody akumulátoru poté potřete nevodivým mazivem. Nepoužívejte jiný typ maziva, neboť může vývody poškodit.

Poznámky:

Poznámky:

Poznámky:

Oznámení o ochraně soukromí pro Evropu

Informace, které společnost Toro shromažďuje
Společnost Toro Warranty Company (Toro) respektuje vaše soukromí. Aby bylo možné zpracovávat reklamace a kontaktovat vás v případě stažení výrobku, žádáme vás o poskytnutí některých osobních údajů, a to buď přímo společnosti Toro, nebo místní pobočce či prodejci společnosti Toro.

Záruční systém společnosti Toro je umístěn na serverech, které se nacházejí ve Spojených státech, kde zákon o ochraně soukromí nemusí poskytovat stejnou ochranu, jaká se uplatňuje ve vaší zemi.

UVEDENÍM SVÝCH OSOBNÍCH ÚDAJŮ DÁVÁTE SOUHLAS KE ZPRACOVÁNÍ SVÝCH OSOBNÍCH ÚDAJŮ ZPŮSOBEM, KTERÝ JE POPSÁN V TOMTO OZNÁMENÍ O OCHRANĚ SOUKROMÍ.

Jak společnost Toro údaje využívá
Společnost Toro může použít vaše osobní údaje ke zpracování reklamací, ke kontaktování v případě stažení výrobku a k libovolnému jinému uvedenému účelu. Společnost Toro může sdílet vaše údaje s pobočkami společnosti Toro, prodejci a dalšími obchodními partnery v souvislosti s kteroukoli z těchto činností. Společnost Toro neprodá vaše osobní údaje žádné jiné společnosti. Vyhrazujeme si právo zpřístupnit osobní údaje za účelem dosažení souladu s platnými právními předpisy a požadavky ze strany příslušných orgánů, v rámci správného fungování našich systémů a pro vlastní ochranu i ochranu dalších uživatelů.

Uchovávání osobních údajů
Vaše osobní údaje budeme uchovávat po dobu potřebnou pro účely, pro které byly původně shromážděny, nebo pro jiné legitimní účely (např. dodržování právních předpisů) nebo podle požadavků příslušného zákona.

Závazek zabezpečení vašich osobních údajů společnosti Toro
Podnikáme přiměřená opatření s cílem chránit bezpečnost vašich osobních údajů. Podnikáme také kroky k zajištění přesného a aktuálního stavu osobních údajů.

Přístup k vašim osobním údajům a jejich oprava
Pokud si přejete zkontrolovat nebo opravit své osobní údaje, kontaktujte nás prosím e-mailem na adrese legal@toro.com.

Australský spotřebitelský zákon

Australští zákazníci najdou informace o australském spotřebitelském zákonu uvnitř krabice nebo je mohou získat od místního prodejce produktů Toro.

Záruka Toro a záruka na spouštění Toro GTS

Podmínky a výrobky, na které se záruka vztahuje

Společnost The Toro Company a její dceřiná společnost Toro Warranty Company poskytují na základě vzájemné dohody příslib, že zajistí opravu níže uvedeného výrobku Toro, pokud se u něj vyskytnou vady související s materiály či dílenským zpracováním nebo pokud motor, na který se vztahuje záruka Toro GTS (zaručené spouštění), nebude možno spustit prvním nebo druhým zatažením za spouštěč, a to za předpokladu, že byla prováděna pravidelná údržba podle požadavků uvedených v *návodu k obsluze*.

Následující časová období se uplatňují od původního data zakoupení:

Výrobky	Záruční lhůta
Sekačky s pojezdem	
• Litinová plošina	5 let – domácí použití[2] 90 dní – komerční použití
– Motor	5letá záruka GTS – domácí použití[3]
– Akumulátor	2 roky
• Ocelová plošina	2 roky – domácí použití[2] 30 dní – komerční použití
– Motor	2letá záruka GTS – domácí použití[3]
Sekačky TimeMaster	3 roky – domácí použití[2] 90 dní – komerční použití
• Motor	3letá záruka GTS – domácí použití[3]
• Akumulátor	2 roky
Elektrické ruční nástroje	
• Výrobky Ultra	2 roky – domácí použití[2]
• Výrobky Power Plex	3 roky – domácí použití[2]
– Akumulátor	2 roky
Elektrické sekačky s pojezdem	Žádná záruka pro komerční účely
Všechny jednotky se sedící obsluhou uvedené níže	
• Motor	Viz záruka výrobce motoru[4]
• Akumulátor	2 roky – domácí použití[2]
• Přídavná zařízení	2 roky – domácí použití[2]
Zahradní traktory DH	2 roky – domácí použití[2] 30 dní – komerční použití
Stroje TimeCutter	3 roky – domácí použití[2] 30 dní – komerční použití
• Motor	3 roky – domácí použití[2] 2 roky nebo 300 hodin komerčního použití[5]
Řada TimeCutter HD	3 roky nebo 300 hodin[5]
• Motor	3 roky nebo 300 hodin komerčního použití[5]

[1]Původním kupujícím se označuje osoba, která produkt Toro původně zakoupila.

[2]Domácími účely je myšleno použití výrobku na pozemku u vašeho bydliště. Použití na více než jednom místě se považuje za komerční použití, na které se vztahuje komerční záruka.

[3]Záruka na spouštění Toro GTS se nevztahuje na komerčně používané výrobky.

[4]Některé motory použité u produktů Toro podléhají záruce výrobce motoru.

[5]Podle toho, která z možností nastane dříve.

Uplatnění záruky může být odepřeno v případě odpojeného či upraveného měřicího přístroje motohodin, nebo pokud měřicí přístroj nese známky nedovolené manipulace.

Povinnosti vlastníka

Údržbu výrobku Toro musíte provádět v souladu s postupy údržby popsanými v *uživatelské příručce*. Tuto údržbu, ať již vlastními silami nebo prostřednictvím prodejce, hradí majitel výrobku.

Pokyny pro poskytnutí záruční opravy

Domníváte-li se, že produkt Toro vykazuje závadu na materiálu nebo dílenském zpracování, postupujte podle následujících pokynů:

1. Opravu výrobku sjednejte s prodejcem, od kterého jste jej zakoupili. Pokud z jakéhokoli důvodu není možné prodejce kontaktovat, můžete se spojit s jakýmkoli autorizovaným distributorem Toro. Chcete-li vyhledat prodejce Toro v blízkosti svého bydliště, navštivte internetové stránky http://www.toro.com/en-us/locator/pages/default.aspx.
2. Do servisního střediska prodejce s sebou vezměte výrobek a doklad o zakoupení (účtenku). Pokud nejste z jakéhokoliv důvodu spokojeni s řešením servisního střediska nebo s poskytnutou podporou, kontaktujte nás na adrese:

   Toro Warranty Company
   Toro Customer Care Department, RLC Division
   8111 Lyndale Avenue South
   Bloomington, MN 55420-1196
   001–952–948–4707

Součásti a úkony, na které se nevztahuje záruka

Kromě zvláštní záruky na emisní systém a záruky na motor u některých produktů neposkytujeme žádnou další výslovnou záruku. Tato expresní záruka nepokrývá následující:

- Náklady spojené s běžnou údržbou či náklady na součásti, materiály a úkony jako například filtry, palivo, maziva, výměna oleje, zapalovací svíčky, vzduchové filtry, ostření žacích nožů, výměna opotřebených žacích nožů a seřízení brzdy a spojky.
- Závada součástí v důsledku běžného opotřebení
- Jakýkoliv produkt nebo díl, který byl upraven, nesprávně použit, jehož údržba byla zanedbána nebo který vyžaduje výměnu nebo opravu v důsledku poruch nebo nedostatku řádné údržby.
- Poplatky za vyzvednutí a doručení.
- Opravy nebo pokusy o opravu v jiném než autorizovaném servisním středisku Toro.
- Opravy nutné v důsledku nedodržení doporučených postupů při manipulaci s palivem (více podrobností naleznete v *provozní příručce*):
  - odstraňování znečišťujících látek z palivového systému, na které se nevztahuje záruka;
  - používání starého paliva (staršího než jeden měsíc) nebo paliva, jež obsahuje více než 10 % ethanolu nebo více než 15 % MTBE;
  - neprovedení vypuštění palivového systému před obdobím, kdy nebude stroj používán déle než jeden měsíc.
- Opravy nebo nastavování pro odstranění potíží se startováním v důsledku:
  - nedodržení správných postupů při provádění údržby nebo doporučeného postupu při manipulaci s palivem;
  - situace, kdy rotační nože sekačky zasáhly nějaký předmět.
- Zvláštní provozní podmínky, při kterých může spouštění motoru vyžadovat více než dvě zatažení za spouštěcí lanko:
  - první spouštění po delší době nepoužívání (trvající déle než tři měsíce) nebo po sezónním uskladnění;
  - startování za nízkých teplot, např. brzy na jaře nebo později na podzim;
  - nesprávné postupy startování – pokud při spouštění zařízení dojde k potížím, nahlédněte do *uživatelské příručky*, abyste se ujistili, že při spouštění postupujete správným způsobem. Tím si můžete ušetřit zbytečnou návštěvu autorizovaného servisního střediska Toro.

Obecné podmínky

Práva kupujícího jsou definována národními zákony příslušné země. Tato záruka žádným způsobem neomezuje práva kupujícího definovaná národními zákony.