Form No. 3408-771 Rev D

TORO®

Count on it.

Manuel de l'utilisateur

Débroussailleuse à fil/coupe-bordures PowerPlex™ 33 cm 40 V MAX

N° de modèle 51130—N° de série 317000001 et suivants
N° de modèle 51130T—N° de série 317000001 et suivants

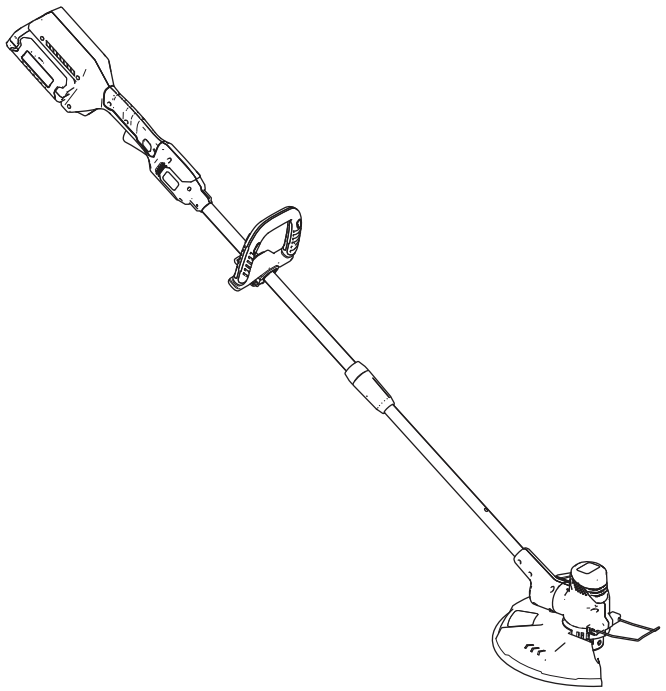

Enregistrez votre produit à www.Toro.com.
Traduction du texte d'origine (FR)

CE

3408-771 D

Ce produit est conforme à toutes les directives européennes pertinentes. Pour plus de renseignements, reportez-vous à la Déclaration de conformité spécifique du produit fournie séparément.

Introduction

Cette débroussailleuse est destinée au grand public, pour couper l'herbe, selon les besoins. Elle est conçue pour utiliser exclusivement les batteries modèle 88525 (fournie avec le modèle 51130) ou 88526.

Lisez attentivement cette notice pour apprendre à utiliser et entretenir correctement votre produit, et éviter de l'endommager ou de vous blesser. Vous êtes responsable de l'utilisation sûre et correcte du produit.

Vous pouvez contacter Toro directement sur www.Toro.com pour tout renseignement concernant un produit ou un accessoire, pour obtenir l'adresse d'un concessionnaire ou pour enregistrer votre produit.

Le modèle 51130T ne comprend pas de batterie ni de chargeur.

Sécurité

ATTENTION : L'utilisation d'outils de jardinage électriques exige de suivre certaines précautions élémentaires pour réduire le risque d'incendie, de choc électrique et de dommage corporel, y compris ce qui suit :

⚠ ATTENTION

Le non respect de tous les avertissements et consignes peut entraîner des chocs électriques, un incendie et/ou des blessures graves.

Lisez toutes les mises en garde et consignes de sécurité.

Conservez précieusement toutes les mises en garde et consignes de sécurité à titre de référence.

Le terme « outil électrique » utilisé dans toutes les mises en garde renvoie à tout outil électrique branché sur le secteur (câblé) ou alimenté par batterie (sans fil).

1. **Sécurité sur la zone de travail**
   A. **La zone de travail doit être propre et bien éclairée.** *Les endroits sombres et encombrés sont propices aux accidents.*
   B. **N'utilisez jamais d'outils électriques dans des atmosphères explosives, en présence de liquides, gaz ou poussières inflammables par exemple.** *Les outils électriques produisent des étincelles qui peuvent enflammer la poussière ou les vapeurs/émanations.*
   C. **Tenez enfants et adultes à distance pendant l'utilisation d'un outil électrique.** *Les distractions peuvent entraîner la perte de contrôle de l'outil.*
   D. **Évitez les environnements dangereux.** *N'utilisez pas les outils dans un lieu humide ou détrempé.*
2. **Sécurité personnelle**
   A. **Restez vigilant ; regardez où vous allez et faites preuve de bon sens lorsque vous utilisez un outil électrique. N'utilisez jamais un outil électrique si vous êtes fatigué ou sous l'emprise de l'alcool, de drogues ou de médicaments.** *Un seul moment d'inattention pendant l'utilisation peut entraîner de graves blessures.*
   B. **Utilisez des équipements de protection individuelle. Portez toujours une protection oculaire.** *Les équipements de protection comme les masques antipoussière, les chaussures de sécurité*

© 2018—The Toro® Company
8111 Lyndale Avenue South
Bloomington, MN 55420

Contactez-nous sur www.Toro.com.
Imprimé en Chine
Tous droits réservés

à semelle antidérapante, les casques et les protections antibruit utilisés de manière pertinente réduisent les risques de blessures.

C. **Évitez tout démarrage accidentel. Assurez-vous que l'interrupteur Marche/Arrêt est en position ARRÊT avant de brancher l'outil sur une source d'alimentation et/ou à la batterie, de le prendre en main ou de le transporter.** *Des accidents peuvent se produire si vous transportez un outil électrique en gardant le doigt sur l'interrupteur d'alimentation ou si vous le mettez sous tension sans avoir placé l'interrupteur en position arrêt.*

D. **Ne vous penchez pas trop en avant lorsque vous travaillez. Gardez toujours les pieds bien posés à terre et faites en sorte de ne pas perdre l'équilibre.** *Vous pourrez ainsi garder le contrôle de l'outil en cas d'événement inattendu.*

E. **Portez des vêtements adéquats. Ne portez pas de vêtements amples ni de bijoux pendants. N'approchez pas les cheveux, les vêtements et les gants des pièces mobiles.** *Les vêtements amples, les bijoux pendants ou les cheveux longs peuvent se prendre dans les pièces mobiles.*

F. **N'approchez pas les pieds et les mains de la zone de coupe.**

3. **Utilisation et entretien des outils électriques**

A. **Ne faites pas forcer l'outil électrique. Utilisez l'outil électrique correct pour la tâche à accomplir.** *Un outil électrique adapté donnera de meilleurs résultats et sera moins dangereux s'il est utilisé dans les limites prévues.*

B. **Ne vous servez pas de l'outil électrique si l'interrupteur Marche/Arrêt ne permet pas de le mettre en marche et de l'arrêter correctement.** *Un outil électrique qui ne peut pas être commandé par l'interrupteur d'alimentation est dangereux et doit être réparé.*

C. **Retirez la batterie de l'outil avant d'effectuer des réglages, de changer d'accessoire ou de ranger l'outil.** *Ces mesures de sécurité préventives réduisent le risque de démarrage accidentel de l'outil.*

D. **Rangez les outils électriques non utilisés hors de la portée des enfants et ne confiez leur utilisation qu'à des personnes connaissant leur maniement et ayant lu ces instructions.** *Les outils électriques sont dangereux s'ils sont mis entre les mains d'utilisateurs novices.*

E. **Rangez les outils électriques à l'intérieur lorsqu'ils ne servent pas.** *Lorsque les outils ne sont pas utilisés, rangez-les dans un local sec en hauteur ou sous clé, hors de la portée des enfants.*

F. **Maintenez les outils électriques en bon état de marche. Vérifiez si des pièces sont mal alignées, grippées, cassées ou présentent tout autre défaut susceptible d'affecter le bon fonctionnement des outils électriques. S'il est endommagé, faites réparer l'outil électrique avant de l'utiliser.** *De nombreux accidents sont causés par des outils électriques en mauvais état.*

G. **Maintenez l'outil en bon état.** *Pour obtenir des performances optimales et réduire le risque de blessure, conservez le tranchant bien affûté et propre. Suivez les instructions de graissage et de remplacement des accessoires. Gardez les poignées sèches et propres, et exemptes d'huile et de graisse.*

H. **Gardez les outils de coupe propres et bien affûtés.** *Des outils de coupe entretenus correctement et bien affûtés sont moins susceptibles de coincer et sont plus faciles à contrôler.*

I. **Utilisez l'outil électrique en conformité avec ces instructions et de la manière prévue pour ce type d'outil spécifique, en tenant compte des conditions de travail et de la tâche à réaliser.** *L'utilisation de l'outil électrique pour des opérations autres que celles prévues peut engendrer une situation dangereuse.*

J. **Les déflecteurs doivent toujours être en place et en bon état.**

K. **Vérifiez qu'aucune pièce n'est endommagée.** *Avant de continuer à utiliser l'appareil, examinez soigneusement toute protection ou pièce endommagée pour vous assurer qu'elle pourra fonctionner correctement et assurer sa fonction comme prévu. Vérifiez si des pièces mobiles sont mal alignées ou grippées, si des pièces sont cassées, mal fixées ou présentent tout autre défaut susceptible d'affecter son fonctionnement. Toute protection ou autre pièce endommagée doit être correctement réparée ou remplacée par un centre de service agréé, sauf indication contraire dans le présent manuel.*

4. **Entretien**

Confiez l'entretien de votre outil électrique à un réparateur qualifié utilisant exclusivement des pièces de rechange identiques. *La sécurité de votre outil électrique sera ainsi maintenue.*

5. **Consignes de sécurité relatives à la batterie**

   A. *Ne chargez pas l'outil sous la pluie ou dans un lieu humide.*

   B. *N'utilisez pas un outil alimenté par batterie sous la pluie.*

   C. *Utilisez uniquement le type et la taille de batterie(s) suivants : batterie Toro modèle 88525 ou 88526.*

   D. *Retirez ou débranchez la batterie avant d'effectuer un entretien, de nettoyer ou de retirer des débris de l'outil de jardinage.*

   E. *Ne jetez pas les batteries au feu. L'élément pourrait exploser. Vérifiez si la réglementation locale impose des procédures de mise au rebut spéciales.*

   F. *N'ouvrez pas et n'endommagez pas les batteries. L'électrolyte est corrosif et peut causer des lésions oculaires et cutanées. Son ingestion peut être toxique.*

   G. *Manipulez les batteries avec précaution pour ne pas provoquer de court-circuit en cas de contact avec un conducteur, comme des bagues, des bracelets et des clés. La batterie ou le conducteur peut surchauffer et causer des brûlures.*

CONSERVEZ CES INSTRUCTIONS

Pression acoustique

Cette machine produit au niveau de l'oreille de l'utilisateur une pression acoustique de 83,1 dBA, qui comprend une valeur d'incertitude (K) de 3 dBA.

Le niveau de pression acoustique est déterminé en conformité avec les procédures énoncées dans la norme EN ISO 11201.

Puissance acoustique

Cette machine a un niveau de puissance acoustique garanti de 96 dBA, qui comprend une valeur d'incertitude (K) de 1.02 dBA.

La puissance acoustique est déterminée en conformité avec les procédures énoncées dans la norme ISO 11094.

Vibrations au niveau des mains et des bras

Niveau de vibrations mesuré pour la main droite = 2,19 m/s^2

Niveau de vibrations mesuré pour la main gauche = 2,06 m/s^2

Valeur d'incertitude (K) = 1.5 m/s^2

Les valeurs mesurées sont déterminées en conformité avec les procédures énoncées dans la norme EN ISO 20643.

Important: **Les vibrations produites pendant l'utilisation de l'outil électrique peuvent être différentes de la valeur totale déclarée suivant la manière dont l'outil est utilisé. L'utilisateur doit prendre les mesures de sécurité nécessaires en fonction de l'exposition estimée pendant les conditions réelles d'utilisation.**

Autocollants de sécurité et d'instruction

Des autocollants de sécurité et des instructions bien visibles par l'opérateur sont placés près de tous les endroits potentiellement dangereux. Remplacez tout autocollant endommagé ou manquant.

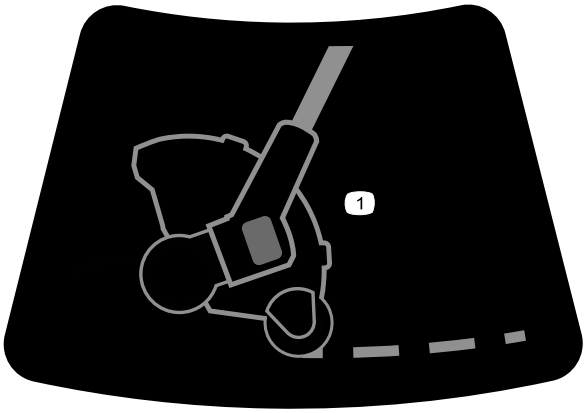

decal136-2482

136-2482

1. Débroussailleuse à fil/coupe-bordures

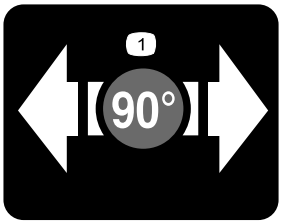

decal136-2484

136-2484

1. Appuyer pour tourner.

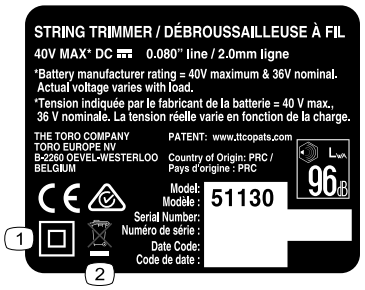

decal136-2489

136-2489

1. Isolation double
2. Ne pas jeter.

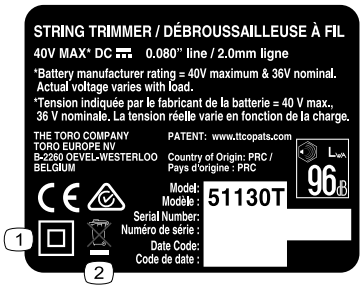

decal136-2490

136-2490

1. Isolation double
2. Ne pas jeter.

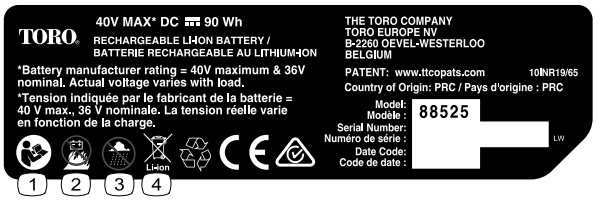

decal136-2499

136-2499

1. Lisez le *Manuel de l'utilisateur*.
2. Ne pas brûler la batterie.
3. Ne pas utiliser à l'humidité.
4. Ne pas jeter.

---

decal136-2501

136-2501

1. Ne pas jeter.
2. Isolation double
3. Résidentiel
4. Lisez le *Manuel de l'utilisateur*.

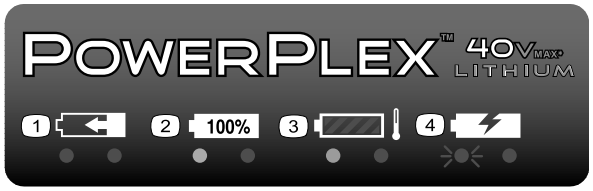

decal136-2504

136-2504

1. La batterie est en charge.
2. La batterie est complètement chargée.
3. La batterie est trop chaude.
4. La batterie doit être remplacée.

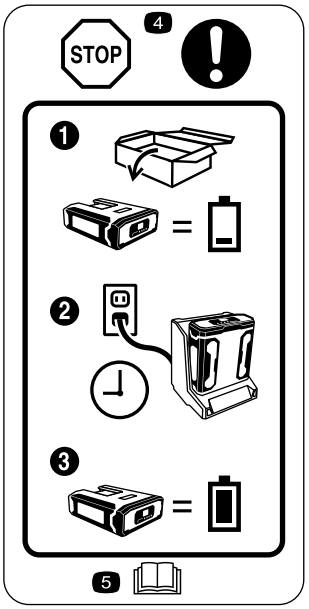

decal136-2534

136-2534

1. La batterie n'est pas chargée quand elle sort du carton.
2. Placez la batterie dans le chargeur de batterie.
3. Attendez que la batterie soit complètement chargée avant la première utilisation.
4. Stop – suivez ces instructions avant la première utilisation.
5. Lisez le *Manuel de l'utilisateur*.

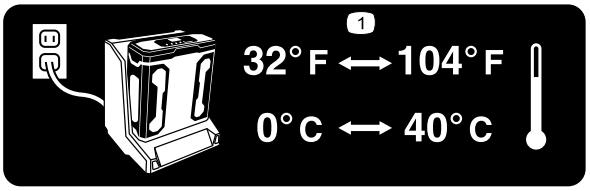

decal136-2539

136–2539

1. Chargez la batterie dans un lieu avec une température ambiante de 0 à 40 ºC.

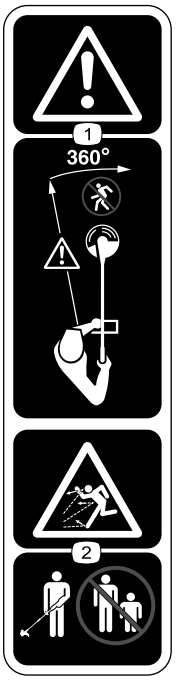

decal136-2535

136-2535

1. Attention – tenez tout le monde à bonne distance de la machine, dans toutes les directions.
2. Risque de projections d'objets – n'autorisez personne à s'approcher de la machine.

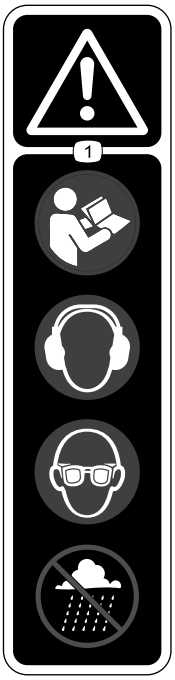

decal136-2537

136-2537

1. Attention – lisez le *Manuel de l'utilisateur* ; portez des protecteurs d'oreilles ; portez une protection oculaire ; n'utilisez pas l'appareil dans un environnement humide.

Mise en service

Pièces détachées

Reportez-vous au tableau ci-dessous pour vérifier si toutes les pièces ont été expédiées.

Procédure	Description	Qté	Utilisation
1	Aucune pièce requise	–	Montage du chargeur de batterie (option).
2	Aucune pièce requise	–	Dépliez le manche.
3	Poignée auxiliaire	1	Montage de la poignée auxiliaire.
4	Déflecteur Vis cruciforme	1 3	Montage du déflecteur à la base de la débroussailleuse.
5	Protège-bordure métallique	1	Montage du protège-bordure

Remarque: La batterie n'est pas complètement chargée à l'achat. Avant la toute première utilisation de l'outil, voir Charge de la batterie (page 12).

1

Montage du chargeur de batterie (option)

Aucune pièce requise

Procédure

Si vous le souhaitez, vous pouvez fixer le chargeur de batterie solidement à un mur à l'aide des fentes de fixation murale situées au dos.

Montez-le à l'intérieur (par exemple dans un garage ou tout autre endroit à l'abri de l'humidité), à proximité d'une prise de courant et hors de la portée des enfants.

Pour vous aider à monter le chargeur, reportez-vous à la Figure 1.

Remarque: Pour fixer le chargeur en place, insérez-le et faites-le pivoter sur les fixations correctement installées (fixations non incluses).

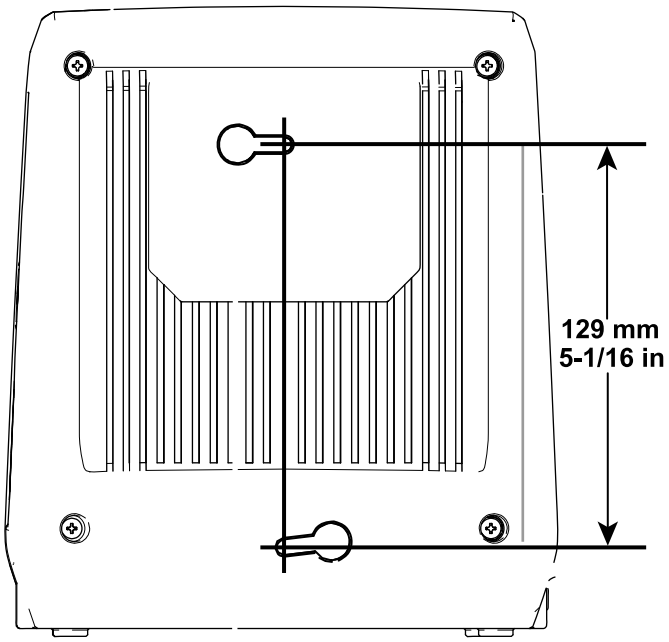

Figure 1

2

Dépliage du manche

Aucune pièce requise

Procédure

1. Dépliez le manche (encadré A de la Figure 2).
2. Enfoncez sans relâcher le bouton de verrouillage de la partie supérieure de la tige, puis placez le bouton de verrouillage en face du trou ovale sur la partie inférieure de la tige, et faites coulisser les 2 parties de la tige l'une sur l'autre. Une fois que le trou ovale sur la partie inférieure est passé par-dessus le bouton de verrouillage, relâchez le bouton et faites coulisser la partie inférieure dans la partie supérieure de la tige, jusqu'à ce que la débroussailleuse soit à la hauteur voulue (encadré B de la Figure 2).

   Remarque: N'utilisez le bouton de verrouillage que pour le montage et le démontage. Vous n'avez pas besoin de vous servir du bouton pour régler le manche.
3. Serrez l'accouplement sur la partie inférieure de la tige pour bloquer le manche à la hauteur souhaitée (encadré C de la Figure 2).

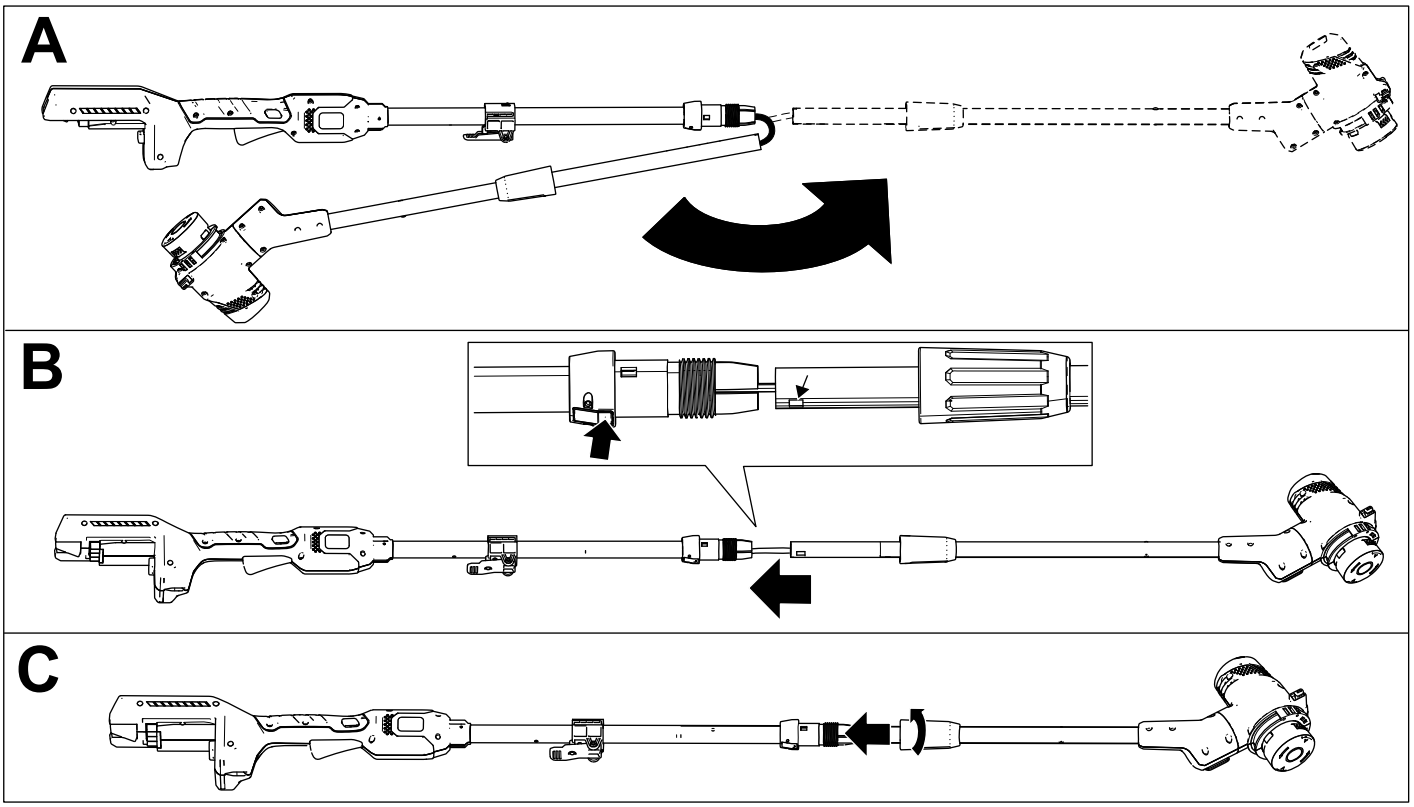

g195351

Figure 2

3

Montage de la poignée auxiliaire

Pièces nécessaires pour cette opération:

1	Poignée auxiliaire

Procédure

1. Alignez le creux le long du manche sur le creux de la poignée auxiliaire et faites glisser la poignée auxiliaire vers le manche de la débroussailleuse (encadré A de la Figure 3).
2. Enclenchez la poignée fermement en place (encadré B de la Figure 3).

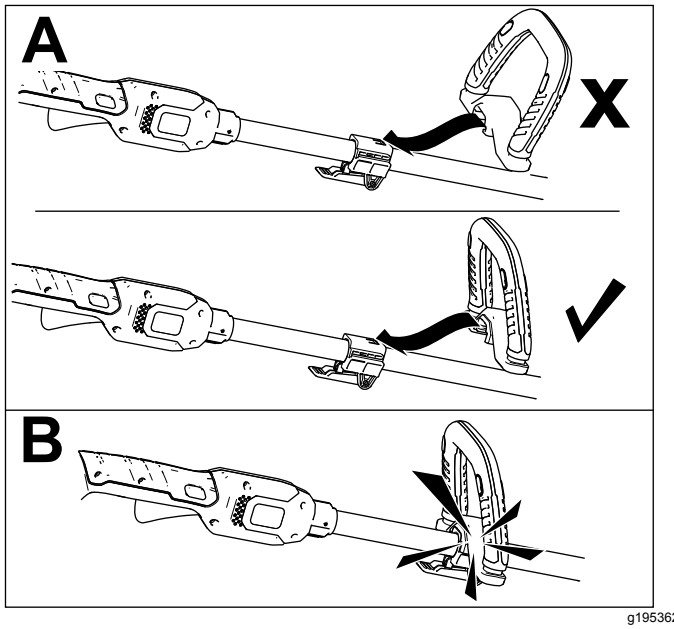

g195362

Figure 3

4

Montage du déflecteur

Pièces nécessaires pour cette opération:

1	Déflecteur
3	Vis cruciforme

Procédure

1. Retirez les 3 vis cruciformes scotchées au déflecteur et enfilez le déflecteur sur la base de la débroussailleuse (Figure 4).
2. Fixez le déflecteur sur la base de la débroussailleuse à l'aide des 3 vis cruciformes (encadré B de la Figure 4).

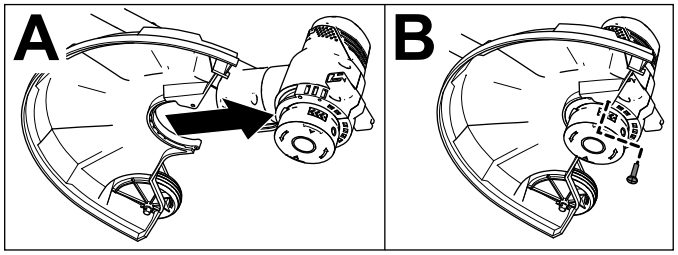

g195743

Figure 4

5

Montage du protège-bordure

Pièces nécessaires pour cette opération:

1	Protège-bordure métallique

Procédure

Écartez légèrement les extrémités du protège-bordure et insérez-les dans les trous du carter de la débroussailleuse, comme montré à la Figure 5.

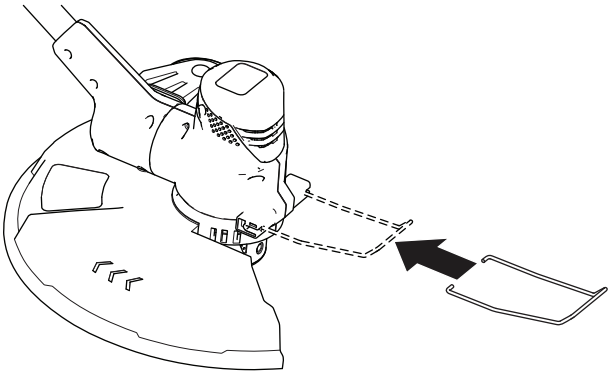

Figure 5

Vue d'ensemble du produit

Caractéristiques techniques

Poids

Poids de la machine sans la batterie	3,2 kg
Poids de la machine avec batterie 88525	4,2 kg
Poids de la machine avec batterie 88526	4,8 kg

Plages de températures adéquates

Charger la batterie entre	0 et 40 ºC*
Utiliser les produits entre	-15 et 60 ºC
Rangez les produits à	-15 et 60 ºC
Débrancher le chargeur	température inférieure à 0° C ou supérieure à 40° C

*Le temps de charge sera plus long en dehors de cette plage de température.

Rangez l'outil, la batterie et le chargeur dans un lieu fermé, propre et sec.

Utilisation

Démarrage de la débroussailleuse

1. Assurez-vous que les évents de la débroussailleuse sont exempts de toute poussière et tout débris.

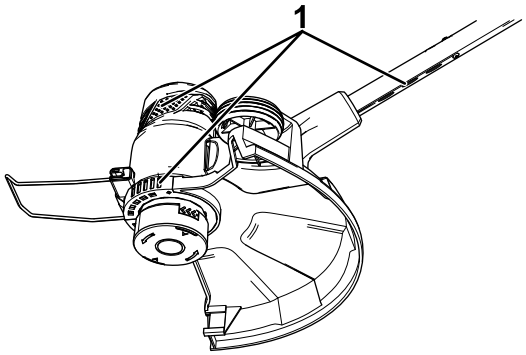

g194612

Figure 6

1. Évents de la débroussailleuse

2. Alignez le creux de la batterie sur la languette du corps du manche (Figure 7).
3. Poussez la batterie dans le manche jusqu'à ce qu'elle s'enclenche dans le verrou (Figure 7).

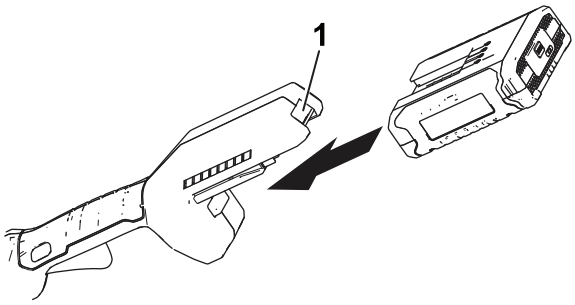

g189881

Figure 7

1. Verrou de batterie

4. Pour mettre la débroussailleuse en marche, appuyez sur le bouton de verrouillage, puis serrez la gâchette de vitesse variable (Figure 8).

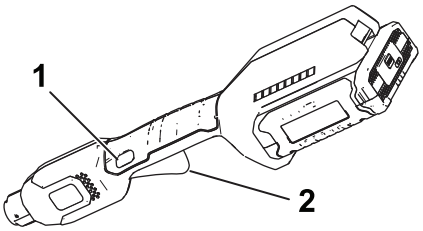

g189886

Figure 8

1. Bouton de verrouillage
2. Gâchette de vitesse variable

Arrêt de la débroussailleuse

Pour arrêter la débroussailleuse, relâchez la gâchette.

Retrait de la batterie de la débroussailleuse

Appuyez sur le verrou de batterie de la machine afin de débloquer la batterie, et faites glisser cette dernière hors de la machine (Figure 9).

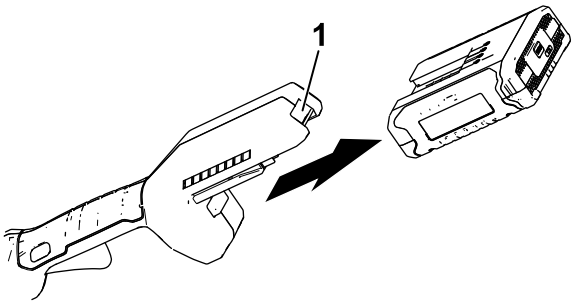

g192774

Figure 9

1. Verrou de batterie

Charge de la batterie

Important: **Lisez attentivement toutes les consignes de sécurité.**

Important: **Chargez la batterie uniquement à une température comprise dans la plage adéquate ; voir Caractéristiques techniques (page 10).**

Remarque: À tout moment, appuyez sur le bouton indicateur de charge de la batterie pour afficher la charge actuelle (diodes).

1. Branchez le cordon d'alimentation adapté à vos prises de courant dans le chargeur de batterie.
2. Assurez-vous que les évents de la batterie sont exempts de poussière et de débris.
3. Alignez le creux de la batterie (Figure 10) sur la languette du chargeur.

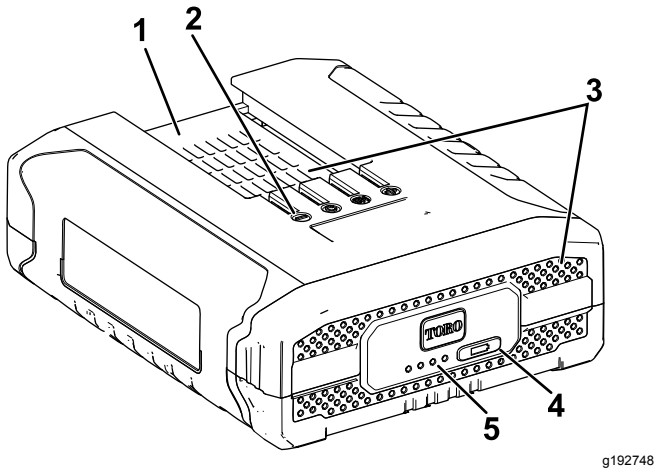

Figure 10

1. Logement de la batterie
2. Bornes de la batterie
3. Évents de la batterie
4. Bouton indicateur de charge de la batterie
5. Diodes (charge actuelle)

4. Assurez-vous que les évents du chargeur de batterie sont exempts de toute poussière et tout débris.
5. Glissez la batterie dans le chargeur jusqu'à ce qu'elle soit bien enclenchée (Figure 11).

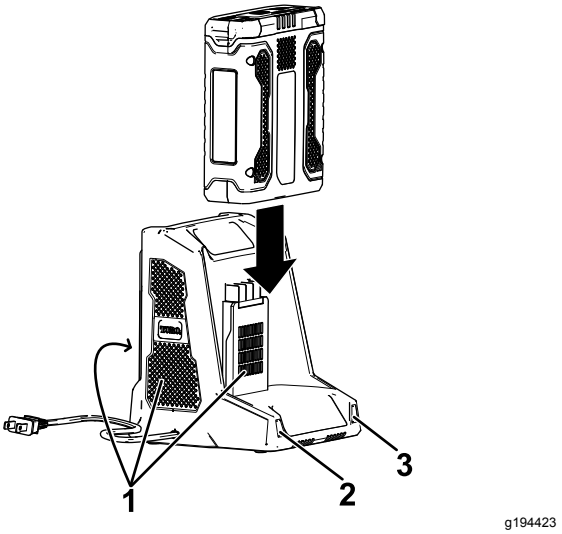

Figure 11

1. Évents du chargeur
2. Témoin lumineux gauche
3. Témoin lumineux droit

6. Pour retirer la batterie du chargeur, faites-la glisser vers l'arrière.
7. Reportez-vous au tableau ci-dessous pour interpréter les indications des diodes sur le chargeur de batterie.

Voyant gauche	Voyant droit	Indique :
Éteint	Rouge	Le chargeur est sous tension ; aucune batterie n'est insérée
Rouge	Rouge	La batterie est en charge
Vert	Rouge	La batterie est chargée
Orange	Rouge	La batterie est trop chaude
Rouge clignotant	Rouge	Remplacez la batterie

Déroulement du fil

Remarque: La débroussailleuse est équipée d'une tête à avance automatique.

1. Lorsque la débroussailleuse est en marche, relâchez la gâchette.
2. Attendez quelques secondes puis appuyez sur le bouton de verrouillage et serrez la gâchette.

   Remarque: Le fil s'allonge d'environ 6 mm à chaque arrêt et démarrage de la débroussailleuse, jusqu'à atteindre la longueur de la lame du déflecteur.
3. Reprenez le débroussaillage.

Avance manuelle du fil

Retirez la batterie de la débroussailleuse, puis appuyez sur le bouton à la base du chapeau de fixation de la bobine tout en tirant le fil à la main pour le faire sortir.

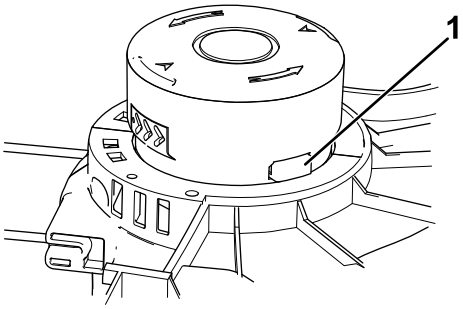

g203810

Figure 12

1. Bouton

Réglage de la hauteur du manche

1. Desserrez l'accouplement sur la partie inférieure de la tige (encadré A de la Figure 13).
2. Faites coulisser la tige télescopique jusqu'à la hauteur voulue (encadré B de la Figure 13).

   Important: **Ne faites pas glisser la partie supérieure de la tige sur les évents de la partie inférieure, et n'enlevez pas le tampon en caoutchouc.**
3. Serrez l'accouplement pour bloquer le manche en place (encadré C de la Figure 13).

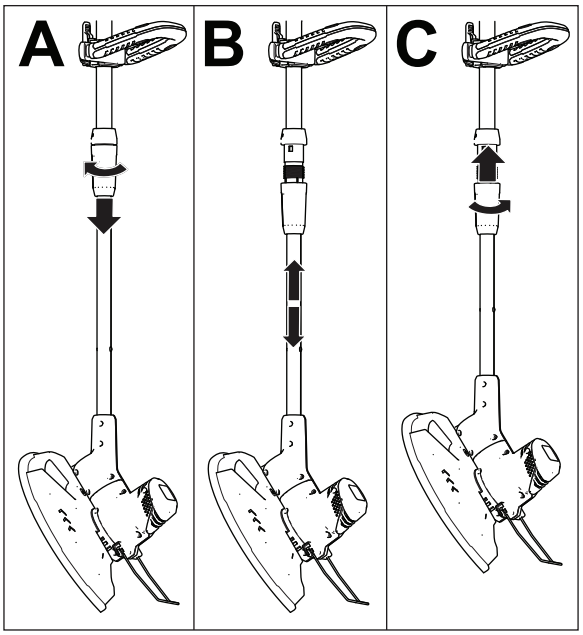

g189876

Figure 13

Réglage de la poignée auxiliaire

1. Déverrouillez le verrou de la poignée auxiliaire (encadré A de la Figure 14).
2. Élevez ou abaissez la poignée auxiliaire à la hauteur voulue (encadré B de la Figure 14).

   Important: **N'enlevez pas le tampon en caoutchouc.**

3. Refermez le verrou de la poignée auxiliaire pour la fixer en place (encadré C de la Figure 14).

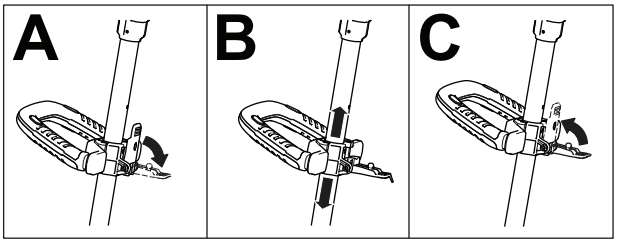

g189875

Figure 14

Débroussaillage

g189888

Figure 15

Taille des bordures

Pour utiliser la débroussailleuse comme coupe-bordure, procédez comme suit :

1. Appuyez sur le bouton de rotation et faites pivoter la tête à 90°, en veillant à ce qu'elle s'enclenche bien en position (encadré A de la Figure 16).
2. Laissez la débroussailleuse reposer sur la roue et commencez à couper les bordures (encadré B de la Figure 16).

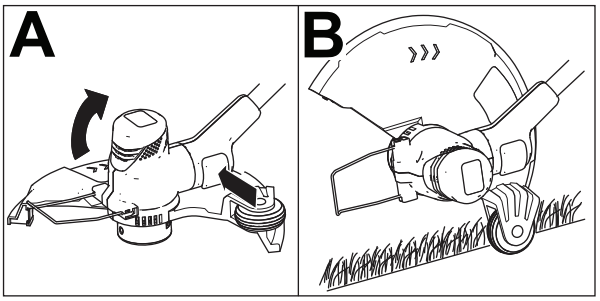

g189885

Figure 16

Conseils d'utilisation

- Gardez la débroussailleuse inclinée vers la zone à couper ; ceci est la meilleure zone de coupe.
- Pour couper, déplacez la débroussailleuse à fil de gauche à droite. Cela évite la projection de débris dans votre direction.
- Utilisez l'extrémité du fil pour couper ; ne forcez pas la tête de coupe dans l'herbe non coupée.
- Les câbles et clôtures peuvent augmenter l'usure du fil ou le casser. Les pierres et murs en briques, les trottoirs et le bois peuvent provoquer l'usure rapide du fil.
- Évitez de vous approcher des arbres et des buissons. L'écorce des arbres, les moulures en bois, les parements et piquets peuvent être facilement endommagés par le fil.

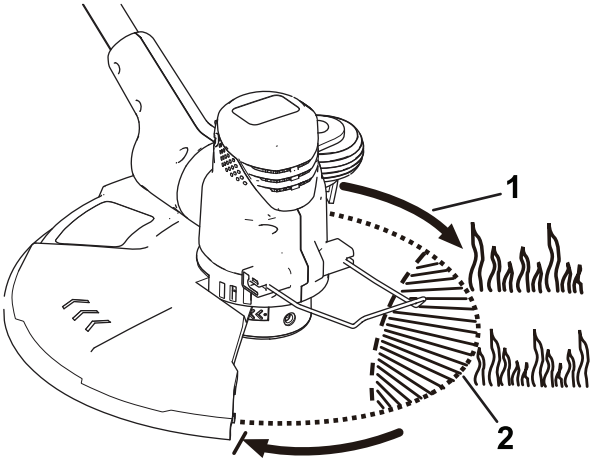

g189887

Figure 17

1. Sens de rotation
2. Trajet du fil

Entretien

Après chaque utilisation de la débroussailleuse, procédez comme suit :

1. Enlevez la batterie de la débroussailleuse.
2. Essuyez la débroussailleuse avec un chiffon humide. Ne lavez pas la débroussailleuse au jet d'eau et ne la trempez pas dans l'eau.

⚠ PRUDENCE

La lame de coupe du fil sur le déflecteur est tranchante et peut vous couper.

Ne nettoyez pas le déflecteur et la lame avec les mains.

3. Essuyez ou raclez la tête de coupe si des débris se sont accumulés dessus.
4. Contrôlez et resserrez toutes les fixations. Réparez ou remplacez les pièces éventuellement endommagées ou manquantes.
5. Enlevez à la brosse les débris accumulés sur les prises d'air et l'échappement du carter du moteur pour empêcher le moteur de surchauffer.

Remplacement de la bobine

Utilisez uniquement du fil à un filament de 2 mm de diamètre. Pour garantir des performances optimales, utilisez le fil de rechange du fabricant d'origine (réf. Toro 88545TE).

Important: **Un fil de plus gros diamètre peut faire surchauffer le moteur et provoquer une panne.**

1. Retirez la batterie.
2. Appuyez sur les languettes de chaque côté du chapeau de fixation de la bobine (Figure 17).

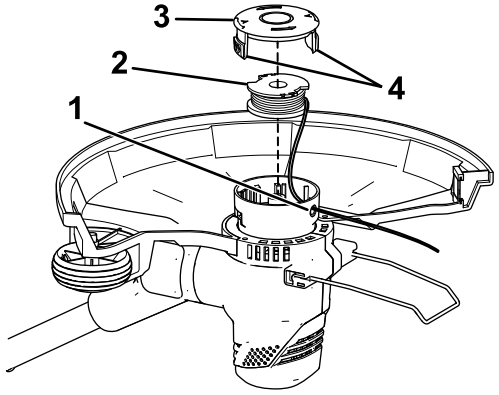

Figure 18

1. Œillet
2. Bobine
3. Chapeau de fixation de la bobine
4. Languettes
5. Lame de coupe du fil

3. Tirez le chapeau de fixation de la bobine vers le haut pour le retirer et enlever la bobine.
4. Montez la bobine neuve en alignant le fil sur l'œillet de la tête de coupe. Passez le fil dans l'œillet.
5. Assurez-vous que le fil dépasse de la fente d'environ 152 mm.
6. Tirez le fil qui dépasse de la tête de coupe pour le dégager de la fente dans la bobine.
7. Remettez le chapeau de fixation en place en poussant les languettes dans les fentes et en appuyant jusqu'à ce que le chapeau s'enclenche en position.

Remplacement du fil

1. Retirez la batterie.
2. Déposez la bobine ; voir Remplacement de la bobine (page 15).

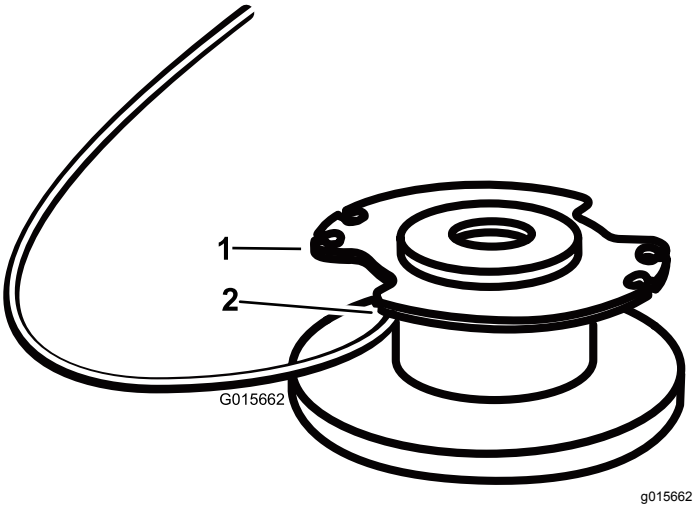

Figure 19

1. Bobine
2. Trou d'ancrage
3. Extrémité supérieure de la bobine

Remarque: Retirez l'ancien fil qui reste sur la bobine.

3. La bobine peut contenir environ 4 m de fil. **Utilisez uniquement du fil à un filament de 2 mm de diamètre.**

   Remarque: N'utilisez jamais de fil de diamètre ou de type différent au risque d'endommager la débroussailleuse.
4. Insérez le fil dans le trou d'ancrage (Figure 19). Enroulez le fil sur la bobine dans la direction indiquée par les flèches sur la bobine.
5. Placez le fil dans la fente sur le bord supérieur de la bobine en le laissant dépasser de 152 mm environ.

Remarque: N'enroulez pas une longueur de fil excessive sur la bobine. Lorsque le fil est enroulé, un espace d'au moins 6 mm doit subsister entre le fil enroulé et le bord extérieur de la bobine.

6. Remettez en place la bobine et le chapeau de fixation ; voir Remplacement de la bobine (page 15).

	Pour plus de renseignements sur le recyclage des batteries lithium-ion et pour trouver le centre de recyclage de batteries le plus proche, rendez-vous sur www.Call2Recycle.org (USA et Canada seulement). Hors des USA et du Canada, veuillez contacter votre concessionnaire Toro agréé.

Remisage

Important: **Rangez l'outil, la batterie et le chargeur de batterie uniquement à des températures comprises dans la plage adéquate ; voir Caractéristiques techniques (page 10).**

Important: **Si vous remisez l'outil pendant un an ou plus, retirez la batterie de l'outil et chargez-la jusqu'à ce que 2 ou 3 diodes deviennent bleues sur la batterie. Ne remisez pas une batterie à pleine charge ou complètement déchargée. Avant de réutiliser la batterie, chargez-la jusqu'à ce que le voyant de gauche devienne vert sur le chargeur, ou jusqu'à ce que les 4 témoins à LED de la batterie deviennent bleus.**

- Débranchez le produit de l'alimentation (autrement dit, retirez la prise de l'alimentation ou la batterie) et recherchez tout dommage éventuel après utilisation.
- Nettoyez le produit pour éliminer les corps étrangers.
- Lorsqu'ils ne sont pas utilisés, rangez l'outil, la batterie et le chargeur de batterie hors de la portée des enfants.
- N'approchez pas l'outil, la batterie et le chargeur des agents corrosifs, tels les produits chimiques de jardinage et les sels de dégivrage.
- Pour réduire les risques de blessures graves, ne rangez pas la batterie à l'extérieur ou dans un véhicule.
- Rangez l'outil, la batterie et le chargeur dans un lieu fermé, propre et sec.

Préparation de la batterie pour le recyclage

Important: **Après avoir retiré la batterie, recouvrez les bornes de ruban adhésif épais. N'essayez pas de détruire ou de démonter la batterie ni de déposer aucun de ses composants. Recyclez ou débarrassez-vous correctement des batteries au lithium-ion dans un centre de recyclage.**

Dépistage des défauts

N'effectuez que les opérations décrites dans ces instructions. Tout autre travail d'inspection, d'entretien ou de réparation doit être réalisé par un centre d'entretien agréé ou autre spécialiste qualifié si vous n'arrivez pas à résoudre le problème vous-même.

Problème	Cause possible	Mesure corrective
L'outil ne démarre pas.	1. La batterie n'est pas complètement installée dans l'outil. 2. La batterie n'est pas chargée. 3. La batterie est endommagée. 4. L'outil présente un problème de nature électrique.	1. Retirez et remettez la batterie en place dans l'outil, en vérifiant qu'elle est complètement insérée et enclenchée. 2. Retirez la batterie de l'outil et chargez-la. 3. Remplacez la batterie. 4. Contactez un concessionnaire-réparateur agréé.
L'outil n'atteint pas sa pleine puissance.	1. La capacité de charge de la batterie est trop faible. 2. Les évents sont obstrués.	1. Retirez la batterie de l'outil et chargez-la complètement. 2. Nettoyez les évents.
L'outil émet des vibrations ou des bruits excessifs.	1. Des débris sont déposés sur la partie tambour de la débroussailleuse. 2. La bobine n'est pas correctement enroulée.	1. Nettoyez les débris éventuellement présents sur la partie tambour. 2. Faites avancer le fil à l'aide de la gâchette d'actionnement et/ou retirez le fil de la bobine et enroulez de nouveau la bobine.
La batterie se décharge rapidement.	1. La batterie est à une température supérieure ou inférieure à la plage de températures appropriée.	1. Placez la batterie dans un endroit sec, à une température comprise entre 0 et 40 ºC.
Le chargeur de batterie ne fonctionne pas.	1. Le chargeur de batterie est à une température supérieure ou inférieure à la plage de températures appropriée. 2. La prise sur laquelle le chargeur est branché n'est pas alimentée.	1. Débranchez le chargeur de batterie et placez-le dans un endroit sec, à une température comprise entre 0 et 40 ºC. 2. Adressez-vous à un électricien qualifié pour réparer la prise.
Trois diodes seulement sont allumées sur la batterie au bout de quelques secondes seulement d'utilisation, alors qu'elle est complètement chargée.	1. Cela est parfaitement normal.	1. Arrêtez l'outil et appuyez sur le bouton indicateur de charge de la batterie, ou retirez la batterie de l'outil pour afficher la charge réelle.
Les 4 diodes clignotent sur la batterie après avoir appuyé sur le bouton indicateur de charge, et la charge actuelle s'affiche (quand la batterie n'est pas utilisée).	1. La batterie est à une température supérieure ou inférieure à la plage de températures appropriée.	1. Placez la batterie dans un endroit sec, à une température comprise entre 0 et 40 ºC.
Les 4 diodes clignotent sur la batterie après avoir relâché la gâchette (quand la batterie est utilisée).	1. La batterie est à une température supérieure ou inférieure à la plage de températures appropriée.	1. Placez la batterie dans un endroit sec, à une température comprise entre 0 et 40 ºC.
Deux diodes clignotent sur la batterie après avoir appuyé sur le bouton indicateur de charge, et la charge actuelle s'affiche (quand la batterie n'est pas utilisée).	1. Il y a une différence de tension entre les éléments de la batterie.	1. Placez la batterie sur le chargeur jusqu'à ce qu'elle soit complètement chargée.
Deux diodes clignotent sur la batterie après avoir relâché la gâchette (quand la batterie est utilisée).	1. Il y a une différence de tension entre les éléments de la batterie.	1. Placez la batterie sur le chargeur jusqu'à ce qu'elle soit complètement chargée.

Problème	Cause possible	Mesure corrective
Une diode clignote sur la batterie.	1. La tension de la batterie est faible.	1. Placez la batterie sur le chargeur.
Il est difficile de retirer la batterie de l'outil.	1. La batterie/l'outil est neuf, ou bien les bornes de la batterie ou les bornes de l'outil sont corrodées.	1. Nettoyez les bornes de la batterie et de l'outil. Appliquez ensuite de la graisse diélectrique sur les bornes de la batterie ; n'utilisez aucun autre type de lubrifiant au risque d'endommager les bornes.

Déclaration de confidentialité européenne

Les renseignements recueillis par Toro
Toro Warranty Company (Toro) respecte votre vie privée. Pour nous permettre de traiter votre réclamation au titre de la garantie et de vous contacter dans l'éventualité d'un rappel de produit, nous vous prions de nous communiquer certains renseignements personnels, soit directement soit par l'intermédiaire de votre société ou concessionnaire Toro local(e).

Le système de garantie de Toro est hébergé sur des serveurs situés aux États-Unis où la loi relative à la protection de la vie privée n'offre pas forcément la même protection que dans votre pays.

EN NOUS FOURNISSANT DES RENSEIGNEMENTS PERSONNELS, VOUS CONSENTEZ À CE QUE NOUS LES TRAITIONS COMME DÉCRIT DANS LE PRÉSENT AVIS DE CONFIDENTIALITÉ.

L'utilisation des renseignements par Toro
Toro peut utiliser vos renseignements personnels pour traiter vos réclamations au titre de la garantie et vous contacter dans l'éventualité d'un rappel de produit, ainsi que pour vous communiquer toute information nécessaire. Toro pourra partager les renseignements personnels que vous lui aurez communiqués avec les filiales, concessionnaires ou autres associés Toro en rapport avec ces activités. Nous ne vendrons vos renseignements personnels à aucune autre société. Nous nous réservons le droit de divulguer des renseignements personnels afin de satisfaire aux lois applicables et aux demandes des autorités concernées, pour assurer l'utilisation correcte de nos systèmes ou votre protection et celle d'autres usagers.

Conservation de vos renseignements personnels
Nous conserverons vos renseignements personnels uniquement pendant la durée nécessaire pour répondre aux fins pour lesquelles nous les avons collectés ou autres fins légitimes (comme la conformité réglementaire), ou conformément à la loi en vigueur.

Engagement de Toro relatif à la sécurité de vos renseignements personnels
Nous prenons toutes les précautions raisonnables pour protéger la sécurité de vos renseignements personnels. Nous prenons également les mesures nécessaires pour que vos renseignements personnels restent exacts et à jour.

Consultation et correction de vos renseignements personnels
Si vous souhaitez vérifier ou corriger vos renseignements personnels, veuillez nous contacter par courriel à legal@toro.com.

Droit australien de la consommation

Les clients australiens trouveront les détails relatifs au Droit australien de la consommation à l'intérieur de l'emballage ou auprès de leur concessionnaire Toro local.

La garantie Toro
et
La garantie de démarrage (GTS) Toro

Conditions et produits couverts

The Toro Company et sa filiale, Toro Warranty Company, en vertu d'un accord mutuel, s'engagent conjointement à réparer le Produit Toro listé ci-dessous en cas de défaut de matériau ou vice de fabrication, ou si le moteur Toro GTS (Garantie de démarrage) ne démarre pas dès le premier ou le deuxième essai, à condition que l'entretien courant requis dans le *Manuel de l'utilisateur* ait été effectué.

Durées de la garantie à partir de la date d'achat initial :

Produits	Période de garantie
Tondeuses autotractées	
• Plateau moulé	5 ans (usage résidentiel)[2]
	90 jours (usage commercial)
—Moteur	5 ans de garantie GTS (usage résidentiel)[3]
—Batterie	2 ans
• Plateau acier	2 ans (usage résidentiel)[2]
	30 jours (usage commercial)
—Moteur	2 ans de garantie GTS (usage résidentiel)[3]
Tondeuses TimeMaster	3 ans (usage résidentiel)[2]
	90 jours (usage commercial)
• Moteur	3 ans de garantie GTS (usage résidentiel)[3]
• Batterie	2 ans
Produits électriques à main	
• Produits Ultra	2 ans (usage résidentiel)[2]
• Produits Power Plex	3 ans (usage résidentiel)[2]
—Batterie	2 ans
Tondeuses autotractées électriques	Pas de garantie pour usage commercial
Toutes les tondeuses autoportées ci-dessous	
• Moteur	Voir la garantie constructeur du moteur[4]
• Batterie	2 ans (usage résidentiel)[2]
• Accessoires	2 ans (usage résidentiel)[2]
Tracteurs de jardin et tondeuses autoportées DH	2 ans (usage résidentiel)[2]
	30 jours (usage commercial)
TimeCutter	3 ans (usage résidentiel)[2]
	30 jours (usage commercial)
• Moteur	3 ans (usage résidentiel)[2]
	2 ans ou 300 heures (usage commercial) [5]
TimeCutter HD	3 ans ou 300 heures [5]
• Moteur	3 ans ou 300 heures (usage commercial) [5]

[1]Le terme « acheteur d'origine » signifie la première personne qui s'est portée acquéreur du produit Toro.

[2]L'usage résidentiel désigne l'utilisation du produit sur le terrain où se trouve votre domicile. L'utilisation dans d'autres lieux est considérée comme un usage commercial, couvert par une garantie limitée.

[3]La garantie de démarrage (GTS) Toro ne s'applique pas si le produit est utilisé à des fins commerciales.

[4]Certains moteurs utilisés sur les produits Toro sont couverts par la garantie constructeur du moteur.

[5]Selon la première échéance.

La garantie sera annulé si le compteur horaire est débranché, modifié ou semble avoir été trafiqué.

Responsabilités du propriétaire

L'entretien de votre produit Toro doit être conforme aux procédures décrites dans le *manuel de l'utilisateur*. Cet entretien courant est à vos frais, qu'il soit effectué par vous-même ou par un concessionnaire.

Comment faire intervenir la garantie

Si vous pensez que votre produit Toro présente un vice de matériau ou de fabrication, procédez comme suit :

1. Demandez à votre revendeur de prendre en charge votre produit. Si pour une raison quelconque il vous est impossible de contacter votre revendeur, vous pouvez vous adresser à n'importe quel concessionnaire Toro agréé pour l'entretien de votre produit. Rendez-vous sur http://www.toro.com/en-us/locator/pages/default.aspx pour trouver un distributeur Toro près de chez vous.
2. Lorsque vous vous rendez chez le réparateur, apportez le produit et une preuve d'achat (reçu). Si, pour une raison quelconque, vous n'êtes pas satisfait du diagnostic de votre réparateur ou des conseils prodigués, n'hésitez pas à nous contacter à l'adresse suivante :

   Toro Warranty Company

   Toro Customer Care Department, RLC Division

   8111 Lyndale Avenue South

   Bloomington, MN 55420-1196, États-Unis

   001–952–948–4707

Ce que la garantie ne couvre pas

Il n'existe aucune autre garantie expresse, à part la garantie spéciale du système antipollution et du moteur pour certains produits. Cette garantie expresse ne couvre pas :

- Les frais normaux d'entretien et de remplacement de pièces, telles que les filtres, le carburant, les lubrifiants, les changements d'huile, les bougies, les filtres à air, l'affûtage des lames, les lames usées, le réglage des câbles/de la tringlerie ou le réglage des freins et de l'embrayage.
- Les défaillances de composants dues à une usure normale.
- Les produits ou pièces ayant fait l'objet de modifications, de mauvais traitements ou de négligence, et nécessitant un remplacement ou une réparation en raison d'un accident ou d'un défaut d'entretien.
- Les frais de prise à domicile et de livraison.
- Les réparations ou tentatives de réparation par quiconque autre qu'un concessionnaire-réparateur Toro agréé.
- Les réparations nécessaires dues au non respect de la procédure recommandée relative au carburant (pour plus de détail, reportez-vous au *Manuel de l'utilisateur*).
  - Le nettoyage du circuit d'alimentation en cas de contamination n'est pas couvert.
  - L'utilisation de carburant trop ancien (vieux de plus d'un mois) ou de carburant contenant plus de 10 % d'éthanol ou plus de 15 % de MTBE.
  - L'omission de la vidange du système d'alimentation avant toute période de non utilisation de plus d'un mois.
- Les réparations ou réglages nécessaires pour corriger les problèmes de démarrage causés par :
  - Le non respect des procédures d'entretien correctes ou de la procédure recommandée relative au carburant.
  - Les dommages subis par la lame de la tondeuse qui heurte un obstacle
- Certaines conditions de démarrage exigent un ou plusieurs essais, notamment :
  - Le premier démarrage après une période de non utilisation de plus de trois mois ou après le remisage saisonnier
  - Les démarrages par temps froid, par exemple au début du printemps et à la fin de l'automne.
  - Les méthodes de démarrage incorrectes – si vous avez des difficultés à démarrer le moteur, vérifiez dans le *Manuel de l'utilisateur* que vous suivez bien les procédures de démarrage correctes. Vous éviterez peut-être ainsi une visite inutile chez un réparateur Toro agréé.

Conditions générales

L'acheteur est couvert par la législation nationale de chaque pays. Les droits de l'acheteur, soutenus par la législation, ne sont pas limités par la présente garantie.