Form No. 3417-977 Rev C

TORO®

Count on it.

EN

PowerPlex™ 40V MAX Standard Battery Pack/Charger

88540 , 88541, 88542

ES

Batería/cargador estándar PowerPlex™ 40 V MAX

88540 , 88541, 88542

FR

Batterie/chargeur standard PowerPlex™ 40 V MAX

88540 , 88541, 88542

www.Toro.com.

3417-977 C

Form No. 3417-974 Rev C

TORO®

Count on it.

Operator's Manual

PowerPlex™ 40V MAX Standard Battery Pack/Charger

Model No. 88540—Serial No. 318000001 and Up
Model No. 88541—Serial No. 318000001 and Up
Model No. 88542—Serial No. 318000001 and Up

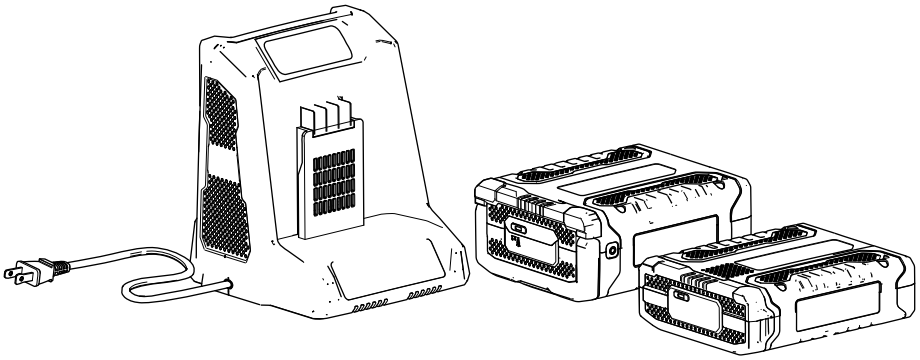

Register at www.Toro.com.
Original Instructions (EN)

CV

3417-974 C

⚠ WARNING

CALIFORNIA
Proposition 65 Warning

This product contains a chemical or chemicals known to the State of California to cause cancer, birth defects, or reproductive harm.

Introduction

This battery pack/charger is intended to be used by residential homeowners. Battery charger Model 88542 is designed primarily to charge battery pack Models 88540 and 88541. It is not designed to charge any other batteries.

Battery pack Models 88540 and 88541 are designed primarily for use in most Power Plex™ products.

Read this information carefully to learn how to operate and maintain your product properly and to avoid injury and product damage. You are responsible for operating the product properly and safely.

You may contact Toro directly at www.Toro.com for product and accessory information, help finding a dealer, complete warranty details, or to register your product.

Safety

IMPORTANT SAFETY INSTRUCTIONS—SAVE THESE INSTRUCTIONS.

SAVE THESE INSTRUCTIONS—This manual contains important safety and operating instructions for battery pack Models 88540/88541 and battery charger Model 88542.

Before using the battery charger, read all instructions and cautionary markings on the battery charger, battery pack, and product using the battery pack.

CAUTION—To reduce risk of injury, charge battery pack Models 88540 and 88541 with battery charger Model 88542 only. Other brands of battery packs may burst, causing personal injury and damage.

This device complies with Part 15 of the FCC rules. Operation is subject to the following 2 conditions: (1) this device may not cause harmful interference; and (2) this device must accept any interference received, including interference that may cause undesired operation.

Warning

- Use the battery charger indoors only.
- Do not recharge non-rechargeable batteries.
- Check prior use if the output voltage and current of the battery charger is suitable for charging the battery pack.
- Do not use the charger in the circumstances that the output polarity does not match the load polarity.
- If the supply cord is damaged, have the manufacturer or its service agent or a similar qualified person replace it in order to avoid a hazard.
- Do not open the cover may under any circumstances. If the cover is damaged, do not use the adaptor.
- Disconnect the supply before making or breaking the connections to the battery.
- This appliance can be used by persons with reduced physical, sensory, or mental capabilities or a lack of experience and knowledge if they are supervised or instructed concerning using the appliance safely and understand the hazards involved.
- Children shall not play with the appliance.
- Children shall not clean or maintain the appliance without supervision.

© 2018—The Toro® Company
8111 Lyndale Avenue South
Bloomington, MN 55420

Contact us at www.Toro.com.
Printed in China
All Rights Reserved

⚠ DANGER

Plugging the battery charger into an outlet that is not 120 V can cause fire or electric shock.

- **Do not plug the battery charger into an outlet other than 120 V.**
- **For a foreign connection, use an attachment plug adapter of the proper configuration for the power outlet if needed.**

⚠ CAUTION

The battery pack may present a risk of fire or chemical burn if mistreated.

- **Do not disassemble the battery pack.**
- **Do not heat the battery pack above 70°C (158°F) or incinerate it.**
- **Replace the battery pack with a genuine Toro battery pack only; using another battery pack may cause a fire or explosion.**
- **Keep battery packs out of the reach of children and in the original packaging until they are ready to use.**

⚠ CAUTION

Dispose of a used battery pack promptly.

Dispose of lithium-ion batteries at a recycling center designated for battery recycling.

⚠ CAUTION

Overheating a battery pack can cause fire and severe burns.

Do not open, crush, heat above 70°C (158°F), or incinerate. Follow the instructions for recycling the battery pack.

DANGER – TO REDUCE THE RISK OF FIRE OR ELECTRIC SHOCK, CAREFULLY FOLLOW THESE INSTRUCTIONS.

Safety and Instructional Decals

Safety decals and instructions are easily visible to the operator and are located near any area of potential danger. Replace any decal that is damaged or missing.

Symbol	Designation/Explanation
	Class II
	For indoor use only
	Before charging, read the instructions
T5A	Current fuse
	Correct disposal of this product This marking indicates that this battery charger and battery pack should not be disposed with other household wastes throughout the EU. To prevent possible harm to the environment or human health from uncontrolled waste disposal, recycle it responsibly to promote the sustainable reuse of material resources. To return your used device, please use the return and collection systems or contact the retailer where the product was purchased. They can take this product for environmentally safe recycling.

decal136-2471

136-2471

Model 88540

decal136-2472

136-2472

Model 88541

decal136-2473

136-2473

decal136-2476

136-2476

1. The battery pack is charging.
2. The battery pack is fully charged.
3. The battery pack is too warm.
4. Replace the battery pack.

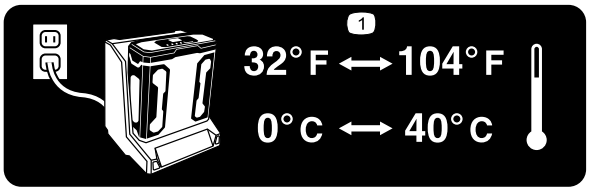

decal136-2539

136–2539

1. Charge the battery where the temperature is between 0°C and 40°C (32°F and 104°F).

Setup

Mounting the Battery Charger (Optional)

If desired, mount the battery charger securely on a wall using the wall-mount key holes on the back of the charger.

Mount it indoors (such as a garage or other dry place), near a power outlet, and out of the reach of children.

Refer to Figure 1 for assistance in mounting the charger.

Note: Slide and twist the charger over the appropriately positioned hardware to secure the charger in place (hardware not included).

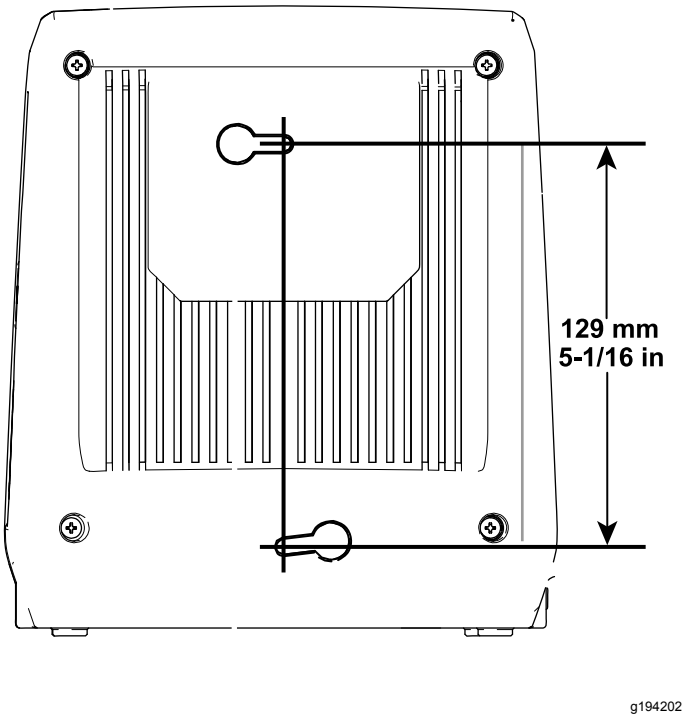

Figure 1

Product Overview

Specifications

Battery Charger

Model	**88542**
Type	40V MAX Lithium-Ion Battery Charger
Input	100 to 120V AC 50/60Hz Max 3.0A
Output	41.8V MAX DC 2.5A

Battery Pack

Model	**88540**	**88541**
Voltage per cell	3.6 V	3.6 V
Number of cells	10	20
Battery pack voltage	36 V	36 V
Battery pack capacity	2.5 Ah	5.0 Ah
Battery manufacturer rating = 40V maximum and 36V nominal. Actual voltage varies with load.		

Appropriate Temperature Ranges

Charge the battery at	0°C (32°F) to 40°C (104°F)*
Use products at	-15°C (5°F) to 60°C (140°F)
Store products at	-15°C (-5°F) to 60°C (140°F)
Unplug the charger if	Below 0°C (32°F) or above 40°C (104°F)

*Charging time will increase if you do not charge the battery within this range.

Store the tool, battery pack, and battery charger in an enclosed clean, dry area.

Operation

Charging the Battery Pack

Important: **The battery pack is not fully charged when you purchase it. Before using the tool for the first time, place the battery pack in the charger and charge it until the LED display indicates the battery pack is fully charged. Read all safety precautions.**

Important: **Charge the battery pack only in temperatures that are within the appropriate range; refer to Specifications (page 5).**

Note: At any time, press the battery-charge-indicator button on the battery pack to display the current charge (LED indicators).

1. Make sure that the vents on the battery are clear of any dust and debris.
2. Line up the cavity in the battery pack (Figure 2) with the tongue on the charger.

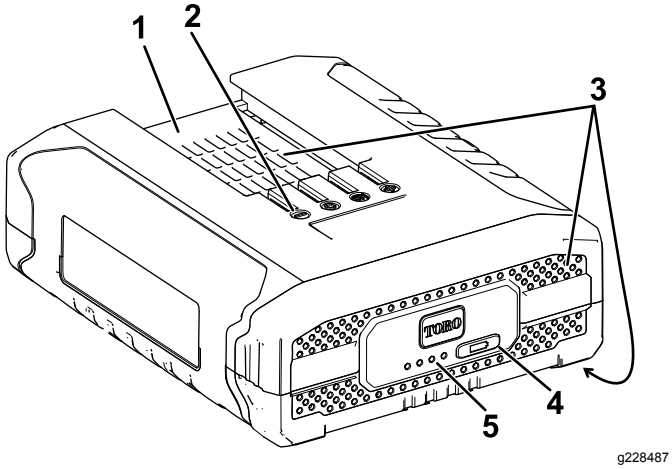

Figure 2

Model 88540

1. Battery pack cavity
2. Battery pack terminals
3. Battery pack venting areas
4. Battery-charge-indicator button
5. LED indicators (current charge)

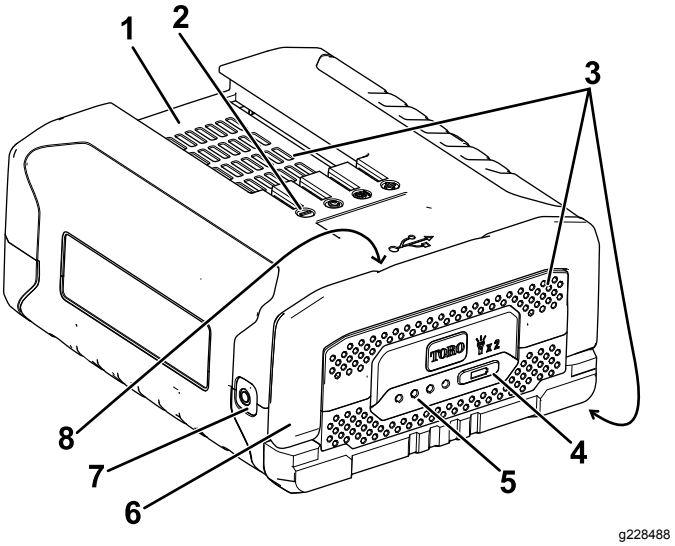

Figure 3

Model 88541

1. Battery pack cavity
2. Battery pack terminals
3. Battery pack venting areas
4. Battery-charge-indicator button
5. LED indicators (current charge)
6. Handle
7. Flashlight
8. USB port (not shown; located under handle)

Note: Quickly press the battery-charge-indicator button twice to turn the flashlight on or off (battery pack Model 88541 only). The flashlight automatically shuts off after approximately 60 minutes of use.

Note: The USB port is provided for your convenience to charge most small electronics, such as your cell phone or tablet (battery pack Model 88541 only).

3. Make sure that the vents on the battery charger are clear of any dust and debris.
4. Slide the battery pack into the charger until it is fully seated (Figure 4).

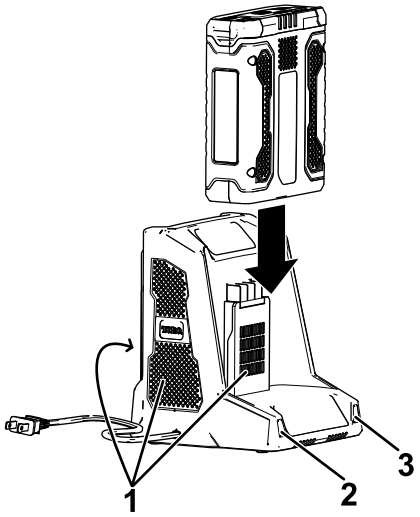

g194423

Figure 4

1. Charger venting areas
2. Left indicator light
3. Right indicator light

5. To remove the battery pack, slide the battery backward out of the charger.
6. Refer to the following table to interpret the LED indicators on the battery charger.

Left Light	Right Light	Indicates:
Off	Red	Charger is on; no battery pack inserted
Red	Red	Battery pack is charging
Green	Red	Battery pack is charged
Orange	Red	Battery pack is too warm
Red Blinking	Red	Replace the battery pack

Installing the Battery Pack

Important: **Operate the battery pack only in temperatures that are within the appropriate range; refer to Specifications (page 5).**

1. Make sure that the vents on the battery are clear of any dust and debris.
2. Line up the cavity in the battery pack with the tongue on the tool.
3. Grasp the trigger handle.
4. Slide the battery pack into the tool until the battery locks into the latch (Figure 5).

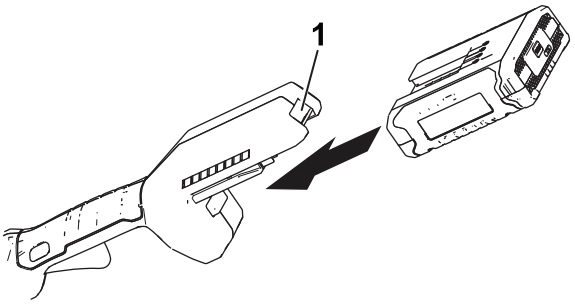

g189881

Figure 5

(Trimmer shown)

1. Battery latch

Removing the Battery Pack

Press the battery latch on the tool to release the battery pack and slide the battery pack out of the tool (Figure 6).

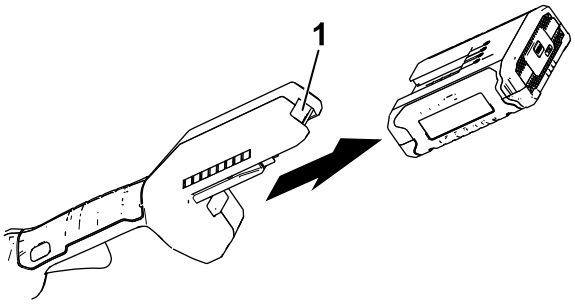

g192774

Figure 6

(Trimmer shown)

1. Battery latch

Maintenance

Maintenance and servicing are not required under normal conditions.

When you clean the surface of the equipment, wipe it only with a dry cloth.

Do not disassemble the equipment; if it is damaged, contact your Authorized Service Dealer.

Storage

Important: **Store the tool, battery pack, and charger only in temperatures that are within the appropriate range; refer to Specifications (page 5).**

Important: **If you are storing the tool for a year or longer, remove the battery pack from the tool and charge the battery pack until 2 or 3 LED indicators turn blue on the battery. Do not store a fully charged or fully depleted battery. When you are ready to use the tool again, charge the battery pack until the left indicator light turns green on the charger or all 4 LED indicators turn blue on the battery.**

- Disconnect the product from the power supply (i.e., remove the plug from the power supply or the battery pack) and check for damage after use.
- Clean all foreign material from the product.
- When not in use, store the tool, battery pack, and battery charger out of the reach of children.
- Keep the tool, battery pack, and battery charger away from corrosive agents, such as garden chemicals and de-icing salts.
- To reduce the risk of serious personal injury, do not store the battery pack outside or in vehicles.
- Store the tool, battery pack, and battery charger in an enclosed clean, dry area.

Preparing the Battery Pack for Recycling

Important: **Upon removal, cover the terminals of the battery pack with heavy-duty adhesive tape. Do not attempt to destroy or disassemble the battery pack or remove any of its components. Recycle or properly dispose of lithium-ion battery packs at a battery recycling facility.**

RECYCLE RBRC Li-ion 1.800.822.8837	For more information on recycling lithium-ion battery packs and to locate the battery recycling facility closest to you, visit www.Call2Recycle.org (US and Canada only). If you are located outside of the US and Canada, please contact your authorized Toro distributor.

Troubleshooting

Perform only the steps described in these instructions. All further inspection, maintenance, and repair work must be performed by an authorized service center or a similarly qualified specialist if you cannot solve the problem yourself.

Problem	Possible Cause	Corrective Action
The flashlight does not turn on (battery pack Model 88541 only).	1. The battery pack is on the charger. 2. The battery pack is over or under the appropriate temperature range. 3. The battery pack voltage is low.	1. Remove the battery pack from the charger. 2. Move the battery pack to a place where it is dry and the temperature is between 0°C (32°F) and 40°C (104°F). 3. Place the battery pack on the charger.
The USB port does not work (battery pack Model 88541 only).	1. The battery pack is on the charger. 2. The battery pack is over or under the appropriate temperature range. 3. The battery pack voltage is low. 4. The USB port is not compatible with all small electronic devices.	1. Remove the battery pack from the charger. 2. Move the battery pack to a place where it is dry and the temperature is between 0°C (32°F) and 40°C (104°F). 3. Place the battery pack on the charger. 4. Use the USB port to charge a different small electronic device.
The battery pack loses charge quickly.	1. The battery pack is over or under the appropriate temperature range.	1. Move the battery pack to a place where it is dry and the temperature is between 0°C (32°F) and 40°C (104°F).
The battery charger is not working.	1. The battery charger is over or under the appropriate temperature range. 2. The outlet that the battery charger is plugged into does not have power.	1. Unplug the battery charger and move it to a place where it is dry and the temperature is between 0°C (32°F) and 40°C (104°F). 2. Contact your licensed electrician to repair the outlet.
The tool does not run or run continuously.	1. There is moisture on the leads of the battery pack. 2. The battery is not fully installed into the tool.	1. Allow the battery pack to dry or wipe it dry. 2. Remove and then replace the battery into the tool making sure that it is fully installed and latched.
The battery pack shows only 3 LED indicators after only a few seconds of using a fully charged battery.	1. This is a normal occurrence.	1. Stop the tool and press the battery-charge-indicator button or the remove the battery from the tool to display the actual battery charge.
All 4 LED indicators are blinking on the battery pack after you press the battery-charge-indicator button on the battery pack and the current charge displays (when the battery pack is not in use).	1. The battery pack is over or under the appropriate temperature range.	1. Move the battery pack to a place where it is dry and the temperature is between 0°C (32°F) and 40°C (104°F).
All 4 LED indicators are blinking on the battery pack after releasing the trigger (when the battery pack is in use).	1. The battery pack is over or under the appropriate temperature range.	1. Move the battery pack to a place where it is dry and the temperature is between 0°C (32°F) and 40°C (104°F).
2 LED indicators are blinking on the battery pack after you press the battery-charge-indicator button on the battery pack and the current charge displays (when the battery pack is not in use).	1. There is a difference in voltage between cells in the battery pack.	1. Place the battery on the charger until it is fully charged.
2 LED indicators are blinking on the battery pack after releasing the trigger (when the battery pack is in use).	1. There is a difference in voltage between cells in the battery pack.	1. Place the battery on the charger until it is fully charged.

Problem	Possible Cause	Corrective Action
1 LED indicator is blinking on the battery pack.	1. The battery pack voltage is low.	1. Place the battery pack on the charger.
It is difficult to remove the battery pack from the tool.	1. The battery pack/tool is new or there is corrosion in the battery terminals and/or the terminals on the tool.	1. Clean the terminals on the battery and the tool. Then apply dielectric grease to the battery terminals; do not use any other type of lubricant as it can damage the terminals.

TORO®

Count on it.

Form No. 3417-975 Rev C

TORO®

Count on it.

Manual del operador

Batería/cargador estándar PowerPlex™ 40 V MAX

Nº de modelo 88540—Nº de serie 318000001 y superiores
Nº de modelo 88541—Nº de serie 318000001 y superiores
Nº de modelo 88542—Nº de serie 318000001 y superiores

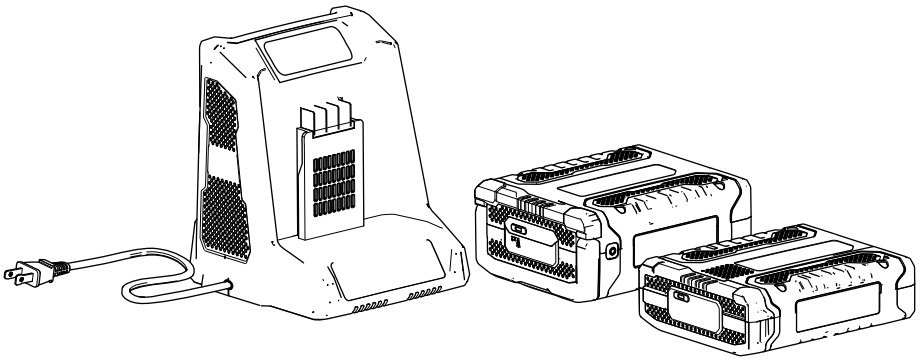

Registre su producto en www.Toro.com.
Traducción del original (ES)

CV

3417-975 C

⚠ ADVERTENCIA

CALIFORNIA
Advertencia de la Propuesta 65

Este producto contiene una o más sustancias químicas que el Estado de California considera causantes de cáncer, defectos congénitos o trastornos del sistema reproductor.

Introducción

Esta batería y este cargador están diseñados para ser usados por usuarios domésticos. El cargador de batería modelo 88542 está diseñado principalmente para cargar las baterías modelo 88540 y 88541. No está diseñado para cargar otras baterías.

Las baterías modelo 88540 y 88541 están diseñadas principalmente para usarse en la mayoría de los productos Power Plex™.

Lea este manual detenidamente para aprender a utilizar y mantener correctamente su producto, y para evitar lesiones y daños al producto. Usted es responsable de utilizar el producto de forma correcta y segura.

Usted puede ponerse en contacto directamente con Toro en www.Toro.com si desea información sobre productos y accesorios, si necesita localizar un distribuidor, buscar datos completos sobre su garantía o registrar su producto.

Seguridad

INSTRUCCIONES DE SEGURIDAD IMPORTANTES – GUARDE ESTAS INSTRUCCIONES.

GUARDE ESTAS INSTRUCCIONES – Este manual contiene importantes instrucciones de seguridad y uso de las baterías modelo 88540/88541 y el cargador de baterías modelo 88542.

Antes de utilizar el cargador de baterías, lea todas las instrucciones y símbolos de advertencia que figuran en el cargador de baterías, en la batería y en el producto que utiliza la batería.

CUIDADO – Para reducir el riesgo de lesiones, cargue las baterías modelo 88540 y 88541 con el cargador de batería modelo 88542 únicamente. Otras marcas de batería pueden reventar y causar lesiones personales y daños materiales.

Este dispositivo cumple la Parte 15 de las normas FCC. El uso está sujeto a las 2 condiciones siguientes: (1) Este dispositivo no puede causar interferencias dañinas y; (2) este dispositivo debe aceptar cualquier interferencia recibida, incluyendo interferencias que puedan causar un funcionamiento no deseado.

Advertencia

- Utilice el cargador de baterías solamente dentro de un edificio.
- No recargue baterías no recargables.
- Antes de utilizar, compruebe si el voltaje de salida y la corriente del cargador de baterías son adecuadas para cargar la batería.
- No use el cargador si la polaridad de salida no coincide con la polaridad de carga.
- Si el cable de alimentación está dañado, solicite al fabricante, a su servicio técnico autorizado u otra persona con cualificaciones similares que lo sustituya para evitar riesgos.
- No abra la cubierta bajo ninguna circunstancia. Si la cubierta está dañada, no use el adaptador.
- Desconecte la corriente antes de conectar o desconectar la batería.
- Este aparato puede ser usado por personas con capacidades físicas, sensoriales o mentales reducidas o con falta de experiencia y conocimiento si son supervisadas o instruidas con respecto al uso del aparato de forma segura y comprenden los riesgos que implica el uso.
- Los niños no deben jugar con el aparato.
- Los niños no deben limpiar ni realizar el mantenimiento del aparato sin supervisión.

© 2018—The Toro® Company
8111 Lyndale Avenue South
Bloomington, MN 55420

Póngase en contacto con nosotros en www.Toro.com.
Impreso en China
Reservados todos los derechos

⚠ PELIGRO

Si enchufa el cargador en una toma de corriente que no sea de 120 voltios, puede causar un incendio o una descarga eléctrica.

- **No enchufe el cargador en una toma de corriente que no sea de 120 voltios.**
- **Para enchufar el aparato en un país fuera de los Estados Unidos, utilice un adaptador de enchufe del tipo correcto para la toma de corriente si es necesario.**

⚠ CUIDADO

La batería puede presentar riesgo de incendio o quemadura química si no se trata correctamente.

- **No desmonte la batería.**
- **No caliente la batería a más de 70 °C (158 °F) ni la incinere.**
- **Sustituya la batería únicamente con una batería Toro genuina; el uso de otra batería podría provocar un incendio o una explosión.**
- **Mantenga las baterías fuera del alcance de los niños y en el embalaje original hasta su uso.**

⚠ CUIDADO

Elimine las baterías usadas en seguida.

Elimine las baterías de iones de litio en un centro de reciclaje designado para el reciclaje de baterías.

⚠ CUIDADO

El sobrecalentamiento de la batería puede causar incendios y graves quemaduras.

No abrir, aplastar, calentar a más de 70 °C (158 °F) o incinerar. Siga las instrucciones de reciclaje de la batería.

PELIGRO – PARA REDUCIR EL RIESGO DE INCENDIO O DESCARGA ELÉCTRICA, SIGA CUIDADOSAMENTE ESTAS INSTRUCCIONES.

Pegatinas de seguridad e instrucciones

Las pegatinas de seguridad e instrucciones están a la vista del operador y están ubicadas cerca de cualquier zona de peligro potencial. Sustituya cualquier pegatina que esté dañada o que falte.

Símbolo	Designación/explicación
	Clase II
	Para uso en espacios interiores únicamente
	Antes de cargar, lea las instrucciones
T5A	Fusible de corriente
	Eliminación correcta de este producto Este símbolo indica que este cargador de batería y esta batería no deben eliminarse con otros residuos domésticos en la UE. Para evitar posibles daños al medio ambiente o a la salud humana debido a la eliminación no controlada de residuos, recicle de forma responsable para promover la reutilización sostenible de recursos materiales. Para devolver el dispositivo usado, utilice los sistemas de devolución y recolección o póngase en contacto con el vendedor donde se compró el producto. Ellos podrán encargarse del reciclado seguro y correcto de este producto.

decal136-2471

136-2471

Modelo 88540

decal136-2472

136-2472

Modelo 88541

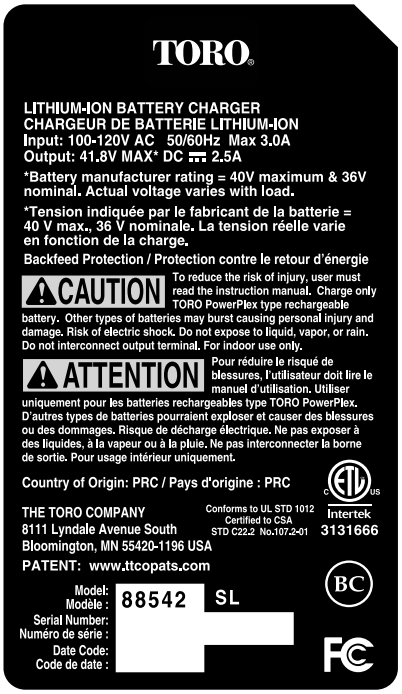

decal136-2473

136-2473

decal136-2476

136-2476

1. La batería se está cargando.
2. La batería está completamente cargada.
3. La batería está demasiado caliente.
4. Sustituya la batería.

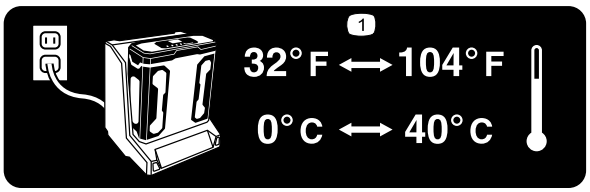

decal136-2539

136-2539

1. Cargue la batería a una temperatura de entre 0 °C y 40 °C (32 °F y 104 °F).

Montaje

Cómo montar el cargador de la batería (opcional)

Si lo desea, monte el cargador de la batería firmemente en la pared utilizando los orificios de montaje en pared en la parte trasera del cargador.

Móntelo en un espacio interior (tal como un garaje u otro lugar seco), cerca de una toma de corriente y fuera del alcance de los niños.

Consulte la Figura 1 para obtener asistencia sobre el montaje del cargador.

Nota: Coloque el cargador sobre las fijaciones correctamente posicionadas y gírelo para fijarlo en su lugar (fijaciones no incluidas).

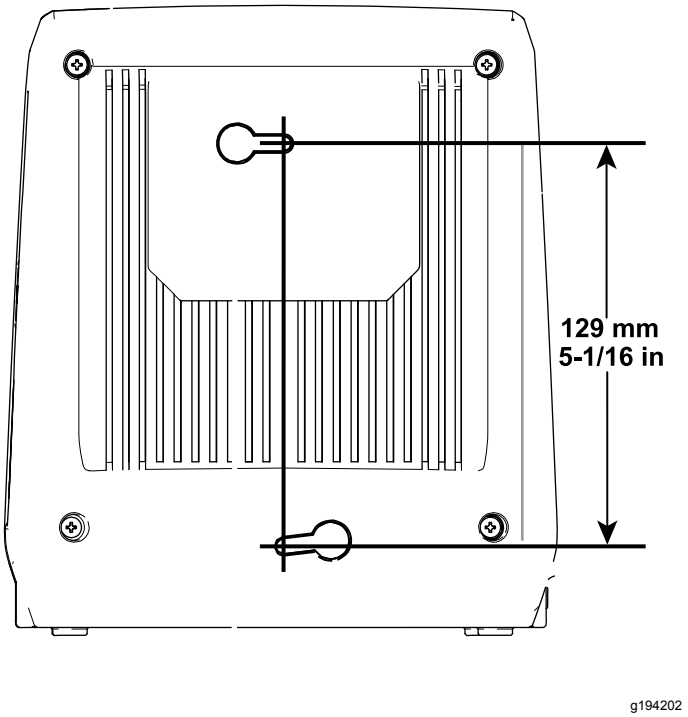

Figura 1

El producto

Especificaciones

Cargador de batería

Modelo	**88542**
Tipo	Cargador de batería de iones de litio 40 V MAX
Entrada	100 a 120 Vca 50/60Hz Máx. 3.0 A
Salida	41.8 V MÁX CC 2.5 A

Batería

Modelo	**88540**	**88541**
Voltaje por celda	3.6 V	3.6 V
Número de celdas	10	20
Voltaje de la batería	36 V	36 V
Capacidad de la batería	2.5 Ah	5.0 Ah
Voltaje nominal según el fabricante de la batería = 40 V máximo y 36 V nominal. El voltaje real depende de la carga.		

Intervalos de temperatura adecuados

Cargue la batería a	Entre 0 °C y 40 °C (32 °F y 104 °F)*
Utilice el producto a	Entre -15 °C y 60 °C (5 °F y 140 °F)
Almacene el producto a	Entre -15 °C y 60 °C (-5 °F y 140 °F)
Desenchufe el cargador a	Menos de 0 °C (32 °F) o más de 40 °C (104 °F)

* El tiempo de carga será mayor si la temperatura no está en este intervalo durante la carga.

Guarde la herramienta, la batería y el cargador en un lugar cerrado, limpio y seco.

Operación

Carga de la batería

Importante: **En el momento de la compra la batería no está totalmente cargada. Antes de usar la herramienta por primera vez, coloque la batería en el cargador y cárguela hasta que el indicador LED indique que la batería está completamente cargada. Lea todas las precauciones de seguridad.**

Importante: **Cargue la batería solo a temperaturas que estén dentro del intervalo apropiado; consulte Especificaciones (página 5).**

Nota: En cualquier momento, presione el botón del indicador de carga de la batería de la batería para mostrar la carga actual (indicadores LED).

1. Compruebe que los orificios de ventilación de la batería están libres de polvo y residuos.
2. Alinee el hueco de la batería (Figura 2) con la lengüeta del cargador.

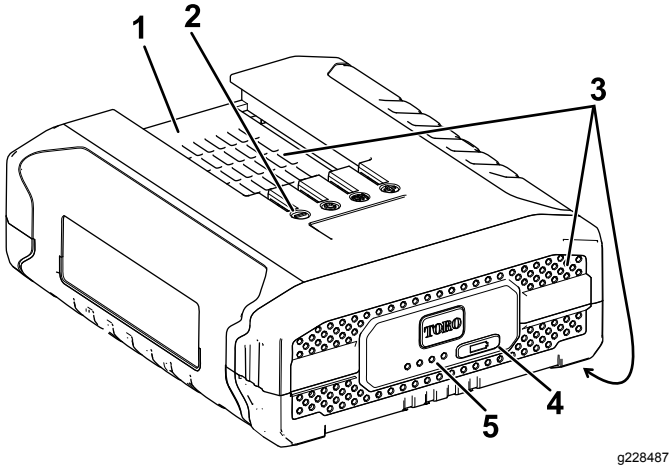

Figura 2

Modelo 88540

1. Hueco de la batería
2. Terminales de la batería
3. Zonas de ventilación de la batería
4. Botón del indicador de carga de la batería
5. Indicadores LED (carga actual)

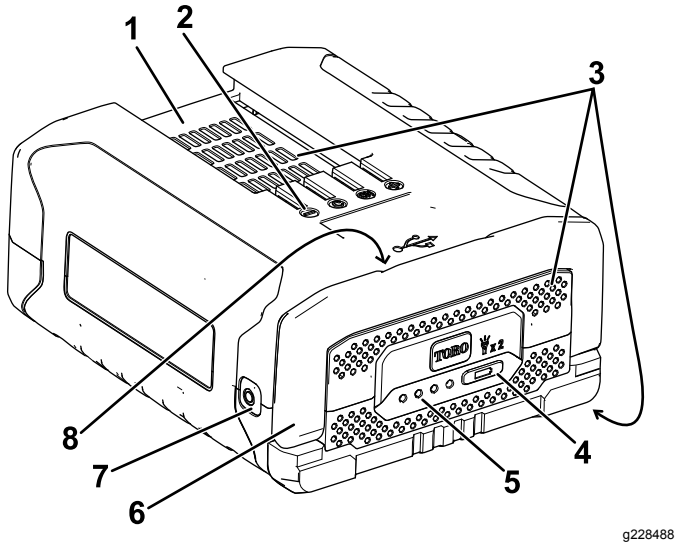

Figura 3

Modelo 88541

1. Hueco de la batería
2. Terminales de la batería
3. Zonas de ventilación de la batería
4. Botón del indicador de carga de la batería
5. Indicadores LED (carga actual)
6. Asa
7. Linterna
8. Puerto USB (no se muestra, ubicado debajo del asa)

Nota: Pulse rápidamente el botón del indicador de carga de la batería dos veces para encender o apagar la linterna (batería modelo 88541 únicamente). La linterna se apaga automáticamente después de aproximadamente 60 minutos de uso.

Nota: El puerto USB se incluye para que pueda cargar cómodamente la mayoría de los dispositivos electrónicos pequeños, como su teléfono móvil o tablet (solamente en el modelo de batería 88541).

3. Compruebe que los orificios de ventilación del cargador de la batería están libres de polvo y residuos.
4. Introduzca la batería en el cargador hasta que esté completamente asentada (Figura 4).

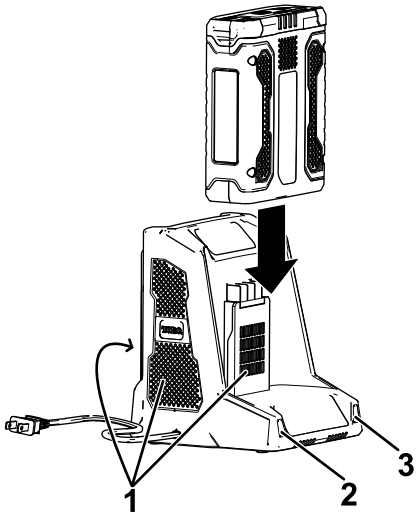

g194423

Figura 4

1. Zonas de ventilación del cargador
2. Indicador izquierdo
3. Indicador derecho

5. Para retirar la batería, deslice la batería hacia atrás para sacarla del cargador.
6. Consulte la tabla siguiente para interpretar los indicadores LED del cargador de la batería.

Indicador izquierdo	Indicador derecho	Indica:
Apagado	Rojo	Cargador encendido, sin batería
Rojo	Rojo	La batería se está cargando
Verde	Rojo	La batería está cargada
Naranja	Rojo	La batería está demasiado caliente
Rojo intermitente	Rojo	Sustituya la batería

Instalación de la batería

Importante: **Utilice la batería solo a temperaturas que estén dentro del intervalo apropiado; consulte Especificaciones (página 5).**

1. Compruebe que los orificios de ventilación de la batería están libres de polvo y residuos.
2. Alinee el hueco de la batería con la lengüeta de la herramienta.
3. Sujete la empuñadura del gatillo.
4. Introduzca la batería en la herramienta hasta que se bloquee el cierre (Figura 5).

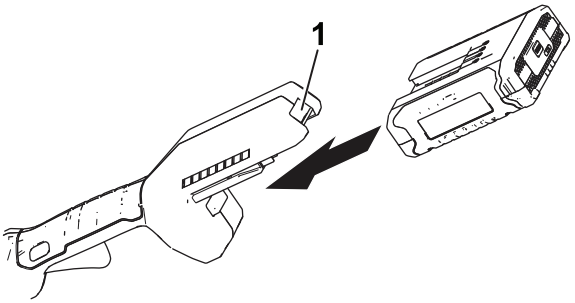

g189881

Figura 5

(Desbrozadora ilustrada)

1. Cierre de la batería

Cómo retirar la batería

Presione el cierre de la batería en la herramienta para liberar la batería, y retire la batería de la herramienta (Figura 6).

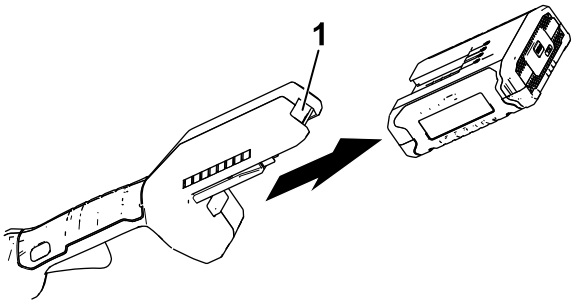

g192774

Figura 6

(Desbrozadora ilustrada)

1. Cierre de la batería

Mantenimiento

No se requiere mantenimiento ni servicio en condiciones normales.

Para limpiar la superficie del equipo, pase un paño seco únicamente.

No desmonte el equipo; si está dañado, póngase en contacto con un Servicio Técnico Autorizado.

	Si desea obtener más información sobre el reciclaje de las baterías de iones de litio o localizar las instalaciones de reciclaje de baterías más próximas, visite www.Call2Recycle.org (EE.UU. y Canadá únicamente). Si se encuentra fuera de EE.UU. o Canadá, póngase en contacto con su distribuidor Toro autorizado.

Almacenamiento

Importante: **Almacene la herramienta, la batería y el cargador solo a temperaturas que estén dentro del intervalo apropiado; consulte** **Especificaciones (página 5)****.**

Importante: **Si va a almacenar la herramienta durante un año o más, retire la batería de la herramienta y cargue la batería hasta que 2 o 3 de los indicadores LED de la batería cambien a azul. No almacene la batería completamente cargada ni completamente descargada. Antes de volver a usar la herramienta, cargue la batería hasta que se encienda el indicador izquierdo del cargador en verde, o hasta que los 4 indicadores LED de la batería se vuelvan azules.**

- Desconecte el producto del suministro de energía (es decir, retire el enchufe del suministro de energía o la batería) y compruebe si hay daños después del uso.
- Limpie cualquier material extraño del producto.
- Cuando no se estén utilizando, almacene la herramienta, la batería y el cargador de la batería fuera del alcance de los niños.
- Mantenga la herramienta, la batería y el cargador de la batería alejados de agentes corrosivos como productos químicos de jardín o sal para deshielo.
- Para reducir el riesgo de lesiones personales graves, no almacene la batería en el exterior o en un vehículo.
- Guarde la herramienta, la batería y el cargador en un lugar cerrado, limpio y seco.

Preparación de la batería para el reciclado

Importante: **Al retirarla, cubra los terminales de la batería con cinta adhesiva de servicio pesado. No intente destruir o desmontar la batería ni intente retirar cualquiera de los componentes de la misma. Recicle o elimine adecuadamente las baterías de iones de litio en un centro de reciclaje de baterías.**

Solución de problemas

Realice solo los pasos descritos en estas instrucciones. Cualquier otro trabajo de inspección, mantenimiento o reparación debe ser realizado por un Servicio Técnico Autorizado o por un especialista autorizado si no puede solucionar el problema usted mismo.

Problema	Posible causa	Acción correctora
La linterna no se enciende (batería modelo 88541 únicamente).	1. La batería está en el cargador. 2. La temperatura de la batería está por encima o por debajo del intervalo de temperatura adecuado. 3. El voltaje de la batería es bajo.	1. Retire la batería del cargador. 2. Traslade la batería a un lugar seco cuya temperatura sea de entre 0 °C y 40 °C (32 °F y 104 °F). 3. Coloque la batería en el cargador.
El puerto USB no funciona (batería modelo 88541 únicamente).	1. La batería está en el cargador. 2. La temperatura de la batería está por encima o por debajo del intervalo de temperatura adecuado. 3. El voltaje de la batería es bajo. 4. El puerto USB no es compatible con todos los dispositivos electrónicos pequeños.	1. Retire la batería del cargador. 2. Traslade la batería a un lugar seco cuya temperatura sea de entre 0 °C y 40 °C (32 °F y 104 °F). 3. Coloque la batería en el cargador. 4. Utilice el puerto USB para cargar otro dispositivo electrónico pequeño.
La batería se descarga rápidamente.	1. La temperatura de la batería está por encima o por debajo del intervalo de temperatura adecuado.	1. Traslade la batería a un lugar seco cuya temperatura sea de entre 0 °C y 40 °C (32 °F y 104 °F).
El cargador de la batería no funciona.	1. La temperatura del cargador de la batería está por encima o por debajo del intervalo de temperatura adecuado. 2. La toma de corriente en la que está enchufado el cargador de la batería no tiene corriente.	1. Desenchufe el cargador de la batería y trasládelo a un lugar seco cuya temperatura sea de entre 0 °C y 40 °C (32 °F y 104 °F). 2. Póngase en contacto con un electricista autorizado para que repare la toma de corriente.
La herramienta no funciona, o funciona de forma intermitente.	1. Hay humedad en los cables de la batería. 2. La batería no está instalada por completo en la herramienta.	1. Deje que la batería se seque o séquela con un paño. 2. Retire y luego vuelva a colocar la batería en la herramienta, asegurándose de que está completamente instalada y bloqueada.
La batería muestra solo 3 indicadores LED después de pocos segundos de uso de una batería completamente cargada.	1. Esto es normal.	1. Pare la herramienta y presione el botón del indicador de carga de la batería o retire la batería de la herramienta para mostrar la carga real de la batería.
Los 4 indicadores LED de la batería parpadean después de presionar el botón del indicador de carga de la batería, y se muestra la carga actual (cuando la batería no se está usando).	1. La temperatura de la batería está por encima o por debajo del intervalo de temperatura adecuado.	1. Traslade la batería a un lugar seco cuya temperatura sea de entre 0 °C y 40 °C (32 °F y 104 °F).
Los 4 indicadores LED de la batería parpadean después de liberar el gatillo (cuando la batería se está usando).	1. La temperatura de la batería está por encima o por debajo del intervalo de temperatura adecuado.	1. Traslade la batería a un lugar seco cuya temperatura sea de entre 0 °C y 40 °C (32 °F y 104 °F).
2 indicadores LED de la batería parpadean después de presionar el botón del indicador de carga de la batería, y se muestra la carga actual (cuando la batería no se está usando).	1. Existe una diferencia de voltaje entre las celdas de la batería.	1. Coloque la batería en el cargador hasta que esté completamente cargada.
2 indicadores LED de la batería parpadean después de liberar el gatillo (cuando la batería se está usando).	1. Existe una diferencia de voltaje entre las celdas de la batería.	1. Coloque la batería en el cargador hasta que esté completamente cargada.

Problema	Posible causa	Acción correctora
1 indicador LED de la batería parpadea.	1. El voltaje de la batería es bajo.	1. Coloque la batería en el cargador.
Es difícil retirar la batería de la herramienta.	1. La batería/herramienta es nueva o hay corrosión en los terminales de la batería o los terminales de la herramienta.	1. Limpie los terminales de la batería y de la herramienta. Aplique grasa dieléctrica en los terminales de la batería; no utilice otro tipo de lubricante porque podría dañar los terminales.

Form No. 3417-976 Rev C

TORO®

Count on it.

Manuel de l'utilisateur

Batterie/chargeur standard PowerPlex™ 40 V MAX

N° de modèle 88540—N° de série 318000001 et suivants
N° de modèle 88541—N° de série 318000001 et suivants
N° de modèle 88542—N° de série 318000001 et suivants

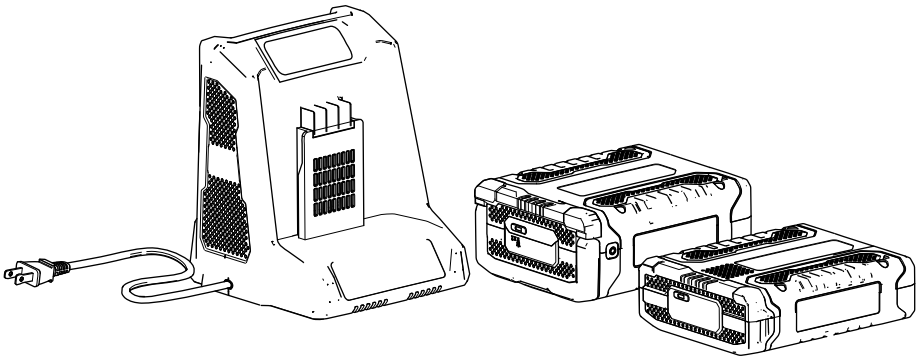

Enregistrez votre produit à www.Toro.com.
Traduction du texte d'origine (FR)

CV

3417-976 C

⚠ ATTENTION

CALIFORNIE
Proposition 65 - Avertissement

Ce produit contient une ou des substances chimiques considérées par l'état de Californie comme capables de provoquer des cancers, des anomalies congénitales ou d'autres troubles de la reproduction.

Introduction

Cet ensemble batterie/chargeur est destiné au grand public. Le chargeur de batterie modèle 88542 est conçu principalement pour charger les batteries modèles 88540 et 88541. Il n'est pas conçu pour charger d'autres batteries.

Les modèles de batterie 88540 et 88541 sont conçus principalement pour être utilisés avec la plupart des produits Power Plex™.

Lisez attentivement cette notice pour apprendre comment utiliser et entretenir correctement votre produit, et éviter de l'endommager ou de vous blesser. Vous êtes responsable de l'utilisation sûre et correcte du produit.

Vous pouvez contacter Toro directement sur www.Toro.com pour tout renseignement concernant un produit ou un accessoire, pour obtenir l'adresse des dépositaires, pour connaître tous les détails concernant la garantie ou pour enregistrer votre produit.

Sécurité

CONSIGNES DE SÉCURITÉ IMPORTANTES – CONSERVEZ CES INSTRUCTIONS.

CONSERVEZ CES INSTRUCTIONS – Ce manuel contient d'importantes consignes de sécurité et d'utilisation pour les batteries modèles 88540/88541 et le chargeur modèle 88542.

Avant d'utiliser le chargeur de batterie, lisez toutes les instructions et les mises en gardes qui apparaissent sur le chargeur de batterie, la batterie et le produit utilisant la batterie.

PRUDENCE – Pour réduire les risques de blessures, chargez les batteries modèles 88540 et 88541 uniquement avec le chargeur modèle 88542. Les batteries d'autres marques risquent d'exploser et de causer des dommages corporels ou matériels.

Cet appareil est conforme à la section 15 de la réglementation FCC. Son utilisation est soumise aux deux conditions suivantes : (1) Cet appareil ne doit pas créer de parasites nuisibles, et (2) cet appareil doit tolérer les parasites reçus y compris ceux qui pourraient perturber son fonctionnement.

Attention

- Utilisez le chargeur de batteries uniquement à l'intérieur.
- Ne rechargez pas les batteries non rechargeables.
- Avant toute utilisation, vérifiez si l'intensité et la tension de sortie du chargeur de batterie conviennent pour charger la batterie.
- N'utilisez pas le chargeur si la polarité de sortie ne correspond pas à la polarité de charge.
- Si le cordon d'alimentation est endommagé, faites-le remplacer par le fabricant ou son agent-réparateur agréé, ou par une autre personne qualifiée, pour éviter tout danger.
- N'ouvrez le couvercle en aucun cas. Si le couvercle est endommagé, n'utilisez pas l'adaptateur.
- Débranchez l'alimentation avant de brancher l'appareil à la batterie ou de l'en débrancher.
- Cet appareil peut être utilisé par des personnes présentant des aptitudes physiques, sensorielles ou mentales réduites ou manquant d'expérience ou de connaissances, à la condition qu'elles soient supervisées et formées à l'utilisation sécuritaire de l'appareil et qu'elles comprennent les risques impliqués.

© 2018—The Toro® Company
8111 Lyndale Avenue South
Bloomington, MN 55420

Contactez-nous sur www.Toro.com.
Imprimé en Chine
Tous droits réservés

- Les enfants ne doivent pas jouer avec l'appareil.
- Les enfants ne doivent pas nettoyer ou entretenir l'appareil sans supervision.

⚠ DANGER

Vous pouvez causer un incendie ou un choc électrique si vous branchez le chargeur de batterie à une prise qui n'est pas de 120 volts.

- **Ne branchez pas le chargeur de batterie à une prise qui n'est pas de 120 volts.**
- **Pour le branchement dans un pays étranger, utilisez un adaptateur de prise d'accessoire ayant la configuration correcte pour la prise d'alimentation, au besoin.**

⚠ PRUDENCE

La batterie peut présenter un risque d'incendie ou de brûlure chimique en cas de mauvais traitement.

- **Ne démontez pas la batterie.**
- **N'exposez pas la batterie à une température supérieure à 70 ºC (158 ºF) et ne l'incinérez pas.**
- **Remplacez la batterie par une batterie Toro d'origine uniquement; l'utilisation de toute autre batterie pourrait entraîner un incendie ou une explosion.**
- **Conservez les batteries hors de la portée des enfants et dans leur emballage d'origine jusqu'à ce qu'elles soient prêtes à être utilisées.**

⚠ PRUDENCE

Mettez rapidement au rebut les batteries usagées.

Débarrassez-vous des batteries au lithium-ion dans un centre de recyclage spécialisé dans le recyclage des batteries.

⚠ PRUDENCE

La surchauffe des batteries peut causer un incendie ou de graves brûlures.

Ne les ouvrez pas, ne les exposez pas à une température supérieure à 70 ºC (158 ºF) et ne les incinérez pas. Respectez les instructions de recyclage de la batterie.

DANGER – POUR RÉDUIRE LE RISQUE D'INCENDIE OU DE CHOC ÉLECTRIQUE, SUIVEZ SCRUPULEUSEMENT CES INSTRUCTIONS.

Autocollants de sécurité et d'instruction

Des autocollants de sécurité et des instructions bien visibles par l'opérateur sont placés près de tous les endroits potentiellement dangereux. Remplacez tout autocollant endommagé ou manquant.

Symbole	Désignation/Explication
	Classe II
	Réservé exclusivement à une utilisation en intérieur
	Avant de charger, lire toutes les instructions
T5A	Fusible existant
	Élimination correcte de ce produit Au sein de l'UE, ce marquage indique que ce chargeur et cette batterie ne doivent pas être éliminés avec les autres déchets ménagers. Pour éviter tout risque pour l'environnement ou la santé humaine lié à l'élimination incontrôlée des déchets, recyclez-les de manière responsable afin de promouvoir la réutilisation durable des ressources matérielles. Pour renvoyer votre appareil usagé, merci d'utiliser les systèmes de retour et de collecte ou de prendre contact avec le revendeur auprès duquel vous avez acheté le produit. Il pourra prendre en charge ce produit pour le recycler dans le respect de l'environnement.

decal136-2471

136-2471

Modèle 88540

decal136-2472

136-2472

Modèle 88541

decal136-2473

136-2473

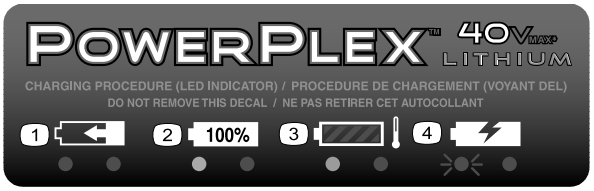

decal136-2476

136-2476

1. La batterie est en charge.
2. La batterie est complètement chargée.
3. La batterie est trop chaude.
4. Remplacez la batterie.

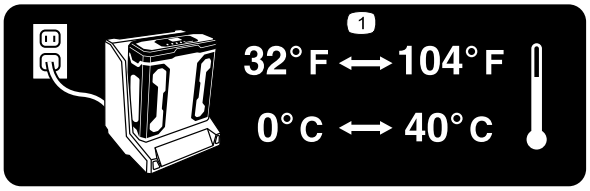

decal136-2539

136-2539

1. Chargez la batterie à une température ambiante comprise entre 0 °C et 40 °C (32 °F et 104 °F).

Mise en service

Montage du chargeur de batterie (option)

Si vous le souhaitez, fixez le chargeur de batterie solidement à un mur à l'aide des fentes de fixation murale situées au dos.

Montez-le à l'intérieur (par exemple dans un garage ou tout autre endroit à l'abri de l'humidité), à proximité d'une prise de courant et hors de la portée des enfants.

Pour vous aider à monter le chargeur, reportez-vous à la Figure 1.

Remarque: Pour fixer le chargeur en place, insérez-le et faites-le pivoter sur les fixations correctement installées (fixations non incluses).

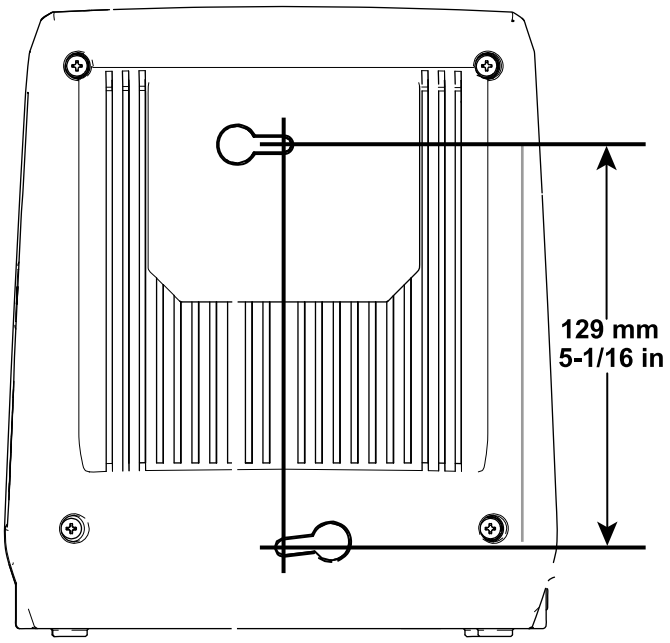

Figure 1

Vue d'ensemble du produit

Caractéristiques techniques

Chargeur de batterie

Modèle	**88542**
Type	Chargeur de batterie lithium-ion de 40V MAX
Entrée	100 à 120 V c.a. 50/60 Hz 3 A max.
Sortie	41,8 V c.c. MAX 2,5 A

Batterie

Modèle	**88540**	**88541**
Tension par élément	3,6 V	3,6 V
Nombre d'éléments	10	20
Tension de la batterie	36 V	36 V
Capacité de la batterie	2,5 Ah	5 Ah
Tension batterie nominale selon le fabricant = 40 V max., 36 V nominale. La tension réelle varie en fonction de la charge.		

Plages de température adéquates

Charger la batterie entre	0 °C (32 °F) et 40 °C (104 °F)*
Utiliser les produits entre	-15 °C (5 °F) et 60 °C (140 °F)
Remiser les produits entre	-15 °C (-5 °F) et 60 °C (140 °F)
Débrancher le chargeur	au-dessous de 0 ºC (-32 ºF) ou au-dessus de 40 ºC (104 ºF)

*Le temps de charge sera plus long en dehors de cette plage de température.

Rangez l'outil, la batterie et le chargeur dans un lieu fermé, propre et sec.

Utilisation

Charge de la batterie

Important: **Quand vous l'achetez, la batterie n'est pas complètement chargée. Avant d'utiliser l'outil pour la première fois, placez la batterie dans le chargeur et chargez-la jusqu'à ce que les diodes indiquent que la batterie est complètement chargée. Lisez toutes les consignes de sécurité.**

Important: **Chargez la batterie uniquement à des températures comprises dans la plage adéquate; voir Caractéristiques techniques (page 5).**

Remarque: À tout moment, appuyez sur le bouton indicateur de charge de la batterie pour afficher la charge actuelle (diodes).

1. Assurez-vous que les évents sur la batterie sont exempts de toute poussière et tout débris.
2. Alignez le creux de la batterie (Figure 2) sur la languette du chargeur.

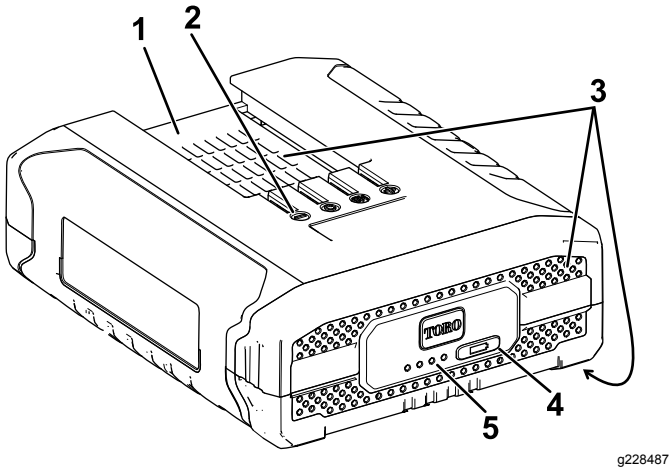

Figure 2

Modèle 88540

1. Creux de la batterie
2. Bornes de la batterie
3. Évents de la batterie
4. Bouton indicateur de charge
5. Diodes (charge actuelle)

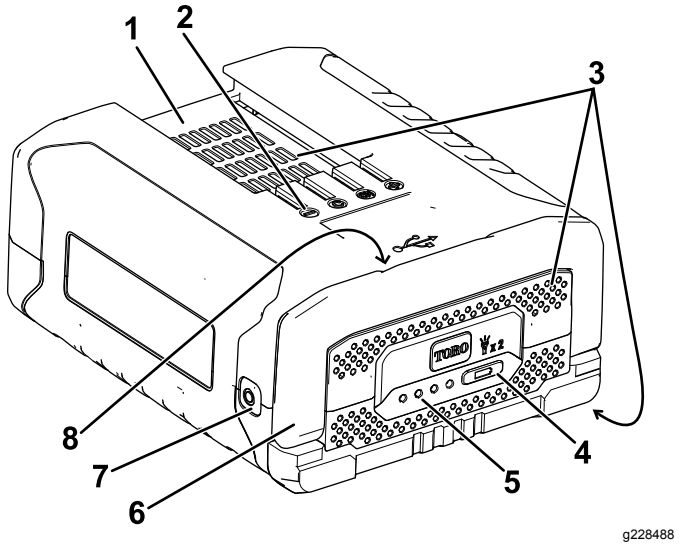

Figure 3

Modèle 88541

1. Creux de la batterie
2. Bornes de la batterie
3. Évents de la batterie
4. Bouton indicateur de charge
5. Diodes (charge actuelle)
6. Poignée
7. Lampe de poche
8. Prise USB (non représentée; située sous la poignée)

Remarque: Appuyez rapidement deux fois sur le bouton indicateur de charge de la batterie pour allumer ou éteindre la lampe de poche (batterie modèle 88541 uniquement). La lampe de poche s'éteint automatiquement au bout d'environ 60 minutes.

Remarque: La prise USB est fournie pour vous permettre de charger la plupart des petits appareils électroniques, tels que votre téléphone cellulaire ou votre tablette (batterie modèle 88541 uniquement).

3. Assurez-vous que les évents sur le chargeur de batterie sont exempts de toute poussière et tout débris.
4. Glissez la batterie dans le chargeur jusqu'à ce qu'elle soit bien enclenchée (Figure 4).

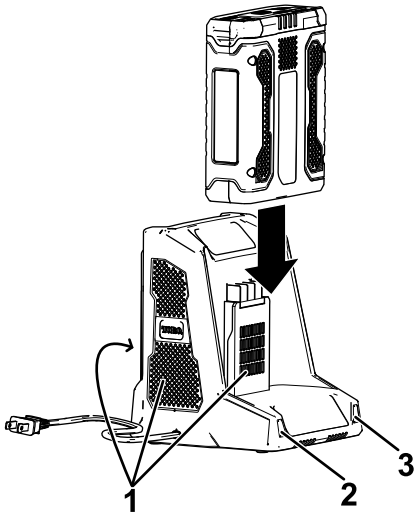

g194423

Figure 4

1. Évents du chargeur
2. Voyant gauche
3. Voyant droit

5. Pour retirer la batterie, faites-la glisser hors du chargeur.
6. Reportez-vous au tableau ci-dessous pour interpréter les indications des diodes sur le chargeur de batterie.

Voyant gauche	Voyant droit	Indique :
Éteint	Rouge	Le chargeur est en marche; aucune batterie n'est insérée
Rouge	Rouge	La batterie est en charge
Vert	Rouge	La batterie est chargée
Orange	Rouge	La batterie est trop chaude
Rouge clignotant	Rouge	Remplacez la batterie

Mise en place de la batterie

Important: **Utilisez la batterie uniquement à des températures comprises dans la plage adéquate; voir Caractéristiques techniques (page 5).**

1. Assurez-vous que les évents sur la batterie sont exempts de toute poussière et tout débris.
2. Alignez le creux de la batterie sur la languette de l'outil.
3. Saisissez la poignée d'actionnement.
4. Insérez la batterie dans l'outil jusqu'à ce qu'elle s'enclenche dans le verrou (Figure 5).

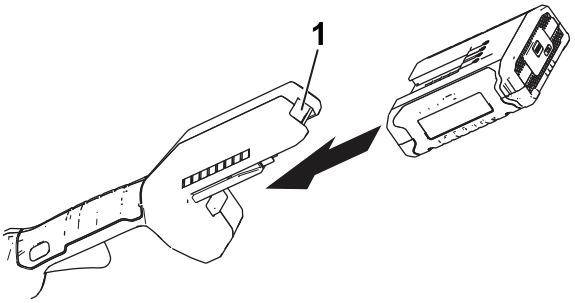

g189881

Figure 5

(Débroussailleuse représentée)

1. Verrou de batterie

Retrait de la batterie

Appuyez sur le verrou de batterie de l'outil afin de débloquer la batterie, et faites glisser cette dernière hors de l'outil (Figure 6).

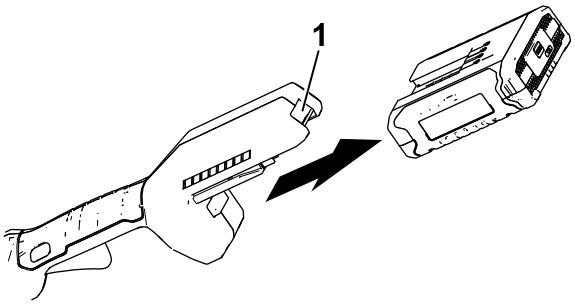

g192774

Figure 6

(Débroussailleuse représentée)

1. Verrou de batterie

Entretien

Aucun entretien et aucune révision ne sont nécessaire dans des conditions normales de fonctionnement.

Pour nettoyer la surface de l'équipement, il suffit de l'essuyer avec un chiffon sec.

Ne démontez pas l'équipement; s'il est endommagé, adressez-vous à votre dépositaire-réparateur agréé.

Remisage

Important: **Remisez l'outil, la batterie et le chargeur uniquement à des températures comprises dans la plage adéquate; voir** **Caractéristiques techniques (page 5)****.**

Important: **Si vous remisez l'outil pendant un an ou plus, retirez la batterie et chargez-la jusqu'à ce que 2 ou 3 de ses diodes deviennent bleues. Ne remisez pas une batterie à pleine charge ou complètement déchargée. Avant de réutiliser l'outil, chargez la batterie jusqu'à ce que le voyant gauche devienne vert sur le chargeur, ou que les 4 diodes de la batterie deviennent bleues.**

- Débranchez le produit de l'alimentation (autrement dit, retirez la prise de l'alimentation ou la batterie) et recherchez tout dommage éventuel après utilisation.
- Débarrassez l'appareil de tout corps étranger.
- Lorsqu'ils ne sont pas utilisés, rangez l'outil, la batterie et le chargeur de batterie hors de la portée des enfants.
- N'approchez pas l'outil, la batterie et le chargeur des agents corrosifs, tels les produits chimiques de jardinage et les sels de dégivrage.
- Pour réduire les risques de blessures graves, ne rangez pas la batterie à l'extérieur ou dans un véhicule.
- Rangez l'outil, la batterie et le chargeur dans un lieu fermé, propre et sec.

Préparation de la batterie pour le recyclage

Important: **Après avoir retiré la batterie, recouvrez les bornes de ruban adhésif épais. N'essayez pas de détruire ou de démonter la batterie ni de déposer aucun de ses composants. Recyclez ou débarrassez-vous correctement des batteries au lithium-ion dans un centre de recyclage.**

RECYCLE RBRC Li-ion 1.800.822.8837	Pour plus de renseignements sur le recyclage des batteries lithium-ion et pour trouver le centre de recyclage de batteries le plus proche, rendez-vous sur www.Call2Recycle.org (États-Unis et Canada seulement). Hors des États-Unis et du Canada, veuillez contacter votre dépositaire Toro agréé.

Dépistage des défauts

Effectuez uniquement les opérations décrites dans cette notice. Tout autre travail d'inspection, d'entretien ou de réparation doit être réalisé par un centre d'entretien agréé ou autre spécialiste qualifié si vous n'arrivez pas à résoudre le problème vous-même.

Problème	Cause possible	Mesure corrective
La lampe de poche ne s'allume pas (batterie modèle 88541 uniquement).	1. La batterie est sur le chargeur. 2. La batterie est à une température supérieure ou inférieure à la plage de températures appropriée. 3. La tension de la batterie est faible.	1. Retirez la batterie du chargeur. 2. Placez la batterie dans un endroit sec, à une température comprise entre 0 °C (32 °F) et 40 °C (104 °F). 3. Placez la batterie sur le chargeur.
La prise USB ne fonctionne pas (batterie modèle 88541 uniquement).	1. La batterie est sur le chargeur. 2. La batterie est à une température supérieure ou inférieure à la plage de températures appropriée. 3. La tension de la batterie est faible. 4. La prise USB n'est pas compatible avec tous les petits appareils électroniques.	1. Retirez la batterie du chargeur. 2. Placez la batterie dans un endroit sec, à une température comprise entre 0 °C (32 °F) et 40 °C (104 °F). 3. Placez la batterie sur le chargeur. 4. Utilisez la prise USB pour charger un autre petit appareil électronique.
La batterie se décharge rapidement.	1. La batterie est à une température supérieure ou inférieure à la plage de températures appropriée.	1. Placez la batterie dans un endroit sec, à une température comprise entre 0 °C (32 °F) et 40 °C (104 °F).
Le chargeur de batterie est défectueux.	1. Le chargeur de batterie est à une température supérieure ou inférieure à la plage de températures appropriée. 2. La prise sur laquelle le chargeur est branché n'est pas alimentée.	1. Débranchez le chargeur de batterie et placez-le dans un endroit sec, à une température comprise entre 0 °C (32 °F) et 40 °C (104 °F). 2. Adressez-vous à un électricien qualifié pour réparer la prise.
L'outil ne fonctionne pas ou fonctionne par intermittence.	1. Il y a de l'humidité sur les fils de la batterie. 2. La batterie n'est pas complètement installée dans l'outil.	1. Laissez sécher la batterie ou essuyez-la. 2. Retirez et remettez la batterie en place dans l'outil, en vérifiant qu'elle est complètement insérée et enclenchée.
Trois diodes seulement sont allumées sur la batterie au bout de quelques secondes seulement d'utilisation, alors qu'elle est complètement chargée.	1. Cela est parfaitement normal.	1. Arrêtez l'outil et appuyez sur le bouton indicateur de charge de la batterie, ou retirez la batterie de l'outil pour afficher la charge réelle.
Les 4 diodes clignotent sur la batterie après avoir appuyé sur le bouton indicateur de charge, et la charge actuelle s'affiche (quand la batterie n'est pas utilisée).	1. La batterie est à une température supérieure ou inférieure à la plage de températures appropriée.	1. Placez la batterie dans un endroit sec, à une température comprise entre 0 °C (32 °F) et 40 °C (104 °F).
Les 4 diodes clignotent sur la batterie après avoir relâché la gâchette (quand la batterie est utilisée).	1. La batterie est à une température supérieure ou inférieure à la plage de températures appropriée.	1. Placez la batterie dans un endroit sec, à une température comprise entre 0 °C (32 °F) et 40 °C (104 °F).
Deux diodes clignotent sur la batterie après avoir appuyé sur le bouton indicateur de charge, et la charge actuelle s'affiche (quand la batterie n'est pas utilisée).	1. Il y a une différence de tension entre les éléments de la batterie.	1. Placez la batterie sur le chargeur jusqu'à ce qu'elle soit complètement chargée.
Deux diodes clignotent sur la batterie après avoir relâché la gâchette (quand la batterie est utilisée).	1. Il y a une différence de tension entre les éléments de la batterie.	1. Placez la batterie sur le chargeur jusqu'à ce qu'elle soit complètement chargée.

Problème	Cause possible	Mesure corrective
Une diode clignote sur la batterie.	1. La tension de la batterie est faible.	1. Placez la batterie sur le chargeur.
Il est difficile de retirer la batterie de l'outil.	1. La batterie/l'outil sont neufs, ou les bornes de la batterie et/ou les bornes de l'outil sont corrodées.	1. Nettoyez les bornes de la batterie et de l'outil. Appliquez ensuite de la graisse diélectrique sur les bornes de la batterie; n'utilisez aucun autre type de lubrifiant au risque d'endommager les bornes.