Form No. 3404-837 Rev D

TORO®

Count on it.

Bruksanvisning

Multi Pro® 5800-D-grässpruta

Modellnr 41593—Serienr 316000001 och högre

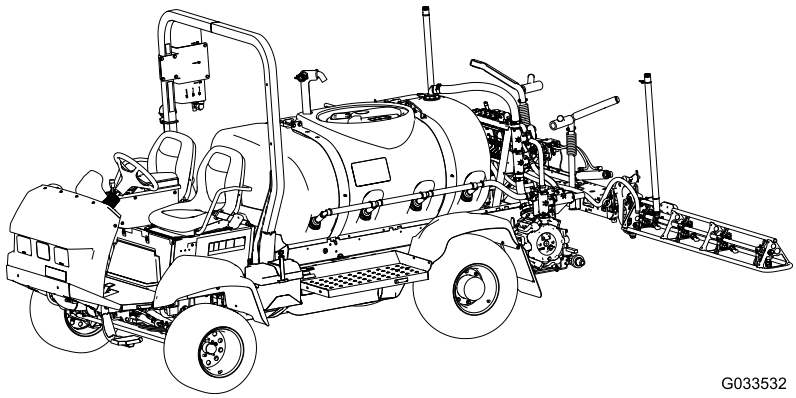

G033532

Registrera din produkt på www.Toro.com.
Översättning av originalet (SV)

CE

3404-837 D

Multi Pro®-grässprutan är ett fristående sprutfordon som är avsett att användas av yrkesförare som har anlitats för kommersiellt arbete. Den är främst konstruerad för sprutning på väl underhållna parkgräsmattor, golfbanor, sportanläggningar och kommersiella anläggningar.

Produkten uppfyller alla relevanta europeiska direktiv. Mer information finns i produktens separata försäkran om överensstämmelse.

Det är ett brott mot avsnitt 4442 eller 4443 i Kaliforniens Public Resource Code att använda eller köra motorn på skogs-, busk- eller grästäckt mark om motorn inte är utrustad med en gnistsläckare som är i fullgott skick, vilket anges i avsnitt 4442, eller utan att motorn är konstruerad, utrustad och underhållen för att förhindra brand.

Den bifogade *bruksanvisningen till motorn* tillhandahålls för information om den amerikanska miljömyndigheten EPA:s (US Environmental Protection Agency) och Kaliforniens lagstiftning om utsläppskontroll för emissionssystem, underhåll och garanti. Extra bruksanvisningar kan beställas från motortillverkaren.

⚠ VARNING

KALIFORNIEN
Proposition 65 Varning

Avgaserna från dieselmotorer och vissa avgaskomponenter innehåller ämnen som av den amerikanska delstaten Kalifornien anses orsaka cancer, fosterskador och andra fortplantningsskador.

Batteripoler och kabelanslutningar med tillbehör innehåller bly och blyföreningar, kemikalier som den amerikanska delstaten Kalifornien anser kan orsaka cancer och fortplantningsskador. Tvätta händerna efter hantering.

Användning av produkten kan orsaka kemikalieexponering som av den amerikanska delstaten Kalifornien anses orsaka cancer, fosterskador och andra fortplantningsskador.

Introduktion

Läs bruksanvisningen noga så att du lär dig att använda och underhålla produkten på rätt sätt. Informationen i bruksanvisningen hjälper dig och andra att undvika personskador och skador på produkten. Även om Toro konstruerar och tillverkar säkra produkter så är det du som ansvarar för att produkten används på ett bra och säkert sätt. Om du behöver utbildningsmaterial för säkerhet och drift, information om tillbehör, hjälp med att hitta en återförsäljare eller om du vill registrera din produkt kan du kontakta Toro via www.toro.com.

Kontakta en auktoriserad återförsäljare eller Toros kundservice och ha produktens modell- och serienummer till hands om du har behov av service, Toro originaldelar eller ytterligare information. Figur 1 visar var på produkten modell- och serienumren sitter.

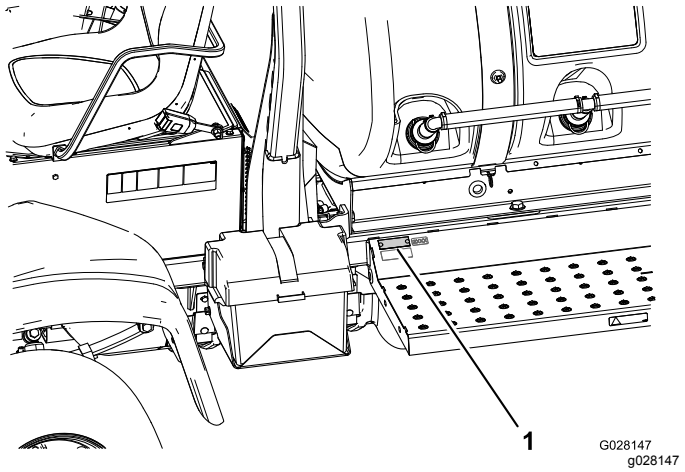

Figur 1

1. Här finns modell- och serienumren

Modellnr _____

Serienr _____

I den här bruksanvisningen anges potentiella risker och alla säkerhetsmeddelanden har markerats med en varningssymbol (Figur 2), som anger fara som kan leda till allvarliga personskador eller dödsfall om föreskrifterna inte följs.



Figur 2

1. Varningssymbol

Två ord används också i den här bruksanvisningen för att markera information. **Viktigt** anger speciell teknisk information och **Observera** anger allmän information värd att notera.

© 2018—The Toro® Company
8111 Lyndale Avenue South
Bloomington, MN 55420

Kontakta oss på www.Toro.com.
Tryckt i USA
Med ensamrätt

Innehåll

Säkerhet 4
Säker användning 4
Kemikaliesäkerhet 5
Under körning 5
Underhåll 7
Ljudstyrka 8
Ljudtrycksnivå 8
Hand-/armvibration 8
Helkroppsvibration 8
Säkerhets- och instruktionsdekaler 9
Montering 15
1 Kontrollera sprutrampernas gångjärnsfjädrar 16
2 Ta bort transportstötdämparen 17
Produktöversikt 18
Reglage 19
Specifikationer 23
Körning 24
Säkerheten främst 24
Utföra kontroller före start 24
Förberedelser inför körning av maskinen 24
Förbereda användning av sprutan 26
Använda maskinen 27
Köra in en ny grässprutа 28
Använda grässprutan 29
Fylla på färskvattentanken 29
Fylla på grässprutans tank 29
Använda sprutramperna 30
Använda LCD-skärmen InfoCenter 30
Använda sprutfunktionen 41
Säkerhetsåtgärder vid grässkötsel i stillastående lägen 41
Sprutningstips 41
Rengöra ett munstycke 42
Välja ett munstycke 42
Rengöra grässprutan 42
Ställa in sprutrampssektionernas överströmningsventiler 43
Ställa in vredet för omrörningsöverströmningsventilen 44
Kalibrera omrörningsöverströmningsventilen 44
Lokalisera pumpen 45
Bogsera grässprutan 45
Transportera grässprutan 46
Underhåll 47
Rekommenderat underhåll 47
Kontrollista för dagligt underhåll 49
Anteckningar om särskilda problem 49
Förberedelser för underhåll 50
Höja upp grässprutan 50
Komma åt motorn 50
Smörjning 52
Smörja grässprutan 52
Smörja sprutrampernas gångjärn 52
Smörja manövreringsstängernas lager 53
Motorunderhåll 54
Kontrollera luftrenaren 54
Serva motoroljan 56
Underhålla bränslesystemet 58
Kontrollera bränsleledningen och anslutningarna 58
Lufta bränslesystemet 58
Lufta insprutarna 59
Serva bränslefiltren 60
Tömma bränsletanken 61
Underhålla elsystemet 62
Byta säkringar 62
Serva batteriet 62
Underhålla drivsystemet 64
Kontrollera hjulen/däcken 64
Byta vätskan i planetväxellådan 64
Justera framhjulens skränkning 65
Underhålla kylsystemet 66
Serva kylsystemet 66
Underhålla bromsarna 67
Justera bromsarna 67
Underhålla remmarna 68
Serva generatorremmen 68
Underhålla hydraulsystemet 68
Specifikation för hydraulvätska 68
Kontrollera hydraulvätskan 69
Serva hydraulvätskan 69
Underhålla sprutsystemet 71
Kontrollera slangarna 71
Byta tryckfiltret Skärm 72
Sprutsystemsschema 73
Underhålla pumpen 74
Reglera manövreringsorganen 74
Kontrollera nylonsvängbussningarna 75
Underhållsprogramvara 75
Programmera maskininställningarna 75
Rengöring 77
Rengöra kylarens kylflänsar 77
Rengöra omrörnings- och sektionsventilerna 77
Förvaring 83
Felsökning 85

Säkerhet

Felaktig användning eller felaktigt underhåll från förarens eller ägarens sida kan leda till personskador. För att minska risken för skador ska du alltid följa dessa säkerhetsanvisningar och uppmärksamma varningssymbolen. Symbolen betyder Var försiktig, Varning eller Fara. Om anvisningarna inte följs kan det leda till personskador eller dödsfall.

Maskinen uppfyller kraven i standarden SAE J2258.

Säker användning

Viktigt: **Viktigt: Maskinen är främst utformad som ett terrängfordon och är inte avsett för frekvent bruk på allmän väg. Vid användning av maskinen på allmän väg ska alla trafikbestämmelser följas och extrautrustning som kan vara obligatorisk enligt lag, t.ex. lampor, blinkers och skylt för att indikera långsamtgående fordon (LGF), krävs.**

Multi Pro® 5800-grässprutan har konstruerats och testats för att vara säker när den används och underhålls på rätt sätt. Riskkontroll och förebyggande av olyckor har delvis samband med maskinens konstruktion och inställningar, men beror även på uppmärksamhet, ansvarskänsla och utbildning hos den personal som använder, underhåller och förvarar maskinen. Felaktig användning eller felaktigt underhåll av maskinen kan leda till personskador eller dödsfall.

De tillbehör som kan användas med Multi Pro® 5800-grässprutan tas inte upp i den här bruksanvisningen. Se den specifika bruksanvisningen eller de monteringsanvisningar som medföljer varje redskap för ytterligare säkerhetsanvisningar. Läs bruksanvisningarna.

Följ nedanstående säkerhetsföreskrifter för att minska risken för personskador eller dödsfall:

Arbetsledarens ansvar

- Se till att förare får grundlig utbildning och lär känna *bruksanvisningen*, bruksanvisningen för motorn och alla etiketter på grässprutan.
- Se till att du fastställer dina egna specialprocedurer och arbetsregler för ovanliga arbetsförhållanden (t.ex. backar som är för branta för grässprutan).

Utbildning

- Läs *bruksanvisningen* och övrigt utbildningsmaterial innan du använder maskinen.

  Obs: Om en eller flera förare eller mekaniker inte kan språket som bruksanvisningen är skriven på ansvarar ägaren för att förklara innehållet för dem.
- Lär dig hur man använder utrustningen på ett säkert sätt och bekanta dig med manöverorgan och säkerhetsskyltar.
- Alla förare och mekaniker måste få utbildning. Det är ägaren som ansvarar för att utbilda användarna.
- Låt inte personer som saknar nödvändig utbildning använda utrustningen eller utföra underhåll på den.

  Obs: Lokala bestämmelser kan begränsa användarens ålder.
- Ägaren/föraren kan förebygga och ansvarar för olyckor och skador som andra personer eller egendom utsätts för.

Före körning

- Kör endast fordonet efter att du har läst och förstått innehållet i denna bruksanvisning.
- Låt aldrig barn köra grässprutan.
- Kontrollera att samtliga förare är fysiskt kapabla att köra sprutan.
- Den här grässprutan har konstruerats för att bära föraren och en passagerare i det säte som tillverkaren har tillhandahållit. Ta aldrig upp ytterligare passagerare på grässprutan.
- Kör aldrig grässprutan om du är sjuk, trött eller påverkad av alkohol, läkemedel eller andra droger.
- Bekanta dig ordentligt med reglagen och lär dig att stänga av motorn snabbt.
- Håll alla skydd, skyddsanordningar och dekaler på plats. Om ett skydd eller en säkerhetsanordning inte fungerar eller om en dekal är oläslig ska detta åtgärdas innan maskinen får köras.
- Använd lämpliga kläder och skyddsutrustning såsom skyddsglasögon, långbyxor, rejäla och halkfria skor, handskar och hörselskydd. Bär inte löst sittande plagg. Använd inte smycken. Sätt upp långt hår. Information om krav på personlig skyddsutrustning finns i Kemikaliesäkerhet (sida 5).

⚠ VAR FÖRSIKTIG

Denna maskin ger ljudnivåer vid förarens öra som överstiger 85 dBA och kan orsaka hörselskador vid längre arbetspass.

Använd hörselskydd när du kör denna maskin.

- Använd endast i dagsljus eller i bra belysning.
- Använd inte sprutan om människor, särskilt barn, eller sällskapsdjur befinner sig i närheten.

- Innan du använder sprutan ska du alltid kontrollera de områden på sprutan som anges i Utföra kontroller före start (sida 24). Om maskinen inte fungerar korrekt eller om den är skadad på något vis ska du inte använda grässprutan. Se till att problemet åtgärdas innan grässprutan eller redskapet används igen.
- Kontrollera att förar- och passagerarutrymmena är rena och fria från kemikalierester och skräp.
- Säkerställ att alla vätskeledningskopplingar är åtdragna och att alla slangar är i gott skick innan du tillför tryck till systemet.

  Obs: Använd inte grässprutan om den läcker eller är skadad.

Kemikaliesäkerhet

⚠ VARNING

De kemiska substanser som används i sprutsystemet kan vara farliga och giftiga för dig, kringstående, djur, växter, jorden och annan egendom.

- **Läs och följ noga varningsetiketterna och säkerhetsdatabladen för alla kemikalier som används, och använd skydd i enlighet med kemikalietillverkarnas rekommendationer. Se till att så lite som möjligt av huden är bar när du använder kemikalier. Använd lämplig personskyddsutrustning som skyddar om du skulle komma i kontakt med kemikalier, till exempel följande:**
  - **skyddsglasögon och/eller ansiktsmask**
  - **andningsskydd eller filtermask**
  - **kemikaliebeständiga handskar**
  - **gummistövlar eller andra rejäla skor**
  - **hörselskydd**
  - **ha rena extrakläder, tvål och pappershanddukar nära till hands, i fall kemikalier skulle råka spillas ut.**
- **Tänk på att mer än 1 kemikalie kan förekomma och att information om varje enskild kemikalie måste bedömas.**
- **Använd aldrig sprutsystemet om informationen inte finns tillgänglig.**
- **Innan du börjar arbeta med ett sprutsystem måste du kontrollera att systemet har sköljts ur tre gånger och neutraliserats enligt kemikalietillverkarens rekommendationer, samt att alla ventiler har genomgått sköljcykeln tre gånger.**
- **Kontrollera att det finns rinnande vatten och tvål i närheten och tvätta omedelbart bort alla kemikalier efter kontakt med huden.**
- Se till att ha grundlig utbildning om kemikalierna innan du använder eller hanterar dem.
- Använd korrekt kemikalie för arbetet.
- Följ kemikalietillverkarens anvisningar för att se till att kemikalien används på ett säkert sätt. Överskrid inte det rekommenderade trycket för systemet.
- Enheten bör inte fyllas på, kalibreras eller rengöras när andra – särskilt barn – eller husdjur befinner sig i närheten.
- Hantera kemikalier på en plats med ordentlig ventilation.
- Se till att ha rent vatten till hands, i synnerhet vid påfyllning av grässprutans tank.
- Ät, drick eller rök aldrig när du arbetar med kemikalier.
- Rengör inte sprutmunstycken genom att blåsa i dem eller placera dem i munnen.
- Tvätta alltid händerna och andra utsatta kroppsdelar omedelbart efter att arbetet med kemikalier har avslutats.
- Kemikalier ska förvaras i den ursprungliga förpackningen på ett säkert ställe.
- Kasta bort oanvända kemikalier och kemikaliebehållare på lämpligt sätt enligt anvisningarna från kemikalietillverkaren och tillämpliga lokala bestämmelser.
- Kemikalier och ångor är farliga – stick aldrig in kroppsdelar i tanken och placera aldrig huvudet över eller i öppningen på tanken.
- Följ alla lokala, regionala och nationella bestämmelser för kemikaliebesprutning.

Under körning

⚠ VARNING

Motoravgaser innehåller koloxid som är ett luktfritt och dödligt gift.

Kör inte motorn inomhus eller i ett slutet utrymme.

- Föraren (och passageraren) ska förbli sittande så länge sprutan är i rörelse. Föraren ska hålla bägge händerna på ratten när detta är möjligt. Håll alltid armar och ben innanför grässprutans fordonsstomme.

- Om grässprutan inte körs på ett säkert sätt kan följden bli olyckor, vältning och allvarliga personskador eller i värsta fall dödsfall. Kör försiktigt. För att minska risken för vältolyckor eller att du tappar kontrollen bör du observera följande:
  - Var ytterst försiktig, sänk farten och håll dig på säkert avstånd omkring sandgropar, diken, bäckar, ramper, okända områden eller områden med plötsliga förändringar i markförhållanden eller kupering.
  - Se upp för hål eller andra dolda faror.
  - Vara extra försiktig när du kör grässprutan på våta underlag, under svåra väderförhållanden, vid högre hastigheter eller med full last. Bromstiden och bromssträckan ökar vid full last.
  - Undvik att stanna och starta plötsligt. Växla inte från backläge till framåtläge eller vice versa utan att först stanna helt och hållet.
  - Sakta ned innan du svänger. Försök inte svänga tvärt eller göra plötsliga manövrar eller andra farliga åtgärder som kan leda till förlorad kontroll över grässprutan.
  - Titta bakåt och försäkra dig om att ingen finns bakom dig innan du backar. Backa långsamt.
  - Se upp för trafik vid vägar och vid korsning av väg. Lämna alltid företräde till fotgängare och andra fordon. Den här grässprutan är inte konstruerad för att köras på gator eller motorvägar. Ge alltid tecken när du ska svänga eller stanna tillräckligt tidigt så att andra vet vad du tänker göra. Följ alla trafikregler och bestämmelser.
  - Grässprutans el- och avgassystem kan frambringa gnistor som kan antända explosiva material. Kör aldrig grässprutan i eller i närheten av områden där det finns damm eller ångor i luften som är explosiva.
  - Om du skulle vara osäker på vad som gäller för säker körning ska du avbryta arbetet och fråga din arbetsledare.
- Rör inte motorn eller ljuddämparen medan motorn är igång eller kort efter att den har stängts av. Dessa delar kan vara så heta att de kan orsaka brännskador.
- Om maskinen skulle vibrera onormalt ska du stanna omedelbart, vänta på att all rörelse har upphört och undersöka grässprutan för skador. Reparera alla skador innan du återupptar arbetet.
- Gör följande innan du stiger ur förarsätet:
  1. Stanna maskinen.
  2. Ta bort foten från gaspedalen och lägg i parkeringsbromsen.
  3. Stäng av motorn genom att vrida tändningslåset till det AVSTÄNGDA läget.
  4. Ta ut nyckeln ur tändningen.

  Viktigt: **Parkera inte maskinen i en sluttning.**
- Blixtnedslag kan leda till allvarliga personskador eller dödsfall. Om det blixtrar eller åskar i området ska maskinen inte användas. Sök skydd.

Bromsa

- Sakta ned innan du närmar dig ett hinder. Detta ger dig extra tid att stanna eller vända. Om du kör på ett hinder kan grässprutan och dess innehåll skadas. Men framför allt kan du komma till skada.
- Fordonets bruttovikt (GVW) påverkar din förmåga att stanna och/eller svänga. Tunga laster och redskap gör en gräsprutа svårare att stanna eller svänga. Ju tyngre last, desto längre tid tar det att stanna.
- Gräs och trottoarer blir mycket halare när de är våta. Det kan ta 2 till 4 gånger så lång tid att stanna på våta underlag som på torra underlag. Om du kör genom vatten som är tillräckligt djupt för att göra bromsarna våta kommer bromsarna inte fungera ordentligt förrän de är torra. Om du har kört genom vatten bör du testa bromsarna för att se till att de fungerar som de ska. Om de inte gör det kör du långsamt samtidigt som du trampar lätt på bromspedalen för att torka bromsarna.

Säkerhet för vältskyddssystemet

Obs: Alla maskiner som beskrivs i den här *bruksanvisningen* har en hytt med vältskydd.

- Ta inte bort vältskyddet från maskinen.
- Spänn fast säkerhetsbältet och se till så att du kan knäppa upp det snabbt i en nödsituation. Använd alltid säkerhetsbälte när störtbågen är uppfälld eller om du använder en maskin där hytten har monterats av Toro.
- Var mycket uppmärksam på hinder som kan finnas ovanför dig och vidrör dem inte.
- Håll vältskyddet i säkert bruksskick genom att regelbundet inspektera det noga och kontrollera att det inte är skadat, samt hålla alla fästelement åtdragna.
- Byt ut skadade vältskyddskomponenter. Reparera eller ändra det inte.

Köra i sluttningar och ojämn terräng

Körning på sluttning kan orsaka att grässprutan välter eller rullar bakåt, eller att du får motorstopp

och förlorar fart i sluttningen. Detta kan leda till personskador.

- Öka inte farten snabbt och tvärbromsa inte när du backar nedför en sluttning, i synnerhet inte med last.
- Kör aldrig tvärs över en brant sluttning; kör alltid rakt uppför eller nedför eller kör runt sluttningen.
- Om du får motorstopp eller börjar förlora fart när du kör uppför en sluttning ska du gradvis lägga i bromsarna och långsamt backa rakt nedför sluttningen.
- Det kan vara farligt att svänga när du kör uppför eller nedför en sluttning. Om du måste svänga när du kör i en sluttning ska detta göras långsamt och försiktigt. Gör aldrig skarpa eller snabba svängar.
- Tunga laster påverkar stabiliteten. Minska lastens vikt och sänk hastigheten när du kör i sluttningar.
- Undvik att stanna i sluttningar, i synnerhet med last. Det tar längre tid att stanna i nedförsbacke än att stanna på ett jämnt underlag. Om du måste stanna grässprutan bör du undvika plötsliga hastighetsförändringar, vilka kan leda till att maskinen tippar eller rullar bakåt. Tvärbromsa inte om du rullar bakåt eftersom detta kan få grässprutan att välta.
- Sänk hastigheten och minska lasten när du kör i ojämn terräng eller mark samt nära trottoarkanter, hål och andra plötsliga terrängförändringar. Lasten kan glida och göra grässprutan ostadig.

⚠ VARNING

Plötsliga förändringar i terräng kan orsaka hastig rörelse av ratten, vilket kan resultera i hand- och armskador.

Var försiktig när du kör maskinen i en terräng som plötsligt kan förändras.

- Fatta ratten löst runt dess omkrets. Håll inte händerna på rattens ”ekrar”.

Vätskelaster

Lastens vikt kan ändra grässprutans tyngdpunkt och hanteringen av grässprutan. Följ dessa riktlinjer för att undvika förlust av kontrollen samt personskador:

- Vätskelaster kan förskjutas. Lasten glider oftast i svängar, i uppförsbacke, vid plötsliga hastighetsförändringar eller vid körning på ojämna underlag. Glidande laster kan få grässprutan att välta.
- Vid körning med tung last ska du sänka hastigheten och beräkna tillräcklig bromssträcka. Tvärbromsa inte. Var extra försiktig i sluttningar.
- Tänk på att tunga laster ökar din bromssträcka och minskar din förmåga att svänga snabbt utan att välta med fordonet.

Underhåll

- Endast kvalificerad och auktoriserad personal får underhålla, reparera, justera och inspektera grässprutan.
- Innan något underhåll utförs ska du kontrollera att systemet har sköljts och rengjorts ordentligt.
- Stäng av motorn, lägg i parkeringsbromsen och ta ut nyckeln innan du servar eller justerar maskinen, så att ingen kan starta motorn av misstag.
- Håll samtliga muttrar, bultar och skruvar ordentligt åtdragna för att se till att hela maskinen är i gott skick.
- Minska brandrisken genom att hålla området runt motorn fritt från fett, gräs, löv och smuts.
- Använd aldrig en öppen låga för att kontrollera nivån på eller läckage av bränsle eller batterielektrolyt.
- Om motorn måste vara igång för att ett visst underhåll ska kunna utföras ska händer, fötter, klädesplagg och andra kroppsdelar hållas borta från motorn och andra rörliga delar. Håll kringstående på avstånd.
- Använd inte öppna bränslekärl eller brandfarliga rengöringsvätskor för att rengöra delar.
- Ändra inte drivreglagehastigheten. Be en auktoriserad Toro-återförsäljare kontrollera hastigheten för att försäkra säkerhet och noggrannhet.
- Håll händer och andra kroppsdelar borta från småläckor eller munstycken som sprutar ut vätska under högtryck. Använd kartong eller papper för att hitta läckor. Vätska som läcker ut under tryck kan tränga igenom huden och orsaka skador som kräver kirurgiskt ingrepp inom högst ett par timmar, annars kan kallbrand (vävnadsdöd) uppstå.
- Vid eventuellt behov av större reparationer eller assistans kontaktar du en auktoriserad Toro-återförsäljare.
- Köp alltid Toros originalreservdelar och tillbehör för att försäkra optimal prestanda och säkerhet. Det kan medföra fara att använda reservdelar och tillbehör från andra tillverkare. Eventuella ändringar av grässprutan som kan påverka dess drift, prestanda, hållbarhet eller användning kan leda till personskador eller dödsfall. Användning av annat än Toro originaldelar kan ogiltigförklara produktgarantin.

Ljudstyrka

Maskinen har en garanterad ljudeffektnivå på 99 dBA, som omfattar ett osäkerhetsvärde (K) på 1 dBA.

Ljudeffektnivån har fastställts enligt de rutiner som beskrivs i ISO 11094.

Ljudtrycksnivå

Enheten har en ljudtrycksnivå vid förarens öra på 85 dBA, som omfattar ett osäkerhetsvärde (K) på 1 dBA.

Ljudtrycksnivån har fastställts enligt de rutiner som beskrivs i ISO 11201.

Hand-/armvibration

Uppmätt vibrationsnivå för höger hand = 0,8 m/s^2

Uppmätt vibrationsnivå för vänster hand = 0,8 m/s^2

Osäkerhetsvärde (K) = 0,4 m/s^2

Uppmätta värden har fastställts enligt de rutiner som beskrivs i SS-EN ISO 20643.

Helkroppsvibration

Uppmätt vibrationsnivå = 0,3 m/s^2

Osäkerhetsvärde (K) = 0,14 m/s^2

Uppmätta värden har fastställts enligt de förfaranden som beskrivs i SS-EN 1032.

Säkerhets- och instruktionsdekaler

Säkerhetsdekalerna och säkerhetsinstruktionerna är fullt synliga för föraren och finns nära alla potentiella farozoner. Ersätt dekaler som har skadats eller saknas.

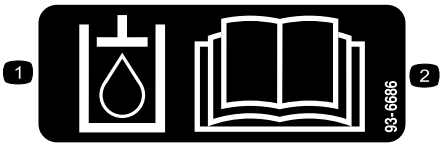

decal93-6686

93-6686

1. Hydraulvätska
2. Läs *bruksanvisningen*.

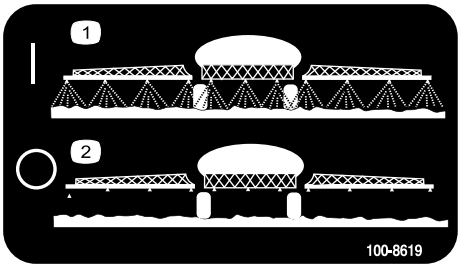

decal100-8619

100-8619

1. Sprutare på
2. Sprutare av

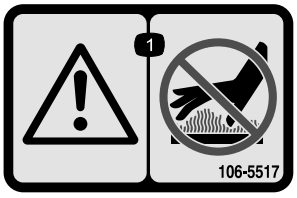

decal106-5517

106-5517

1. Varning – vidrör inte den heta ytan.



decal106-6755

106-6755

1. Motorns kylvätska under tryck.
2. Explosionsrisk – läs *bruksanvisningen*.
3. Varning – rör inte den heta ytan.
4. Varning – läs *bruksanvisningen*.

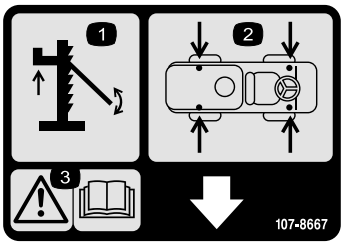

decal107-8667

107-8667

1. Upplyftning med domkraft
2. Lyftpunkter
3. Varning – läs *bruksanvisningen* för mer information om att lyfta upp fordonet med domkraft.

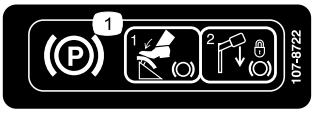

decal107-8722

107-8722

1. Lägga i parkeringsbromsen – 1) Tryck ned parkeringsbromspedalen. 2) För parkeringsbromsspaken nedåt för att låsa parkeringsbromsen.

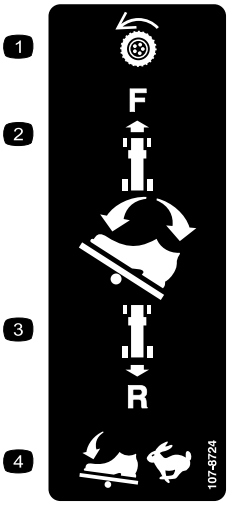

decal107-8724

107-8724

1. Hjuldrivning
2. Kör framåt genom att trycka den främre delen av gaspedalen framåt och nedåt.
3. Kör bakåt genom att trycka den nedre delen av pedalen bakåt och nedåt.
4. Fordonets hastighet ökar ju mer du trycker på pedalen.

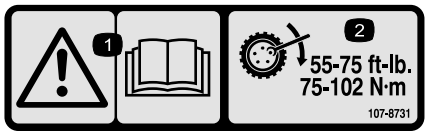

decal107-8731

107-8731

1. Varning – läs *bruksanvisningen*.
2. Dra åt hjulmuttrarna till 75–102 Nm.

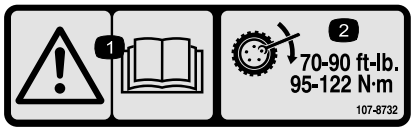

decal107-8732

107-8732

1. Varning – läs *bruksanvisningen*.
2. Dra åt hjulmuttrarna till 95–122 Nm.



decal117-2718

117-2718



decal117-4955

117-4955

1. Varning – läs *bruksanvisningen*; använd säkerhetsbälte när du sitter i förarsätet; undvik att tippa med maskinen.
2. Varning – bär hörselskydd.

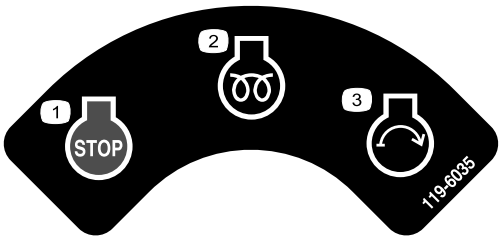

decal119-6035

119-6035

1. Motor – avstängning
2. Motor – kör, förvärmning
3. Motor – start

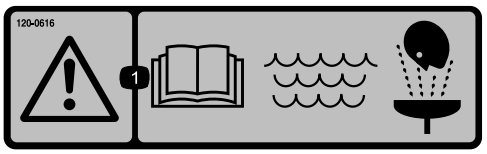

decal120-0616

120-0616

1. Varning – läs *bruksanvisningen*; använd rent färskvatten vid första hjälpen-insats.



decal120-0617

120-0617

1. Klämrisk, händer – rör ej gångjärnet.
2. Risk för krosskador, sprutramp – håll kringstående på säkert avstånd från maskinen.



decal120-0622

120-0622

1. Varning – läs *bruksanvisningen*.
2. Varning – gå inte in i tanken.
3. Risk för brännskador från frätande vätska/kemikalier samt inandning av giftig gas – bär handskar, ögonskydd, andningsmask och skydda bar hud.

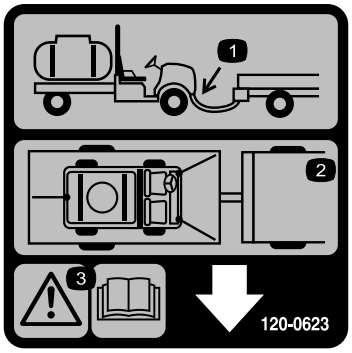

decal120-0623

120-0623

1. Plats för bogserkrok
2. Fästpunkter
3. Varning – läs *bruksanvisningen.*

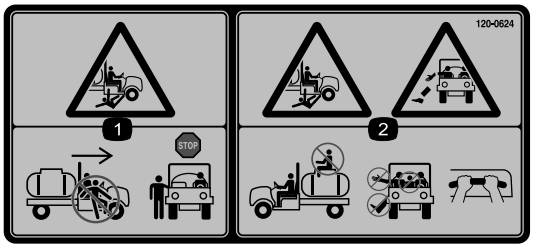

decal120-0624

120-0624

1. Krosskade-/avslitningsrisk för kringstående – kliv inte in i eller ut ur maskinen medan den rör sig; stanna maskinen innan du kliver in eller ur.
2. Fallrisk, risk för krosskador – inga passagerare på tanken. Håll alltid armar och ben inne i fordonet och använd passagerarhandtagen.

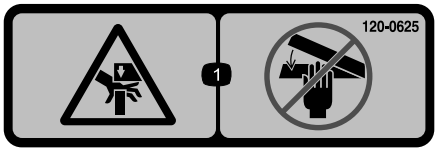

decal120-0625

120-0625

1. Klämrisk, händer – håll händerna borta.

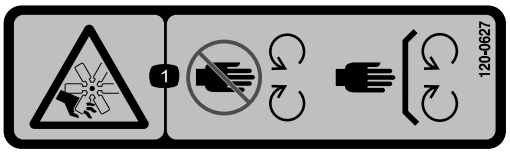

decal120-0627

120-0627

1. Risk för avkapning/avslitning, fläkt – håll avstånd till rörliga delar och se till att alla skydd sitter på plats.



decal127-6976

127-6976

1. Minska
2. Öka

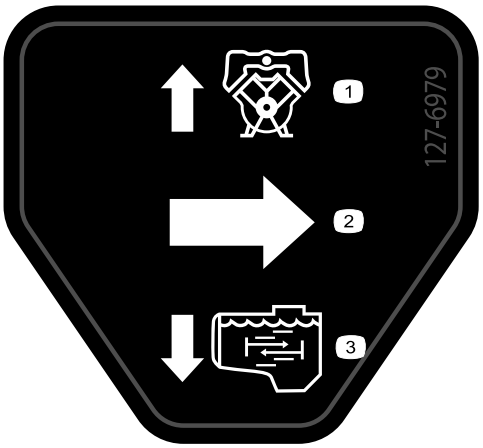

decal127-6979

127-6979

1. Pumpens returflöde
2. Flöde
3. Omrörningsflöde

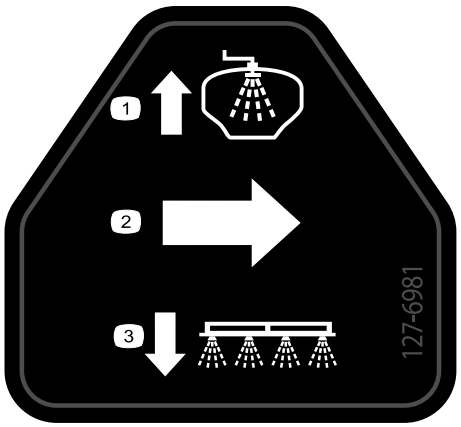

decal127-6981

127-6981

1. Överströmningsventilens returflöde
2. Flöde
3. Sprutramp

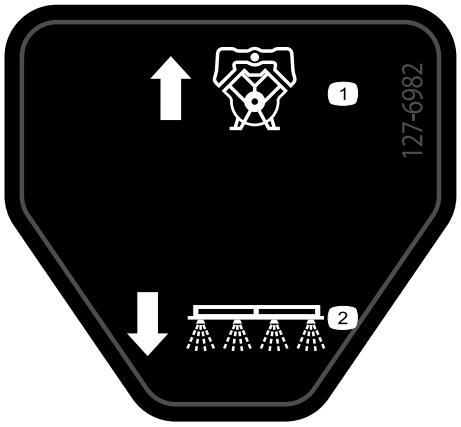

decal127-6982

127-6982

1. Pumpens returflöde
2. Sprutramp

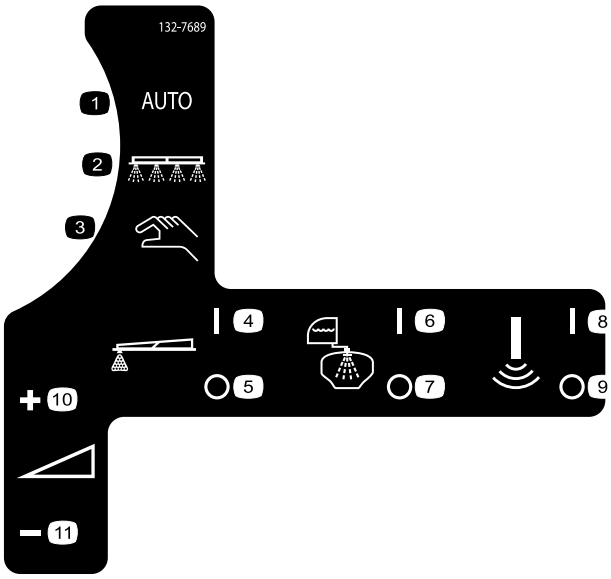

decal132-7689

132-7689

1. Auto.
2. Sprutläge
3. Manuellt sprutläge
4. Skummarkör – på
5. Skummarkör – av
6. Sköljsystem – på
7. Sköljsystem – av
8. Sonic-sensor – på
9. Sonic-sensor – av
10. Spruthastighet – öka
11. Spruthastighet – minska

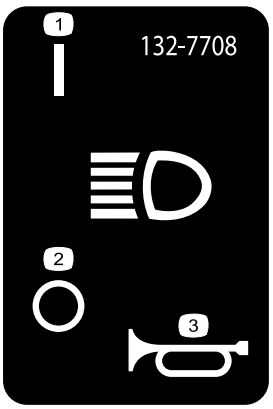

decal132-7708

132-7708

1. Strålkastare – på
2. Strålkastare – av
3. Signalhorn

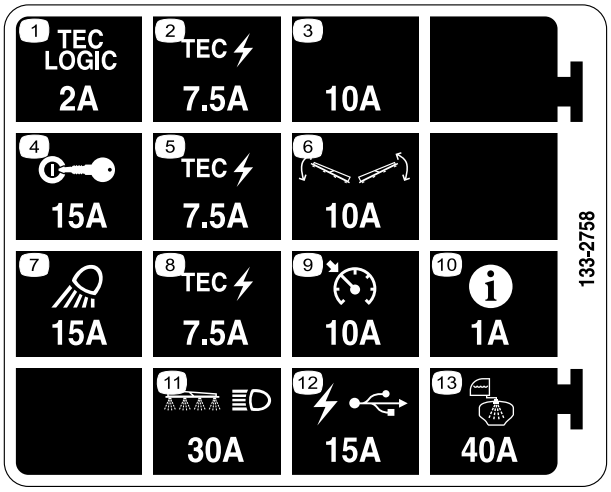

133-2758

1. TEC LOGIC – 2 A
2. TEC-effekt – 7,5 A
3. Extra säkringsplats – 10 A
4. Tändning – 15 A
5. TEC-effekt – 7,5 A
6. Sprutrampsreglage – 10 A
7. Arbetsbelysning – 15 A
8. TEC-effekt – 7,5 A
9. Farthållare – 10 A
10. InfoCenter – 1 A
11. Sprutramp och strålkastare – 30 A
12. USB-effekt – 15 A
13. Tankspruta – 40 A

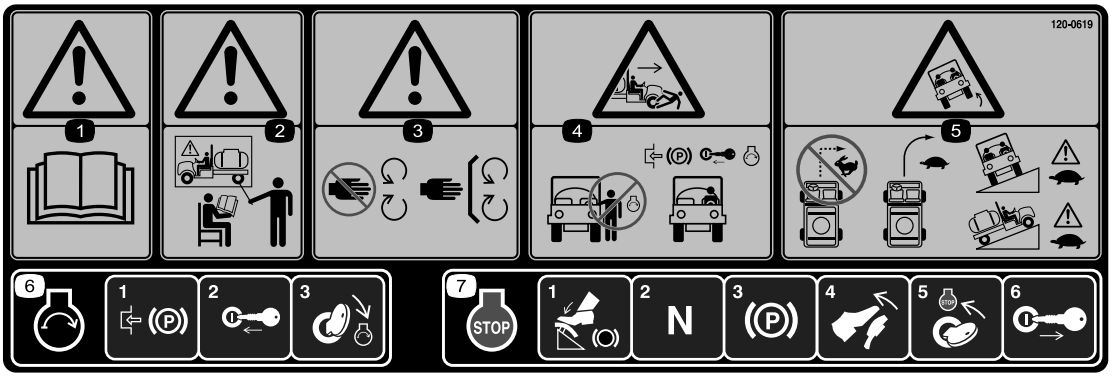

120-0619

1. Varning – läs *bruksanvisningen*.
2. Varning – använd inte maskinen om du inte har genomgått förarutbildning.
3. Varning – håll avstånd till rörliga delar och se till att alla skydd sitter på plats.
4. Krosskade-/avslitningsrisk för kringstående – starta inte motorn när du kliver in i eller ut ur fordonet; lägg i parkeringsbromsen, sätt i nyckeln och starta motorn när du sitter i förarsätet.
5. Vältrisk – gör inga skarpa svängar i hög hastighet, kör sakta i svängar; kör försiktigt på tvärs över samt upp- och nedför sluttningar.
6. Starta motorn genom att lägga i parkeringsbromsen, sätta i tändningsnyckeln och vrida den till STARTLÄGET.
7. Stäng av motorn genom att trycka ned bromspedalen, kontrollera att gaspedalen är i neutralläget, lägga i parkeringsbromsen, släppa upp bromspedalen och ta ut nyckeln.

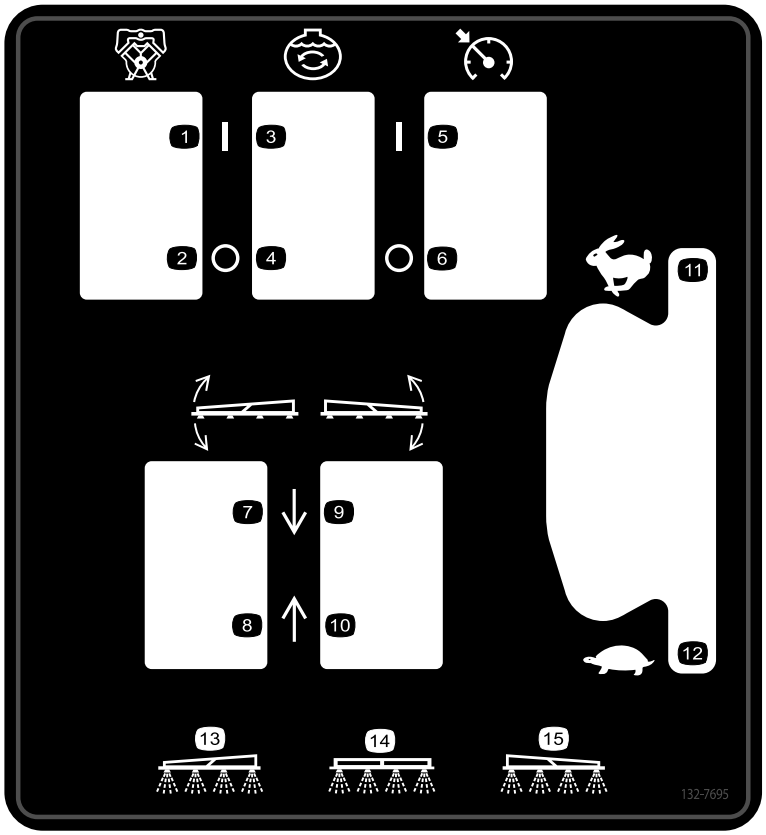

decal132-7695

132-7695

1. Pump – på
2. Pump – av
3. Omrörning – på
4. Omrörning – av
5. Hastighetsreglage – på
6. Hastighetsreglage – av
7. Sänk vänster sprutramp.
8. Höj vänster sprutramp.
9. Sänk höger sprutramp.
10. Höj höger sprutramp.
11. Motorhastighet – snabb
12. Motorhastighet – långsam
13. Vänster sprutramp
14. Centersprutramp
15. Höger sprutramp



decal132-7786

132-7786

1. Sprutare – av
2. Sprutare – på
3. USB

Montering

Lösa delar

Använd diagrammet nedan för att kontrollera att alla delar finns med.

Tillvägagångssätt	Beskrivning	Antal	Användning
1	Inga delar krävs	–	Kontrollera sprutrampernas gångjärnsfjädrar.
2	Inga delar krävs	–	Ta bort transportstötdämparen.

Media och extradelar

Beskrivning	Antal	Användning
Tändningsnyckel	2	Läs bruksanvisningarna och titta på utbildningsmaterialet innan du använder maskinen.
Bruksanvisning	1	
Bruksanvisning till motorn	1	
Reservdelskatalog	1	
Förarutbildningsmaterial	1	
Gallerfilter	2	

Obs: Vänster och höger sida på maskinen är lika med förarens vänstra respektive högra sida vid normal körning.

Obs: Läs *bruksanvisningen* till sprutkontrollsystemet om du har frågor eller behöver mer information.

Viktigt: **Sprutan säljs utan munstycken.**

Om du vill använda sprutan *måste du först införskaffa och montera munstycken*. Kontakta en auktoriserad Toro-återförsäljare för information om tillgänglig sprutrampsutrustning och tillbehör.

När du har monterat munstyckena och innan du använder grässprutan för första gången ska du justera sprutrampernas överströmningsventiler så att trycket och spruthastigheten förblir desamma för alla sprutramper när du stänger av en eller flera ramper. Se informationen om kalibrering av sprutrampernas överströmningsventiler i avsnittet om användning.

1

Kontrollera sprutramperna gångjärnsfjädrar

Inga delar krävs

Tillvägagångssätt

Viktigt: **Om sprutsystemet används och sprutrampernas gångjärnsfjädrar har fel tryck kan sprutrampsenheten ta skada. Mät fjädrarna och använd vid behov kontramuttern för att trycka samman fjädrarna till 3,96 cm.**

Sprutan kan levereras med sprutrampsförlängningarna framåtsvängda för att underlätta emballering av maskinen. För att sprutramperna ska kunna transporteras i detta läge dras fjädrarna inte åt helt vid tillverkningen. Ställ in fjädrarnas kompression korrekt innan maskinen används.

1. Ta bort eventuella förpackningskomponenter som håller vänster och höger förlängningsramper på plats under transporten.
2. Stöd sprutramperna när de fälls ut till sprutläget.
3. Mät de övre och nedre fjädrarnas komprimerade höjd vid sprutrampsgångjärnen (Figur 3).

   Obs: Du ska mäta och justera höjden när fjädrarna är komprimerade och ramperna utdragna (horisontellt läge).

   A. Tryck samman fjädrarna tills de mäter 3,96 cm.

   B. Använd kontramuttern (Figur 3) för att pressa ihop alla fjädrar som mäter över 3,96 cm.

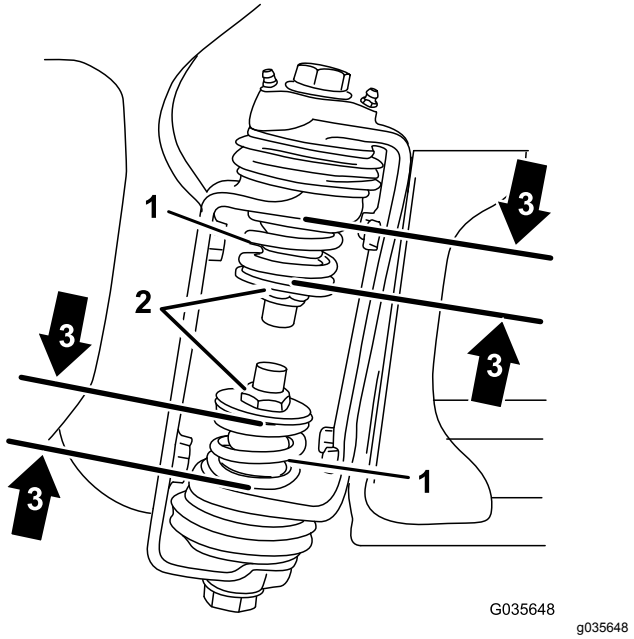

Figur 3

1. Gångjärnsfjäder på sprutramp
2. Kontramutter
3. En hoptryckt fjäder mäter 3,96 cm

4. Upprepa förfarandet för alla fjädrar på båda sprutrampens yttre gångjärn.
5. Flytta sprutramperna till transportläget ”X”, se Använda sprutramperna (sida 30).

2

Ta bort transportstötdämparen

Inga delar krävs

Tillvägagångssätt

1. Ta bort skruvarna, brickorna och muttrarna som fäster transportstötdämparen på chassits främre plåt (Figur 4).

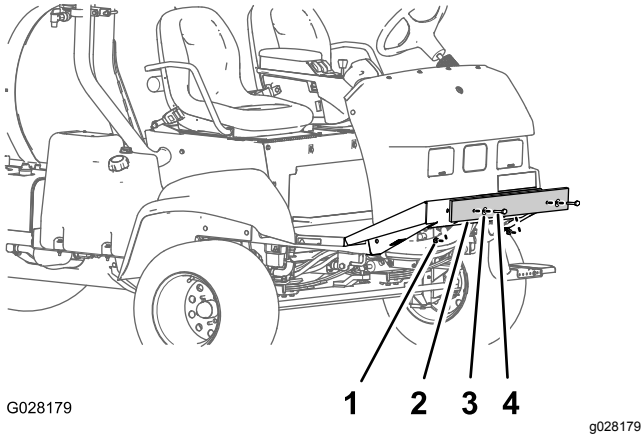

Figur 4

1. Mutter
2. Transportstötdämpare
3. Bricka
4. Skruv

2. Ta bort transportstötdämparen från maskinen (Figur 4).

   Obs: Kassera skruvarna, brickorna, muttrarna och transportstötdämparen.

Produktöversikt

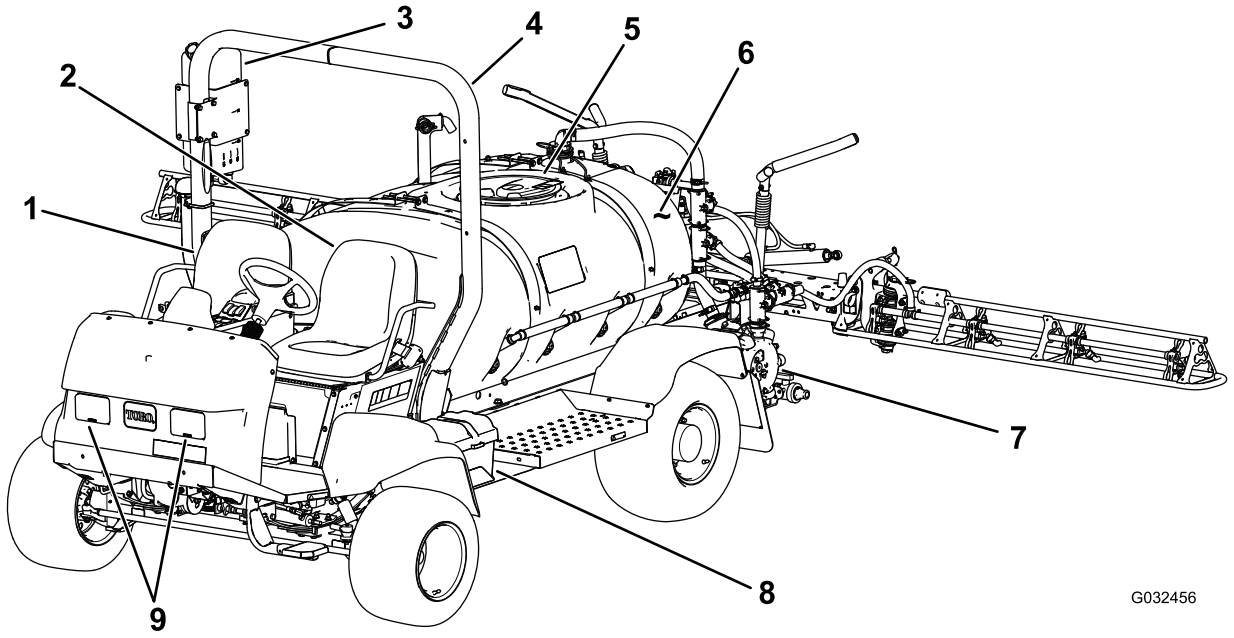

g032456

Figur 5

1. Passagerarsäte
2. Förarsäte
3. Färskvattentank
4. Vältskydd (ROPS)
5. Tanklock
6. Kemikalietank
7. Pump
8. Batteri
9. Arbetsbelysning

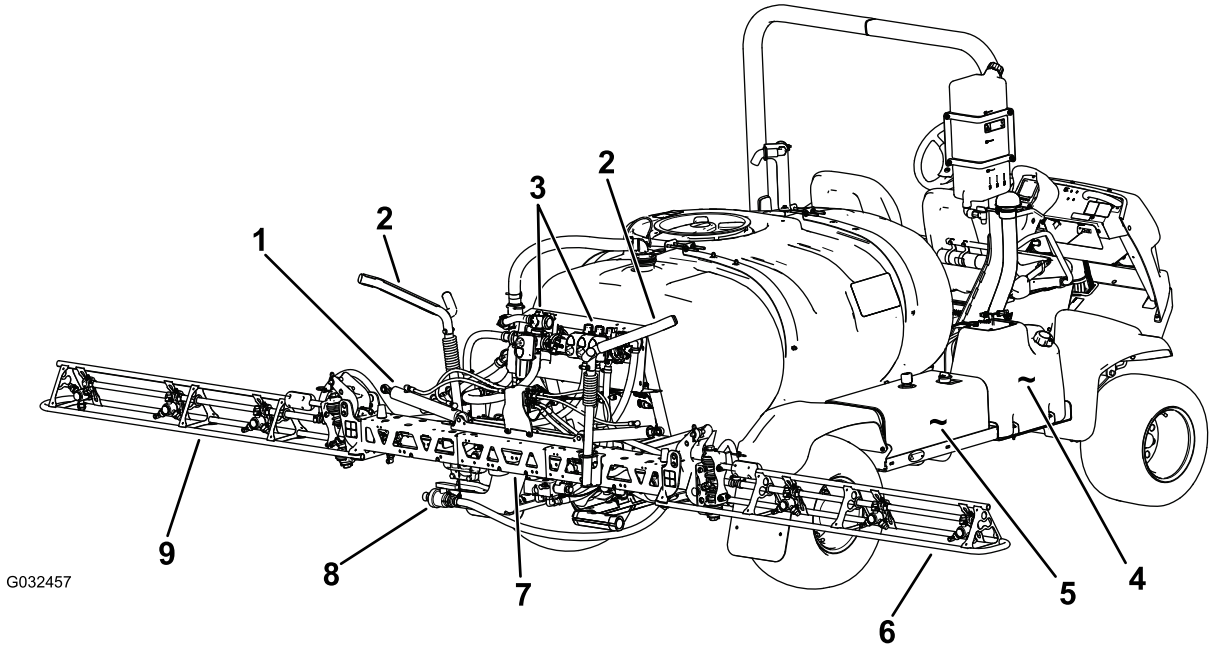

g032457

Figur 6

1. Sprutrampskontrollcylinder
2. Transporthållare för sprutramp
3. Ventilgrenrör
4. Bränsletank
5. Hydraultank
6. Höger sprutrampssektion
7. Centersprutrampens sektion
8. Tanktömningsventil
9. Vänster sprutrampssektion

Reglage

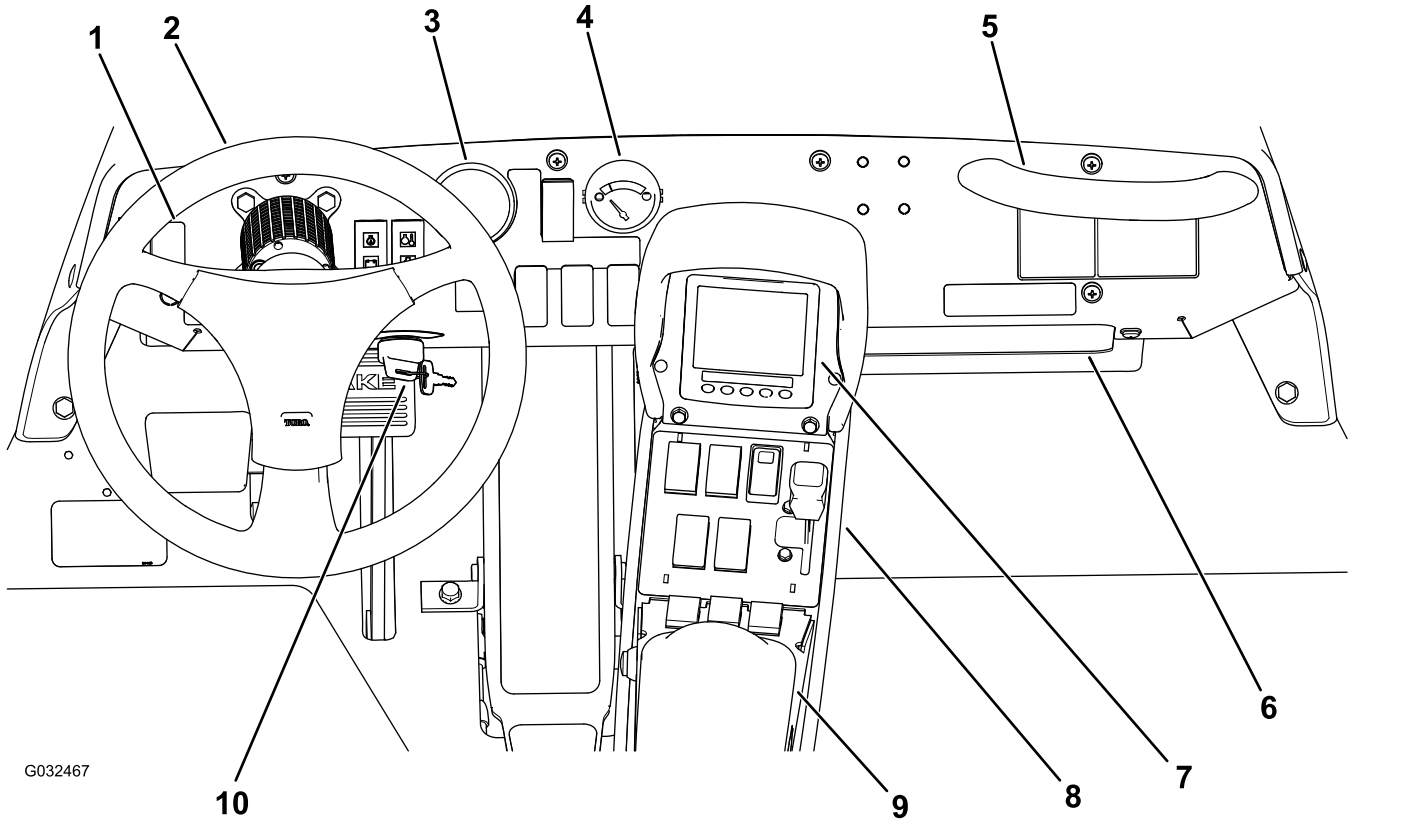

Figur 7

1. Omkopplare för arbetsbelysning
2. Ratt
3. Tryckmätare
4. Bränslemätare
5. Passagerarhandtag
6. Förvaringsutrymme
7. InfoCenter
8. Quick Find™-konsol
9. Armstöd
10. Tändningslås

Fordonsreglage

Gaspedal

Gaspedalen (Figur 8) reglerar maskinens rörelse, både framåt och bakåt. Använd hälen och tårna på höger fot och tryck på pedalens övre del för att köra framåt och på pedalens nedre del för att backa maskinen. Släpp upp pedalen för att sakta ned och stanna maskinen.

Viktigt: **Säkerställ att grässprutan står stilla innan du växlar mellan FRAMÅT- och BAKÅTLÄGE.**

Obs: Ju längre du trycker ned pedalen i ena riktningen, desto snabbare kommer sprutan att förflytta sig. För högsta möjliga hastighet framåt ska du sätta gasreglaget i det SNABBA läget och trycka ned gaspedalen hela vägen framåt.

Obs: För att få maximal kraft med en maskin med tung last, eller då du kör uppför en backe, sätter du gasreglaget i det SNABBA läget samtidigt som du trycker ned gaspedalen något för att behålla ett högt varvtal. När varvtalet börjar sjunka släpper du något på gaspedalen för att låta motorns varvtal öka.

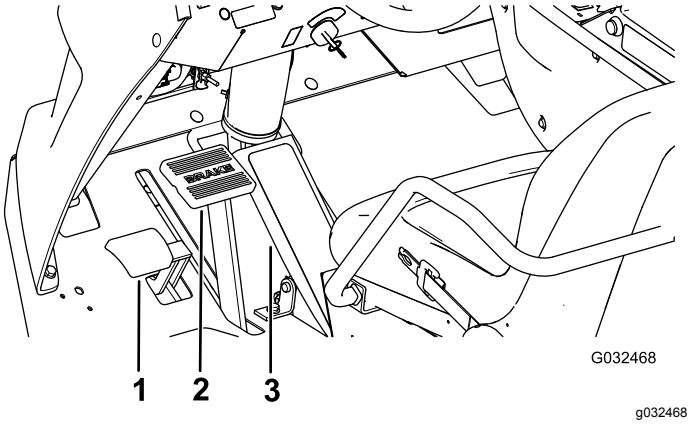

Figur 8

1. Parkeringsbromspedal
2. Bromspedal
3. Gaspedal

Bromspedal

Använd bromspedalen för att stanna eller sakta farten på grässprutan (Figur 8).

⚠ VAR FÖRSIKTIG

Om du använder grässprutan trots dåligt justerade eller slitna bromsar, kan du förlora kontrollen över grässprutan och orsaka dig och omkringstående allvarlig skada eller dödsfall.

Kontrollera alltid bromsarna innan du använder grässprutan och håll dem ordentligt justerade och i gott skick.

Parkeringsbroms

Parkeringsbromsen är en pedal till vänster om bromsen (Figur 8). Lägg i alltid i parkeringsbromsen när du planerar att kliva ur förarsätet, för att förhindra att grässprutan råkar åka iväg. För att lägga i parkeringsbromsen ska du trycka ned bromspedalen och hålla den nedtryckt samtidigt som du trycker ned parkeringsbromspedalen. Lossa parkeringsbromsen genom att trycka ned och släppa upp bromspedalen. Om grässprutan står parkerad i en brant sluttning lägger du i parkeringsbromsen och placerar klossar vid hjulen på den sida som lutar nedåt.

Tändningslås

Tändningslåset (Figur 8) används för att starta och stänga av motorn. Det har tre lägen: AV, PÅ/FÖRVÄRMNING och START.

Hastighetslås

Hastighetslåset låser gaspedalen i det läge den befinner sig i när låset aktiveras (Figur 9). På så vis körs grässprutan med konstant hastighet när du kör på ett jämnt underlag.

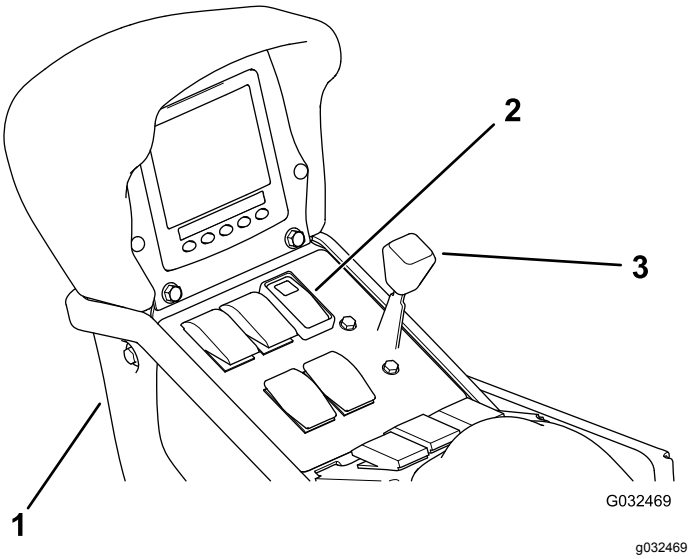

Figur 9

1. Mittkonsol
2. Hastighetslås
3. Gasreglage

Gasreglage

Gasreglaget, som sitter på kontrollpanelen mellan sätena (Figur 9), används för att reglera motorvarvtalet. För reglaget framåt för att öka motorvarvtalet och dra det bakåt för att minska motorvarvtalet.

Omkopplare för arbetsbelysning

Använd denna omkopplare för att slå på och av arbetsbelysningen (Figur 7). För den framåt för att slå på strålkastarna och bakåt för att stänga av dem.

Bränslemätare

Bränslemätaren på maskinens instrumentbräda visar tankens bränslenivå (Figur 7).

Sprutreglage

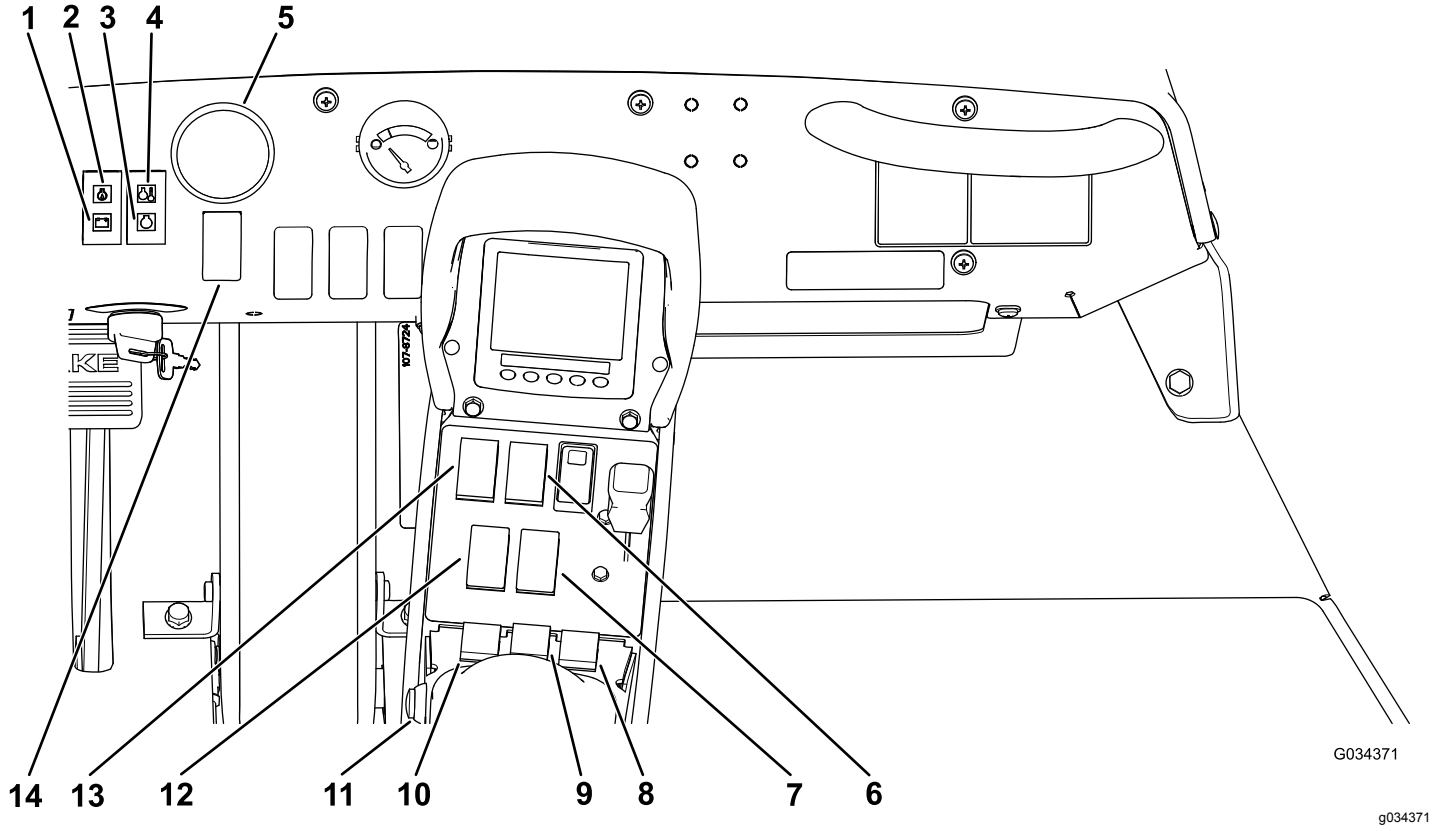

Figur 10

1. Varningslampa för batterispänning
2. Varningslampa för oljetryck
3. Varningslampa för glödstift
4. Varningslampa för kylvätsketemperatur
5. Tryckmätare
6. Omkopplare för tankomrörning
7. Omkopplare för höjning/sänkning av höger sprutramp
8. Omkopplare för höger sprutramp
9. Omkopplare för centersprutramp
10. Omkopplare för vänster sprutramp
11. Sprutrampens huvudomkopplare
12. Omkopplare för höjning/sänkning av vänster sprutramp
13. Pumpomkopplare
14. Spruthastighetsomkopplare

Spruthastighetsomkopplare

Spruthastighetsomkopplaren sitter till höger om ratten på instrumentbrädan (Figur 10). Tryck omkopplaren framåt och håll ner den för att öka spruthastigheten (trycket), eller tryck den bakåt och håll ner den för att minska spruthastigheten (trycket).

Tryckmätare

Tryckmätaren (Figur 10) sitter under instrumentbrädan. Den här mätaren visar sprutsystemets vätsketryck i kPa och psi.

Sprutrampens huvudomkopplare

Sprutrampens huvudomkopplare sitter till vänster om armstödet. Den gör det möjligt att starta och stanna sprutningen. Tryck på knappen om du vill starta eller stänga av sprutsystemet.

Sprutrampssektionernas omkopplare

Sprutrampssektionernas omkopplare sitter på mittkonsolen framför armstödet (Figur 10). Slå omkopplarna framåt för att slå på motsvarande sprutrampssektion och bakåt för att slå av dem. När omkopplaren är i det PÅSLAGNA läget visas en ikon på InfoCenter.

Obs: Dessa omkopplare påverkar endast sprutsystemet när sprutrampshuvudomkopplaren är PÅSLAGEN.

Pumpomkopplare

Pumpomkopplaren sitter på mittkonsolen till höger om sätet (Figur 10). Slå omkopplaren framåt för att sätta igång pumpen eller bakåt för att stoppa pumpen.

Viktigt: **Aktivera endast pumpen när motorn går på låg tomgång så att pumpdrivningen inte skadas.**

Omkopplare för höjning/sänkning av sprutramper

Omkopplarna för höjning/sänkning av sprutramperna sitter på mittkonsolen till höger om sätet, och används för att höja eller sänka vänster respektive höger sprutramp (Figur 10).

Omrörningsomkopplare

Omrörningsomkopplaren sitter på mittkonsolen till höger om sätet (Figur 10). Slå omkopplaren framåt för att sätta igång omrörningen i tanken, och bakåt för att stoppa omrörningen. En lampa på omkopplaren börjar lysa när den aktiverats. Kör sprutsystemets pump och motorn på låg tomgång för att använda omrörningsfunktionen. Omrörningsventilen sitter bakom tanken (Figur 11).

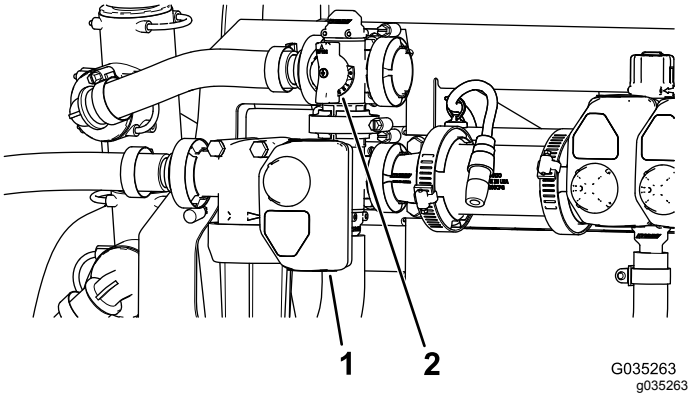

Figur 11

1. Manövreringsorgan (omrörningsventil)
2. Handtag till omrörningsöverströmningsventilen

Omrörningsöverströmningsventil

Omrörningsöverströmningsventilen leder vätskeflödet till sprutsystemets pump när du stänger av omrörningen (Figur 11). Omrörningsöverströmningsventilen sitter ovanför omrörningsventilen. Du kan justera överströmningsventilen så att trycket förblir konstant när du växlar mellan att slå på och av omrörning, se Kalibrera omrörningsöverströmningsventilen (sida 44).

Spjällventil för omrörning

Spjällventilen för omrörning är en manuell kulventil som reglerar flödet till omrörningsmunstyckena i huvudtanken. Genom att använda den här ventilen kan du reglera sprutans systemtryck för huvudtankens omrörningsmunstycken då högre spruthastighet krävs. Spjällventilen för omrörning sitter ovanför pumpen (Figur 12).

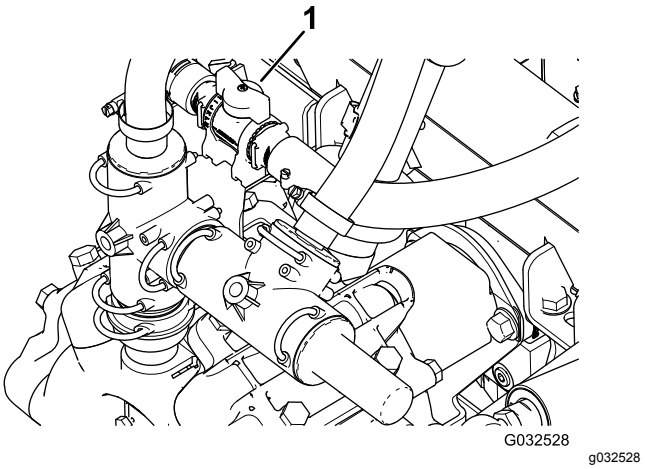

Figur 12

1. Handtag till spjällventil för omrörning

Sprutrampssektionernas ventiler

Sektionsventilerna kontrollerar flödet för de tre sprutrampssektionerna och dessa kan slås på eller stängas av via ventilerna (Figur 13).

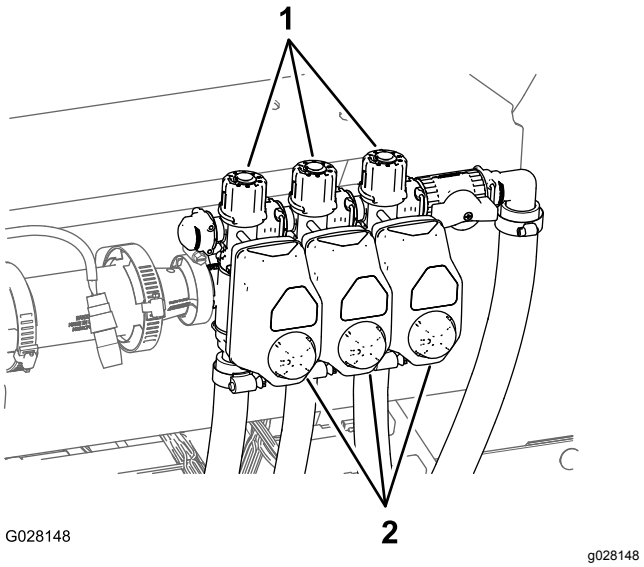

Figur 13

1. Vred (sektionsöverströmningsventil)
2. Manövreringsorgan (sektionsventil)

Överströmningsventil för sprutrampssektion

Endast manuellt läge

Sprutrampens överströmningsventil omdirigerar vätskeflödet för en sprutrampssektion till tanken när du stänger av sprutrampssektionen. Sprutrampens överströmningsventil kan justeras, så att du kan kontrollera att trycket i sprutrampen förblir konstant oavsett hur många sprutrampssektioner som är aktiva.

Påfyllningsreservoar med antihävertfunktion

Framtill på tanklocket finns ett slanguttag med en gängad koppling, en 90-graderskoppling med hullingar samt en kort slang som kan riktas direkt mot tanköppningen. Det här uttaget gör att man kan ansluta en vattentank och fylla tanken med vatten utan att förorena slangen med kemikalierna i tanken.

Viktigt: **Förläng inte slangen så att den kommer i kontakt med tankvätskorna. Avståndet från slangens ände till den översta vattennivån måste ligga inom de gränsvärden som anges i lokala föreskrifter.**

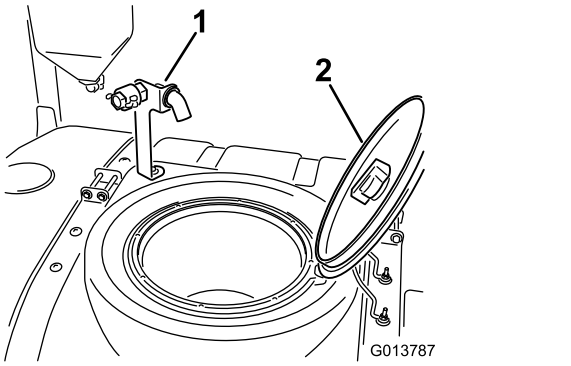

g013787

Figur 14

1. Påfyllningsreservoar med antihävertfunktion
2. Tanklock

Tanklock

Tanklocket sitter i mitten längst upp på tanken. Öppna locket genom att stänga av motorn och sedan vrida den främre halvan av locket till vänster och fälla upp det. Filtret inuti kan tas bort vid rengöring. Stäng tanken genom att stänga tanklocket och vrida dess främre halva åt höger.

Specifikationer

Obs: Delarnas mått och utseende kan ändras utan föregående meddelande.

Grundvikt	1 307 kg
Vikt med tomt standardsprutsystem, utan förare	1 307 kg
Vikt med komplett standardsprutsystem, utan förare	2 499 kg
Fordonets maximala bruttovikt (GVW) (på plant underlag)	3 023 kg
Tankens kapacitet	1 136 liter
Total bredd med standardsprutsystemets sprutramper förvarade i X-läge	226 cm

Total längd med standardsprutsystemet	391 cm
Total längd med standardsprutsystemet till längst ut på sprutramperna förvarade i X-läge	442 cm
Total höjd med standardsprutsystemet	146 cm
Total höjd med standardsprutsystemet till längst ut på sprutramperna förvarade i X-läge	231 cm
Markfrigång	18,4 cm
Hjulbas	198 cm

Tillvalsutrustning

The Toro Company har tillvalsutrustning och tillbehör som kan köpas separat och monteras på grässprutan. Kontakta din auktoriserade återförsäljare för en komplett lista över tillvalsutrustning som finns tillgänglig för din grässpruta.

Körning

Obs: Vänster och höger sida på maskinen är lika med förarens vänstra respektive högra sida vid normal körning.

Säkerheten främst

Läs alla säkerhetsanvisningar och dekaler i avsnittet om säkerhet. Att känna till denna information kan hjälpa dig och kringstående att undvika skada.

Utföra kontroller före start

Kontrollera följande vid varje tillfälle innan du börjar använda gräsprutan för dagen:

- Kontrollera däcktrycket.

  Obs: Dessa däck skiljer sig från bildäck; de kräver mindre tryck för att minska gräskomprimering och skada.
- Kontrollera samtliga vätskenivåer och fyll på korrekt mängd av de specificerade vätskorna om du märker att någon nivå är låg.
- Kontrollera bromsen.
- Kontrollera att lamporna fungerar.
- När motorn är avstängd undersöker du om maskinen har några oljeläckor, lösa delar eller andra märkbara fel.

Om något av ovanstående inte fungerar korrekt meddelar du din mekaniker eller kontrollerar med din arbetsledare innan du börjar använda gräsprutan för dagen. Din arbetsledare kan vilja att du kontrollerar andra föremål dagligen. Ta reda på vilka ansvarsområden du har.

Förberedelser inför körning av maskinen

Kontrollera oljenivån i motorn

Innan du startar motorn och använder maskinen ska du kontrollera oljenivån i motorns vevhus. Se Kontrollera motoroljan (sida 56).

Kontrollera kylsystemet

Innan du startar motorn och använder maskinen ska du kontrollera kylsystemet. Se Kontrollera kylvätskenivån (sida 66).

Kontrollera hydraulsystemet

Innan du startar motorn och börjar använda maskinen bör du kontrollera hydraulsystemet. Se Kontrollera hydraulvätskan (sida 69).

Kontrollera däcktrycket

Serviceintervall: Varje användning eller dagligen

Kontrollera att däcken har korrekt lufttryck. Pumpa däcken till 1,38 bar.

Obs: Kontrollera även att däcken inte är slitna eller skadade.

Kontrollera bromsarna

Serviceintervall: Varje användning eller dagligen

Tryck lätt på bromspedalen innan du startar gräsprutan. Om du kan trycka ned pedalen mer än 2,5 cm innan du känner något motstånd ska du justera bromsarna, se Kontrollera bromsarna (sida 24).

⚠ VARNING

Om du använder gräsprutan trots dåligt justerade eller slitna bromsar, kan du förlora kontrollen över gräsprutan och orsaka dig och omkringstående allvarlig skada eller dödsfall.

Kontrollera alltid bromsarna innan du använder gräsprutan och håll dem ordentligt justerade och i gott skick.

Fylla på bränsle

⚠ FARA

Under vissa förhållanden är bränsle extremt brandfarligt och mycket explosivt. Brand eller explosion i bränsle kan orsaka brännskador och materiella skador.

- **Fyll på tanken på en öppen plats utomhus, när motorn är kall. Torka upp utspillt bränsle.**
- **Fyll inte tanken helt full. Fyll på bränsle i tanken tills det återstår 25 mm till påfyllningsrörets underkant. Det tomma utrymmet behövs för bränslets expansion.**
- **Rök aldrig när du handskas med bensin och håll dig borta från öppen eld eller platser där bensinångor kan antändas av gnistor.**
- **Förvara bränslet i en godkänd dunk och håll den utom räckhåll från barn. Köp aldrig mer bränsle än vad som går åt inom en månad.**

⚠ FARA

Vid tankning under vissa förhållanden kan statisk elektricitet frigöras och orsaka gnistor som kan antända bensinångorna. Brand eller explosion i bränsle kan orsaka brännskador och materiella skador.

- **Ställ alltid bränsledunkar på marken en bit bort från ditt fordon före påfyllning.**
- **Fyll inte på bränsledunkar inne i ett fordon eller på lastbilsflak eller släp, eftersom plastmattor och liknande kan isolera dunken och förlänga urladdningstiden för statisk elektricitet.**
- **Lasta av maskinen från lastbilen eller släpet om så är praktiskt möjligt och fyll på bränsle när maskinen står på marken.**
- **Fyll hellre på maskinen från en dunk än med munstycket på en bränslepump om det inte är möjligt att lasta av maskinen från lastbilen eller släpet.**
- **Om tankning måste ske från en bensinpump ska pumpmunstycket hela tiden ha kontakt med kanten på bränsletankens eller dunkens öppning tills tankningen är klar.**

***Viktigt:* Motorn körs med dieselbränsle för fordon av typen nr 2-D eller 1-D, med ett minsta cetanvärde på 40.**

Obs: Motorn kan behöva bränsle med ett högre cetanvärde om du använder maskinen på hög höjd eller i temperaturer med lågt atmosfäriskt tryck.

Använda biodieselbränsle

Det går även att använda bränsleblandningar med biodiesel på upp till B20 (20 % biodiesel och 80 % petrodiesel) i maskinen. Petrodieselandelens svavelhalt ska vara låg eller mycket låg. Vidta följande säkerhetsåtgärder:

- Bränslets biodieselandel måste uppfylla någon av specifikationerna ASTM D6751 eller EN 14214.
- Bränsleblandningens sammansättning ska uppfylla kraven i ASTM D975 eller EN 590.
- Målade ytor kan skadas av biodiesel.
- Använd B5 (andel biodiesel är 5 %) eller blandningar med mindre biodieselandel vid kallt väder.
- Kontrollera tätningar, slangar och packningar som kommer i kontakt med bränsle, eftersom de kan försämras med tiden.
- Vid byte till biodiesel kan bränslefiltret sättas igen efter en tid.
- Kontakta din återförsäljare om du vill ha mer information om biodieselbränsle.

Fylla på bränsletanken

Bränsletankskapacitet: cirka 45 l.

1. Parkera gräsprutan på ett jämnt underlag, lägg i parkeringsbromsen, stanna pumpen, stäng av motorn, ta ut nyckeln och låt motorn svalna.
2. Rengör området runt tanklocket (Figur 15).

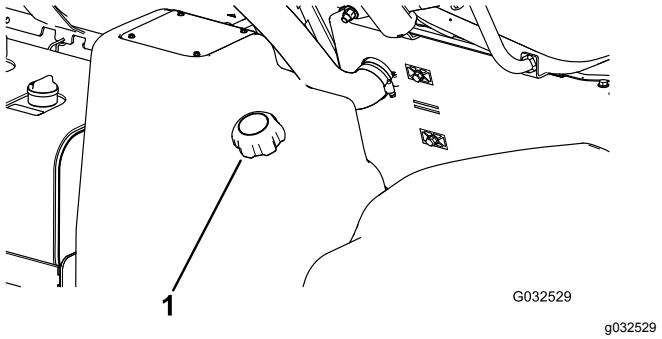

Figur 15

1. Tanklock

3. Ta av tanklocket.

4. Fyll på tanken till högst 2,5 cm under tankens kant (undre kanten på påfyllningsröret).

   Obs: Det tomma utrymmet behövs för bensinens expansion. **Fyll inte på för mycket.**

5. Skruva på tanklocket ordentligt.
6. Torka upp eventuellt utspillt bränsle.

Förbereda användning av sprutan

Rengöra sugfiltret

Serviceintervall: Varje användning eller dagligen—Rengör sugfiltret (oftare när slampulver används).

Obs: Extra sugfilter finns hos auktoriserade återförsäljare av Toro-reservdelar.

1. Ställ sprutan på en plan yta, lägg i parkeringsbromsen, stäng av pumpen, stanna motorn och ta ut nyckeln ur tändningslåset.
2. Ta bort hållaren som fäster slangnippeln på den stora slangen och filterkåpan på tankens ovansida (Figur 16).

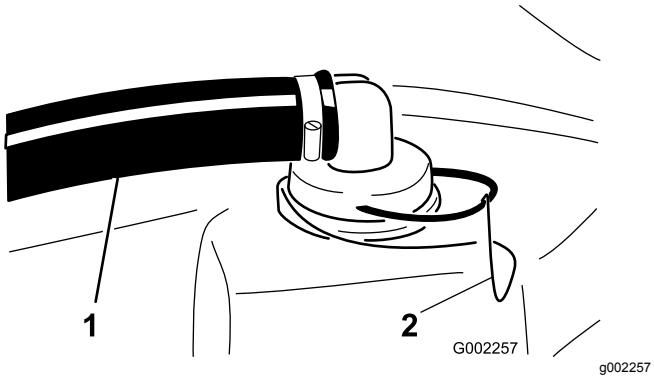

Figur 16

1. Sugslang
2. Hållare

3. Ta bort slangen och slangnippeln från filterkåpan (Figur 16).
4. Dra ut sugfiltret ur filterkåpan i tanken (Figur 17).

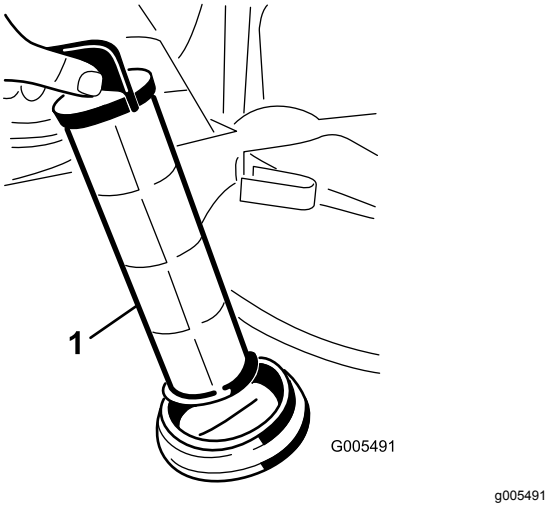

Figur 17

1. Sugfilter

5. Rengör sugfiltret med rent vatten.
6. För in sugfiltret i filterkåpan tills filtret sitter ordentligt på plats.
7. Rikta in slangen och slangnippeln med filterkåpan på tankens ovansida och säkra nippeln och kåpan med hållaren som du tog bort i steg 2.

Inspektera tankremmarna

Serviceintervall: Varje användning eller dagligen—Kontrollera tankremmarna.

Viktigt: **Om tankremmarnas fästelement dras åt för hårt kan tanken och remmarna deformeras och skadas.**

1. Fyll huvudtanken med vatten.
2. Kontrollera om det finns något spel mellan tankremmarna och tanken (Figur 18).

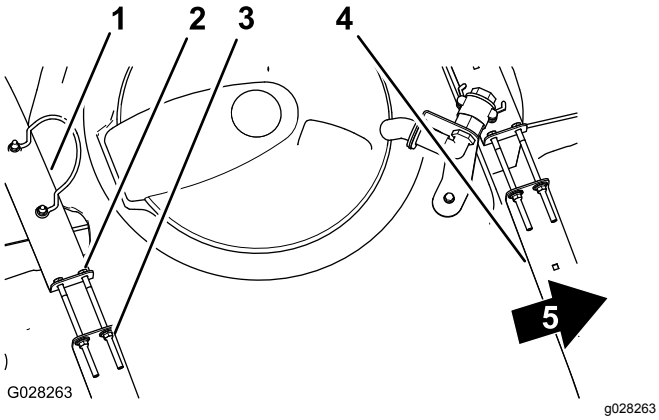

Figur 18

1. Bakre tankrem
2. Skruv
3. Flänslåsmutter
4. Främre tankrem
5. Maskinens framsida

3. Om tankremmarna sitter löst mot tanken drar du åt flänslåsmuttrarna och skruvarna upptill på remmarna tills remmarna sitter tätt mot tanken (Figur 18).

   Obs: Dra inte åt tankremmens fästelement för hårt.

Använda maskinen

Använda parkeringsbromsen

Använda parkeringsbromsen

1. Tryck ned fotbromspedalen (Figur 19).

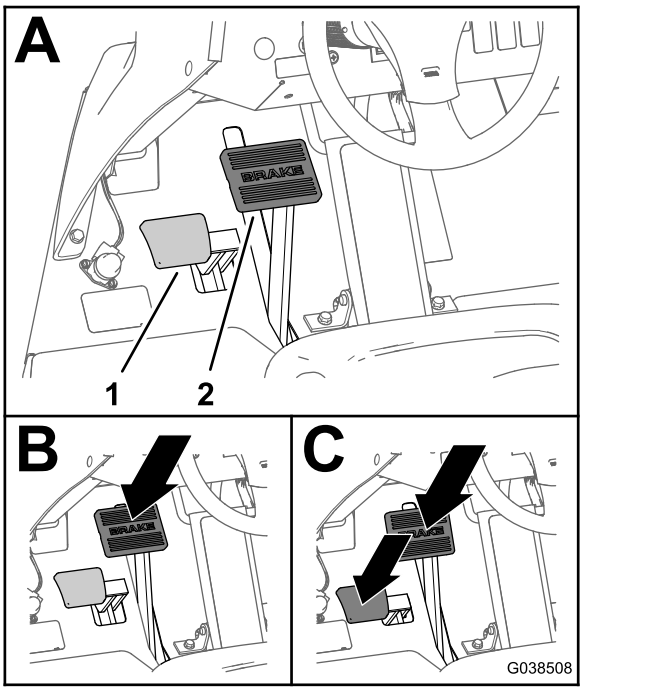

Figur 19

1. Parkeringsbromspedal
2. Fotbromspedal

2. Tryck ned parkeringsbromspedalen samtidigt som du trycker ned fotbromspedalen (Figur 19).
3. Ta bort foten från fotbromspedalen och sedan från parkeringsbromspedalen.

   Obs: Parkeringsbromspedalen stannar i nedåtläge medan parkeringsbromsen aktiveras.

Lossa parkeringsbromsen.

Håll ned fotbromspedalen tills fotbromsen frigörs (Figur 20).

Obs: Parkeringsbromspedalen återgår till uppläget när parkeringsbromsen frigörs.

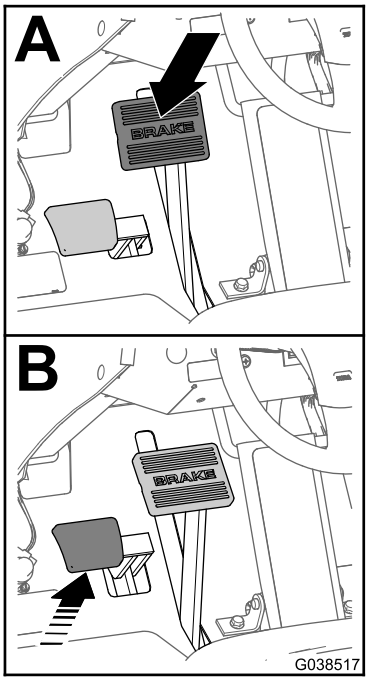

g038517

Figur 20

Starta motorn

1. Sitt i förarsätet och håll foten borta från gaspedalen.
2. Kontrollera att pump-, omrörnings- och sprutrampsomkopplarna är AVSTÄNGDA.
3. Se till att parkeringsbromsen ligger i, gaspedalen är i NEUTRALLÄGET och gasreglaget är i det LÅNGSAMMA läget.
4. Vrid brytaren till PÅ/FÖRVÄRMNING.

   Obs: En automatisk timer styr förvärmningen i cirka 6 sekunder.
5. Efter förvärmningen vrider du nyckeln till STARTLÄGET.
6. Försök inte starta motorn i mer än 15 sekunder.
7. Släpp nyckeln när motorn startar.
8. Vrid nyckeln till AV och sedan till PÅ/FÖRVÄRMNING om det behövs ytterligare förvärmning av motorn.
9. Kör motorn på tomgång eller endast med en del gas tills den är uppvärmd.

Köra maskinen

1. Frigör parkeringsbromsen och tryck gaspedalen framåt för att köra maskinen framåt, eller tryck gaspedalen bakåt för att backa maskinen.

   Viktigt: **Se till att grässprutan står stilla innan du växlar mellan FRAMÅT- och BAKÅTLÄGE.**
2. Släpp upp gaspedalen för att långsamt stanna maskinen.

   Obs: Gaspedalen återgår till NEUTRALLÄGET.
3. Tryck ned bromspedalen för att snabbt stanna maskinen.

   Obs: Maskinens bromssträcka kan variera beroende på spruttankens last och maskinens hastighet.

Ställa in hastighetslåset

⚠ VAR FÖRSIKTIG

Om du trycker på hastighetslåset och inte har foten på gaspedalen kan traktorenheten plötsligt stanna och göra att du tappar kontrollen över den och kanske skadar dig själv eller kringstående.

Se till att du har foten på gaspedalen när du kopplar ur hastighetslåset.

1. Kör framåt och uppnå önskad hastighet; se Köra maskinen (sida 28).
2. Tryck på hastighetslåsets övre del.

   Obs: Lampan på omkopplaren tänds.
3. Ta bort foten från gaspedalen.

   Obs: Grässprutan håller den hastighet som du ställer in.
4. För att frigöra hastighetslåset ska du antingen sätta foten på gaspedalen och trycka på den nedre delen av omkopplaren, eller ta bort foten från gaspedalen och trycka på bromspedalen.

   Obs: Lampan på omkopplaren slocknar och gaspedalen återfår kontrollen över drivningen.

Stänga av motorn

1. För alla reglage till NEUTRALLÄGET.
2. Trampa ner bromsen för att stanna grässprutan.
3. Dra åt parkeringsbromsen.
4. För gasreglaget till TOMGÅNG/LÅNGSAMMA läget.
5. Vrid startnyckeln till det AVSTÄNGDA läget.
6. Ta ut nyckeln ur tändningslåset för att förhindra att någon råkar starta motorn av misstag.

Köra in en ny grässpruta

Följ dessa riktlinjer under de första 100 körtimmarna för att grässprutan ska tillhandahålla riktig prestanda och få lång livslängd:

- Kontrollera vätske- och motoroljenivåerna regelbundet och se upp för tecken på överhettning i grässprutans olika delar.
- Kontrollera tankremmarnas spel efter påfyllning av tanken. Dra åt dem vid behov.
- Låt motorn värma upp i cirka 15 sekunder innan du accelererar efter kallstart.
- Undvik situationer där du behöver tvärbromsa under de första timmarna med inkörning av den nya grässprutan. Nya bromsbelägg har inte alltid optimal prestanda förrän flera timmars användning har polerat bromsarna (kört in dem).
- Varva inte upp motorn i onödan.
- Se Underhåll (sida 47) för eventuella särskilda kontroller vid låganvändning.

Använda grässprutan

När du ska använda Multi Pro®-sprutan ska du först fylla tanken, sedan spruta lösningen på arbetsytan och slutligen rengöra tanken och sprutsystemet. Det är viktigt att du avslutar samtliga av dessa tre steg i nämnd ordning för att undvika att skada grässprutan. Du bör till exempel inte blanda och tillföra kemikalier i spruttanken på natten och spruta följande morgon. Detta leder till att kemikalierna separeras och grässprutans delar eventuellt skadas.

⚠ VAR FÖRSIKTIG

Kemikalier är farliga och kan orsaka personskador.

- **Läs anvisningarna på kemikaliebehållarnas etiketter innan du hanterar kemikalierna och följ samtliga av tillverkarens rekommendationer och föreskrifter.**
- **Håll kemikalier borta från huden. Vid hudkontakt, skölj det utsatta området ordentligt med rent vatten och tvål.**
- **Bär skyddsglasögon och annan skyddsutrustning som rekommenderas av kemikalietillverkaren.**

Multi Pro®-grässprutan har utformats särskilt för att vara mycket tålig och hålla länge. För att uppnå detta mål har olika material av specifika skäl valts ut för de olika delarna på grässprutan. Tyvärr finns det inte något enskilt material som passar för alla tänkbara användningsområden.

Vissa kemikalier är aggressivare än andra, och alla kemikalier reagerar olika med olika material. Vissa konsistenser (t.ex. slampulver och kol) är mer slipande än andra och leder till större slitage. Om en kemikalie finns tillgänglig i en blandning som utökar grässprutans livslängd, ska du använda denna blandning.

Glöm inte att alltid rengöra grässprutan och sprutsystemet noga efter varje användning. På så sätt ser du till att grässprutan får en lång och bekymmersfri brukningstid.

Obs: Läs *bruksanvisningen* till sprutkontrollsystemet om du har frågor eller behöver mer information.

Fylla på färskvattentanken

Fyll alltid på färskvattentanken med rent vatten innan du hanterar eller blandar kemikalier.

Färskvattentanken sitter på vältskyddet bakom passagerarsätet (Figur 21). Den innehåller färskvatten så att du snabbt kan skölja av kemikalier från hud, ögon eller andra ytor vid eventuell olycka.

Fyll tanken genom att skruva av locket ovanpå tanken, fylla på med färskvatten och sedan sätta tillbaka locket.

Vrid reglaget på pluggen för att öppna pluggen till färskvattentanken.

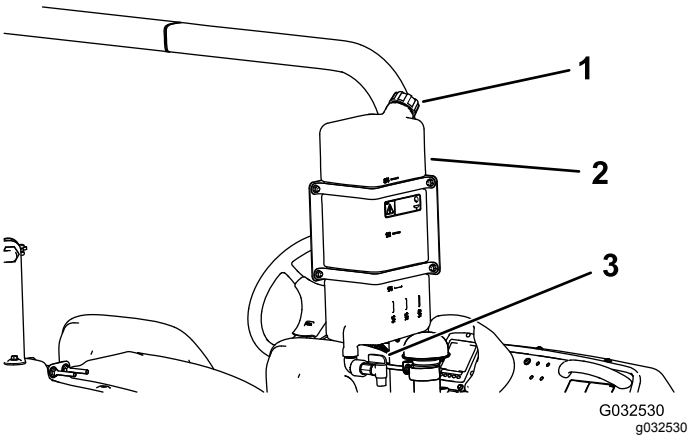

Figur 21

1. Påfyllningslock
2. Färskvattentank
3. Plugg

Fylla på grässprutans tank

Viktigt: **Kontrollera att de kemikalier du kommer att använda är förenliga med Viton™ (se tillverkarens etikett; där bör det framgå om kemikalien är förenlig eller ej). Om du använder en kemikalie som inte är förenlig med Viton försämras o-ringarna i grässprutan och läckor uppstår.**

Viktigt: **Volymmarkeringarna på tanken är endast en hänvisning och är inte tillräckligt exakta för kalibrering.**

Viktigt: **Kontrollera tankremmarnas spel när du har fyllt tanken för första gången. Dra åt dem vid behov.**

1. Stanna grässprutan på ett plant underlag, stäng av motorn och lägg i parkeringsbromsen.
2. Avgör hur mycket vatten som behövs för att blanda den nödvändiga mängden kemikalier enligt kemikalietillverkarens anvisningar.
3. Öppna tanklocket på grässprutans tank.

   Obs: Tanklocket sitter i mitten längst upp på tanken. Öppna locket genom att vrida den främre halvan av det moturs och vrida upp det. Filtret inuti kan tas bort vid rengöring. Stäng tanken genom att stänga tanklocket och vrida dess främre halva medsols.
4. Tillsätt 3/4 av vattenmängden som krävs i grässprutans tank med hjälp av påfyllningsreservoaren med antihävertfunktion.

   Viktigt: **Använd alltid färskt, rent vatten i grässprutans tank. Tillsätt aldrig ett koncentrat i en tom tank.**
5. Starta motorn, lägg i parkeringsbromsen, ställ pumpomkopplaren i det PÅSLAGNA läget och för gasreglaget till HÖG TOMGÅNG.
6. Sätt omrörningsomkopplaren i det PÅSLAGNA läget.

   Viktigt: **Innan du tillför slampulver i ett Toro-sprutsystem ska du använda en lämplig behållare och lösa upp pulvret i så mycket vatten att ett rinnande slam bildas. Om du inte gör detta kan följden bli kemikalieavlagringar i botten av tanken, sämre omrörning, igensatta filter och felaktiga omrörningshastigheter.**

   Toro rekommenderar att du använder maskinens godkända ejektorsats. Kontakta en auktoriserad Toro-återförsäljare för mer information.
7. Tillsätt rätt mängd koncentrerade kemikalier i tanken enligt anvisningarna från kemikalietillverkaren.
8. Tillsätt resten av vattnet till tanken.

Använda sprutramperna

Med hjälp av sprutrampens lyftomkopplare på grässprutans kontrollpanel kan du flytta sprutramperna mellan TRANSPORTLÄGE och SPRUTLÄGE utan att behöva kliva ur förarsätet. Vi rekommenderar att du ändrar sprutrampernas läge när maskinen står stilla.

1. Stanna grässprutan på ett plant underlag.
2. Sänk sprutramperna med hjälp av sprutrampslyftomkopplarna.

   Obs: Vänta tills ramperna befinner sig i helt utfällt sprutläge.
3. När du behöver dra tillbaka sprutramperna stannar du grässprutan på ett plant underlag.
4. Höj sprutramperna med hjälp av sprutrampslyftomkopplarna.

   Obs: Höj ramperna tills de hamnar i transporthållaren och befinner sig i transportläget ”X”. Se till att rampcylindrarna är helt indragna.

Viktigt: **Se till att sprutrampens manövrerings-organ är helt indragna före transporten, så att cylindern inte skadas.**

Viktigt: **Släpp manövreringsorganens omkopplare när ramperna har kommit i rätt läge. Om du kör manövreringsorganen mot stoppen kan cylindrarna och/eller andra hydraulkomponenter skadas.**

Använda transporthållaren för sprutramper

Grässprutan är utrustad med en transporthållare för sprutramper som har en unik säkerhetsfunktion. Om en sprutramp av misstag råkar komma i kontakt med ett lågt nedhängande föremål när den är i TRANSPORTLÄGE kan rampen/ramperna åka ut ur transporthållaren. Om detta sker hamnar ramperna i ett nästan vågrätt läge på fordonets bakre del. Flytta sprutramperna omedelbart till transporthållaren från denna position.

Viktigt: **Om ramperna transporteras i något annat läge än transportläget ”X” med hjälp av transporthållaren kan de skadas.**

Flytta tillbaka ramperna till transporthållaren genom att sänka dem till SPRUTLÄGET och sedan höja dem tillbaka till TRANSPORTLÄGET igen. Se till att rampcylindrarna är helt indragna, så att manövreringsstången inte skadas vid förvaringen.

Använda LCD-skärmen InfoCenter

På LCD-skärmen InfoCenter visas information om maskinen, till exempel driftsstatus, diagnosinformation och övrig information om maskinen. InfoCenter visar information på startbilden (Figur 22), startskärmen, huvudmenyskärmen och tillhörande undermenyskärmar.



G035344
g035344

Figur 22
Startbild

Startskärm

När du startar maskinen visas startskärmen, där du kan se motsvarande ikoner som gäller (t.ex. om parkeringsbromsen är åtdragen, om sprutrampssektionerna är i PÅSLAGET LÄGE eller om föraren inte befinner sig i sätet).

Obs: I följande bild visas ett exempel där du kan se alla **potentiella** ikoner som kan visas på skärmen vid drift.

Mer information om ikonernas betydelse finns i (Figur 23).

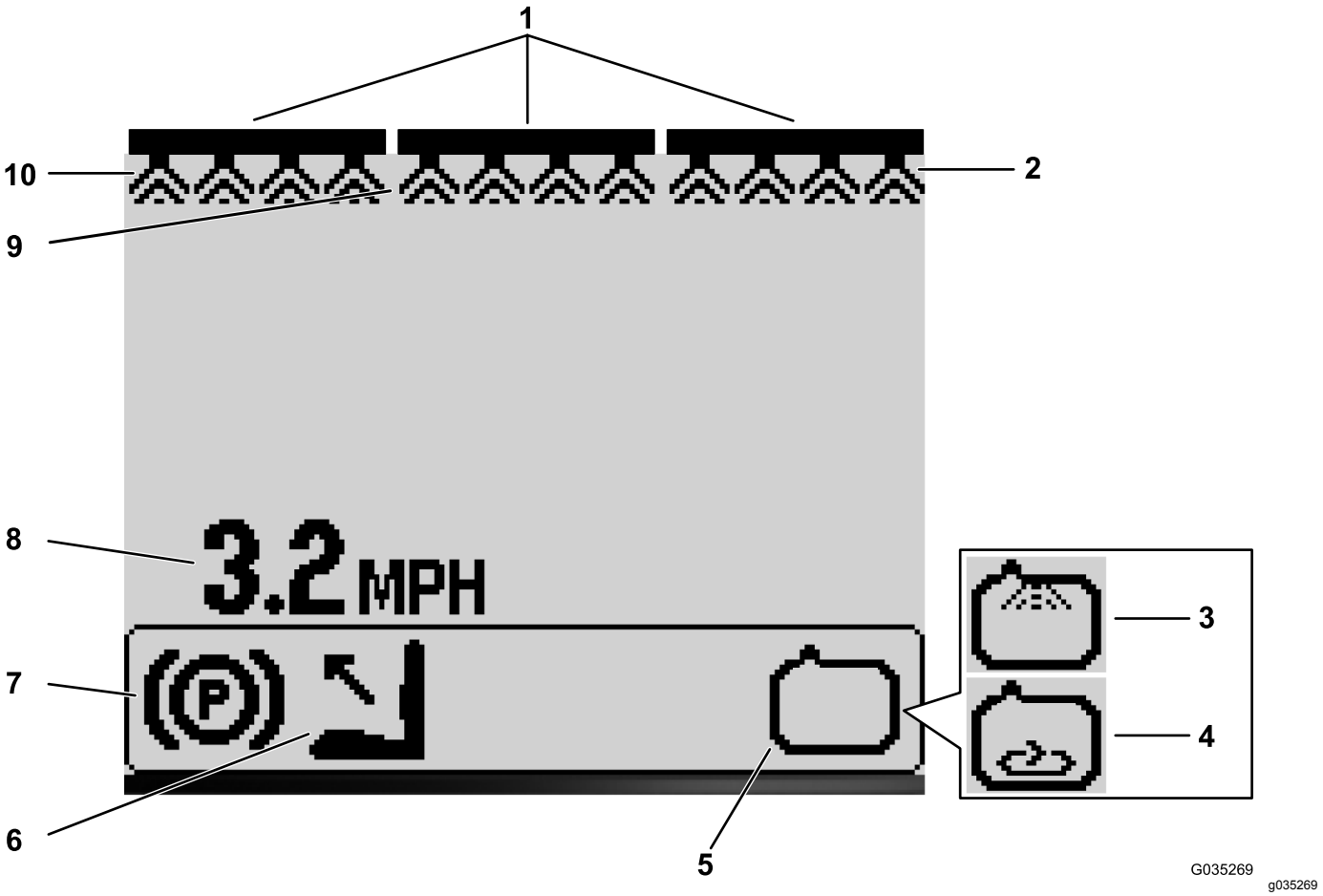

Figur 23

1. Indikator för sprutrampshuvudomkopplaren – PÅ
2. Indikator för höger sprutrampssektion – PÅ
3. Indikator för sköljsystem – PÅ (tillvalssats)
4. Omrörningsindikator – PÅ
5. Sprutpumpsindikator – PÅ
6. Föraren ej i säte
7. Parkeringsbromsindikator
8. Indikator för fordonshastighet (mph)
9. Indikator för centersprutrampssektion – PÅ
10. Indikator för vänster sprutrampssektion – på

Indikator för sprutrampshuvudomkopplare

Indikatorn för sprutrampshuvudomkopplaren visar när huvudsprutrampen är i PÅSLAGET läge (Figur 23).

Indikator för sprutrampssektioner

Vänster, höger och/eller centersprutrampssektionerna visar när någon av sprutrampssektionerna är i PÅSLAGET läge (Figur 23).

Indikator för fordonshastighet

Indikatorn för fordonshastighet visar den aktuella fordonshastigheten (Figur 23).

Parkeringsbromsindikator

Parkeringsbromsindikatorn visar när parkeringsbromsen är åtdragen (Figur 23).

Förarsätesindikator

Förarsätesindikatorn visar när föraren inte befinner sig i sätet (Figur 23).

Sprutpumpsindikator

Sprutpumpsindikatorn anger när sprutpumpen är PÅ (Figur 23).

Sköljsystemsindikator

Tillvalssats

Sköljsystemsindikatorn visar när sköljsystemet är aktivt (Figur 23).

Omrörningsindikator

Omrörningsindikatorn visar när omrörningen är PÅ (Figur 23).

Huvudmenyskärm

Håll knappen 5 (längst till höger) nedtryckt på InfoCenter för att öppna huvudmenyskärmen.

Från huvudmenyskärmen kan du öppna nedanstående undermenyer (Figur 24):

- Inställningar
- Kalibrering
- Service
- Diagnostik
- Om

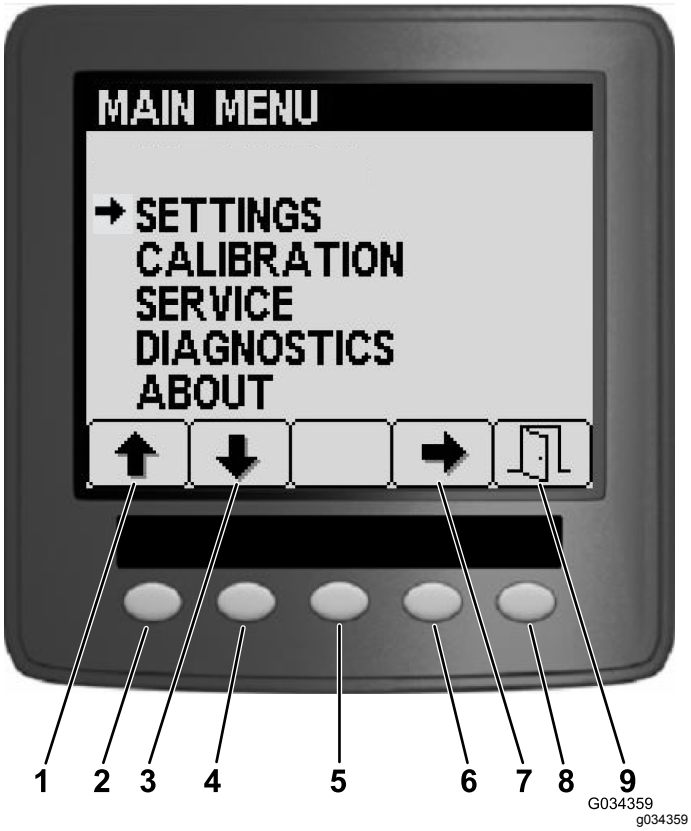

Figur 24

1. Uppil
2. Knapp 1 (gå uppåt)
3. Nedpil
4. Knapp 2 (gå nedåt)
5. Knapp 3 (kontextkänsliga val)
6. Knapp 4 (välja inställning)
7. Pil för val
8. Knapp 5 (kontextkänslig – avsluta/spara eller mata in)
9. Avsluta/spara

Menyn Inställningar

Öppna skärmen Inställningar genom att trycka på knapp 1 eller knapp 2 på huvudmenyskärmen (Figur 24), navigera till alternativet Inställningar och tryck på knapp 4 för att välja Inställningar (Figur 24).

Obs: På den här skärmen kan du visa och ändra inställningar för tanken, skärmen, sprutrampsbredden samt återställa standardinställningarna.

Ställa in tankens omrörningsflöde

1. Tryck på knapp 2 på skärmen Inställningar för att gå till alternativet Tank och tryck på knapp 4 för att välja Tank (Figur 25).

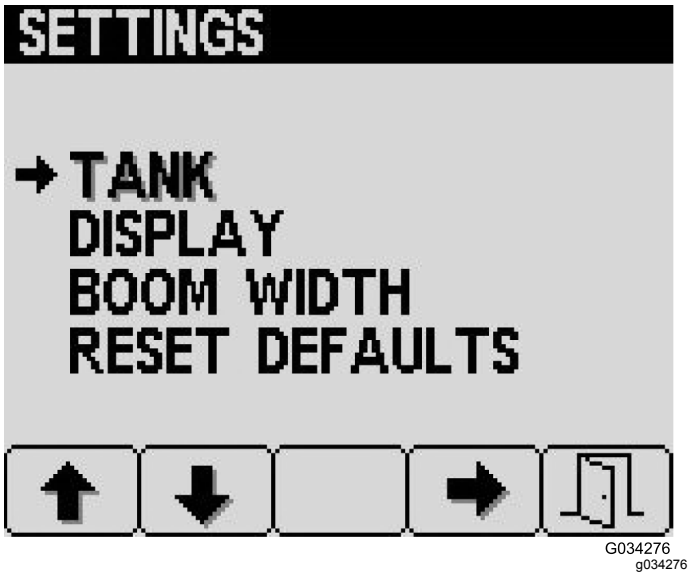

Figur 25

2. Tryck på knapp 2 på skärmen Tank för att gå till alternativet Omrörning (Figur 26).

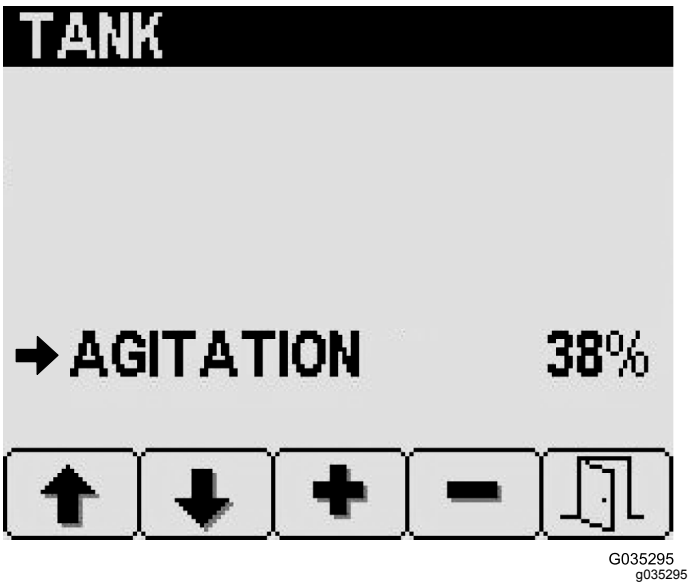

Figur 26

3. Tryck på knapp 3 (öka) eller knapp 4 (sänk) för att reglera hur stor procentuell andel av sprutpumpens flöde som ska användas för tankomrörning (Figur 26).
4. Tryck på knapp 5 för att spara inställningen, stänga skärmen Tank och återgå till huvudskärmen.

Ställa in måttenheterna

1. Tryck på knapp 2 på skärmen Inställningar för att gå till alternativet Skärm och tryck sedan på knapp 4 för att välja Skärm.
2. Tryck på knapp 1 eller 2 på menyskärmen Display för att gå till alternativet Enheter och tryck sedan på knapp 4 för att välja Enheter (Figur 27).

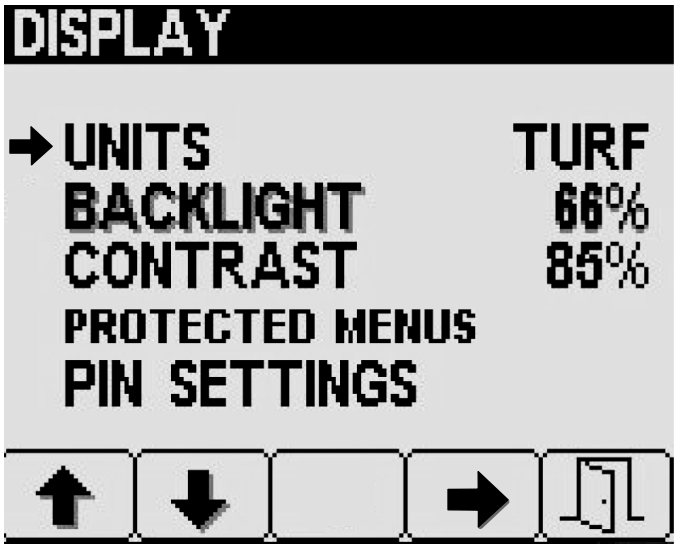

Figur 27

3. Tryck på knapp 1 eller 2 för att gå till önskad måttenhet och tryck sedan på knapp 4 för att välja måttenhet.
   - **Brittiska:** mph, gallons och acre
   - **Turf:** mph, gallons och 1000 ft²
   - **SI (metriska):** km/h, liter och hektar
4. Tryck på knapp 5 för att spara inställningen, stänga skärmen Enheter och återgå till huvudskärmen.

Justera skärmens bakgrundsbelysning och kontrast

1. Tryck på knapp 2 på skärmen Inställningar för att gå till alternativet Skärm och tryck sedan på knapp 4 för att välja Skärm.
2. Tryck på knapp 2 på menyskärmen Skärm för att gå till något av alternativen Bakgrundsbelysning eller Kontrast (Figur 28).

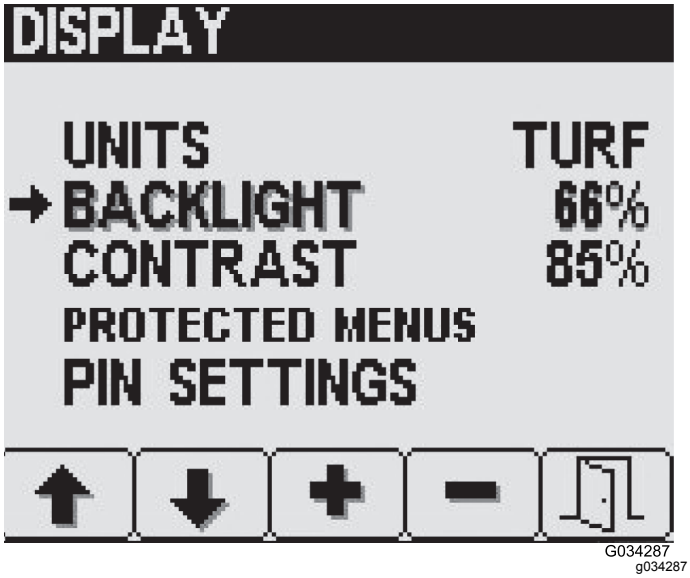

Figur 28

3. Tryck på knapp 3 (öka) eller knapp 4 (sänk) för att reglera LED-displayens bakgrundsbelysning eller kontrast (Figur 28).
4. Tryck på knapp 5 för att spara inställningen, stänga skärmen Bakgrundsbelysning eller Konstrast och återgå till huvudskärmen.

Ställa in säkerhetsalternativ för låsta menyalternativ

Obs: Med låsta menyer kan du skydda valda menyalternativ med en PIN-kod.

1. Tryck på knapp 2 på inställningsskärmen Skärm för att gå till alternativet Låsta menyer. Tryck sedan på knapp 4 för att välja Låsta menyer (Figur 29).

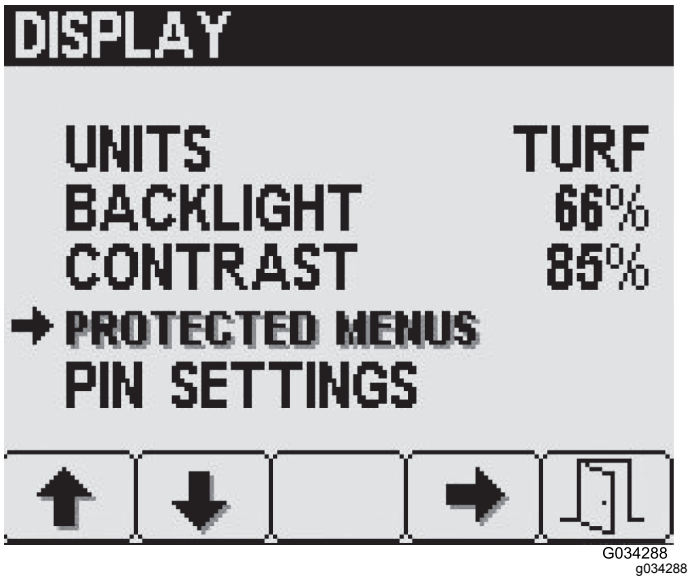

Figur 29

2. Tryck på knapp 2 för att gå till önskat låst menyalternativ (Figur 29).
3. Tryck på knapp 4 för att markera eller avmarkera enskilda låsta menyalternativ enligt Figur 30.

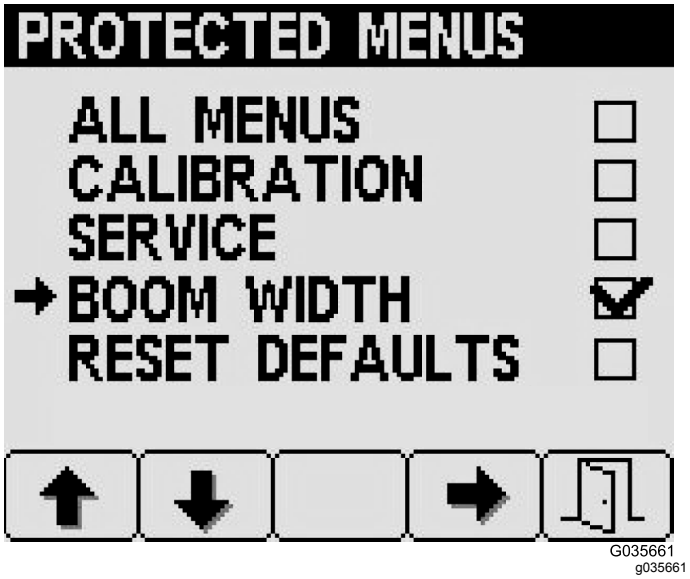

Figur 30

4. Tryck på knapp 5 för att spara inställningen, stänga skärmen Låsta menyer och återgå till huvudskärmen.

Slå på och av PIN-säkerhet

Obs: När du slår PÅ och AV PIN-säkerhet påverkar det de låsta menyalternativ som skyddas av en PIN-kod.

1. Tryck på knapp 2 på menyskärmen Skärm för att gå till PIN-inställningar, och tryck sedan på knapp 4 för att välja PIN-inställningar (Figur 31).

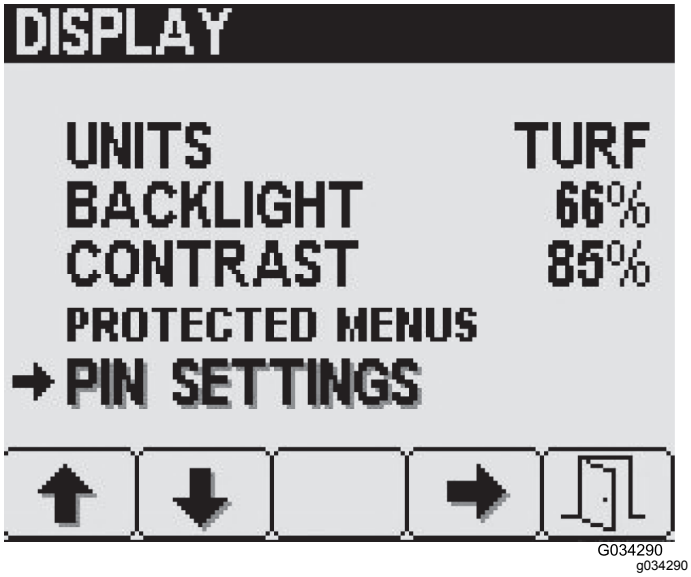

Figur 31

2. Ange din 4-siffriga PIN-kod med knapp 1–4 och tryck på knapp 5 för att mata in PIN-koden i InfoCenter (Figur 32).

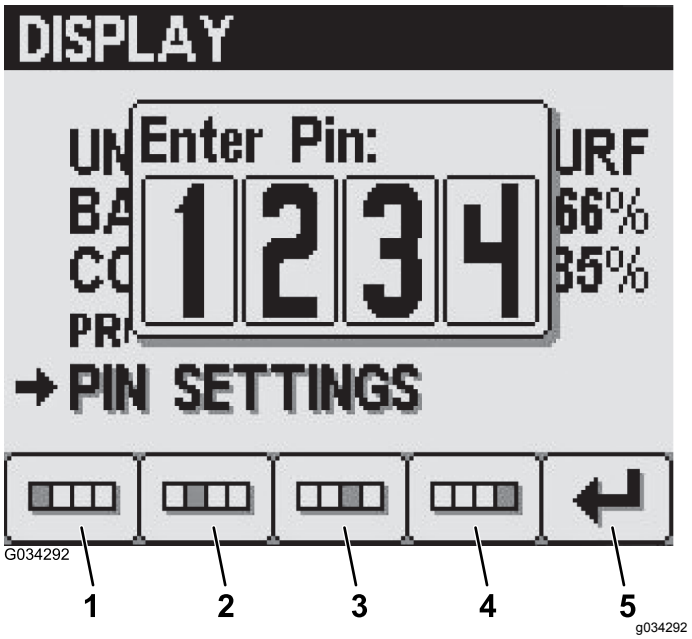

Figur 32

1. Siffra 1
2. Siffra 2
3. Siffra 3
4. Siffra 4
5. Enter/Mata in värde

3. Tryck på knapp 4 på skärmen PIN-inställningar för att välja PIN-inmatning och slå PÅ eller AV PIN-alternativet (Figur 33).

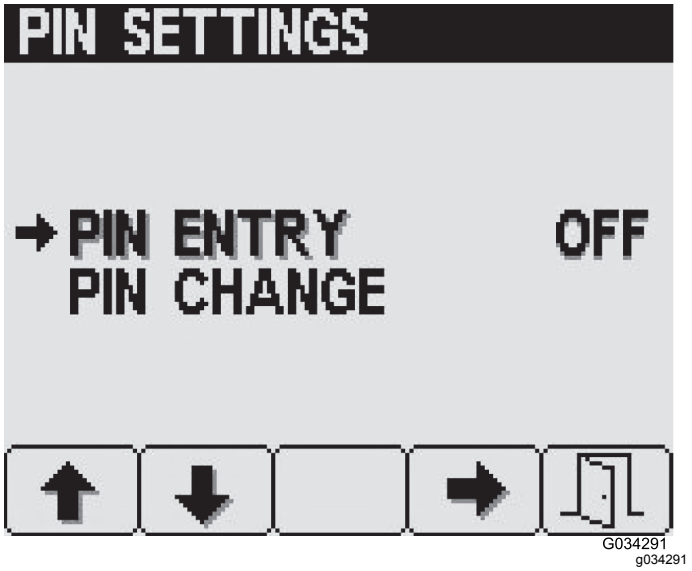

Figur 33

4. Tryck på knapp 5 för att spara inställningen, stänga skärmen PIN-inställningar och återgå till huvudskärmen.

Ändra PIN-kod

1. Trycka på knapp 2 på skärmen PIN-inställningar för att gå till Ändra PIN, och tryck sedan på knapp 4 för att välja Ändra PIN (Figur 31).
2. Ange din 4-siffriga PIN-kod med knapp 1–4 och tryck på knapp 5 för att mata in PIN-koden i InfoCenter (Figur 32).
3. Trycka på knapp 2 på skärmen PIN-inställningar för att gå till Ändra PIN, och tryck sedan på knapp 4 för att välja Ändra PIN (Figur 34).

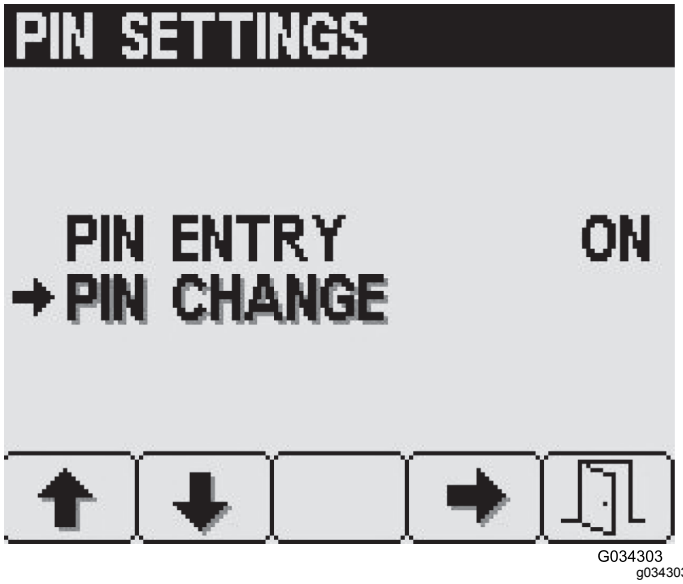

Figur 34

4. Ange din gamla PIN med knapp 1–4 på skärmen Ange gammal PIN och tryck på knapp 5 för att mata in PIN-koden i InfoCenter (Figur 32).

   Obs: **Standardkoden** när du skapar din PIN-kod för första gången är **1234**.

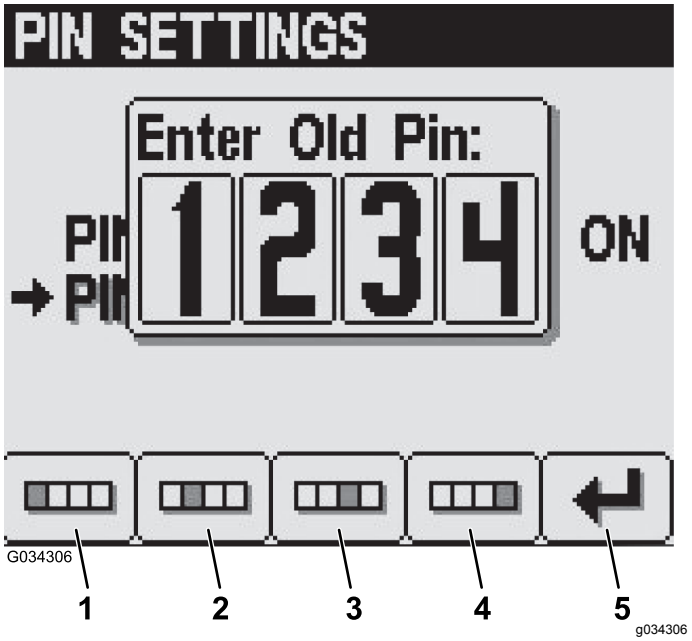

Figur 35

1. Siffra 1
2. Siffra 2
3. Siffra 3
4. Siffra 4
5. Ange PIN

5. Gå till skärmen Ange ny PIN, ange den nya PIN-koden med knapp 1–4 och tryck på knapp 5 för att mata in den i InfoCenter (Figur 36).

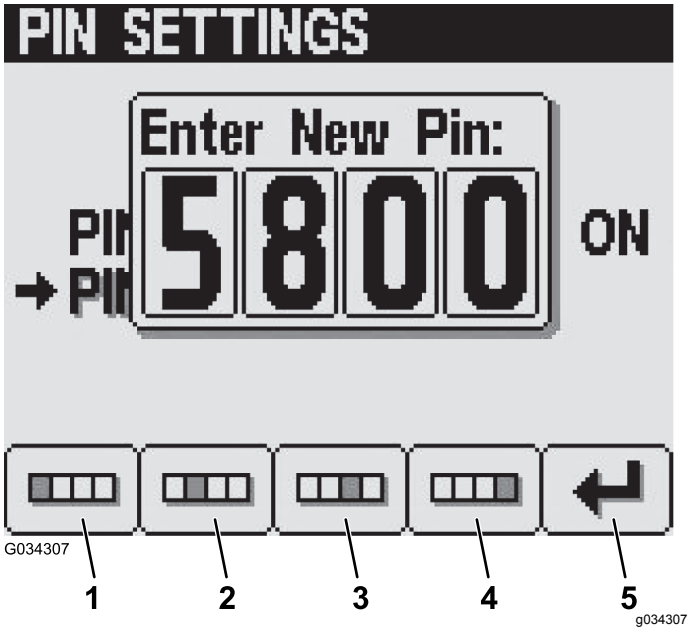

Figur 36

1. Siffra 1
2. Siffra 2
3. Siffra 3
4. Siffra 4
5. Ange PIN

6. Gå till skärmen Bekräfta, ange den nya PIN-koden med knapp 1–4 och tryck på knapp 5 för att mata in den i InfoCenter (Figur 37).

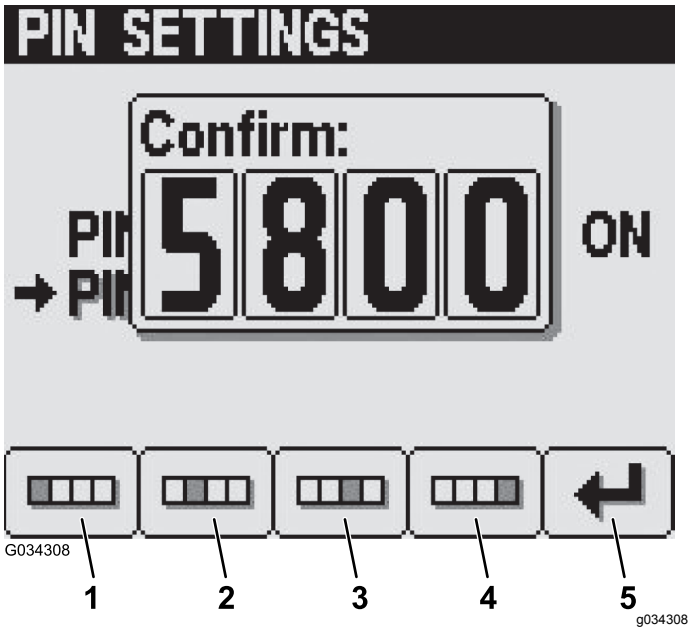

Figur 37

1. Siffra 1
2. Siffra 2
3. Siffra 3
4. Siffra 4
5. Ange PIN

Obs: Ett meddelande som anger att **PIN-koden är OK** visas i cirka 5 sekunder för att bekräfta att du har angivit rätt PIN-kod.

Inställningar för sprutrampsbredd

Inställningarna för sprutrampsbredd ställs in i förväg på fabriken (Figur 38).

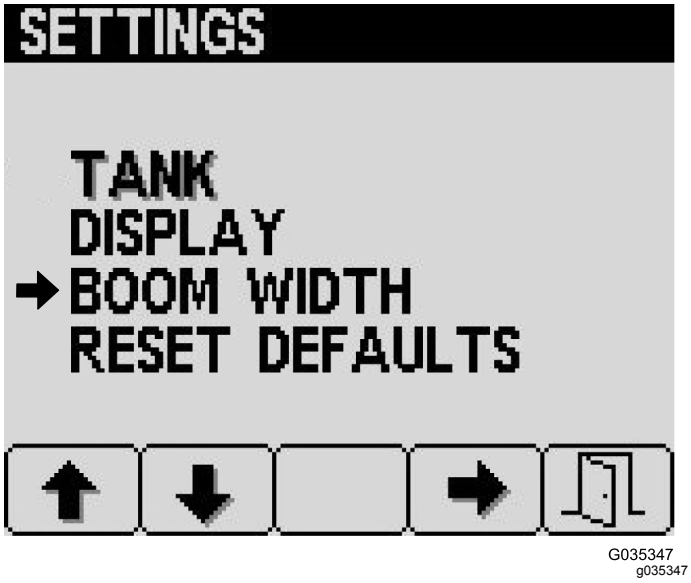

Figur 38

Skärmen Kalibrering

Öppna skärmen Kalibrering genom att trycka på knapp 2 på huvudmenyskärmen (Figur 24) tills du kommer fram till Kalibrering. Tryck på knapp 4 för att välja Kalibrering.

Viktigt: **Om du trycker på knapp 5 vid något tillfälle avbryts kalibreringsinställningarna. Om du gör det använder maskinen automatiskt de aktuella kalibreringsvärdena.**



Figur 39

Förbereda för hastighetskalibrering

1. Kontrollera att däcken har rätt tryck. Mer information finns i Kontrollera däcktrycket (sida 24).
2. Öppna skärmen Hastighet genom att trycka på knapp 2 på skärmen Kalibrera tills du kommer fram till Hastighet. Tryck sedan på knapp 4 (Figur 39) för att välja Hastighet.
3. Dra åt parkeringsbromsen och fyll grässprutans tank med minst 700 liter vatten.
4. Tryck på knapp 2 för att gå vidare till nästa steg och visa skärmen Hastighetskalibrering.
5. Markera önskat avstånd innan du fortsätter till nästa skärm.
6. Tryck på knapp 2 för att gå vidare till nästa steg.
7. Tryck på knapp 3 för att öka önskat avstånd eller tryck på knapp 4 för att minska önskat avstånd (Figur 40).

   Obs: Om du väljer att avbryta kalibreringen genom att trycka på knapp 5, använder systemet automatiskt avståndet som tidigare lagrats.

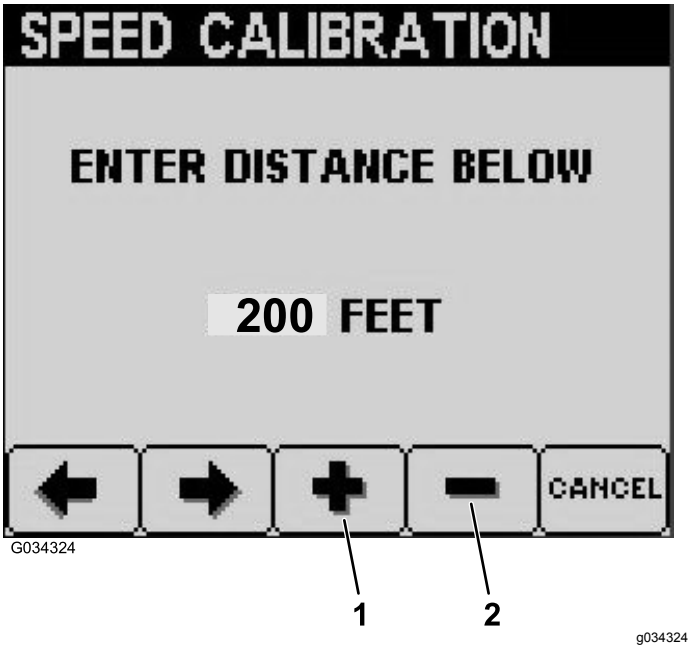

Figur 40

1. Öka önskat avstånd.
2. Minska önskat avstånd.

Utföra hastighets- och avståndstestet

1. Kontrollera att sprutrampssektionerna är avstängda och tryck på knapp 2 för att påbörja kalibreringen.

   Obs: Efter hand som du kör maskinen och hastighetskalibreringen fortgår, visar InfoCenter avståndet tills det angivna värdet uppnås.

   Viktigt: **Stäng inte av maskinen när hastighetskalibreringen är färdig.**
2. Starta motorn och lossa parkeringsbromsen.
3. Börja med mitten på framdäcket på markeringen ”0” och kör fordonet i ungefär 5–8 km/h till den andra markeringen. Stanna med mitten på framdäcket på markeringen.
4. Tryck på knapp 2 för att bekräfta vilket avstånd som kördes.
5. Om kalibreringen lyckas visas skärmen Kalibrering framgångsrik. Tryck på knapp 5 för att avsluta.
6. Om kalibreringen inte lyckas visas skärmen Kalibrering misslyckades med orsaken till varför kalibreringen misslyckades. Tryck på knapp 5 för att avsluta och starta om kalibreringen.
7. Ansätt parkeringsbromsen, stäng av motorn och ta ut nyckeln ur tändningslåset.

Manuell kalibreringsinmatning

På den här skärmen kan du visa och redigera värdet för hastighetskalibrering.

Skärmen Service

Öppna skärmen Service genom att trycka på knapp 2 på huvudmenyskärmen (Figur 24) tills du kommer fram till Service. Tryck på knapp 4 för att välja Service.

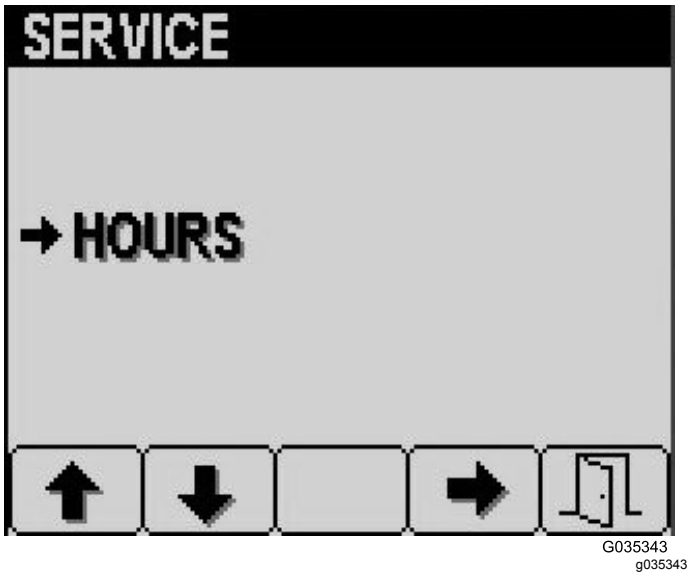

Figur 41

Från skärmen Service kan du öppna skärmen Timmar för att visa totalt antal timmar för maskinen, antal timmar för pumpdrift samt när nästa servicetillfälle infaller (Figur 42).

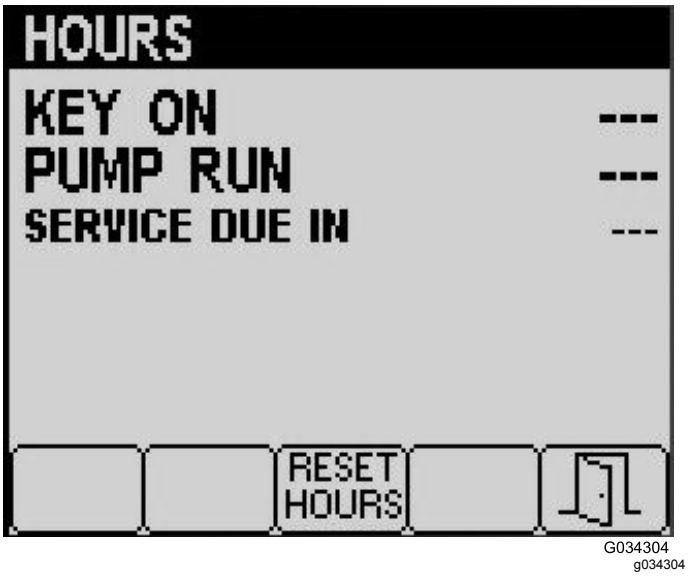

Figur 42

Håll knapp 3 nedtryckt för att återställa skärmen Timmar (Figur 42).

Skärmen Diagnostik

Öppna skärmen Diagnostik genom att trycka på knapp 2 på huvudmenyskärmen (Figur 24) tills du kommer fram till Diagnostik. Tryck på knapp 4 för att välja Diagnostik.

Välj Indata/Utdata på skärmen Diagnostik för att visa information om pumpar, sprutramper och indata/utdata för motorn (Figur 43).

Välj Felvy på skärmen Diagnostik för att visa alla fel som har uppstått på maskinen (Figur 43).

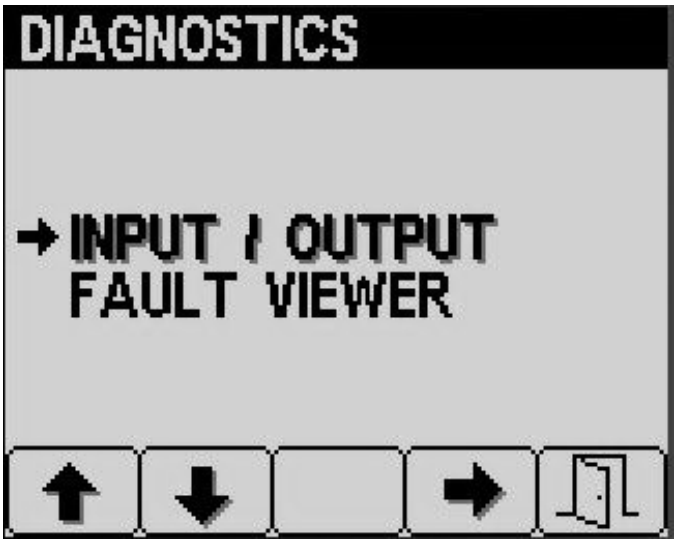

G034283
g034283

Figur 43

Skärmen Om

Öppna skärmen Om genom att trycka på knapp 2 på huvudmenyskärmen (Figur 24) tills du kommer fram till Om. Tryck på knapp 4 för att välja Om (Figur 44).

På den här skärmen visas maskinens modell- och serienummer.

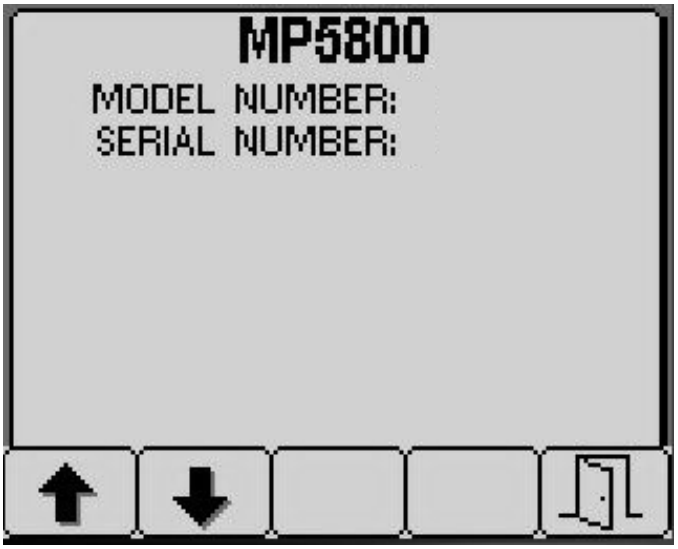

G034285
g034285

Figur 44

Meddelanden i InfoCenter

Meddelanden för föraren visas automatiskt på InfoCenter-skärmen när en maskinfunktion kräver ytterligare åtgärder. Om du till exempel försöker starta motorn medan du trampar på gaspedalen, visas ett meddelande som anger att gaspedalen måste vara i NEUTRALLÄGET.

För varje meddelande anges ett förhållande (t.ex. start förhindrad, motorn har stannat), en meddelandekod (nummer), en kvalificerare (orsaken till att meddelandet visas) och en skärmtext (den text som visas på skärmen) enligt Figur 45. Mer information finns i meddelandetabellen för InfoCenter.

Obs: Meddelanden registreras inte i felloggen.

Obs: Du kan ta bort ett meddelande från skärmen genom att trycka på valfri knapp på InfoCenter.

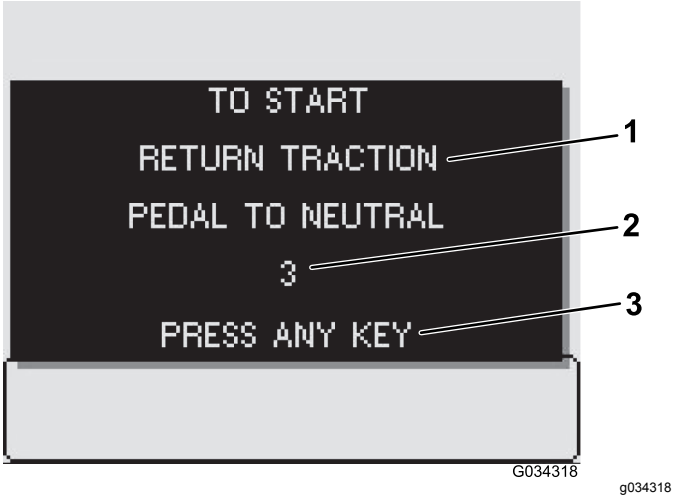

Figur 45

1. Skärmtext
2. Kod
3. Tryck på valfri knapp på InfoCenter för att ta bort texten från skärmen.

Meddelandetabellen för InfoCenter

Förhållande	Kod	Kvalificerare	Skärmtext
Start förhindrad	2	Pumpomkopplare aktiv	För att starta, stäng av pumpen
Start förhindrad	3	Ej i NEUTRALLÄGE	För att starta, låt gaspedalen återgå till friläge
Start förhindrad	4	Föraren ej i säte	För att starta, måste sitta ned/parkeringsbroms ligga i
Start förhindrad	5	Startmotorn aktiverar timeout	För att starta, vila startmotor
Start förhindrad	6	Sköljpump aktiv	För att starta, stäng av sköljpumpen
Motorn har stannat	102	Föraren ej i säte	Motorn har stannat på grund av föraren ej i säte
Motorn har stannat	103	Parkeringsbromsen ilagd	Motorn har stannat på grund av att parkeringsbromsen har ansatts
Pumpstart förhindrad	202	Sprutramp aktiv	För att starta pumpen, stäng av alla sprutramper
Pumpstart förhindrad	203	Föraren ej i säte och parkeringsbromsen inte ilagd	För att starta pumpen, måste sitta ned/parkeringsbroms ligga i
Pumpstart förhindrad	205	Motorn startar	För att starta pumpen, sluta dra motorn
Pumpen är avstängd	206	Föraren ej i säte	För att starta pumpen, förbli sittande
Tankstatus	402	Låg spruttanksvolym	Tankstatus, låg volym
Tankstatus	403	Sköljpump aktiv	Tankstatus, sköljpump på
Parameterstatus	502	Felaktigt parametervärde har angetts	Parameterstatus, ogiltigt värde

Meddelandetabellen för InfoCenter (cont'd.)

Förhållande	Kod	Kvalificerare	Skärmtext
Parameterstatus	503	Ett värde ligger utanför intervallet med godkända värden	Parameterstatus, ogiltiga standardinställningar används
Ramper avstängda	802	Hastigheten sjönk	Ramper avstängda, stilla eller kör för långsamt

Använda sprutfunktionen

Manuell sprutning

Viktigt: **Använd omrörningsfunktionen när det finns lösning i tanken för att se till att lösningen förblir ordentligt blandad. För att omrörningsfunktionen ska fungera måste pumpen vara på och motorn igång över tomgång.**

Obs: Den här proceduren förutsätter att pumpen är på, se Fylla på grässprutans tank (sida 29).

1. Ställ in sprutrampshuvudomkopplaren till det AVSTÄNGDA läget.
2. För gasreglaget till det läge du vill använda för sprutning.
3. Kör till området som ska besprutas.
4. Sänk sprutramperna till rätt läge.
5. Slå PÅ de enskilda sektionsomkopplarna efter behov.
6. Använd spruthastighetsomkopplaren för att erhålla önskat tryck enligt anvisningarna i munstycksguiden som medföljer grässprutan.
7. Kör med önskad hastighet och sätt sedan sprutrampshuvudomkopplaren i det PÅSLAGNA läget för att börja spruta.

   Obs: När tanken är nästan tom, kan omrörningen orsaka skumbildning i tanken. Om det händer ska du vrida omrörningsomkopplaren till det AVSTÄNGDA läget. Alternativt kan du använda ett medel som förhindrar skumbildning i tanken.
8. Efter avslutad besprutning, ställer du sprutrampshuvudomkopplaren i det AVSTÄNGDA läget för att stänga av samtliga sprutramper. Ställ därefter pumpomkopplaren i det AVSTÄNGDA läget.

   Obs: Låt sprutramperna återgå till TRANSPORTLÄGET och kör grässprutan till rengöringsplatsen.

   Viktigt: **När du ska köra grässprutan från ett sprutområde till ett annat, eller till en förvarings- eller rengöringsplats ska du alltid höja ramperna tills de stöds helt av transporthållaren, befinner sig i transportläget ”X” och rampcylindrarna är helt indragna.**

Säkerhetsåtgärder vid grässkötsel i stillastående lägen

Viktigt: **Under vissa omständigheter kan värme från motorn, kylaren och ljuddämparen skada gräset när sprutning görs i stillastående läge. Som stillastående lägen räknas tankskakning, handsprutning med en sprutpistol och användning av en ramp för manuell sprutning.**

Vidta följande säkerhetsåtgärder:

- Undvik att använda sprutan i stillastående läge under mycket varma och/eller torra förhållanden, eftersom gräsmattan kan utsättas för stor påfrestning under dessa perioder.
- Undvik att parkera på gräsmattan vid sprutning i stillastående läge. Parkera alltid på en stig om det är möjligt.
- Minimera tiden maskinen körs över ett särskilt område av gräsmattan. Både tid och temperatur påverkar hur mycket gräsmattan skadas.
- Kör med så lågt motorvarvtal som möjligt för att uppnå önskat tryck och flöde. På så vis minimeras den värme som alstras och lufthastigheten från kylarfläkten.
- Låt värmen släppas ut i riktning uppåt från motorrummet genom att höja sätet under stillastående användning, så att värmen inte tvingas ut genom maskinens undersida.

Sprutningstips

- Överlappa inte områden som du redan har besprutat.
- Se upp för igensatta munstycken. Byt ut alla slitna och skadade munstycken.

- Använd sprutrampshuvudomkopplaren för att stoppa sprutflödet innan du stannar grässprutan. När den har stannat använder du gasreglaget för att hålla motorvarvtalet uppe, om du vill att omrörningen ska fortsätta.
- Du får ett bra resultat om grässprutan är i rörelse när sprutramperna slås på.

Rengöra ett munstycke

Om ett munstycke blir igensatt när du sprutar kan du rengöra det med hjälp av en sprutflaska med vatten eller en tandborste.

1. Stanna grässprutan på ett plant underlag, stäng av motorn och lägg i parkeringsbromsen.
2. Sätt sprutrampshuvudomkopplaren i det AVSTÄNGDA läget och sätt sedan pumpomkopplaren i det AVSTÄNGDA läget.
3. Ta bort det igensatta munstycket och rengör det med hjälp av en sprutflaska med vatten eller en tandborste.

Välja ett munstycke

Obs: Mer information finns i munstycksguiden som finns tillgänglig hos din auktoriserade Toro-återförsäljare.

Munstyckstornen kan hantera upp till tre olika munstycken. Så här väljer du önskat munstycke:

1. Stanna grässprutan på ett plant underlag, stäng av motorn och lägg i parkeringsbromsen.
2. Sätt sprutrampshuvudomkopplaren i det AVSTÄNGDA läget och pumpomkopplaren i det AVSTÄNGDA läget.
3. Vrid munstyckstornet i någon riktning till det rätta munstycket.

Rengöra grässprutan

Förbereda spruttanken

Viktigt: **Sprutan måste alltid tömmas och rengöras omedelbart efter varje användningstillfälle. Om detta råd inte följs kan kemikalierna torka eller förtjockas i ledningarna och sätta igen pumpen och andra komponenter.**

Toro rekommenderar att du använder maskinens godkända sköljsats. Kontakta en auktoriserad Toro-återförsäljare för mer information.

Rengör sprutsystemet efter varje användningstillfälle. Gör så här för att rengöra sprutsystemet på rätt sätt:

- Skölj ur systemet tre gånger.
- Använd de rengöringsmedel och neutraliseringsmedel som rekommenderas av kemikalietillverkarna.
- Använd rent vatten (utan rengöringsmedel eller neutraliseringsmedel) för den sista sköljningen.

1. Stanna grässprutan, lägg i parkeringsbromsen och stäng av motorn.
2. Leta upp tanktömningsventilen på maskinens baksida (Figur 46).

   Obs: Tömningsventilen sitter bakom pumpen och är fäst på stödfästet.

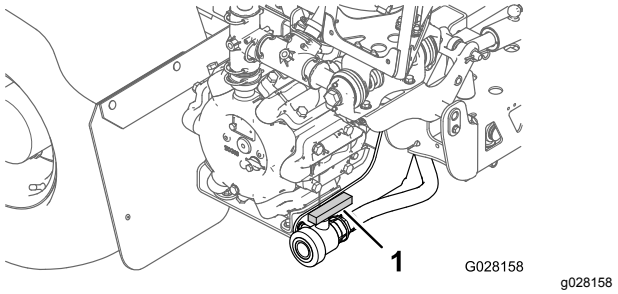

Figur 46

1. Tanktömningens handtag

   Öppna ventilen för att tömma tanken på eventuellt oanvänt material, och bortskaffa detta i enlighet med lokala bestämmelser och tillverkarens anvisningar (Figur 47). Efter tömningen ska du ta bort hjulsprinten på fästet som fäster tömningsventilen på maskinen, och lägga ned ventilen på marken. På så sätt kan eventuellt oanvänt material i ledningen rinna ut.

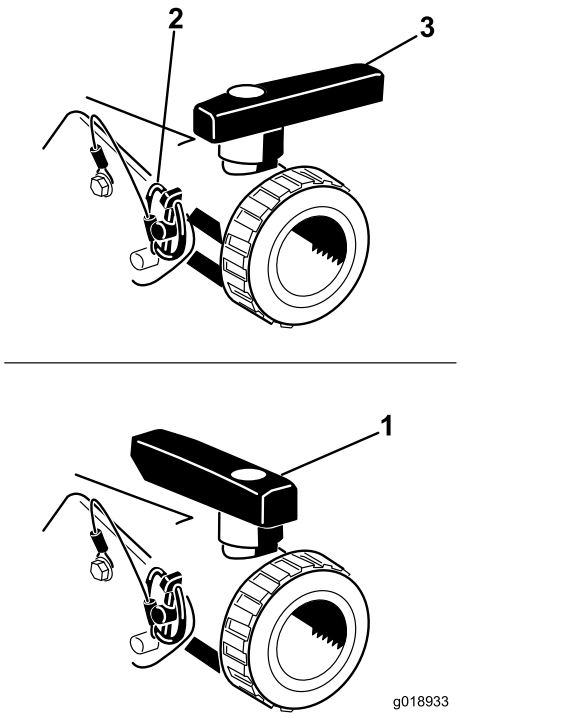

g018933

Figur 47

1. Öppen ventil
2. Ringsprint
3. Stängd ventil

3. När tanken har tömts helt ska du montera ventilen på ramen med den ringsprint som togs bort tidigare, och stänga tömningsventilen (Figur 47).
4. Fyll tanken med minst 190 liter rent färskvatten och stäng locket.

   Obs: Använd vid behov ett renande/neutraliserande medel i vattnet. Använd endast rent, klart vatten i den sista sköljningen.
5. Sänk sprutramperna till SPRUTLÄGET.

Skölja sprutsystemet

1. Starta motorn och för gasreglaget till hög tomgång.
2. Kontrollera att omrörningsomkopplaren är i det PÅSLAGNA läget.
3. Ställ in pumpomkopplaren till det PÅSLAGNA läget och använd spruthastighetsomkopplaren för att öka trycket till ett högt värde.
4. Ställ sprutrampshuvudomkopplaren och sprutrampsomkopplarna i PÅSLAGET läge och börja spruta.
5. Låt allt vatten i tanken spruta ut genom munstyckena.
6. Kontrollera munstyckena för att försäkra att de sprutar korrekt.
7. Ställ in sprutrampshuvudomkopplaren till det AVSTÄNGDA läget.
8. Om något av tillvalen sprutrörssats, slangvindesats och/eller sats för kemisk förblandning har monterats ska du spola ur ledningar och komponenter genom att öppna avstängningsventilerna och använda tillbehörens reglage.
9. Slå AV pumpomkopplaren och stäng av motorn.
10. Upprepa steg 4 t.o.m. 7 minst 2 gånger till för att försäkra att sprutsystemet är helt rent.

    Viktigt: **Genomför alltid denna procedur minst tre gånger för att vara säker på att sprutsystemet är helt rent och på så vis förhindra att det skadas.**

Rengöra grässprutans utsida

1. Rengör filtret, se Rengöra sugfiltret (sida 26).

   Viktigt: **Om du använde kemikalier i form av slampulver, ska filtret rengöras efter varje tank.**
2. Applicera kemiskt neutraliseringsmedel på sprutrampssektionen, grässprutan och maskinstommens bakre område.
3. Använd en trädgårdsslang och skölj av grässprutans utsida med rent vatten.
4. Ta bort munstyckena och rengör dem för hand.

   Obs: Byt ut slitna och skadade munstycken.

Ställa in sprutrampssektionernas överströmningsventiler

Endast manuellt läge

Viktigt: **När du använder maskinen i automatiskt läge måste du stänga sprutrampssektionernas överströmningsavstängningsventil.**

Innan du använder sprutan för första gången, om du byter munstycken eller om behov uppstår, ska du kalibrera sprutflödet, spruthastigheten och ställa in rampsektionens överströmningsventil (om du använder manuellt läge). Mer information finns i Skärmen Kalibrering (sida 37).

Obs: Sektionsventilerna måste kalibreras varje gång som munstyckena har bytts ut (endast om du kör/sprutar i manuellt läge).

Välj ett öppet och plant område för att göra detta.

1. Fyll sprutans tank halvvägs med rent vatten.
2. Sänk ned sprutramperna.
3. Lägg i parkeringsbromsen.
4. Ställ in sprutreglaget på manuellt läge.
5. Sätt de tre sprutrampsomkopplarna i det PÅSLAGNA läget, men låt sprutrampshuvudomkopplaren vara av.
6. Sätt pumpomkopplaren i PÅSLAGET läge och starta omrörningen.
7. Öka maskinen till full gas.
8. Använd omkopplaren för spruthastighet och ställ in spruthastigheten (trycket) på 276 kPa (40 psi).
9. Stäng av den vänstra sprutrampen och justera sprutrampens överströmningsvred (Figur 48) tills trycket är på den tidigare nivån.

   Obs: De sifferförsedda indikatorerna på överströmningsvredet och nålen är endast för referens.

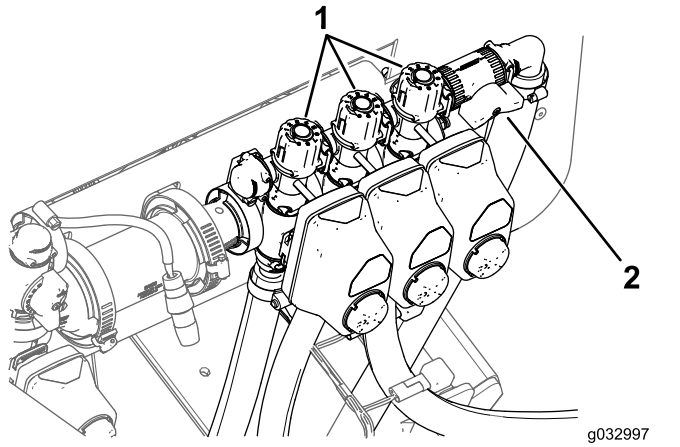

g032997

Figur 48

1. Sprutrampssektionernas överströmningsvred
2. Sprutrampssektionernas överströmningsavstängningsventil

10. Vrid på den vänstra sprutrampen och stäng av den högra sprutrampen.
11. Justera den högra sprutrampens överströmningsvred (Figur 48) tills trycket är på den tidigare nivån.
12. Vrid på den högra sprutrampen och stäng av centersprutrampen.
13. Justera mittrampens överströmningsvred (Figur 48) tills trycket är på den tidigare nivån.
14. Stäng av alla sprutramper.
15. Stäng av pumpen.

Ställa in vredet för omrörningsöverströmningsventilen

- Omrörningsöverströmningsventilen ska vara i helt ÖPPET läge enligt Figur 49.
- Omrörningsöverströmningsventilen ska vara i STÄNGT (0) läge enligt Figur 49.
- Omrörningsöverströmningsventilen ska vara i MELLANLÄGE (regleras i förhållande till sprutsystemets tryckmätare) enligt Figur 49.

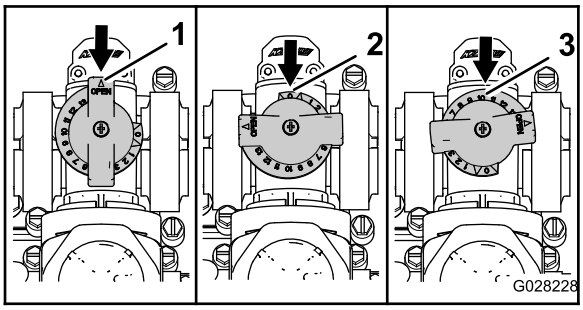

g028228

Figur 49

1. Öppen
2. Stängd (0)
3. Mellanläge

Kalibrera omrörningsöverströmningsventilen

Serviceintervall: Årligen—Kalibrera omrörningsöverströmningsventilen.

Viktigt: **Om det grundläggande sprutsystemet är monterat slår du AV strömbrytaren.**

1. Välj ett öppet och plant område för att göra detta.
2. Fyll sprutans tank halvvägs med rent vatten.
3. Kontrollera att omrörningsventilen är öppen.

   Obs: Om den har justerats ska du öppna den helt och hållet den här gången.
4. Dra åt parkeringsbromsen och starta motorn.
5. Slå PÅ pumpomkopplaren och omrörningsomkopplaren.
6. För gasreglaget till det SNABBA läget.
7. Ställ in sprutrampshuvudomkopplaren till det AVSTÄNGDA läget.
8. Använd spruthastighetsomkopplaren för att justera sprutsystemets tryck till 689 kPa (100 psi).
9. Slå AV omrörningsomkopplaren och läs av tryckmätaren.

- Om tryckmätaren fortfarande visar 689 kPa (100 psi) har omrörningsöverströmningsventilen kalibrerats korrekt.
- Om det avlästa värdet på tryckmätaren är ett annat fortsätter du med nästa steg.

10. Justera omrörningsöverströmningsventilen (Figur 50) på baksidan av omrörningsventilen tills sprutsystemets tryck är 689 kPa (100 psi).

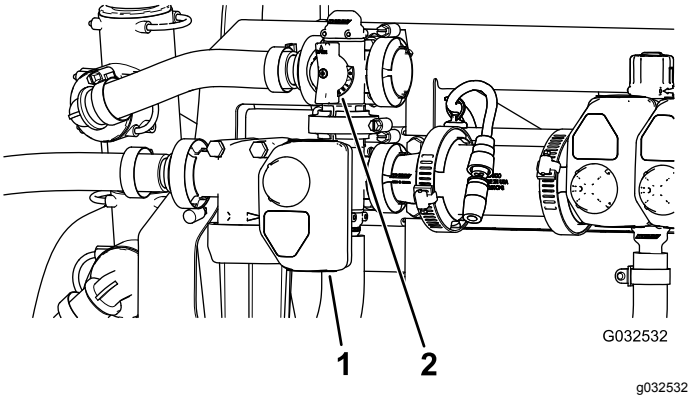

Figur 50

1. Manövreringsorgan (omrörningsventil)
2. Omrörningsöverströmningsventil

11. Slå AV pumpomkopplaren.
12. För gasreglaget till TOMGÅNGSLÄGET och slå AV nyckelbrytaren.

Lokalisera pumpen

Pumpen sitter nära den bakre delen av tanken på vänster sida (Figur 51).

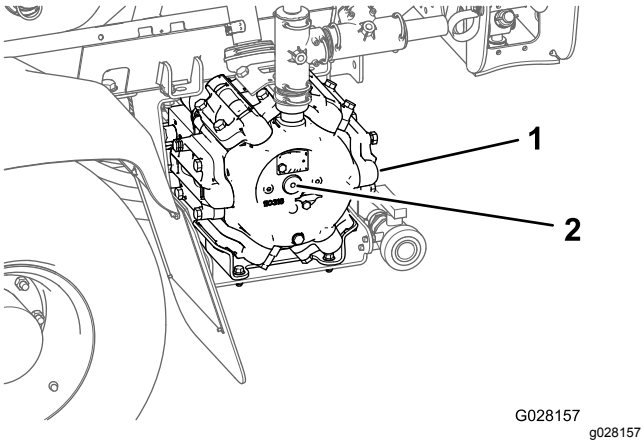

Figur 51

1. Pump
2. Smörjnippel

Bogsera grässprutan

I nödfall kan grässprutan bogseras en kortare sträcka efter att du har öppnat bogserventilen. Vi rekommenderar dock inte att denna metod används som standardprocedur.

⚠ VARNING

Bogsering i höga hastigheter kan bidra till förlorad styrkontroll och leda till personskador.

Bogsera aldrig sprutan snabbare än i 4,8 km/h.

Bogsering av grässprutan är ett jobb som kräver två personer. Om maskinen måste flyttas en längre sträcka bör den transporteras på en lastbil eller ett släp. Se Transportera grässprutan (sida 46).

1. Öppna bogserventilen (Figur 52) genom att vrida den 90 grader åt valfritt håll.

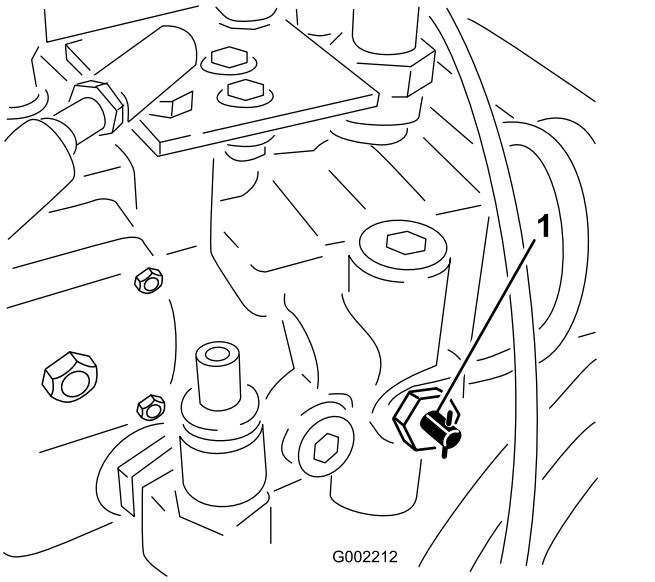

Figur 52

1. Bogserventil

Viktigt: **Om du inte öppnar bogserventilen innan du bogserar grässprutan skadas transmissionen.**

2. Fäst en bogserlina i ramen. Observera de främre och bakre fästpunkterna Figur 53 och Figur 54.

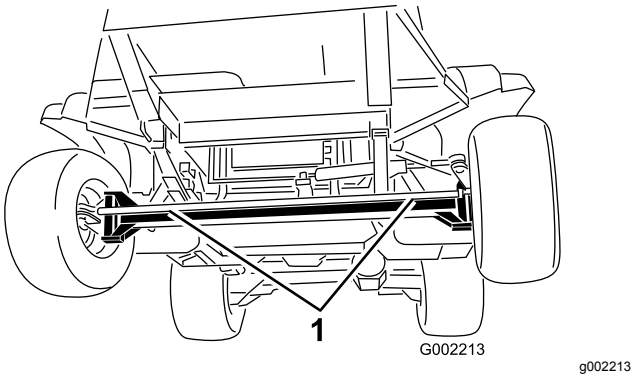

g002213

Figur 53

1. Främre fästpunkter

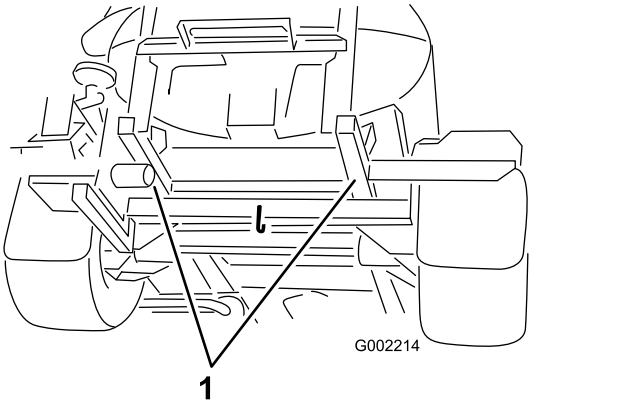

g002214

Figur 54

1. Bakre fästpunkter

3. Frigör parkeringsbromsen.
4. Bogsera grässprutan i en lägre hastighet än 4,8 km/h.
5. När du är klar ska du stänga bogserventilen och dra åt den till högst 7–11 Nm.

Transportera grässprutan

Använd ett släp om grässprutan ska transporteras långa avstånd. Gör fast grässprutan på släpet. Kontrollera även att ramperna är ordentligt fästa. Figur 55 och Figur 56 visar fästpunkterna.

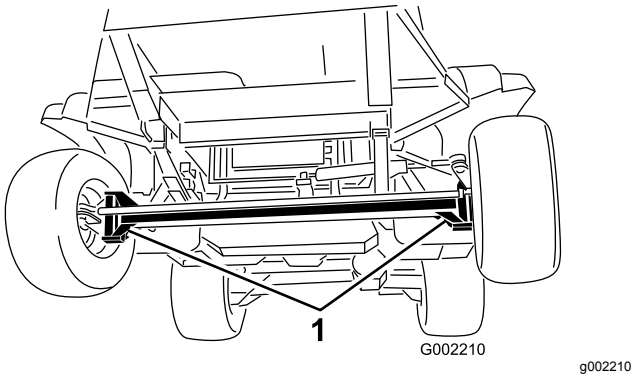

g002210

Figur 55

1. Fästpunkter

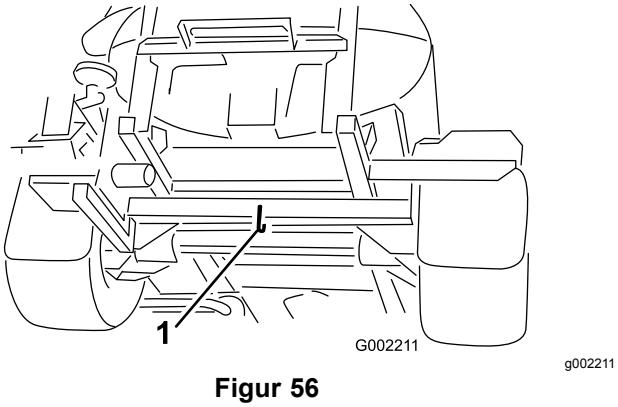

g002211

Figur 56

1. Bakre fästpunkter

Underhåll

Obs: Vänster och höger sida på maskinen är lika med förarens vänstra respektive högra sida vid normal körning.

Rekommenderat underhåll

Underhållsintervall	Underhållsförfarande
Efter de första 5 timmarna	• Byt ut hydraulvätskefiltren.
Efter de första 8 timmarna	• Dra åt hjulmuttrarna. • Byt vätskan i den bakre planetväxellådan. • Kontrollera fläkt-/generatorremmen.
Efter de första 50 timmarna	• Byt motoroljan och oljefiltret. • Kontrollera bränsleledningar och anslutningar.
Efter de första 200 timmarna	• Fyll framhjulens lager med fett.
Varje användning eller dagligen	• Kontrollera däcktrycket. • Kontrollera bromsarna. • Rengör sugfiltret (oftare när slampulver används). • Kontrollera tankremmarna. • Kontrollera luftrenaren. Kontrollera oftare om arbetsförhållandena är mycket dammiga eller sandiga. • Kontrollera motoroljan. • Kontrollera kylvätskenivån. • Kontrollera hydraulvätskenivån.
Var 50:e timme	• Smörj pumpen. • Smörj alla smörjnipplar. • Kontrollera batteriets kabelanslutningar.
Var 100:e timme	• Smörj sprutrampernas gångjärn. • Dra åt hjulmuttrarna. • Kontrollera skicket och slitaget på däcken. • Kontrollera slangarna i kylsystemet för att se om de är skadade eller slitna. • Kontrollera fläkt-/generatorremmen.
Var 200:e timme	• Byt motoroljan (inklusive syntetisk olja) och oljefiltret (oftare vid arbete med tung belastning eller vid höga temperaturer). • Kontrollera framhjulens skränkning. • Kontrollera alla slangar och anslutningar för att se om de har skador och om de är ordentligt fastsatta. • Rengör kylflänsarna.

Underhållsintervall	Underhållsförfarande
Var 400:e timme	• Smörj manövreringsstängernas lager. • Byt ut luftfilterelementet (Oftare vid dammiga och smutsiga förhållanden.) • Utför allt årligt underhåll som anges i bruksanvisningen till motorn. • Kontrollera bränsleledningar och anslutningar. • Byt ut bränslefilterskålen. • Byt ut det inbyggda bränslefiltret. • Töm och rengör bränsletanken. • Fyll framhjulens lager med fett. • Byt vätskan i planetväxellådan. • Kontrollera kylvätskan (i enlighet med tillverkarens anvisningar) och byt den vid behov. • Kontrollera kylvätskan (i enlighet med tillverkarens anvisningar) och byt den vid behov. • Byt ut hydraulvätskefiltren. • Byt hydraulvätskan. • Kontrollera o-ringarna i ventilenheterna och byt ut dem vid behov. • Byt tryckfiltret. • Kontrollera pumpmembranet och byt ut det vid behov (kontakta en auktoriserad Toro-återförsäljare). • Kontrollera pumpens backventiler och byt ut dem vid behov (kontakta en auktoriserad Toro-återförsäljare). • Kontrollera nylonsvängbussningarna.
Årligen	• Spola grässprutan med rent vatten. • Spola grässprutan med rent vatten. • Kalibrera omrörningsöverströmningsventilen.

Viktigt: **Mer information om underhållsrutiner finns i bruksanvisningen till motorn.**

Obs: Hämta en kostnadsfri kopia av elschemat eller hydraulschemat på www.Toro.com. Klicka på länken Manuals och sök efter din maskin.

Kontrollista för dagligt underhåll

Kopiera sidan och använd den regelbundet.

Kontrollpunkt	Vecka:						
	Mån.	Tis.	Ons.	Tors.	Fre.	Lör.	Sön.
Kontrollera bromsen och parkeringsbromsen.							
Kontrollera omkopplaren för att säkra neutralläget.							
Kontrollera bränslenivån.							
Kontrollera oljenivån i motorn.							
Kontrollera hydraulvätskenivån.							
Kontrollera kylvätskenivån.							
Kontrollera luftfiltret.							
Undersök om det finns skräp i kylaren eller oljekylaren.							
Undersök ovanliga motorljud.							
Kontrollera ovanliga driftljud.							
Kontrollera däcktrycket.							
Undersök om systemet har oljeläckor.							
Kontrollera alla hydraul- och vätskeslangar för att se om de är skadade, vridna eller slitna.							
Kontrollera instrumentfunktionen.							
Kontrollera gaspedaldriften.							
Rengör sugfiltret.							
Smörj alla smörjnipplar[1]							
Måla i skadad lack.							

[1]Omedelbart efter **varje** tvätt, oavsett intervallet i listan.

Anteckningar om särskilda problem

Kontrollen utförd av:		
Artikel	**Datum**	**Information**
1		
2		
3		
4		
5		
6		
7		
8		
9		
10		

⚠ VAR FÖRSIKTIG

Om du lämnar nyckeln i tändningslåset kan någon råka starta motorn av misstag och skada dig eller andra kringstående allvarligt.

Ta ut nyckeln ur tändningslåset innan du utför något underhåll.

Förberedelser för underhåll

Höja upp grässprutan

När motorn genomgår rutinunderhåll och/eller motordiagnostik ska sprutans bakhjul vara 25 mm ovanför marken och bakaxeln ska stöttas upp med domkrafter.

⚠ FARA

En grässpruta på en domkraft kan bli instabil och glida av domkraften och orsaka skador på personer som befinner sig under.

- **Ta alltid ut nyckeln ur tändningen innan du kliver av sprutan.**
- **Blockera hjulen när grässprutan är stöttad med domkraften.**
- **Stötta upp maskinen med domkrafter.**

Domkraftspunkten framtill på sprutan finns under framaxeln, precis under bladfjädrarna (Figur 57).

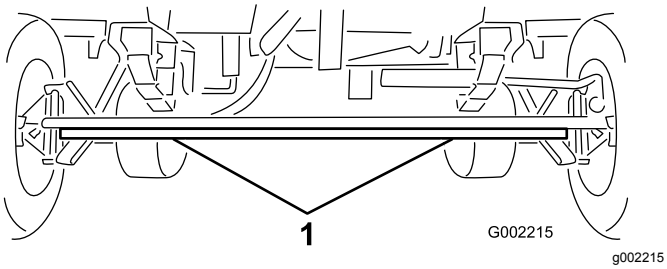

Figur 57

1. Främre domkraftspunkter

Domkraftspunkten baktill på grässprutan finns på den bakre sidan där rampstöden sitter (Figur 58).

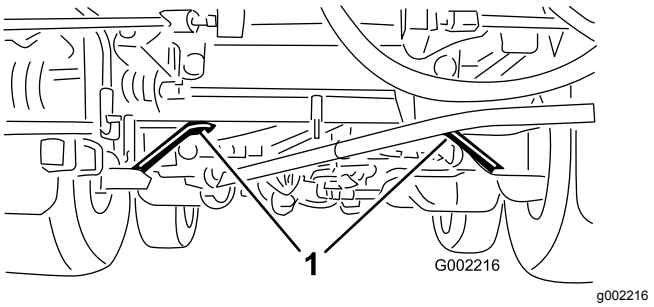

Figur 58

1. Bakre domkraftspunkter

Komma åt motorn

Ta bort den främre värmeskölden

1. Dra åt parkeringsbromsen, stäng av pumpen, stäng av motorn och ta ut nyckeln ur tändningslåset.
2. Höj upp den främre och bakre delen av maskinen och stötta med domkrafter, se Höja upp grässprutan (sida 50).
3. Ta bort de sex sexkantsskruvarna och sex brickorna som fäster den främre värmeskölden till chassit och ta bort skölden (Figur 59).

   Obs: Spara skruvarna, brickorna och värmeskölden för montering i Montera motorvärmeskölden (sida 51).

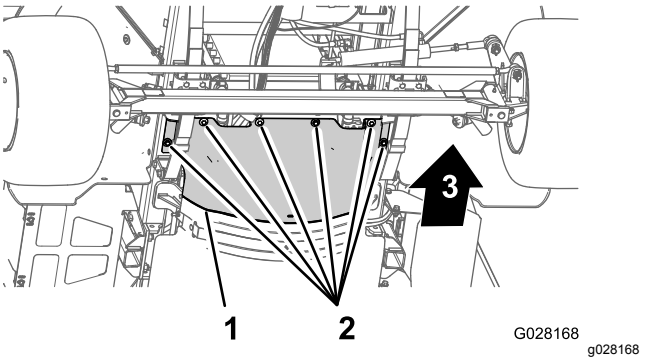

Figur 59

1. Främre värmesköld
2. Sexkantsskruvar och brickor

Montera motorvärmeskölden

1. Rikta in den främre värmeskölden bakre fläns över den bakre värmeskölden främre fläns (Figur 60).

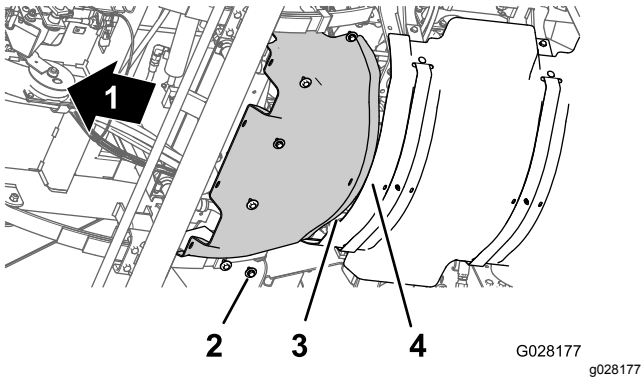

Figur 60

1. Maskinens framsida
2. Sexkantsskruvar och brickor
3. Bakre fläns (främre värmesköld)
4. Främre fläns (bakre värmesköld)

2. Rikta in hålen i den främre värmeskölden med de gängade hålen i chassit (Figur 60).
3. Fäst den främre värmeskölden på maskinen med de sex sexkantsskruvarna och sex brickorna (Figur 60) som du tog bort i steg 3 av Ta bort den främre värmeskölden (sida 50).
4. Dra åt skruvarna till 1 129–1 582 Ncm.
5. Ta bort domkrafterna och sänk ned maskinen.

Ta bort sätessockelns åtkomstpanel

1. Ta bort de två flänsskruvarna som fäster sätessockelns åtkomstpanel på sätessockeln (Figur 61).

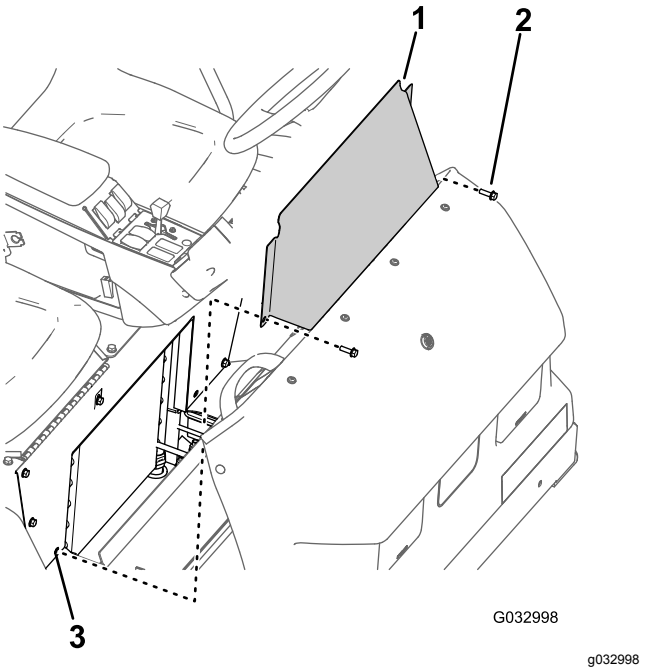

Figur 61

1. Sätessockelns åtkomstpanel
2. Flänsskruv
3. Hål (sätessockel)

2. Ta bort sätessockelns åtkomstpanel från maskinen (Figur 61).

Montera sätessockelns åtkomstpanel

1. Rikta in hålen på sätessockelns åtkomstpanel med hålen i sätessockeln (Figur 61).
2. Montera sätessockelns åtkomstpanel på sätessockeln med de två flänsskruvarna (Figur 61) som du tog bort i steg 1 i Ta bort sätessockelns åtkomstpanel (sida 51).
3. Dra åt skruvarna till 1 975–2 542 Ncm.

Smörjning

Smörja grässprutan

Serviceintervall: Var 50:e timme—Smörj pumpen.

Var 50:e timme/Årligen (beroende på vilket som inträffar först)

Typ av fett: Litiumfett nr 2. Toro Premium-universalfett finns att köpa från din Toro-återförsäljare.

1. Torka av smörjnippeln så att okända partiklar inte kan leta sig in i lagren eller bussningarna.
2. Pumpa in fett i lagren eller bussningarna.
3. Torka av överflödigt fett.

   Smörjnipplarnas positioner visas i Figur 62 och Figur 63.

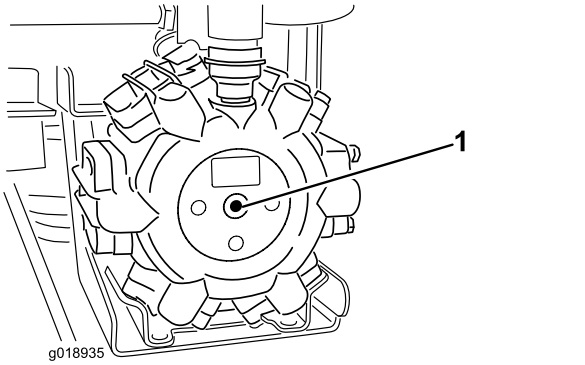

g018935

Figur 62

Pumpmitt

1. Smörjpunkt

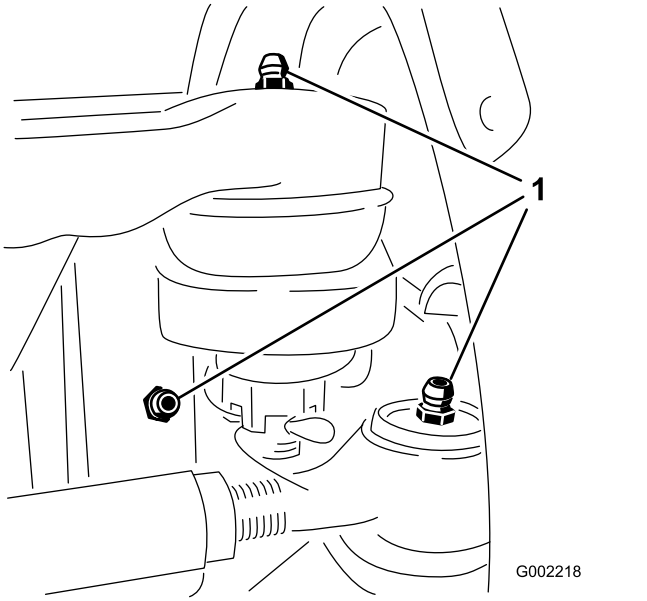

g002218

Figur 63

Det finns tre nipplar i varje framhjul.

1. Smörjpunkt

Smörja sprutrampernas gångjärn

Serviceintervall: Var 100:e timme

Viktigt: **Om sprutrampens gångjärn tvättas med vatten ska allt vatten och skräp avlägsnas från gångjärnet och nytt smörjfett påföras.**

Typ av fett: Litiumfett nr 2.

1. Torka av smörjnipplarna så att okända partiklar inte kan leta sig in i lagren eller bussningarna.
2. Pumpa in fett i lagret eller bussningen vid varje nippel (Figur 64).

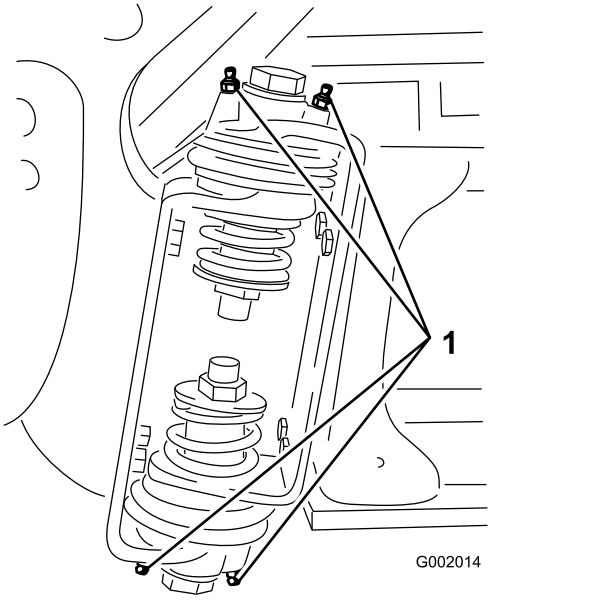

g002014

Figur 64

Höger sprutramp

1. Smörjnippel

3. Torka av överflödigt fett.
4. Upprepa proceduren med varje svängtapp på sprutramperna.

Smörja manövrerings-stängernas lager

Serviceintervall: Var 400:e timme/Årligen (beroende på vilket som inträffar först)

Typ av fett: Litiumfett nr 2.

1. Fäll ut sprutramperna till SPRUTLÄGET.
2. Ta bort saxpinnen från svängtappen (Figur 65).
3. Höj upp sprutrampen, ta bort tappen (Figur 65) och sänk därefter långsamt ned sprutrampen till marken.
4. Undersök om tappen har några skador, och byt ut den om det behövs.

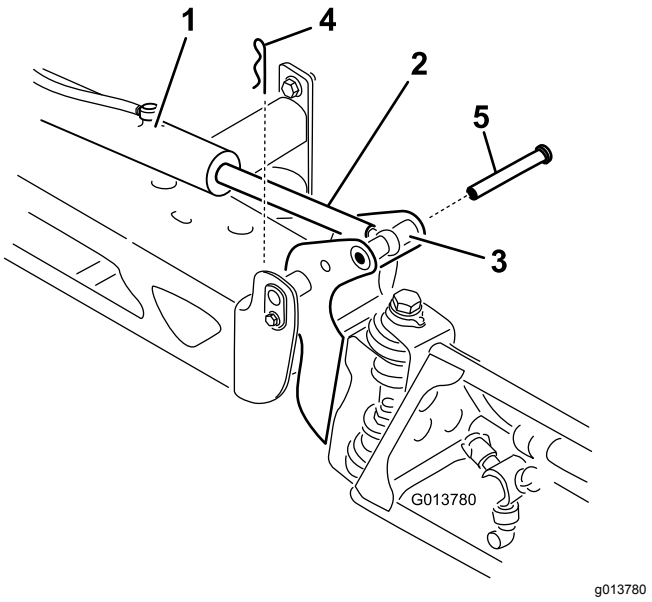

g013780

Figur 65

1. Manövreringsorgan
2. Manövreringsstång
3. Sprutrampens svängtappshållare
4. Saxpinne
5. Tapp

5. Rör på manövreringsstångens lagerände och smörj lagret med fett (Figur 66).

   Obs: Torka av överflödigt fett.

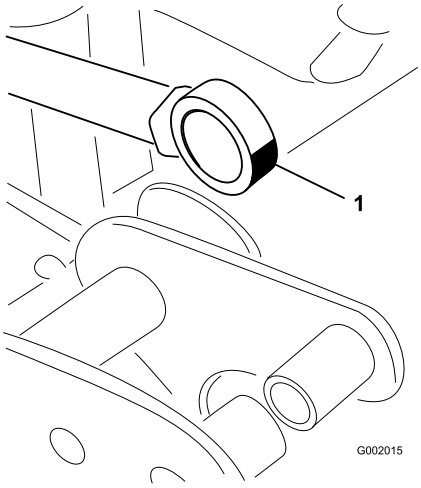

g002015

Figur 66

Höger sprutramp

1. Smörj lagret

6. Lyft upp sprutrampen så att svängleden kommer i nivå med manövreringsstången.
7. Håll i sprutrampen och för in tappen genom svängleden och manövreringsstången på sprutrampen (Figur 65).

8. När tappen sitter på plats släpper du sprutrampen och säkrar tappen med saxpinnen som togs bort tidigare.
9. Upprepa förfarandet för alla manövrerings-stångslager.

Motorunderhåll

Kontrollera luftrenaren

Serviceintervall: Varje användning eller dagligen—Kontrollera luftrenaren. Kontrollera oftare om arbetsförhållandena är mycket dammiga eller sandiga.

1. Dra åt parkeringsbromsen, stäng av pumpen, stäng av motorn och ta ut nyckeln ur tändningslåset.
2. Tippa passagerarsätet framåt och rikta in stöttan i spärrhaken i stöttans styrskåra.
3. Rengör dammkåpan och luftrenarhuset (Figur 67).

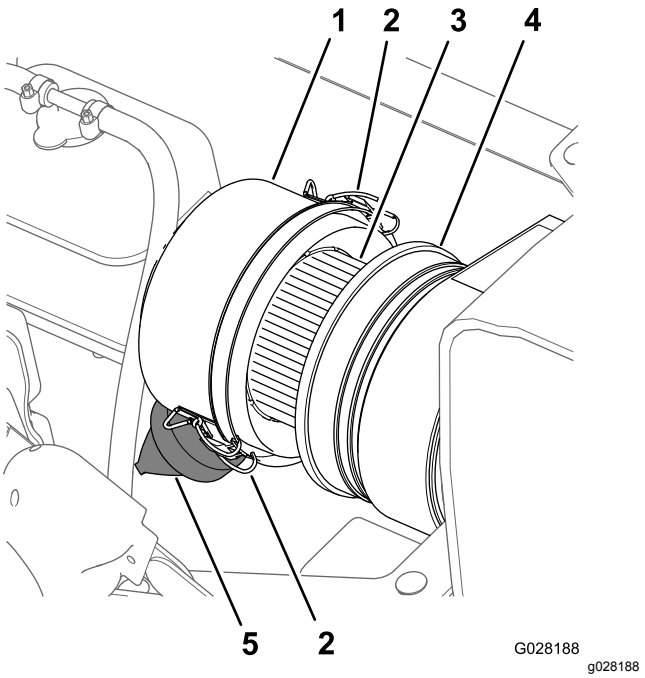

Figur 67

1. Dammkåpa
2. Spärrhake (dammkåpa)
3. Luftfilterelement
4. Luftrenarhus
5. Dammventil

4. Undersök om luftrenarhuset har skador som kan orsaka en luftläcka (Figur 67).

   Obs: Byt ut dammkåpan och luftrenarhuset om de är skadade.
5. Kläm på dammventilen för att rensa den från smuts, damm och skräp (Figur 67).
6. Lossa de två spärrhakarna som håller fast dammkåpan på luftrenarhuset.
7. Kontrollera om luftfiltret har stora ansamlingar av smuts, damm och skräp (Figur 67).

Obs: Rengör inte luftfiltret om det är smutsigt, utan byt ut det.

8. Montera dammkåpan på luftrenarhuset och fäst kåpan med de två spärrhakarna (Figur 67).

   Obs: Kontrollera att dammventilen är inriktad mellan läget klockan 5 och klockan 7 sett från änden.

9. För tillbaka passagerarsätet.

Byta ut luftfilterelementet

Serviceintervall: Var 400:e timme—Byt ut luftfilterelementet (Oftare vid dammiga och smutsiga förhållanden.)

1. Om du monterar ett nytt filter undersöker du om det nya luftfiltret har några transportskador, inklusive filtrets förseglade ände.

   Viktigt: **Montera inte ett skadat filter.**

2. Rengör dammkåpan och luftrenarhuset (Figur 67).
3. Lyft kylvätskeexpansionstanken upp och av tankens stödfäste (Figur 68).

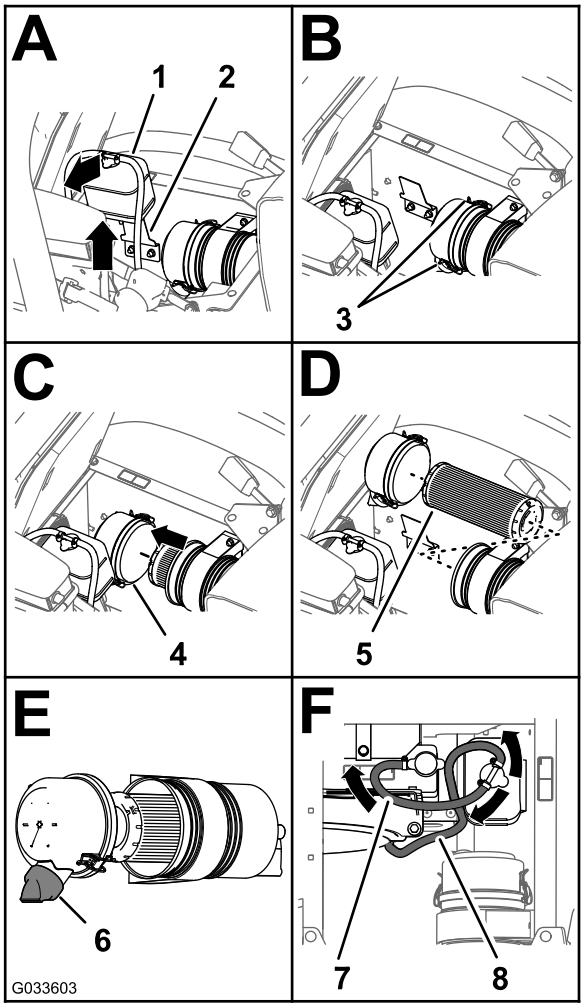

g033603

Figur 68

1. Kylvätskeexpansionstank
2. Stödfäste för tank
3. Spärrhake (dammkåpa)
4. Dammkåpa
5. Luftfilterelement
6. Dammventil (mellan läget klockan 5 och klockan 7)
7. Övertrycksslang
8. Tankventileringsslang

4. Lossa de två spärrhakarna som håller fast dammkåpan på luftrenarhuset (Figur 68).
5. Dra försiktigt ut det gamla filtret ur luftrenarhuset för att minska den mängd damm som drivs ut.

   Obs: Undvik att slå filtret mot luftrenarhuset.

6. Torka av insidan på dammkåpan, luftrenarhuset och dammventilen med en fuktig trasa (Figur 67 och Figur 68).
7. Sätt i luftfilterelementet i luftrenarhuset (Figur 68).

   Obs: Se till att filtret sitter ordentligt i luftrenarhuset genom att tillföra tryck till dess yttre kant vid montering. Tryck inte mitt på filtret där det är böjligt.

8. Montera kåpan på luftrenarhuset och fäst den med de två spärrhakarna (Figur 68).

Obs: Kontrollera att dammventilen är inriktad mellan läget klockan 5 och klockan 7 sett från änden (Figur 68).

9. Rikta in kylvätskeexpansionstanken med tankens stödfäste och sätt tanken ordentligt på plats (Figur 68).

   Viktigt: **Kontrollera att tryckavlastningsslangen har dragits bakåt, och att tankventileringsslangen dragits framåt och nedåt.**

10. För tillbaka passagerarsätet.

Serva motoroljan

Serviceintervall: Efter de första 50 timmarna—Byt motoroljan och oljefiltret.

Var 200:e timme—Byt motoroljan (inklusive syntetisk olja) och oljefiltret (oftare vid arbete med tung belastning eller vid höga temperaturer).

Var 400:e timme/Årligen (beroende på vilket som inträffar först)—Utför allt årligt underhåll som anges i bruksanvisningen till motorn.

Vevhusets oljekapacitet: 4,6 l med filtret.

Motoroljespecifikationer:

- Oljetyp – API-service CH-4, CI-4 eller högre.
- Rekommenderad oljeviskositet – SAE 15W40 (vid över –18 °C).
- Alternativ oljeviskositet – SAE 10W30 eller 5W30 (alla temperaturer)

Toro Premium-motorolja med oljeviskositet på 15W40 eller 10W30 finns tillgänglig hos din återförsäljare. Se *reservdelskatalogen* för artikelnummer.

Kontrollera motoroljan

Serviceintervall: Varje användning eller dagligen

Obs: Det är bäst att kontrollera motoroljan när motorn är kall, innan den har startats för dagen. Låt oljan rinna tillbaka ned till sumpen i minst 10 minuter innan du kontrollerar den, om motorn redan har varit igång.

Motorn levereras med olja i vevhuset. Oljenivån måste dock kontrolleras innan motorn startas för första gången och igen därefter.

1. Ställ maskinen på ett jämnt underlag.
2. Ta ut oljestickan, som sitter under passagerarsätet, och torka av den med en ren trasa (Figur 69).

   Obs: Sätt i oljestickan i röret och se till att den sitter som den ska. Ta ur oljestickan och kontrollera oljenivån.

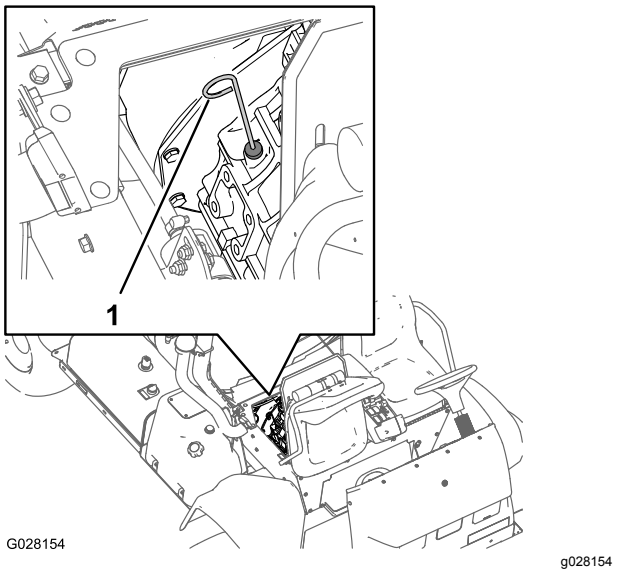

Figur 69

1. Oljesticka

3. Om oljenivån är låg tar du bort påfyllningslocket från ventilkåpan (Figur 70) och fyller på med olja i påfyllningsröret tills nivån når upp till markeringen Full på oljestickan.

   Obs: Fyll sakta på oljan och kontrollera nivån med jämna mellanrum under tiden. Fyll inte på för mycket.

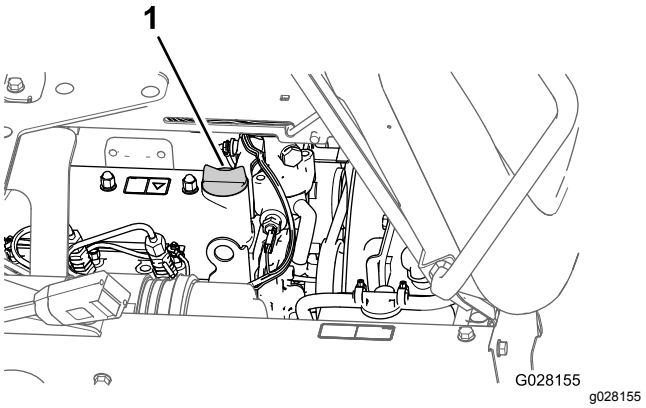

Figur 70

1. Oljepåfyllningslock

4. Sätt på oljepåfyllningslocket.
5. Sätt ner oljestickan så den sitter ordentligt.

Byta ut motoroljefiltret

1. Ta bort den främre värmeskölden. Se Ta bort den främre värmeskölden (sida 50).
2. Höj sätena.

⚠ VAR FÖRSIKTIG

Delar under sätet är varma om grässprutan har varit i drift. Om du rör vid heta komponenter kan brännskador uppstå.

Låt grässprutan svalna innan underhåll utförs eller komponenterna under motorhuven vidrörs.

3. Placera ett avtappningskärl under motoroljefiltret (Figur 71).

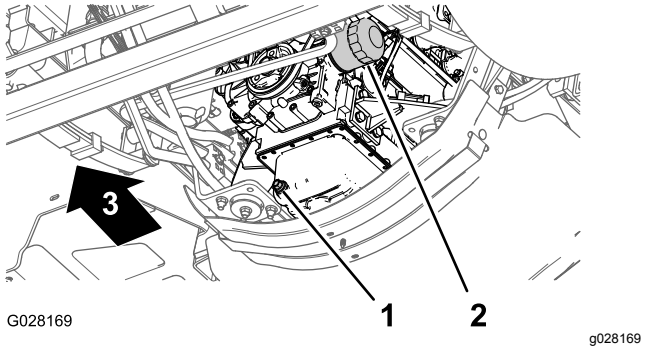

Figur 71

1. Avtappningsplugg
2. Motoroljefilter

4. Ta bort det gamla oljefiltret (Figur 71).

   Obs: Kasta bort det använda oljefiltret på godkänd återvinningsstation.
5. Rengör motorns oljefilteradapter med en trasa.
6. Fyll på angiven olja i oljefiltret.

   Obs: Dränk in filtret i olja.
7. Stryk på ett tunt lager angiven olja på utbytesoljefiltrets gummipackning.
8. Montera oljefiltret i filteradaptern, vrid oljefiltret medurs tills dess att gummipackningen vidrör filteradaptern och skruva sedan åt filtret ytterligare ett halvt varv (Figur 71).

   Obs: Dra inte åt oljefiltret för hårt.
9. Torka bort överflödig olja.

Byta ut motoroljan

1. Placera ett kärl under avtappningspluggen (Figur 71).
2. Ta bort avtappningspluggen (Figur 71) och låt all olja rinna ut.

   Obs: Kontrollera att avtappningspluggens förslutning inte är sliten eller skadad. Byt ut förslutningen om den är sliten eller skadad.

   Obs: Kassera spilloljan på en godkänd återvinningsstation.
3. Montera avtappningspluggen i motoroljekärlets avtappningsöppning och dra åt pluggen till 33–37 N·m.
4. Tippa passagerarsätet framåt och rikta in stöttan i spärrhaken i stöttans styrskåra.
5. Ta bort oljepåfyllningslocket från ventilkåpans påfyllningsrör i motorn (Figur 72) och häll sakta i cirka 80 % av den angivna mängden olja i motorn via oljepåfyllningsröret.

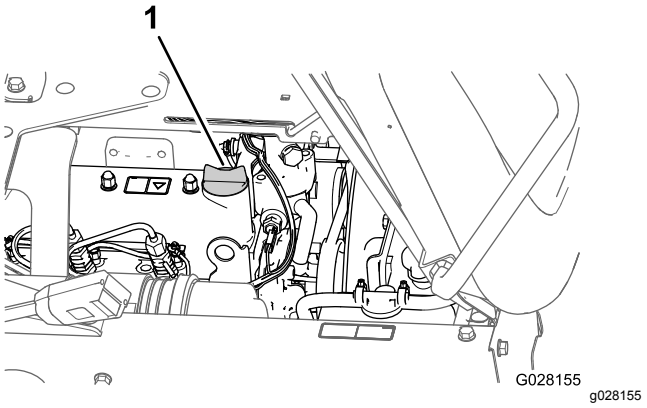

Figur 72

1. Oljepåfyllningslock

6. Ta ut oljestickan och kontrollera oljenivån i motorn (Figur 69).
7. Tillsätt långsamt ytterligare angiven olja så att nivån når upp till markeringen FULL på oljestickan (Figur 69).

Viktigt: **Om för mycket olja fylls på i motorn kan den skadas.**

8. Sätt tillbaka oljepåfyllningslocket på påfyllningsröret (Figur 72).
9. Montera motorns värmesköld. Se Montera motorvärmeskölden (sida 51).

Underhålla bränslesystemet

⚠ FARA

Under vissa omständigheter är dieselbränsle och bränsleångor mycket brandfarliga och explosiva. Bränslebrand eller explosion kan skada dig själv och andra och orsaka materiella skador.

- **Använd en tratt och fyll på tanken utomhus på en öppen plats när motorn är avstängd och kall. Torka upp utspillt bränsle.**
- **Fyll inte tanken helt full. Fyll på bränsle i tanken tills det återstår 25 mm till påfyllningsrörets underkant. Det tomma utrymmet behövs för bränslets expansion.**
- **Rök aldrig när du handskas med bensin och håll dig borta från öppen eld eller platser där bensinångor kan antändas av gnistor.**
- **Förvara bränsle i en ren, säkerhetsgodkänd bränslebehållare och se till att locket sitter på.**

Kontrollera bränsleledningen och anslutningarna

Serviceintervall: Efter de första 50 timmarna

Var 400:e timme/Årligen (beroende på vilket som inträffar först)

Undersök om ledningarna eller anslutningarna har skador eller har försämrats på något annat sätt eller om det finns några lösa anslutningar.

Lufta bränslesystemet

Obs: Se till att bränsletanken är minst halvfull.

1. Dra åt parkeringsbromsen, stäng av pumpen, stäng av motorn och ta ut nyckeln ur tändningslåset.
2. Ta bort den främre värmeskölden. Se Ta bort den främre värmeskölden (sida 50).
3. Tippa passagerarsätet framåt och rikta in stöttan i spärrhaken i stöttans styrskåra.
4. Placera ett avtappningskärl under bränslefiltret, se Figur 75 i Byta ut vattenseparatorfiltret (sida 60).
5. Lossa avluftarpluggen på bränslefiltret/vattenseparatorn (Figur 73)..

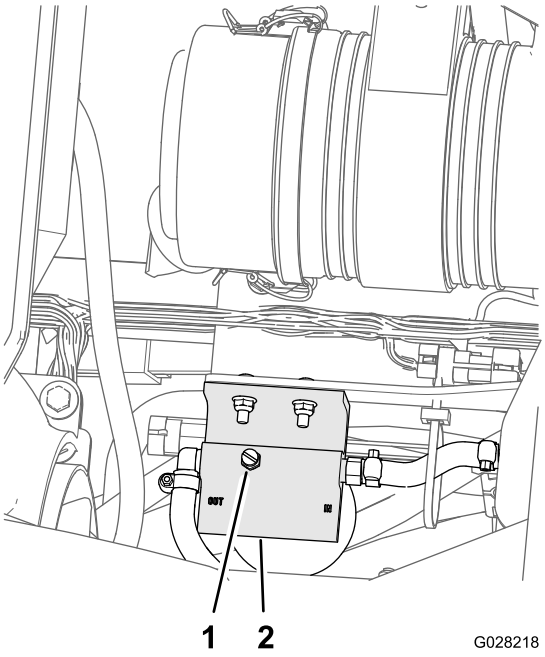

Figur 73

1. Avluftarplugg
2. Bränslefiltrets/vattenseparatorns ovansida

6. Vrid nyckeln i tändningslåset till det PÅSLAGNA läget.

   Obs: Den elektriska bränslepumpen kommer att tvinga ut luften runt avluftarpluggen. Låt nyckeln sitta i det PÅSLAGNA läget tills en jämn bränsleström flyter ut runt avluftarpluggen.

7. Dra åt avluftarpluggen (Figur 73) och vrid tändningslåset till det AVSTÄNGDA läget.
8. Placera ett avtappningskärl under motorns insprutningspump (Figur 74).

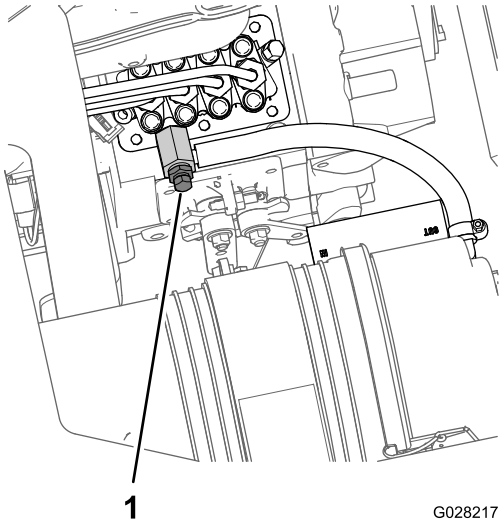

Figur 74

1. Avluftarskruv (insprutningspump)

9. Öppna avluftarskruven på insprutningspumpen (Figur 74).
10. Vrid nyckeln i tändningslåset till det PÅSLAGNA läget.

    Obs: Den elektriska bränslepumpen kommer att startas och då tvingas luften ut runt insprutningspumpens avluftarskruv.

11. Låt nyckeln sitta i det PÅSLAGNA läget tills en jämn bränsleström flödar ut runt avluftarskruven (Figur 74).
12. Dra åt avluftarskruven (Figur 74) och vrid nyckeln till det AVSLAGNA läget.

Obs: I normala fall ska motorn starta efter att du har avluftat bränslesystemet. Om motorn inte startar kan luft ha fångats mellan insprutningspumpen och insprutarna, se Lufta insprutarna (sida 59).

Lufta insprutarna

Du bör endast utföra denna procedur när du har luftat bränslesystemet och motorn inte startar. Se Lufta bränslesystemet (sida 58).

1. Placera ett avtappningskärl under motorns högra sida
2. Lossa rörmuttern på insprutarmunstycke nr 1 och hållare.
3. Flytta gasreglaget till det SNABBA läget.
4. Vrid nyckeln i tändningslåset till STARTLÄGET och iaktta bränsleflödet runt anslutningen.
5. Vrid nyckeln till det AVSTÄNGDA läget när du ser en jämn bränsleström.
6. Dra åt rörmuttern.
7. Avlägsna överflödigt bränsle från området runt bränsleinsprutaren.
8. Upprepa steg 2 till 7 för kvarvarande insprutarmunstycken.
9. Montera den främre värmeskölden. Se Montera motorvärmeskölden (sida 51).

Serva bränslefiltren

Byta ut vattenseparatorfiltret

Serviceintervall: Var 400:e timme

1. Ta bort den främre värmeskölden. Se Ta bort den främre värmeskölden (sida 50).
2. Placera ett avtappningskärl under vattenseparatorfiltret (Figur 75).

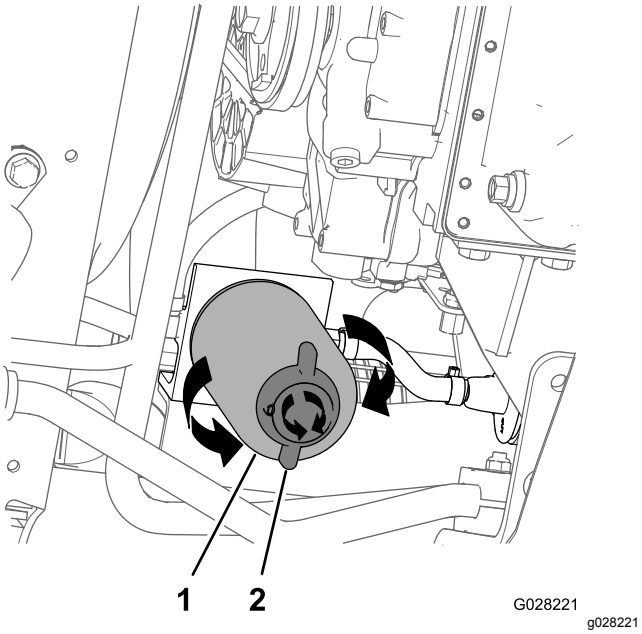

Figur 75

1. Vattenseparatorfilter
2. Tömningsventil

3. Rotera avtappningsventilen i botten av vattenseparatorfiltret moturs (Figur 75).

   Obs: Låt allt bränsle rinna ur filtret och stäng sedan ventilen.
4. Rengör området kring vattenseparatorfiltret och filteradapterfästet (Figur 75).
5. Avlägsna vattenseparatorfiltret (Figur 75).

   Obs: Kasta bort det använda bränslet och den använda filterskålen på godkänd återvinningsstation.
6. Torka ren filteradapterns fästyta.
7. Smörj packningen på filterskålen för vattenseparatorn med ren motorolja.
8. Montera filterskålen för hand tills packningen vidrör fästytan och vrid sedan filtret ytterligare ett halvt varv.
9. Kontrollera att avtappningsventilen i botten av vattenseparatorfiltret är ordentligt åtdragen medurs (Figur 75).

Byta ut det inbyggda bränslefiltret

Serviceintervall: Var 400:e timme

Ta bort det inbyggda bränslefiltret

Obs: Bränslefiltret är en del av stigrörsenheten.

1. Dra åt parkeringsbromsen, stäng av pumpen, stäng av motorn och ta ut nyckeln ur tändningslåset.
2. Ta bort de fyra skruvar (nr 10 x ¾ tum) som fäster kåpan ovanpå bränsletanken och ta bort kåpan (Figur 76).

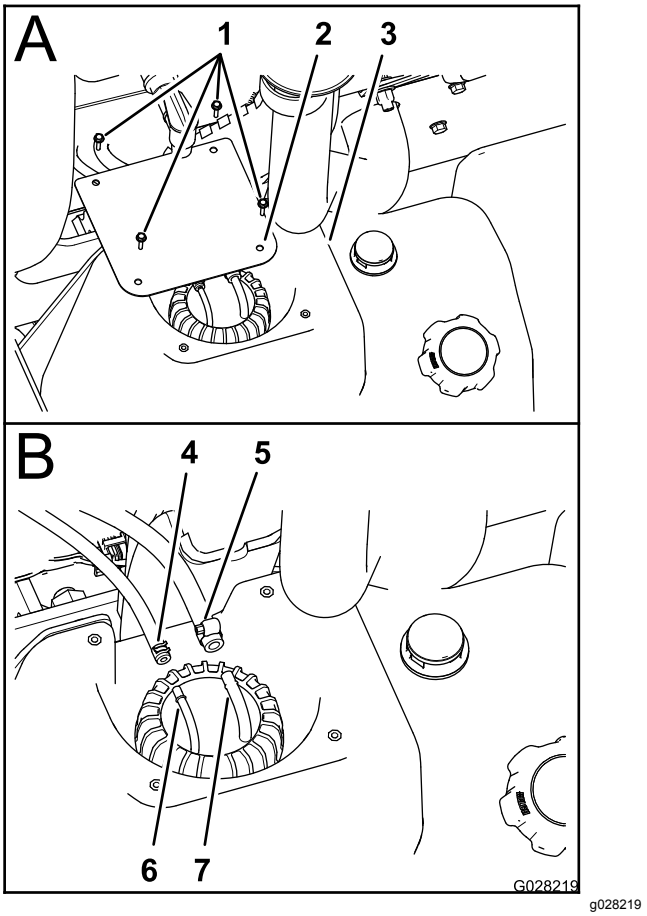

Figur 76

1. Skruvar (nr 10 x ¾ tum)
2. Kåpa
3. Bränsletank
4. Klämma – 6,4 mm, bränsleslang
5. Klämma – 8 mm, bränsleslang
6. Slangnippel – 6,4 mm
7. Slangnippel – 8 mm

3. Lossa de två klämmorna som säkrar de två bränsleslangarna till de två bränslenipplarna på stigrörsenhetens ovansida (Figur 76).
4. Koppla bort de två slangarna från slangnipplarna och låt eventuellt bränsle i slangarna rinna ned i en godkänd bränslebehållare (Figur 76)

5. Rotera stigrörslocket motsols för att ta bort det (Figur 77).

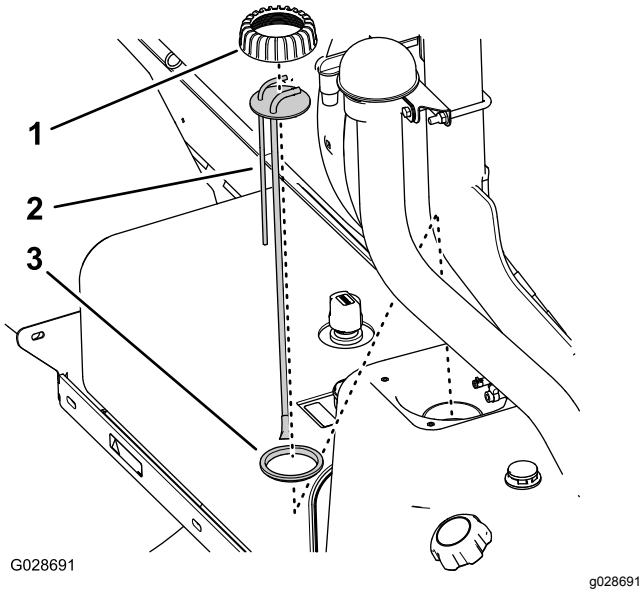

Figur 77

1. Stigrörets/sändarens lock
2. Stigrörs-/sändarenhet
3. Packning

6. Lyft bort stigrörs-/sändarenheten från bränsletanken (Figur 77).

   Obs: Kasta den gamla stigrörs-/sändarenheten.

Montera det inbyggda bränslefiltret

Obs: Skaffa en ny stigrörsenhet från en lokal auktoriserad Toro-återförsäljare. Du kan behöva en ny packning för att kunna fästa vinkelkopplingen och stigrörsenheten längst upp på bränsletanken.

1. Fäst stigrörslocket på stigröret och placera röret mot packningen (Figur 77).
2. Rikta stigrörslocket, stigröret och packningen mot tanken och för försiktigt in den nya stigrörsenheten i bränsletanken (Figur 77).

   Obs: Rikta in slangnipplarna mot maskinens mitt.
3. Skruva fast locket på bränsletankens rör och dra åt det för hand (Figur 77).
4. Montera bränsleslangen på 6,4 mm på slangnippeln (6,4 mm) och fäst slangen på nippeln med slangklämman (Figur 76).
5. Montera bränsleslangen på 8 mm på slangnippeln (8 mm) och fäst slangen på nippeln med slangklämman (Figur 76).
6. Montera kåpan på tanken med de fyra skruvarna (nr 10 x 3/4 tum) som du tog bort i steg 2 av Ta bort det inbyggda bränslefiltret (sida 60).
7. Dra åt skruvarna till 11 N·cm.

Tömma bränsletanken

Serviceintervall: Var 400:e timme/Årligen (beroende på vilket som inträffar först)

Töm och rengör bränsletanken om bränslesystemet förorenas eller om du planerar att ställa maskinen i förvaring under en längre period. När du rengör bränsletanken ska du använda färskt, rent bränsle för att spola ur den.

1. Överför bränslet från tanken till en godkänd bränslebehållare med en hävertpump, eller ta bort tanken från maskinen och häll ut bränslet ur påfyllningspipen och ner i bränslebehållaren.

   Obs: Om du vill ta bort bränsletanken måste du först ta bort bränsle- och returslangarna från stigrörsenheten innan du tar bort tanken. Se steg 1 till 4 i Ta bort det inbyggda bränslefiltret (sida 60).
2. Byt ut bränslefiltren, se Serva bränslefiltren (sida 60).
3. Spola vid behov tanken med färskt, rent bränsle.
4. Sätt tillbaka tanken om du tog bort den tidigare. Se steg 1 till 5 i Ta bort det inbyggda bränslefiltret (sida 60).
5. Fyll på tanken med färskt rent bränsle.

Underhålla elsystemet

Byta säkringar

Det elektriska systemets säkringsblock sitter under förarsätet (Figur 78).

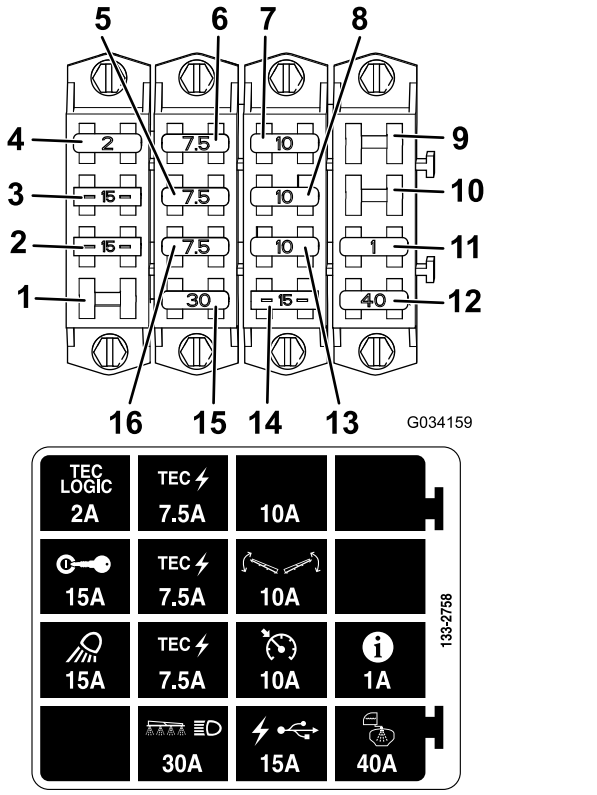

Figur 78

1. Öppen plats
2. Arbetsbelysning
3. Tändning
4. TEC LOGIC
5. TEC-effekt
6. TEC-effekt
7. Extra säkringsplats
8. Sprutrampsreglage
9. Öppen plats
10. Öppen plats
11. InfoCenter
12. Tankspruta
13. Farthållare
14. USB-effekt
15. Sprutramp och strålkastare
16. TEC-effekt

Serva batteriet

Serviceintervall: Var 50:e timme—Kontrollera batteriets kabelanslutningar.

VARNING

KALIFORNIEN
Proposition 65 Varning

Batteripoler, kabelanslutningar och tillbehör till dessa innehåller bly och blykomponenter: kemikalier som staten Kalifornien anser orsaka cancer och fortplantningsskador. *Tvätta händerna när du har tagit i batteriet.*

Håll alltid batteriet rent och fulladdat. Torka av batteriet och batterilådan med en pappershandduk. Tvätta batteripolerna med en lösning bestående av fyra delar vatten och en del bikarbonat om de har korroderat. Stryk på ett tunt lager fett på batteripolerna som skydd mot korrosion.

Spänning: 12 V med 690 A vid kallstart vid –18 °C.

Demontera batteriet

1. Ställ sprutan på en plan yta, lägg i parkeringsbromsen, stäng av pumpen, stanna motorn och ta ut nyckeln ur tändningslåset.
2. Avlägsna batterikåpan och lossa den jordade minuskabeln (svart) från batteripolen (Figur 79).

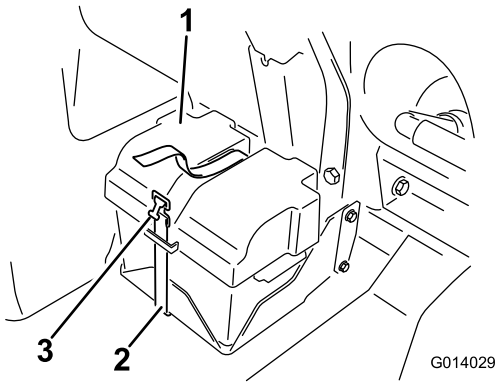

Figur 79

1. Batterikåpa
2. Rem
3. Spänne

⚠ VARNING

Felaktig dragning av batterikabeln kan skada grässprutan och kablarna och orsaka gnistor. Gnistorna kan få batterigaserna att explodera, vilket kan leda till personskador.

- **Lossa alltid batteriets minuskabel (svart) innan du lossar pluskabeln (röd).**
- **Anslut alltid pluskabeln (röd) innan du ansluter minuskabeln (svart).**

⚠ VARNING

Batteriets kabelanslutningar eller verktyg av metall kan kortslutas mot metalldelar på grässprutan och orsaka gnistor. Gnistorna kan få batterigaserna att explodera, vilket kan leda till personskador.

- **När batteriet installeras eller tas bort får batterianslutningarna inte komma i kontakt med några av grässprutans metalldelar.**
- **Låt inte metallverktyg kortsluta mellan batterianslutningarna och grässprutans metalldelar.**
- **Håll alltid batteriremmen på plats för att skydda och säkra batteriet.**

3. Lossa pluskabeln (röd) från batteripolen.
4. Ta bort batteriet.

Montera batteriet

1. Sätt batteriet på batterilådan så att batteriterminalerna är vända från grässprutan.
2. Anslut pluskabeln (röd) till batteriets pluspol (+) och minuskabeln (svart) till batteriets minuspol (–) med skruvarna och muttrarna.
3. Trä gummihöljet över båda batteripolerna.
4. Sätt på batterikåpan och fäst den med den rem du tog bort tidigare (Figur 79).

   Viktigt: **Håll alltid batterihållaren på plats för att skydda batteriet.**

Ladda batteriet

Viktigt: **Håll alltid batteriet fulladdat. Detta är särskilt viktigt för att batteriet inte ska skadas när temperaturen understiger 0 °C.**

1. Ta bort batteriet från chassit. Läs mer i avsnittet Ta bort batteriet.
2. Anslut en batteriladdare på 3–4 A till batteripolerna och ladda batteriet med 3–4 A i 4–8 timmar (12 V).

   Viktigt: **Överladda inte batteriet.**

   ⚠ VARNING

   När batteriet laddas bildas explosiva gaser.

   Rök aldrig nära batteriet och håll det borta från gnistor och lågor.

3. Montera batteriet i chassit, se Montera batteriet (sida 63).

Förvara batteriet

Om maskinen ska stå i förvaring i mer än 30 dagar ska batteriet demonteras och laddas helt. Förvara det antingen på en hylla eller på maskinen. Låt kablarna vara urkopplade om det förvaras på maskinen. Förvara batteriet svalt för att undvika att det laddas ur snabbt. Håll batteriet helt uppladdat för att förhindra att det fryser.

Underhålla drivsystemet

Kontrollera hjulen/däcken

Serviceintervall: Efter de första 8 timmarna—Dra åt hjulmuttrarna.

Var 100:e timme—Dra åt hjulmuttrarna.

Var 100:e timme—Kontrollera skicket och slitaget på däcken.

Efter de första 200 timmarna—Fyll framhjulens lager med fett.

Var 400:e timme—Fyll framhjulens lager med fett.

Dra åt de främre hjulmuttrarna till 75–102 N·m och de bakre hjulmuttrarna till 95–122 N·m.

Olyckor som sker under arbetet, som att köra in i en trottoarkant, kan skada ett däck eller en fälg samt störa inställningen av hjulen. Kontrollera därför däckens skick efter en olycka.

Byta vätskan i planetväxellådan

Serviceintervall: Efter de första 8 timmarna

Var 400:e timme

Använd en högkvalitativ olja av typen SAE 85W-140.

1. Ställ grässprutan på ett plant underlag med bakhjulen placerade i avtappningsläge (Figur 80).

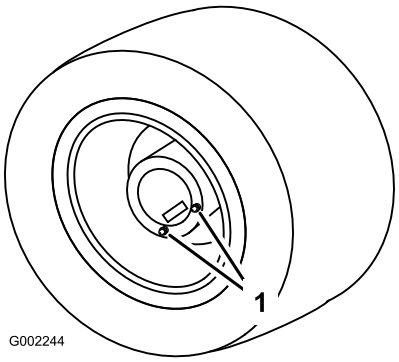

g002244

Figur 80

1. Avtappningspluggar, i avtappningsläge

2. Dra åt parkeringsbromsen, stäng av pumpen, stäng av motorn och ta ut nyckeln ur tändningslåset.
3. Placera ett kärl under avtappningspluggarna och ta bort dem från hjulet (Figur 80).
4. Ställ ett avtappningskärl under den inre avtappningspluggen och ta bort den (Figur 81).

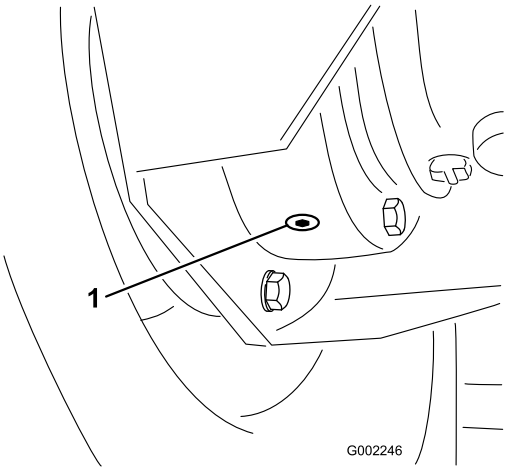

g002246

Figur 81

1. Inre avtappningsplugg

5. Flytta fordonet långsamt tills hjulet är placerat i påfyllningsläge (Figur 82).

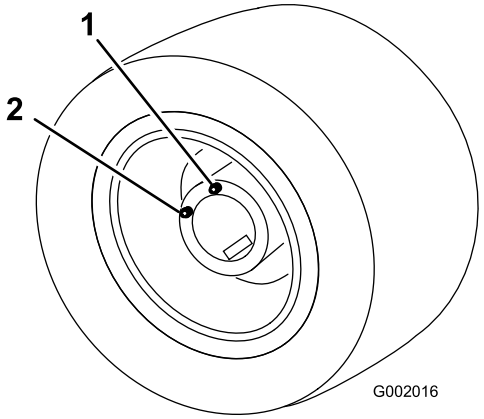

g002245

Figur 82

1. Övre hål – tillsätt vätska här
2. Nedre hål

6. Dra åt parkeringsbromsen, stäng av pumpen, stäng av motorn och ta ut nyckeln ur tändningslåset.
7. Häll i olja av typen SAE 85W-140 i det övre hålet tills oljan börjar rinna ut från det nedre hålet.
8. Sätt tillbaka och dra åt alla avtappningspluggar.
9. Upprepa steg 3 till 9 för det andra bakhjulet.
10. Kassera spilloljan på en godkänd återvinningsstation.

Justera framhjulens skränkning

Serviceintervall: Var 200:e timme/Årligen (beroende på vilket som inträffar först)

Skränkningen bör vara 0–3 mm.

1. Kontrollera och fyll vid behov på luft i däcken, se Kontrollera däcktrycket (sida 24).
2. Mät avståndet mellan de båda framhjulen vid axelhöjd, både framtill och baktill på hjulen (Figur 83).

   Obs: De främre delarna på framhjulen bör vara 0–3 mm närmare varandra än de bakre delarna på framhjulen.

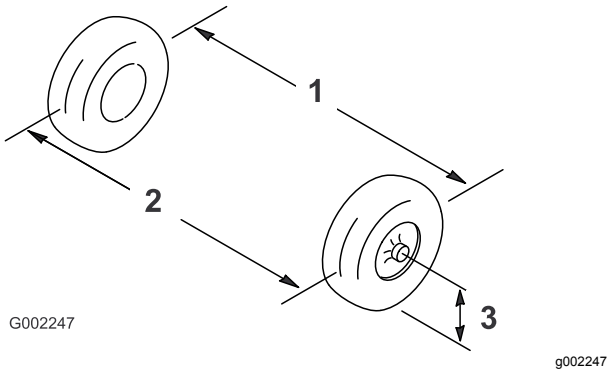

Figur 83

1. Hjulens centerlinje – bak
2. Hjulens centerlinje – fram
3. Centrumlinje, axel

3. Om måttet inte hamnar inom det angivna området ska du lossa kontramuttrarna i båda ändarna av dragstången (Figur 84).

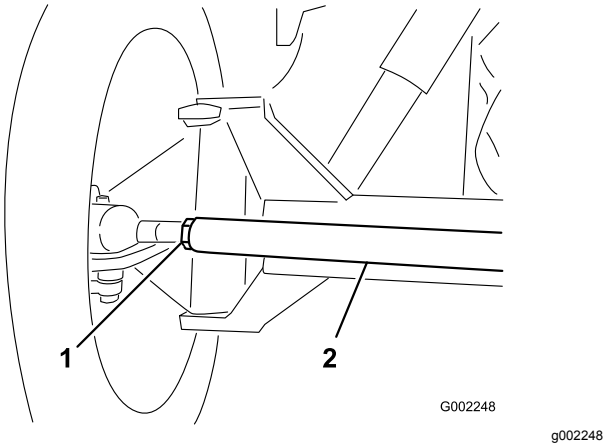

Figur 84

1. Kontramutter
2. Dragstång

4. Vrid dragstången för att flytta framdelen på hjulet inåt eller utåt.
5. Dra åt dragstängernas kontramuttrar när inställningen är korrekt.
6. Se till att ratten kan svängas helt åt båda hållen.

Underhålla kylsystemet

Serva kylsystemet

Serviceintervall: Var 100:e timme—Kontrollera slangarna i kylsystemet för att se om de är skadade eller slitna.

Var 400:e timme/Årligen (beroende på vilket som inträffar först)—Kontrollera kylvätskan (i enlighet med tillverkarens anvisningar) och byt den vid behov.

Kylsystemets kapacitet: 5,5 l

Kylvätsketyp: En blandning av 50 % vatten och 50 % permanent frostskyddsmedel med etylenglykol

Viktigt: **Tillsätt inte kylvätska i en överhettad motor, utan vänta tills motorn har svalnat helt. Om du tillsätter kylvätska i en överhettad motor kan motorblocket spricka.**

Kontrollera att koncentrationen för motorns kylvätska är i enlighet med tillverkarens anvisningar.

Kontrollera kylvätskenivån

Serviceintervall: Varje användning eller dagligen

⚠ VAR FÖRSIKTIG

Om motorn har varit igång kan kylvätskan vara het och trycksatt. Om du öppnar kylarlocket när kylvätskan är het kan vätskan spruta ut och orsaka allvarliga brännskador på dig eller kringstående.

Låt motorn svalna i minst 15 minuter innan du öppnar kylarlocket.

1. Ställ grässprutan på en plan yta.
2. Dra åt parkeringsbromsen, stäng av pumpen, stäng av motorn och ta ut nyckeln ur tändningslåset.
3. Ta försiktigt bort kylarlocket och locket på expansionstanken (Figur 85).

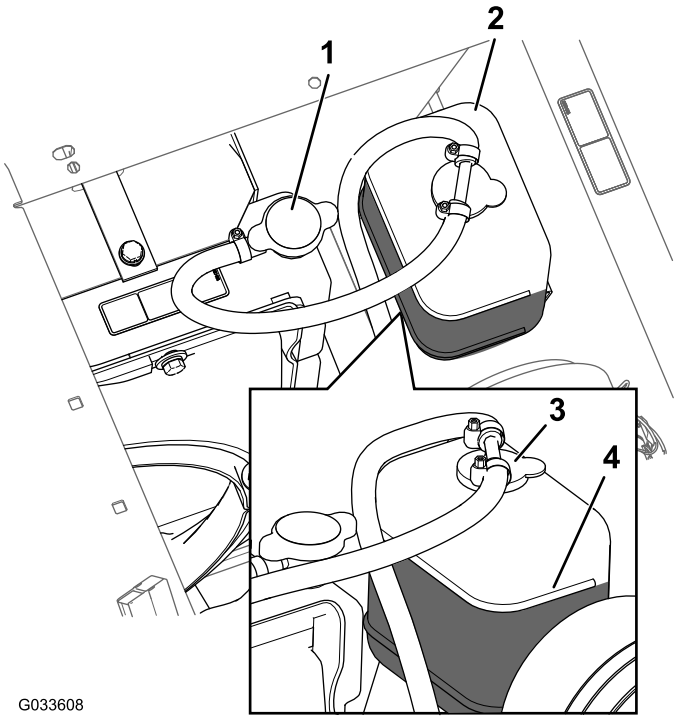

Figur 85

1. Kylarlock
2. Expansionstank
3. Expansionstankens lock
4. Full-markering

4. Kontrollera kylvätskenivån i kylaren och expansionstanken.

   Obs: Kylaren ska fyllas upp till påfyllningsrörets översta del och expansionstanken ska fyllas upp till FULL-markeringen (Figur 85).

5. Om kylvätskenivån är låg tar du av expansionstankens lock och kylarlocket, och fyller på expansionstanken till FULL-markeringen och kylaren till påfyllningsrörets översta del (Figur 85).

   Viktigt: **Fyll inte på expansiontanken för mycket.**

   Viktigt: **Använd inte enbart vatten och inte heller en alkohol-/metanolbaserad kylvätska.**

6. Sätt tillbaka kylarlocket och locket till expansionstanken (Figur 85).

Byta vätskan i kylsystemet

Serviceintervall: Var 400:e timme—Kontrollera kylvätskan (i enlighet med tillverkarens anvisningar) och byt den vid behov.

1. Ställ sprutan på en plan yta, lägg i parkeringsbromsen, stäng av pumpen, stanna motorn och ta ut nyckeln ur tändningslåset.
2. Ta av kylarlocket när motorn är kall (Figur 85).

3. Placera ett stort avtappningskärl under kylaren.
4. Öppna tömningsventilen och låt kylvätskan rinna ned i kärlet (Figur 86).

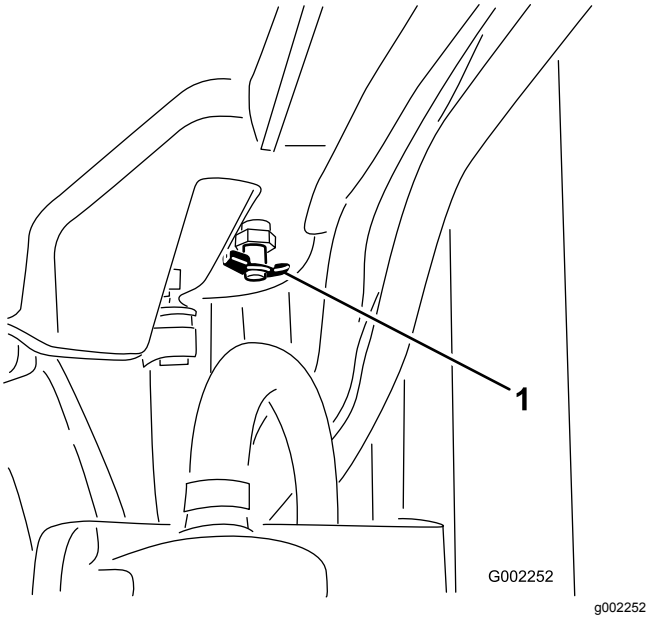

Figur 86

1. Tömningsventil

5. Stäng tömningsventilen (Figur 87).
6. Ta bort kylarlocket (Figur 86).
7. Fyll sakta på kylvätska i kylaren till cirka 2,5 cm under lockets tätningsyta.

   Obs: Använd så mycket kylvätska som behövs för att fylla motorn och systemets ledningar. På så vis kan kylvätskan expandera utan att rinna över när motorn värms upp.
8. Starta motorn med locket sittande löst på kylaren (Figur 83).
9. Låt motorn värmas upp tills termostaten öppnas.

   Obs: Detta inträffar vanligtvis mellan 79 °C och 88 °C.
10. När kylvätskan har värmts upp ska du se till att den når upp till lockets tätningsyta och sedan skruva åt locket (Figur 86).
11. Öppna expansionstankens lock och fyll tanken med kylvätska till läget Cold (Figur 86).
12. Stäng av och starta motorn flera gånger, och kontrollera därefter kylvätskenivåerna.

    Obs: Fyll på kylvätska i kylaren och expansionstanken enligt behov.

Underhålla bromsarna

Justera bromsarna

Om bromspedalen åker ned mer än 2,5 cm innan du känner ett motstånd ska du justera bromsarna enligt följande:

1. Ställ sprutan på ett plant underlag, stäng av pumpen, stäng av motorn och ta ut nyckeln ur tändningslåset.
2. Dra åt parkeringsbromsen.
3. Lägg klossar under hjulen för att förhindra att maskinen rullar.
4. Frigör parkeringsbromsen.
5. Lossa de främre muttrarna på bromskablarna under grässprutans framdel (Figur 87).

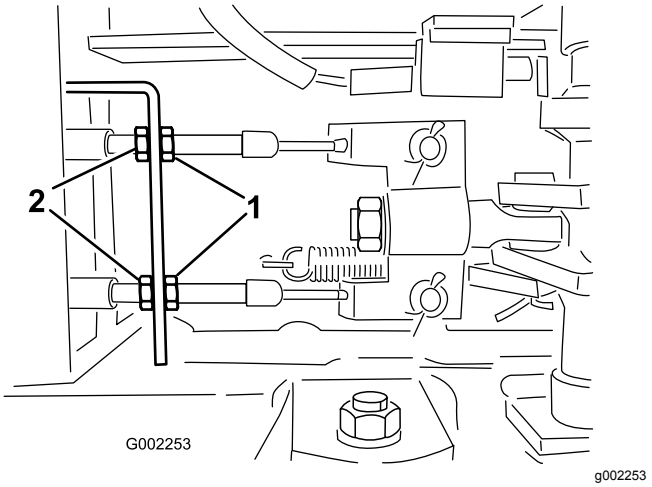

Figur 87

1. Främre muttrar
2. Bakre muttrar

6. Dra åt de bakre muttrarna lika mycket tills bromspedalen kan röra sig 1–2 cm innan du känner något motstånd (Figur 87).

   Viktigt: **Se till att du drar åt de båda bakre muttrarna lika mycket, så att de gängade ändarna på bromskablarna framför de främre muttrarna är lika långa.**
7. Dra åt de främre muttrarna.

Underhålla remmarna

Serva generatorremmen

Serviceintervall: Efter de första 8 timmarna

Var 100:e timme

Kontrollera generator-/kylarfläktremmens skick och spänning. Byt ut remmen vid behov.

1. Ställ sprutan på en plan yta, lägg i parkeringsbromsen, stäng av pumpen, stanna motorn och ta ut nyckeln ur tändningslåset.
2. Kontrollera spänningen genom att trycka ned remmen mittemellan generatorn och vevaxelskivorna med en kraft på 10 kg.

   Obs: Remmen ska böjas 10–12 mm. Om böjningen inte är korrekt går du vidare till steg 3. Om den är korrekt kan du hoppa över resten av den här proceduren och fortsätta arbeta med grässprutan.
3. Lossa skruvarna som fäster staget till motorn och skruven som fäster generatorn till staget (Figur 88).

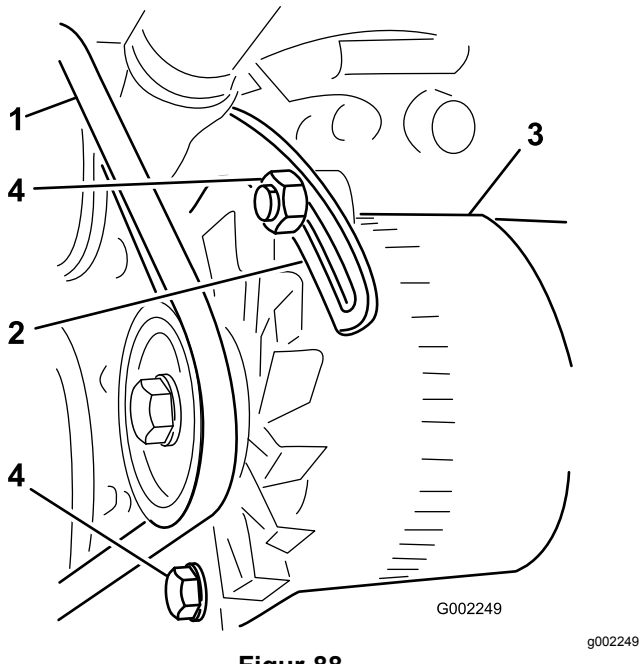

g002249

Figur 88

1. Generatorrem
2. Stag
3. Generator
4. Skruvar

4. För in en bändstång mellan generatorn och motorn, och bänd försiktigt generatorn utåt.
5. Dra åt generatorn och skruvarna för att säkra justeringen när spänningen är korrekt.
6. Dra åt låsmuttern för att säkra justeringen.

Underhålla hydraulsystemet

Specifikation för hydraulvätska

Specifikation för hydraulvätskan:

Hydraulvätska av typen Toro Premium All Season

Obs: Finns i 19 liters dunkar eller 208 liters fat. Se *reservdelskatalogen* eller kontakta en Toro-återförsäljare för artikelnummer.

Alternativa hydraulvätskor: Om du inte har tillgång till Toro-vätskan kan du använda andra vätskor, under förutsättning att de uppfyller nedanstående materialegenskaper och branschspecifikationer. Vi rekommenderar inte att du använder syntetisk vätska. Rådgör med din smörjmedelsdistributör för att hitta en lämplig produkt.

Obs: Toro ansvarar inte för skador som uppstått till följd av att felaktiga vätskor använts. Använd därför endast produkter från välkända tillverkare som ansvarar för sina rekommendationer.

Högt viskositetsindex/nötningsförhindrande hydraulvätska, med låg flytpunkt, av typen ISO VG 46

Materialegenskaper:

Viskositet, ASTM D445	cSt vid 40 °C 44–48 cSt vid 100 °C 7,9–8,5
Viskositetsindex, ASTM D2270	140 till 160
Flytpunkt, ASTM D97	-37 °C till -45 °C

Branschspecifikationer:

Vickers I-286-S (kvalitetsnivå), Vickers M-2950-S (kvalitetsnivå), Denison HF-0

Viktigt: **Den flergradiga hydraulvätskan ISO VG 46 har visat sig ge optimal prestanda vid en mängd olika temperaturförhållanden. Hydraulvätskan ISO VG 68 kan ge bättre prestanda vid användning i konstant höga omgivningstemperaturer, dvs. 18 till 49 °C.**

Förstklassig biologiskt nedbrytbar hydraulvätska – Mobil EAL EnviroSyn 46H

Viktigt: **Mobil EAL EnviroSyn 46H är den enda syntetiska, biologiskt nedbrytbara vätskan som har godkänts av Toro. Vätskan kan blandas med de elastomerer som används i Toros hydraulsystem och kan användas i många olika temperaturer. Vätskan kan blandas med traditionella mineraloljor, men för största möjliga biologiska nedbrytbarhet och prestanda bör hydraulsystemet sköljas noga så att inga traditionella oljor finns kvar. Du kan köpa oljan i dunkar om 19 liter eller fat om 208 liter hos din Mobil-återförsäljare.**

Kontrollera hydraulvätskan

Serviceintervall: Varje användning eller dagligen

1. Ställ sprutan på en plan yta, lägg i parkeringsbromsen, stäng av sprutpumpen, stanna motorn och ta ut nyckeln ur tändningslåset.
2. Rengör området runt hydraulvätsketankens oljestickslock och ta bort locket (Figur 89).

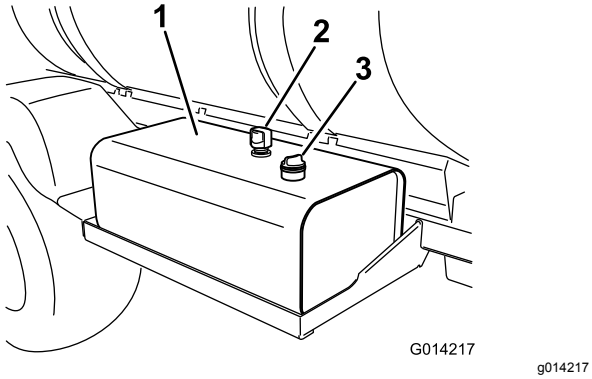

Figur 89

1. Hydraulvätsketank
2. Luftare
3. Oljestickslock

Viktigt: **Var mycket försiktig så att inte smuts eller andra föroreningar kommer in i öppningen när du kontrollerar oljenivån.**

3. Torka av oljestickan med en trasa, sätt tillbaka stickan i tanken och dra ut den igen.

   Obs: Vätskenivån ska ligga inom området för säker drift på oljestickan (Figur 90).

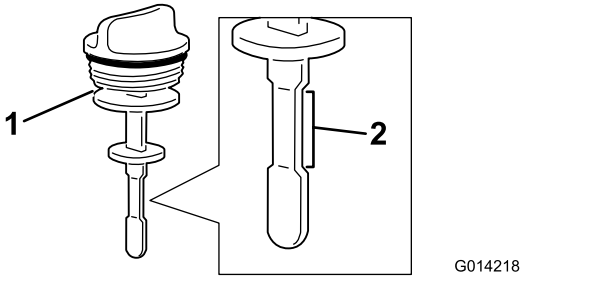

Figur 90

1. Oljesticka
2. Område för säker drift

4. Om vätskenivån är låg fyller du på tanken med hydraulvätska av angiven sort eller motsvarande för att höja nivån till den övre markeringen, se Specifikation för hydraulvätska (sida 68).
5. Sätt i oljestickslocket i tanken och se till att det sitter säkert.

Serva hydraulvätskan

Kontakta en Toro-återförsäljare för att låta spola igenom systemet om oljan förorenas.

Obs: Förorenad hydraulvätska ser mjölkaktig eller svart ut jämfört med ren vätska.

Byta ut hydraulvätskefiltren

Serviceintervall: Efter de första 5 timmarna

Var 400:e timme/Årligen (beroende på vilket som inträffar först)

Använd ett ersättningsfilter från Toro (artikelnumret hittar du i *reservdelskatalogen*).

Viktigt: **Om du använder något annat filter kan garantin för några av komponenterna bli ogiltig.**

⚠ VARNING

Het hydraulvätska kan orsaka allvarliga brännskador.

Låt hydraulvätskan svalna innan något underhåll utförs i hydraulsystemet.

1. Ställ sprutan på en plan yta, lägg i parkeringsbromsen, stäng av pumpen, stanna motorn och ta ut nyckeln ur tändningslåset.
2. Leta upp maskinens två hydraulfilter (Figur 91 och Figur 92).

   Obs: Ett sitter nedanför hydraulvätsketanken och det andra sitter på ramen på maskinens baksida.

   - Främre filter, nedanför hydraulvätsketanken.

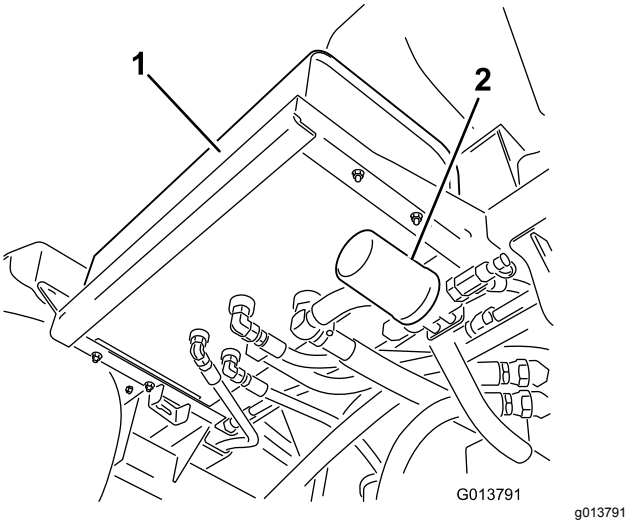

Figur 91

1. Hydraultank
2. Främre filter

   - Bakre filter, sitter på maskinramen.

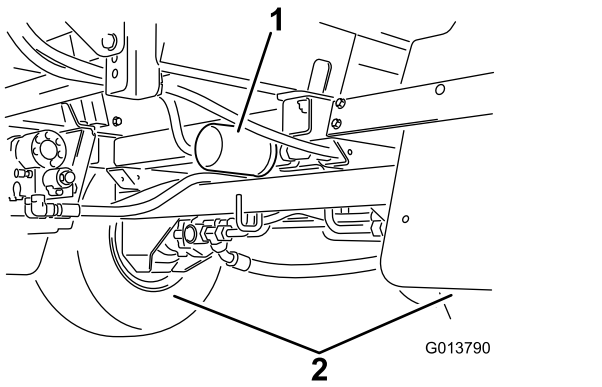

Figur 92

1. Bakre filter
2. Bakhjul

3. Gör rent kring området där filtret ska monteras.
4. Placera ett avtappningskärl under filtret.
5. Ta bort filtret.
6. Smörj den nya filterpackningen.
7. Kontrollera att området där filtret ska monteras är rent.
8. Skruva fast filtret tills packningen vidrör fästplattan och dra sedan åt filtret ytterligare ett halvt varv.
9. Starta motorn och låt den gå i cirka två minuter så att systemet luftas.
10. Stäng av motorn och kontrollera hydraulvätskenivån. Kontrollera också att det inte finns några läckor.
11. Kassera det använda filtret på en godkänd återvinningsstation.

Byta hydraulvätskan

Serviceintervall: Var 400:e timme/Årligen (beroende på vilket som inträffar först)

Hydraulvätskekapacitet: 56 liter hydraulolja av angiven sort eller motsvarande, se Specifikation för hydraulvätska (sida 68).

Viktigt: **Om du använder någon annan vätska kan garantin för några av komponenterna bli ogiltig.**

⚠ VARNING

Het hydraulvätska kan orsaka allvarliga brännskador.

Låt hydraulvätskan svalna innan något underhåll utförs i hydraulsystemet.

1. Byt ut hydraulvätskefiltret. Se Byta ut hydraulvätskefiltren (sida 69).
2. Rengör området kring hydraulslangskopplingen på hydraulvätsketankens undersida (Figur 93).

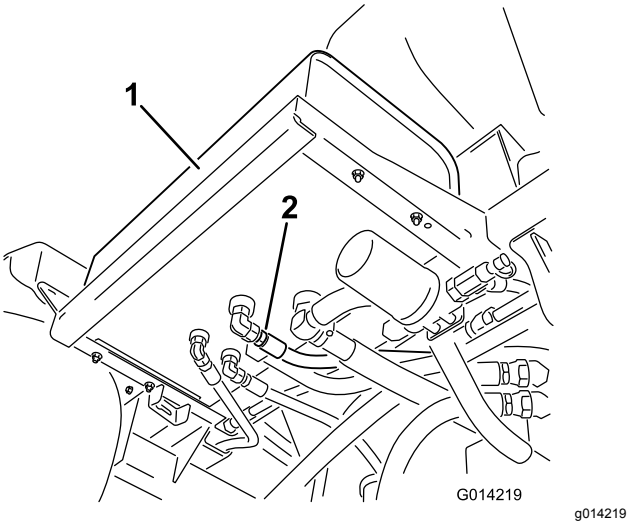

Figur 93

1. Hydraultank
2. Hydraulslang och -nippel

3. Ställ ett stort kärl under nippeln.
4. Ta bort slangnippeln från tanken och låt vätskan rinna ned i kärlet (Figur 93).
5. Montera slangen och nippeln på tanken och dra åt ordentligt.
6. Fyll hydraultanken med cirka 53 liter hydraulvätska av angiven typ eller motsvarande, se Specifikation för hydraulvätska (sida 68).
7. Starta maskinen och låt den gå på TOMGÅNG i 3–5 minuter så att vätskan cirkulerar och eventuell luft avlägsnas från systemet.
8. Stäng av motorn och kontrollera hydraulvätskenivån. Kontrollera också att det inte finns några läckor.
9. Kassera spillhydraulvätskan på en godkänd återvinningsstation.

Kontrollera hydraulledningarna och -slangarna

Undersök hydraulledningarna och -slangarna dagligen och kontrollera om det finns läckor, vridna ledningar, lösa fäststöd, slitage, lösa beslag, väderslitage eller kemiskt slitage. Reparera alla eventuella skador innan du använder maskinen igen.

⚠ VARNING

Hydraulolja som läcker ut under tryck kan tränga in i huden och orsaka skada.

- **Se till att alla hydrauloljeslangar och -ledningar är i gott skick och att alla hydraulanslutningar och -kopplingar är ordentligt åtdragna innan hydraulsystemet trycksätts.**
- **Håll händer och andra kroppsdelar borta från småläckor eller munstycken som sprutar ut hydraulvätska under högtryck.**
- **Använd en kartong- eller pappersbit för att hitta hydraullläckor.**
- **Lätta på allt tryck i hydraulsystemet på ett säkert sätt innan något arbete utförs i hydraulsystemet.**
- **Uppsök läkare omedelbart om du träffas av en vätskestråle och vätskan tränger in i huden.**

Underhålla sprutsystemet

⚠ VARNING

Kemikalierna som används i sprutsystemet kan vara farliga och giftiga för dig själv, kringstående personer, djur, växter, jordarter och annan egendom.

- **Läs och följ noga varningsetiketterna och säkerhetsdatabladen för alla kemikalier som används, och använd skydd i enlighet med kemikalietillverkarnas rekommendationer. Använd till exempel lämplig personskyddsutrustning som ansiktsmask och skyddsglasögon, handskar och annan utrustning som skyddar om du skulle komma i kontakt med kemikalien.**
- **Tänk på att mer än en kemikalie kan ingå och att information om varje enskild kemikalie måste tas med i beräkningen.**
- **Använd aldrig sprutsystemet om informationen inte finns tillgänglig.**
- **Innan du börjar arbeta med ett sprutsystem måste du kontrollera att systemet har sköljts ur tre gånger och neutraliserats enligt kemikalietillverkarens rekommendationer samt att alla ventiler har genomgått sköljcykeln tre gånger.**
- **Kontrollera att det finns rinnande vatten och tvål i närheten och tvätta omedelbart bort alla kemikalier efter kontakt med huden.**

Kontrollera slangarna

Serviceintervall: Var 200:e timme—Kontrollera alla slangar och anslutningar för att se om de har skador och om de är ordentligt fastsatta.

Var 400:e timme/Årligen (beroende på vilket som inträffar först)—Kontrollera o-ringarna i ventilenheterna och byt ut dem vid behov.

Undersök alla slangar i sprutsystemet för att se om de har några sprickor, läckor eller andra skador. Kontrollera samtidigt anslutningar och nipplar i samma syfte. Byt ut skadade slangar och nipplar.

Byta tryckfiltret Skärm

Serviceintervall: Var 400:e timme

Obs: Extra tryckfilter är tillgängliga hos auktoriserade återförsäljare av Toro-reservdelar.

1. Ställ maskinen på ett jämnt underlag, stäng av sprutans pump, stäng av motorn och ta ut nyckeln ur tändningslåset.
2. Placera ett kärl under tryckfiltret (Figur 94).

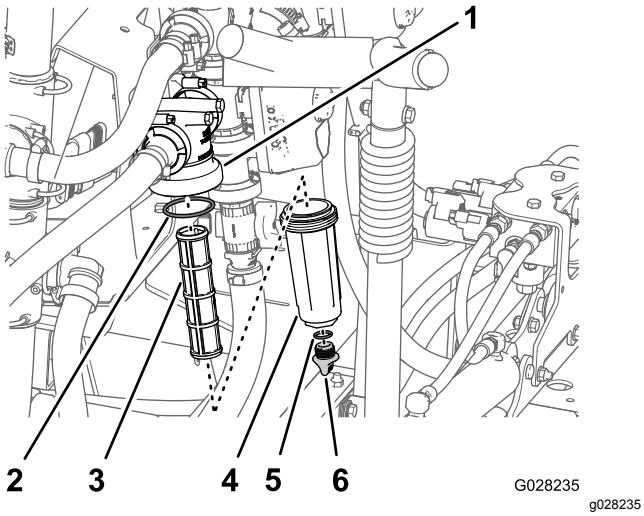

Figur 94

1. Filterhuvud
2. O-ring (skål)
3. Filter
4. Skål
5. O-ring (avtappningsplugg)
6. Avtappningsplugg

3. Vrid avtappningspluggen motsols och ta bort den från tryckfiltrets skål (Figur 94).

   Obs: Låt skålen tömmas helt.
4. Vrid skålen moturs och avlägsna den från filterhuvudet (Figur 94).
5. Ta bort det gamla tryckfiltret (Figur 94).

   Obs: Kasta det gamla filtret.
6. Kontrollera att avtappningspluggens o-ring (sitter på insidan av skålen) och skålens o-ring (sitter på filterhuvudets insida) inte är slitna eller skadade (Figur 94).

   Obs: Byt ut skadade eller slitna o-ringar för pluggen, skålen eller både.
7. Montera det nya tryckfiltret i filterhuvudet (Figur 94).

   Obs: Kontrollera att filtret sitter ordentligt i filterhuvudet.
8. Montera skålen på filterhuvudet och dra åt den för hand (Figur 94).
9. Montera pluggen i skålen och dra åt stiftet för hand (Figur 94).

Sprutsystemsschema

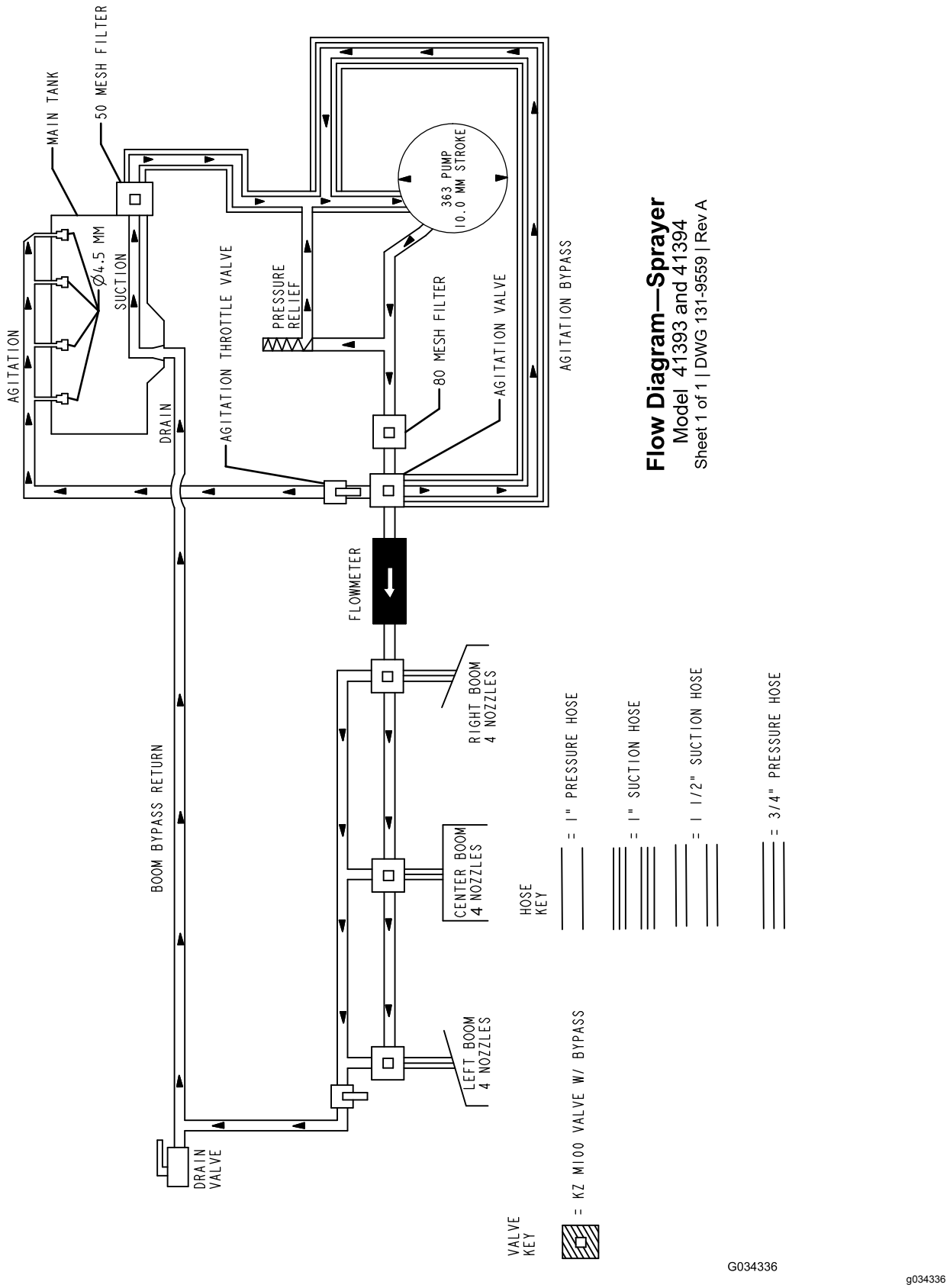

Figur 95

Underhålla pumpen

Kontrollera pumpen

Serviceintervall: Var 400:e timme/Årligen (beroende på vilket som inträffar först)—Kontrollera pumpmembranet och byt ut det vid behov (kontakta en auktoriserad Toro-återförsäljare).

Var 400:e timme/Årligen (beroende på vilket som inträffar först)—Kontrollera pumpens backventiler och byt ut dem vid behov (kontakta en auktoriserad Toro-återförsäljare).

Obs: Nedanstående maskinkomponenter anses vara slitdelar och täcks inte av den garanti som gäller för maskinen, förutom vid tillverkningsfel.

Låt en auktoriserad Toro-återförsäljare kontrollera att följande inre pumpkomponenter inte är skadade:

- pumpmembranet
- pumpens backventilenheter.

Byt ut komponenter vid behov.

Reglera manövreringsorganen

Du kan använda följande procedur för att justera längden på manövreringsstängerna:

1. Fäll ut sprutramperna till SPRUTLÄGET.
2. Ta bort saxpinnen från svängtappen (Figur 96).

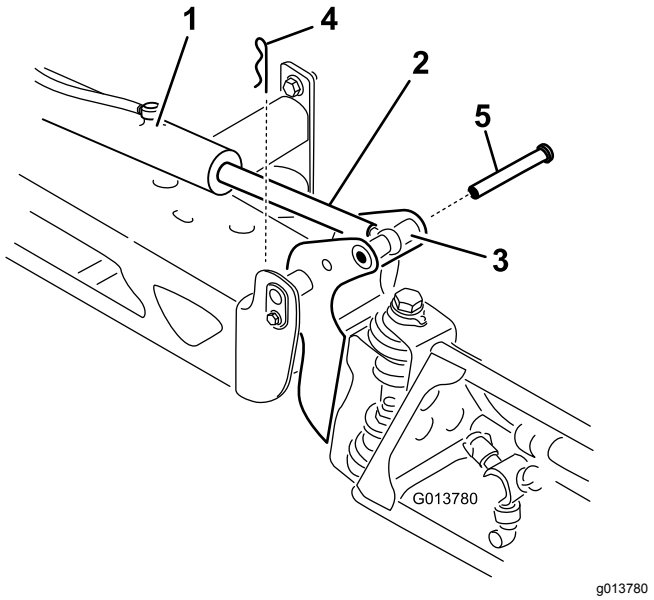

Figur 96

1. Manövreringsorgan
2. Manövreringsstång
3. Sprutrampens svängtappshållare
4. Saxpinne
5. Tapp

3. Höj upp sprutrampen, ta bort tappen (Figur 96) och sänk därefter långsamt ned sprutrampen till marken.
4. Undersök om tappen har några skador, och byt ut den om det behövs.
5. Använd en skiftnyckel på manövreringsstångens platta sidor för att hålla fast den, och lossa sedan kontramuttern så att du kan reglera öglestången (Figur 97).

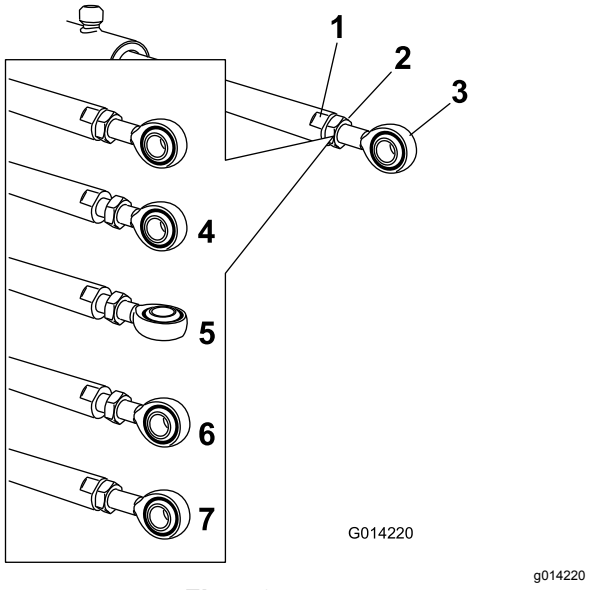

Figur 97

1. Platt sida på manövreringsstången
2. Kontramutter
3. Ögla
4. Kontramutter (som lossats)
5. Ögla (som reglerats)
6. Ögla i läge för montering
7. Kontramutter som dragits åt för att låsa fast det nya läget

6. Vrid öglestången i manövreringsstången för att förkorta eller förlänga det utökade manövreringsorganet till önskat läge (Figur 97).

   Obs: Vrid öglestången ett halvt eller ett helt varv åt gången för att sätta tillbaka den på sprutrampen.
7. Håll öglestången i önskat läge och dra åt kontramuttern för att sätta fast manövreringsorganet och öglestången.
8. Höj upp sprutrampen så att svängleden kommer i nivå med manövreringsstången.
9. Håll i sprutrampen och för in tappen genom både svängleden och manövreringsstången på sprutrampen (Figur 96).
10. När tappen sitter på plats släpper du sprutrampen och säkrar tappen med saxpinnen som togs bort tidigare.

11. Upprepa vid behov förfarandet för alla manövreringsstångslager.

Kontrollera nylonsväng-bussningarna

Serviceintervall: Var 400:e timme/Årligen (beroende på vilket som inträffar först)

1. Ställ sprutan på en plan yta, lägg i parkeringsbromsen, stäng av pumpen, stanna motorn och ta ut nyckeln ur tändningslåset.
2. Fäll ut sprutramperna till SPRUTLÄGET och stötta dem med hjälp av stativ eller remmar från en lyft.
3. När sprutrampens vikt hålls upp tar du bort bulten och muttern som fäster svängtappen på sprutrampsenheten (Figur 98).

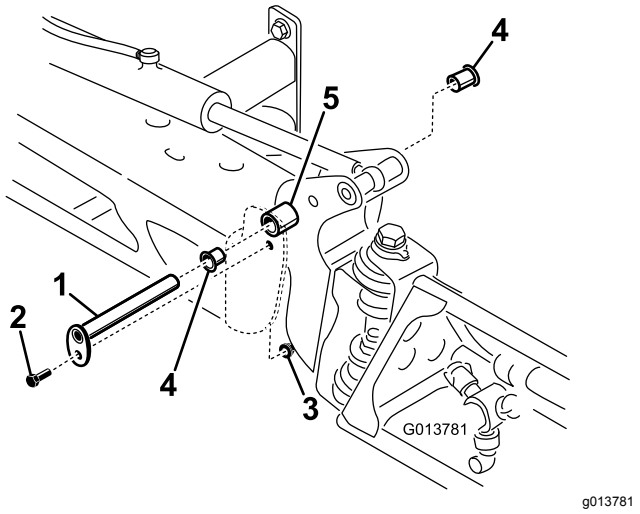

Figur 98

1. Svängtapp
2. Skruv
3. Mutter
4. Nylonbussning
5. Tappfäste

4. Ta bort svängtappen (Figur 98).
5. Ta bort sprutrampen och tappfästet från mittramen för att komma åt nylonbussningarna.
6. Ta bort nylonbussningarna från fram- och baksidan på tappfästet och undersök dem (Figur 98).

   Obs: Byt ut skadade bussningar.
7. Påför en mindre mängd olja på nylonbussning-arna och sätt tillbaka dem i tappfästet.
8. Montera sprutrampen och tappfästet på mittramen, och se till att hålen kommer i höjd med varandra (Figur 98).
9. Sätt tillbaka svängtappen och fäst den med skruven och muttern som togs bort tidigare.
10. Upprepa proceduren med varje sprutramp.

Underhållsprogramvara

Programmera maskininställningarna

Om förare eller underhållspersonal oavsiktligt konfigurerar maskinen för alternativet GeoLink kommer inte sprutsystemet att fungera korrekt. Använd nedanstående förfarande för att ställa in maskinprogramvaran på Multi Pro-standardkonfigurationen.

1. Sätt i nyckeln i tändningslåset och vrid den till det PÅSLAGNA läget.

   Obs: Om GeoLink-startskärmen (Figur 99) visas ska du ställa in maskinprogramvaran på Multi Pro-standardkonfigurationen. Starta inte motorn.



Figur 99

1. Knapp 5

2. På startskärmen håller du knappen 5 (längst till höger) nedtryckt på InfoCenter för att öppna huvudmenyskärmen (Figur 104)
3. På huvudmenyskärmen trycker du på knapp 1 eller knapp 2 tills alternativet Inställningar markeras. Tryck på knapp 4 för att gå till Inställningsmenyerna (Figur 100).

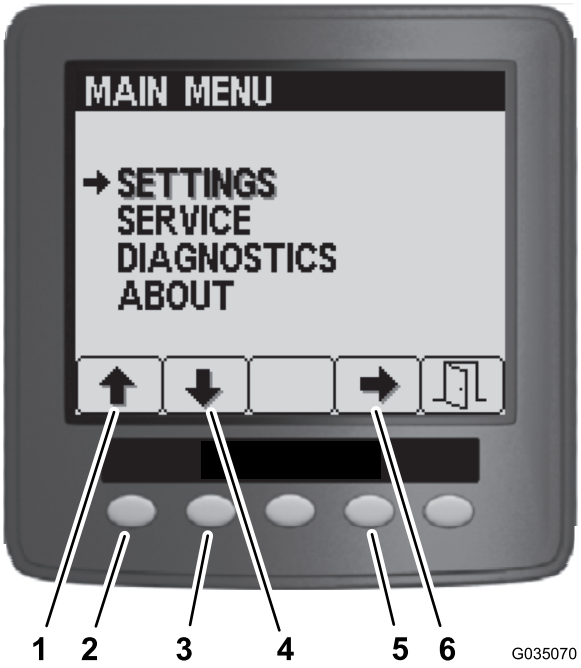

Figur 100

1. Uppåtpil
2. Knapp 1
3. Nedåtpil
4. Knapp 2
5. Knapp 4
6. Pil för val

4. Tryck på knapp 1 eller 2 i menyn Inställningar tills alternativet GeoLink markeras. Tryck på knapp 4 för att bläddra i GeoLink-menyn (Figur 101).

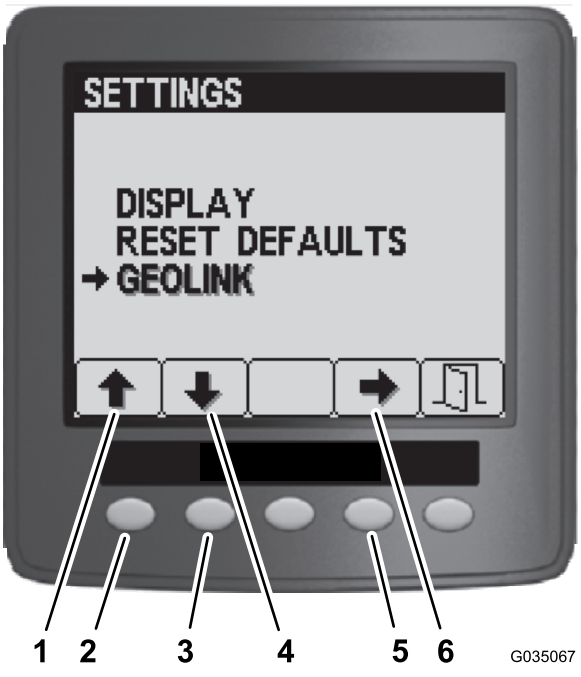

Figur 101

1. Uppåtpil
2. Knapp 1
3. Nedåtpil
4. Knapp 2
5. Knapp 4
6. Pil för val

5. På GeoLink-menyn trycker du på knapp 4 för att välja alternativet Nej, och på knapp 5 för att spara inställningarna och stänga menyn (Figur 102).

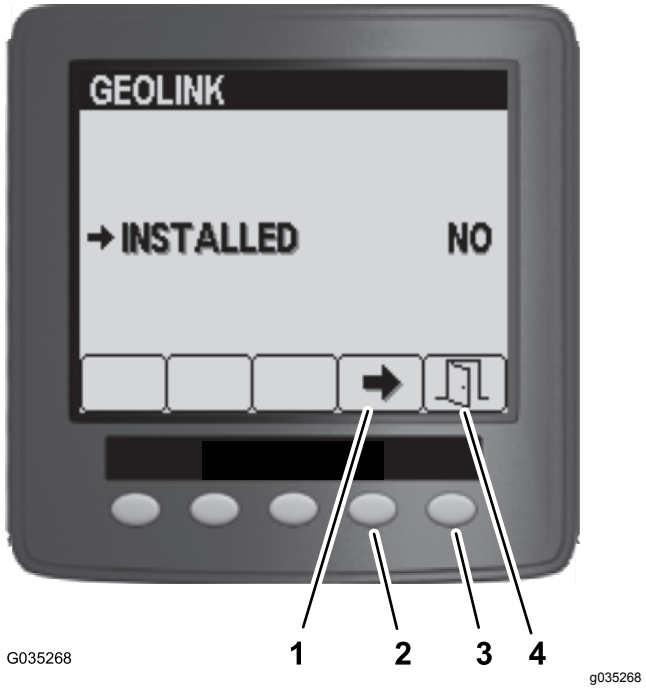

Figur 102

1. Knapp 4
2. Pil för val
3. Knapp 5
4. Avsluta

6. Vrid tändningsnyckeln till AV-läget (Figur 103).



Figur 103

7. Vrid tändningsnyckeln till PÅ-läget (Figur 103).

Obs: Startskärmen för Multi Pro 5800-sprutan ska visas i InfoCenter.



G035267

g035267

Figur 104

8. Vrid tändningsnyckeln till Av-läget.

Rengöring

Rengöra kylarens kylflänsar

Serviceintervall: Var 200:e timme

Viktigt: **Spruta inte in vatten i ett varmt motorrum, eftersom det kan skada motorn.**

1. Ställ sprutan på en plan yta, lägg i parkeringsbromsen, stäng av pumpen, stanna motorn och ta ut nyckeln ur tändningslåset.
2. Tippa förar- och passagerarsätena framåt och rikta in stöttan i spärrhaken i stöttans styrskåra.
3. Låt kylsystemet svalna.
4. Ta bort sätessockelns åtkomstpanel. Se Ta bort sätessockelns åtkomstpanel (sida 51).
5. Rengör kylflänsarna med hjälp av en mjuk borste eller tryckluft med lågt tryck.

   Obs: Rengör kylflänsarna oftare vid behov. Kontrollera även alla kylslangar och byt ut dem om de läcker eller är skadade eller slitna.
6. För tillbaka förar- och passagerarsätena.
7. Montera sätessockelns åtkomstpanel. Se Montera sätessockelns åtkomstpanel (sida 51).

Rengöra omrörnings- och sektionsventilerna

- Se följande avsnitt om att rengöra omrörningsventilen:
  1. Ta bort ventilens manövreringsorgan (sida 78)
  2. Ta bort omrörningsventilens grenrör (sida 78)
  3. Rengöra grenrörsventilen (sida 79)
  4. Montera grenrörsventilen (sida 80)
  5. Montera omrörningsventilens grenrör (sida 81)
  6. Montera ventilens manövreringsorgan (sida 82)
- Se följande avsnitt om att rengöra de tre sektionsventilerna:
  1. Ta bort ventilens manövreringsorgan (sida 78)
  2. Ta bort sektionsventilens grenrör (sida 78)
  3. Rengöra grenrörsventilen (sida 79)
  4. Montera grenrörsventilen (sida 80)
  5. Montera sektionsventilens grenrör (sida 82)

6. Montera ventilens manövreringsorgan (sida 82)

Ta bort ventilens manövreringsorgan

1. Stanna maskinen på en plan yta, lägg i parkeringsbromsen, stäng av pumpen, stanna motorn och ta ut nyckeln ur tändningslåset.
2. Ta bort hållaren som fäster manövreringsorganet till sektionsventilens eller omrörningsventilens grenrörsventil (Figur 105).

   Obs: Kläm ihop hållarens två ben samtidigt som du trycker ned den.

   Obs: Spara manövreringsorganet och hållaren för montering i Montera ventilens manövreringsorgan (sida 82).

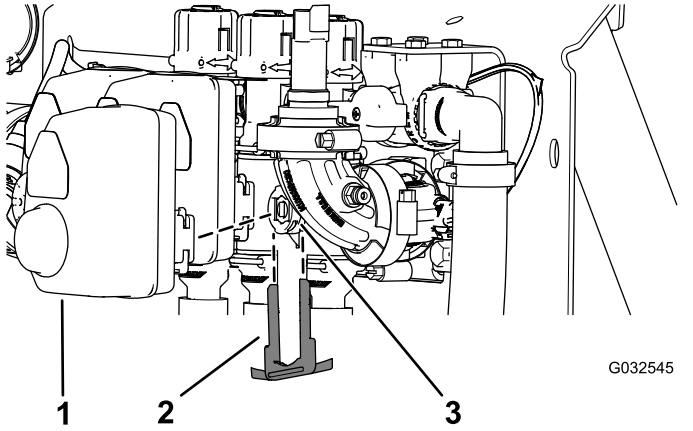

Figur 105

Manövreringsorgan för sektionsventil visas (manövreringsorganet för omrörningsventilen är liknande)

1. Manövreringsorgan (sektionsventil)
2. Hållare
3. Skaftport

3. Ta bort manövreringsorganet från grenrörsventilen.

Ta bort omrörningsventilens grenrör

1. Ta bort klämmorna och packningarna som fäster omrörningsventilens grenrör vid omrörningsöverströmningsventilen, tryckfilterhuvudet, reducerkopplingen och adapterkopplingen (omrörningens spjällventil) enligt Figur 106.

   Obs: Spara klämmorna, packningarna, snabbkopplingen och snabbkopplingstappen för montering i Montera omrörningsventilens grenrör (sida 81).

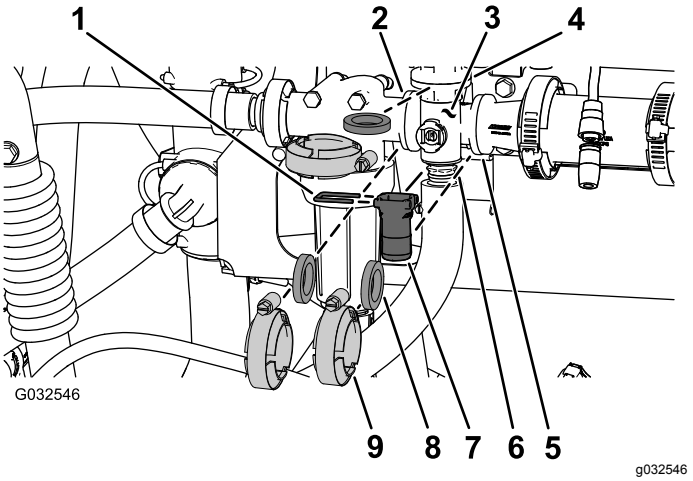

Figur 106

Omrörningsventil

1. Snabbkopplingstapp
2. Fläns (tryckfilterhuvud)
3. Grenrör (omrörningsventil)
4. Fläns (omrörningsöverströmningsventil)
5. Fläns (reducerkoppling)
6. Fläns (adapterkoppling – omrörningens spjällventil)
7. Snabbkoppling
8. Packning
9. Flänsklämma

2. Ta bort omrörningsventilens grenrör från maskinen (Figur 107).

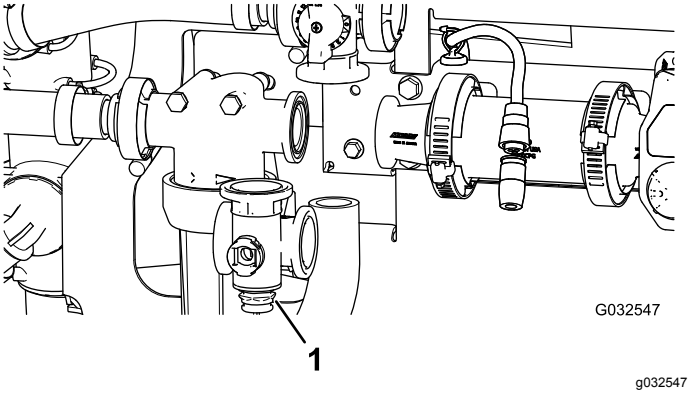

Figur 107

1. Omrörningsventilens grenrör

Ta bort sektionsventilens grenrör

1. Ta bort klämmorna och packningarna som fäster sektionsventilens grenrör (Figur 108) vid sektionsventilen intill (om det är vänster sektionsventil) och reducerkopplingen.

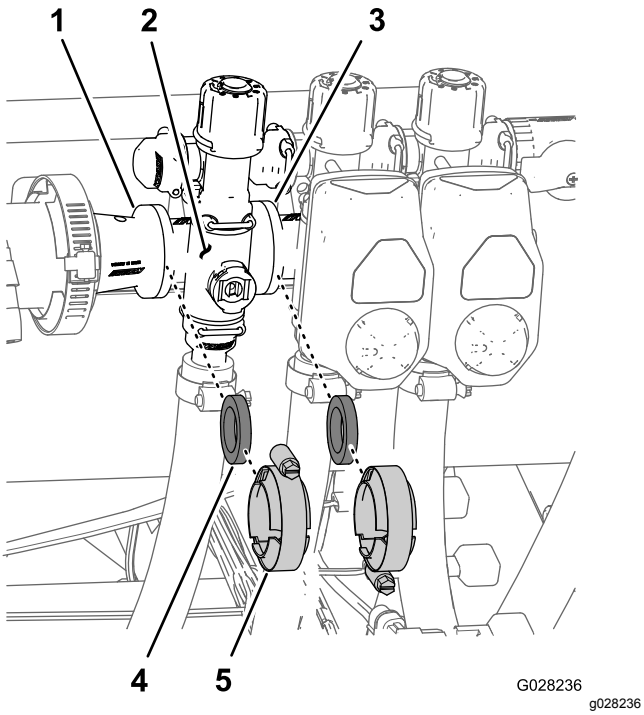

Figur 108

1. Fläns (reducerkoppling)
2. Grenrör (sektionsventil)
3. Fläns (intilliggande sektionsventil)
4. Packning
5. Flänsklämma

2. Ta bort hållaren som fäster sektionsventilens grenrör på överströmningskopplingen (Figur 109).

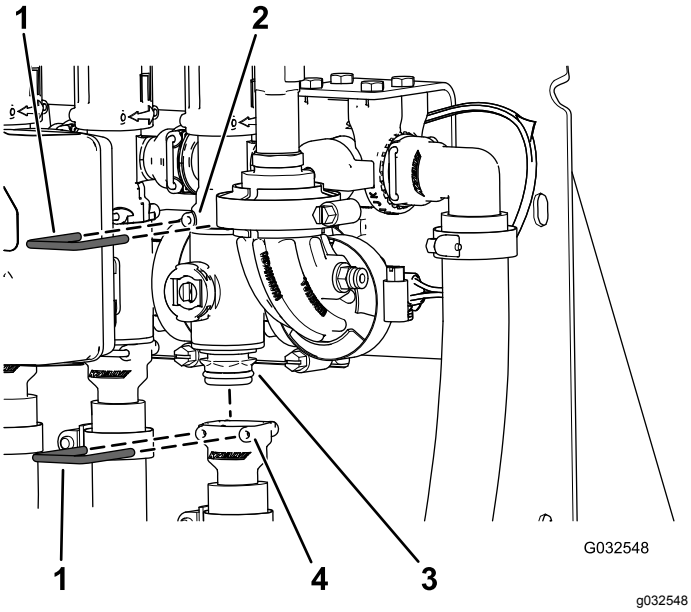

Figur 109

1. Hållare
2. Sockel (överströmnings-koppling)
3. Grenrörsventil
4. Sockel (utloppskoppling)

3. Ta bort sektionsventilens grenrör från maskinen (Figur 110).

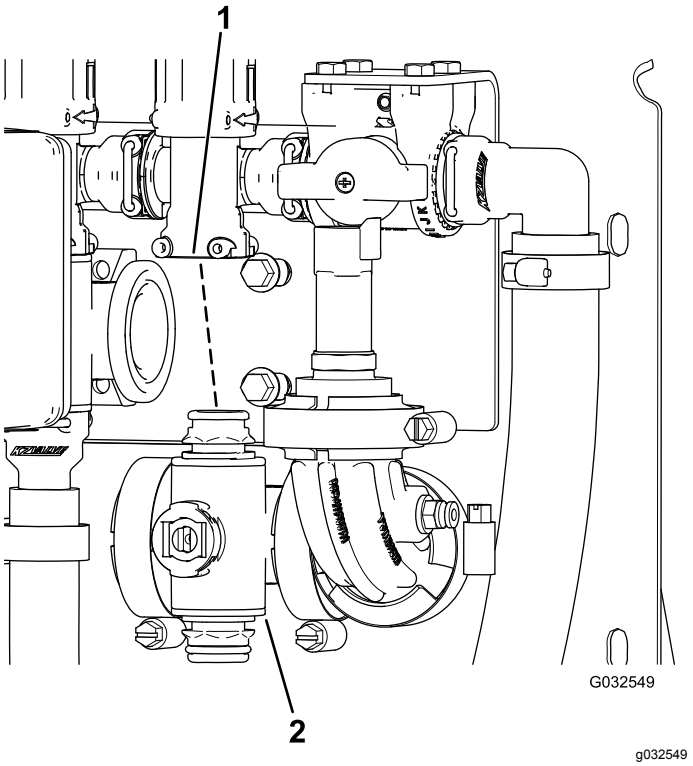

Figur 110

1. Överströmningskoppling
2. Sektionsventilens grenrör

Rengöra grenrörsventilen

1. Placera ventilskaftet så att ventilen är stängd (B i Figur 111).

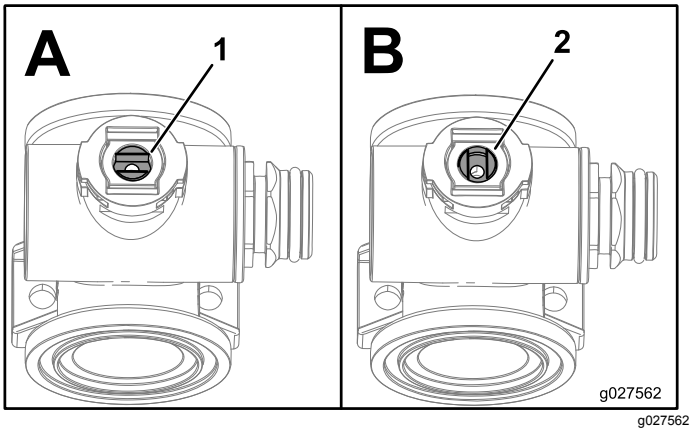

Figur 111

1. Öppen ventil
2. Stängd ventil

2. Ta bort ändkåpans två fästen från respektive ände av grenrörshuset (Figur 112 och Figur 113).

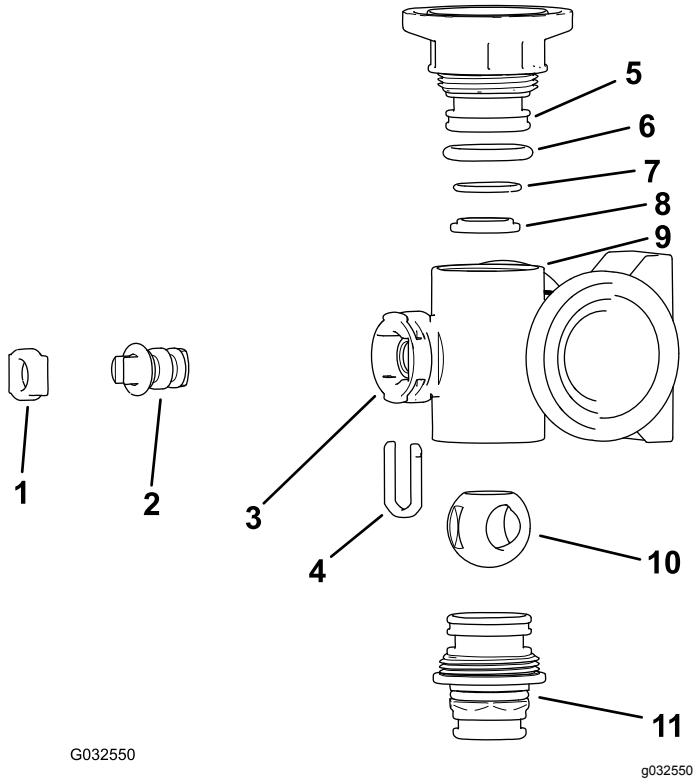

Figur 112

Omrörningsventilens grenrör

1. Ventilskafthållare
2. Ventilskaft
3. Skaftport
4. Ventilskafthållare
5. Ändkåpans fäste
6. Ändkåpans tätande o-ring (0,796 tum/0,139 tum)
7. Bakre sätes-o-ring (0,676 tum/0,07 tum)
8. Ventilsätets ring
9. Grenrör
10. Kulventil
11. Snabbkoppling

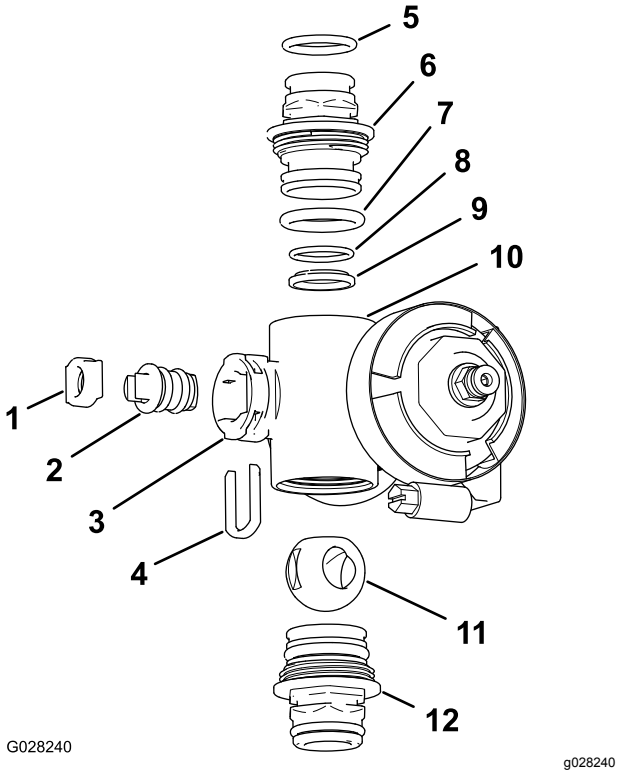

Figur 113

Sektionsventilens grenrör

1. Ventilskaftsätet
2. Ventilskaftenheten
3. Skaftport
4. Ventilskafthållare
5. Utloppsfästets o-ring (0,737 tum/0,103 tum)
6. Ändkåpans fäste
7. Ändkåpans o-ring (0,796 tum/0,139 tum)
8. Bakre sätes-o-ring (0,676 tum/0,07 tum)
9. Kullager
10. Grenrör
11. Kulventil
12. Ändkåpans fäste

3. Vrid ventilskaftet så att kulan är i ÖPPET LÄGE (A i Figur 111).

   Obs: Ventilskaftet bör vara parallellt med ventilflödet och kulan bör glida ut.

4. Ta bort ventilskafthållaren från hålen i grenrörets skaftport (Figur 112 och Figur 113).
5. Ta bort ventilskafthållaren och ventilskaftets säte från grenröret (Figur 112 och Figur 113).
6. Ta bort ventilskaftenheten inuti grenrörshuset (Figur 112 och Figur 113).
7. Rengör grenrörets insida och utsidan på kulventilen, ventilskaftet, skaftstoppet och ändkopplingarna.

Montera grenrörsventilen

1. Kontrollera att utloppskopplingens o-ringar (endast sektionsventilens grenrör), ändkåpans

o-ringar, bakre sätets o-ringar och kullagret inte är skadade eller slitna (Figur 112 och Figur 113).

Obs: Byt ut alla skadade eller slitna o-ringar och lager.

2. Stryk på smörjfett på ventilskaftet och montera det i ventilskaftsätet (Figur 112 och Figur 113).
3. Montera ventilskaftet och sätet på grenröret och fäst dem med ventilskafthållaren (Figur 112 och Figur 113).
4. Kontrollera att bakre sätets o-ring och kullagret är inriktade och sitter ordentligt i ändkåpans fäste (Figur 112 och Figur 113).
5. Montera ändkåpans fästenhet på grenrörshuset tills flänsen på ändkåpans fäste vidrör grenrörshuset (Figur 112 och Figur 113), och vrid sedan ändkåpans fäste ytterligare ett åttondels till ett kvarts varv.

   Obs: Var försiktig så att du inte skadar fästenheten.
6. Montera kulan i ventilhuset (Figur 114).

   Obs: Ventilskaftet ska passa i kulans drivspår. Justera kulans position om ventilskaftet inte passar (Figur 114).

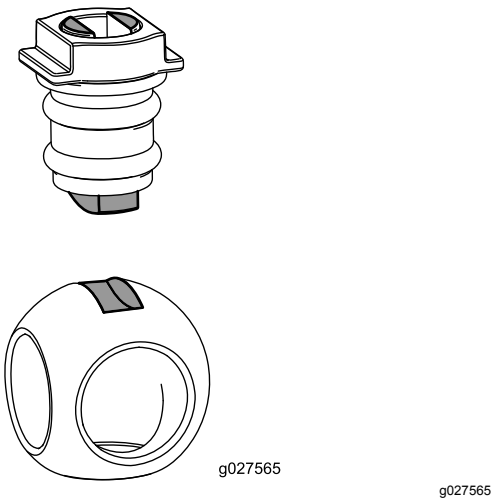

g027565

Figur 114

7. Vrid ventilskaftenheten så att ventilen är stängd (Figur 111).
8. Upprepa steg 4 och 5 för den andra ändkåpans fästenhet.

Montera omrörningsventilens grenrör

1. Rikta in flänsen på omrörningsöverströmnings-ventilen, en packning och flänsen på ändkåpans fäste på omrörningsventilens grenrör (A i Figur 115).

   Obs: Lossa tryckfilterhuvudets monteringsdelar efter behov för att skapa spelrum.

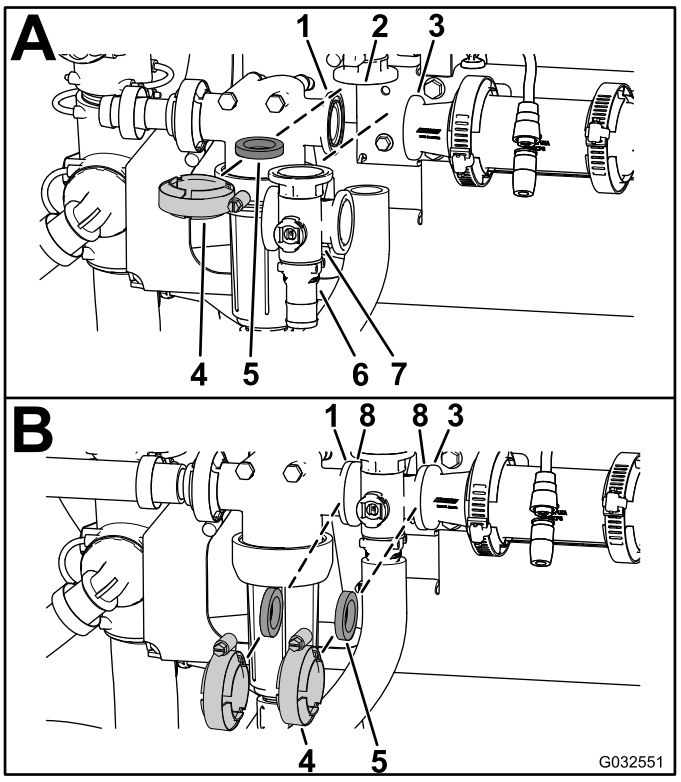

g032551

Figur 115

1. Fläns (tryckfilterhuvud)
2. Fläns (omrörningsöver-strömningsventil)
3. Fläns (reducerkoppling)
4. Flänsklämma
5. Packning
6. Snabbkoppling
7. Grenrör (omrörningsventil)
8. Fläns (grenrör – omrörningsventil)

2. Montera omrörningsöverströmningsventilen, packningen och omrörningsventilens grenrör med en klämma som dras åt för hand (A i Figur 115).
3. Rikta in en packning mellan flänsarna på tryckfilterhuvudet och omrörningsventilens grenrör (B i Figur 115).
4. Montera tryckfilterhuvudet, packningen och omrörningsventilens grenrör med en klämma som dras åt för hand (B i Figur 115).
5. Rikta in en packning mellan flänsarna på omrörningsventilens grenrör och reducerkopplingen (B i Figur 115).
6. Montera omrörningsventilens grenrör, packningen och reducerkopplingen med en klämma som dras åt för hand (B i Figur 115).
7. Rikta in en packning mellan flänsarna på omrörningsventilens grenrör och adapterkopplingen på spjällventilen för omrörning (C i Figur 115).

8. Montera omrörningsventilens grenrör, packningen och adapterkopplingen med en klämma som dras åt för hand (C i Figur 115).
9. Om du lossade på tryckfilterhuvudets monteringsdelar drar du åt skruven och muttern till 1 978–2 542 Ncm.

Montera sektionsventilens grenrör

1. Montera det övre fästet på grenrörsventilens ändkåpa på överströmningskopplingen (A i Figur 116).

   Obs: Lossa överströmningsventilens monteringsdelar efter behov för att skapa spelrum.

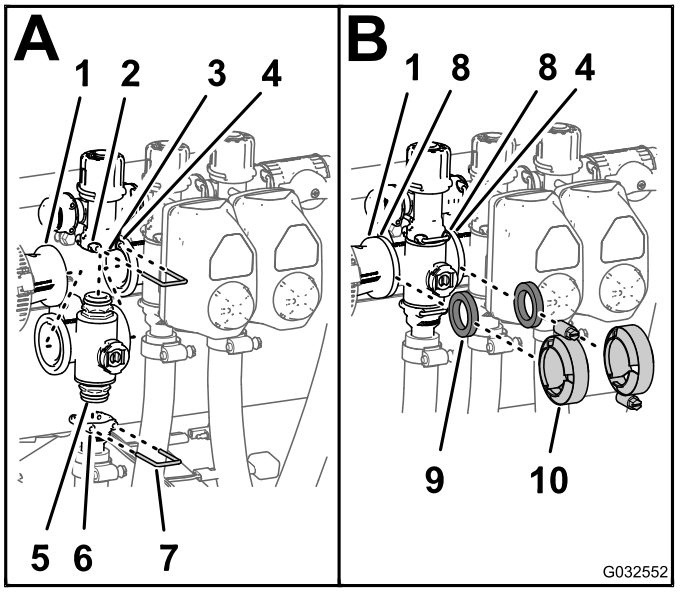

g032552

Figur 116

1. Fläns (reducerkoppling)
2. Sockel (överströmnings-koppling)
3. Överströmningsventil
4. Fläns (intilliggande grenrör – omrörningsventil)
5. Ändkåpans fäste (grenrörsventil)
6. Sockel (utloppskoppling)
7. Hållare
8. Fläns (grenrör – sektionsventil)
9. Packning
10. Flänsklämma

2. Fäst ändkåpans fäste på överströmningskopplingen genom att föra in en hållare i sockeln på överströmningskopplingen (A i Figur 116).
3. Montera utloppskopplingen på det nedre fästet på grenrörsventilens ändkåpa (A i Figur 116).
4. Fäst ändkåpans fäste på utloppskopplingen genom att föra in en hållare i sockeln på utloppskopplingen (A i Figur 116).
5. Rikta in en packning mellan flänsarna på reducerkopplingen och sektionsventilens grenrör (B i Figur 116).
6. Montera reducerkopplingen, packningen och sektionsventilens grenrör med en klämma som dras åt för hand (B i Figur 116).
7. Om du monterar de två sektionsventilerna längst till vänster ska du rikta in en packning mellan flänsarna på de två intilliggande sektionsventilernas grenrör (B i Figur 116).
8. Montera de två intilliggande sektionsventilernas grenrör och packningen med en klämma som dras åt för hand (B i Figur 116).
9. Om du lossade på överströmningsventilens monteringsdelar drar du åt skruvarna och muttrarna till 1 017–1 243 Ncm.

Montera ventilens manövrerings-organ

1. Rikta in manövreringsorganet mot grenrörsventilen.
2. Sätt fast manövreringsorganet och ventilen med hållaren som du tog bort i steg 2 i Ta bort ventilens manövreringsorgan (sida 78).

Förvaring

1. Ställ sprutan på en plan yta, lägg i parkeringsbromsen, stäng av pumpen, stanna motorn och ta ut nyckeln ur tändningslåset.
2. Rensa bort smuts och beläggningar från hela maskinen, inklusive utsidan av motorn.

   Viktigt: **Tvätta maskinen med ett milt rengöringsmedel och vatten. Använd inte högtrycksvatten för att tvätta maskinen. Högtryckstvätt kan skada elsystemet och tvätta bort fett som behövs i friktionspunkter. Undvik att använda alltför mycket vatten, särskilt nära kontrollpanelen, lampor, motor och batteri.**
3. Förbered sprutsystemet på följande sätt:
   A. Töm färskvattentanken.
   B. Töm sprutsystemet så mycket som möjligt.
   C. Blanda ett rosthämmande, icke alkoholbaserat frostskyddsmedel enligt tillverkarens anvisningar.
   D. Tillsätt frostskyddsmedlet i färskvattentanken och sprutans tank.
   E. Kör sprutans pump några minuter så att frostskyddsmedlet blandas i sprutsystemet och eventuella spruttillbehör.
   F. Slå på huvudsprutrampen och rampsektionerna och spruta ur munstyckena tills du ser frostskyddsmedlet och slå sedan av huvudsprutrampen.
   G. Töm färskvattentanken och sprutsystemet så mycket som möjligt.
4. Höj ramperna med hjälp av sprutrampslyftomkopplarna. Höj ramperna tills de har förflyttat sig hela vägen in i transporthållaren och befinner sig i transportläget ”X”, och rampcylindrarna är helt indragna.

   Obs: Se till att sprutrampscylindrarna är helt indragna, så att manövreringsstången inte skadas.
5. Genomför nedanstående underhållssteg vid kortvarig eller långvarig förvaring.
   - **Kortvarig förvaring** (färre än 30 dagar), rengör sprutsystemet. Se Rengöra omrörnings- och sektionsventilerna (sida 77).
   - **Långvarig förvaring** (fler än 30 dagar), utför följande:
     A. Rengör omrörningsventilen och de tre sektionsventilerna. Se Rengöra omrörnings- och sektionsventilerna (sida 77).
     B. Kontrollera bromsarna, se Kontrollera bromsarna (sida 24).
     C. Serva luftrenaren, se Kontrollera luftrenaren (sida 54).
     D. Smörj grässprutan, se Smörja grässprutan (sida 52).
     E. Byt ut motoroljefiltret och oljan. Se Byta ut motoroljefiltret (sida 57) och Byta ut motoroljan (sida 57).
     F. Kontrollera lufttrycket i däcken, se Kontrollera däcktrycket (sida 24).
     G. Förbered bränslesystemet på följande sätt:
        i. Starta motorn och kör den på tomgång i cirka två minuter.
        ii. Stäng av motorn.
        iii. Spola bränsletanken med färskt, rent bränsle.
        iv. Dra åt bränslesystemets nipplar.
     H. Använd startmotorn för att dra runt motorn och sprida oljan inuti cylindern.
     I. Kontrollera och dra åt alla bultar, muttrar och skruvar.

        Obs: Reparera eller byt ut delar som är slitna eller skadade.
     J. Kontrollera skicket på sprutans alla slangar..

        Obs: Byt ut slangar som är slitna eller skadade.
     K. Dra åt samtliga slangnipplar.
     L. Måla i lackskador och bara metallytor med färg (finns hos auktoriserade återförsäljare).
     M. Förvara maskinen i ett rent och torrt garage eller lagerutrymme.
     N. Ta bort batteriet ur chassit, kontrollera elektrolytnivån och ladda batteriet fullt. Se Ladda batteriet (sida 63).

        Viktigt: **Batteriet måste vara fulladdat så att det inte fryser och skadas vid temperaturer under 0 °C. Ett fulladdat batteri behåller sin laddning i ungefär 50 dagar vid temperaturer under 4 °C. Vid temperaturer över 4 °C ska du kontrollera vattennivån i batteriet och ladda batteriet var 30:e dag.**

        Obs: Låt inte kablarna vara anslutna till batteriet under förvaringen.
     O. Ta ut nyckeln ur tändningen och placera nyckeln på en säker plats utom räckhåll för barn.

P. Täck över maskinen för att skydda den och hålla den ren.

Felsökning

Felsöka motorn och fordonet

Problem	Möjliga orsaker	Åtgärd
Startmotorn roterar inte motorn.	1. De elektriska anslutningarna har korroderat eller lossnat. 2. En säkring har gått eller är lös. 3. Batteriet är urladdat. 4. En trasig startmotor eller magnetspole. 5. Anfrätta inre motorkomponenter.	1. Kontrollera att de elektriska anslutningarna har god kontakt. 2. Korrigera eller byt ut säkringen. 3. Ladda eller byt ut batteriet. 4. Kontakta en auktoriserad serviceverkstad. 5. Kontakta en auktoriserad serviceverkstad.
Motorn går runt, men startar inte.	1. Bränsletanken är tom. 2. Det finns smuts, vatten eller gammalt bränsle i bränslesystemet. 3. Igensatt bränsleledning. 4. Brytreläet är inte inkopplat. 5. Tändningslåset är trasigt.	1. Fyll tanken med färskt bränsle. 2. Töm och spola bränslesystemet; tillsätt färskt bränsle. 3. Rengör eller byt ut. 4. Kontakta en auktoriserad serviceverkstad. 5. Kontakta en auktoriserad serviceverkstad.
Motorn startar, men vill inte fortsätta gå.	1. Bränsletankens ventil är blockerad. 2. Det förekommer smuts eller vatten i bränslesystemet. 3. Bränslefiltret är igensatt. 4. En säkring har gått eller är lös. 5. Insprutningspumpen är trasig. 6. Lösa kablar eller dåliga anslutningar. 7. Cylinderhuvudets packning är trasig.	1. Sätt på tanklocket. 2. Töm och spola bränslesystemet; tillsätt färskt bränsle. 3. Byt ut bränslefiltret. 4. Korrigera eller byt ut säkringen. 5. Kontakta en auktoriserad serviceverkstad. 6. Kontrollera och fäst kabelanslutningarna. 7. Kontakta en auktoriserad serviceverkstad.
Motorn går men hackar eller misständer.	1. Det finns smuts, vatten eller gammalt bränsle i bränslesystemet. 2. Lösa kablar eller dåliga anslutningar. 3. Motorn överhettas.	1. Töm och spola bränslesystemet; tillsätt färskt bränsle. 2. Kontrollera och fäst kabelanslutningarna. 3. Se ”Motorn överhettas” nedan.
Det går inte att köra motorn på tomgång.	1. Bränsletankens ventil är blockerad. 2. Det finns smuts, vatten eller gammalt bränsle i bränslesystemet. 3. Insprutningspumpen är trasig. 4. Låg kompression. 5. Luftrenarinsatsen är smutsig.	1. Sätt på tanklocket. 2. Töm och spola bränslesystemet; tillsätt färskt bränsle. 3. Kontakta en auktoriserad serviceverkstad. 4. Kontakta en auktoriserad serviceverkstad. 5. Byt ut luftfilterelementet.
Motorn överhettas.	1. Oljenivån i vevhuset är inkorrekt. 2. Kylvätskenivån är låg. 3. För mycket last. 4. Luftintagsgallren är smutsiga. 5. Kylflänsarna och luftkanalerna under motorns fläkthus och/eller det roterande luftintagsgallret är igensatta.	1. Fyll på eller töm till markeringen FULL. 2. Kontrollera kylvätskenivån och fyll på vid behov. 3. Minska lasten och kör med lägre hastighet. 4. Rengör luftintagsgallren efter varje användning. 5. Rengör kylflänsarna och luftkanalerna efter varje användning.

Problem	Möjliga orsaker	Åtgärd
Motorn tappar kraft.	1. Oljenivån i vevhuset är inkorrekt. 2. Luftrenarinsatsen är smutsig. 3. Det finns smuts, vatten eller gammalt bränsle i bränslesystemet. 4. Motorn är överhettad. 5. Ventilationshålet i bränsletankens ventilkoppling är igensatt. 6. Låg kompression.	1. Fyll på eller töm till markeringen FULL. 2. Byt ut luftrenarinsatsen. 3. Töm och spola bränslesystemet; tillsätt färskt bränsle. 4. Se avsnittet Motorn överhettas. 5. Sätt på tanklocket. 6. Kontakta en auktoriserad serviceverkstad.
Onormala vibrationer eller ljud.	1. Motorns fästskruvar sitter löst. 2. Det är fel på motorn.	1. Dra åt motorns fästskruvar. 2. Kontakta en auktoriserad serviceverkstad.
Maskinen går inte, eller går trögt i båda riktningarna på grund av att motorn kör fast eller motorstopp inträffar.	1. Parkeringsbromsen är ilagd.	1. Frigör parkeringsbromsen.
Maskinen går inte i någon riktning.	1. Parkeringsbromsen har inte frigjorts eller kan inte frigöras. 2. Transmissionen är trasig. 3. Reglagelänkaget behöver justeras eller bytas ut. 4. Drivaxeln eller hjulnavsnyckeln har skadats.	1. Frigör parkeringsbromsen eller kontrollera länkaget. 2. Kontakta en auktoriserad serviceverkstad. 3. Kontakta en auktoriserad serviceverkstad. 4. Kontakta en auktoriserad serviceverkstad.

Felsöka sprutsystemet

Problem	Möjliga orsaker	Åtgärd
En sprutrampssektion sprutar inte.	1. Den elektriska anslutningen på sprutrampsventilen är smutsig eller frånkopplad. 2. Trasig säkring. 3. Klämd slang. 4. En överströmningsventil till en sprutramp är felaktigt justerad. 5. Skadad sprutrampsventil. 6. Skadat elsystem.	1. Stäng av ventilen manuellt. Koppla från den elektriska anslutningen på ventilen och rengör alla kablar, och anslut den igen. 2. Kontrollera säkringarna och byt ut efter behov. 3. Reparera eller byt ut slangen. 4. Justera sprutrampens överströmnings-ventiler. 5. Kontakta en auktoriserad serviceverkstad. 6. Kontakta en auktoriserad serviceverkstad.
En sprutrampssektion stängs inte av.	1. Ventilen är skadad.	1. Demontera sprutrampssektionens ventil – se avsnittet om rengöring. Kontrollera alla delar och byt ut eventuella trasiga delar.
En sprutrampsventil läcker.	1. En o-ring är utsliten.	1. Demontera ventilen och byt ut tätningarna med hjälp av ventilreparationssatsen. Kontakta en auktoriserad serviceverkstad.

Problem	Möjliga orsaker	Åtgärd
Trycket sjunker när en sprutramp slås på.	1. Sprutrampens överströmningsventil är felaktigt justerad. 2. Något har fastnat i sprutrampens ventilstomme. 3. Ett munstycksfilter är skadat eller igensatt.	1. Justera sprutrampens överströmnings-ventil. 2. Ta bort inlopps- och utloppsanslutning-arna till sprutrampens ventil och ta bort blockeringen. 3. Ta bort alla munstycken och kontrollera dem.
Sprutrampens manövreringsorgan fungerar inte som det ska.	1. En termisk brytare i säkringsblocket vars uppgift är att driva manövreringsorganet har utlösts på grund av överhettning. 2. En termisk brytare i rampmanövre-ringsorganet vars uppgift är att driva manövreringsorganet har utlösts eller fungerar inte som den ska.	1. Låt systemet svalna innan du återupptar arbetet. Om de termiska brytarna utlöses upprepade gånger ska du kontakta en auktoriserad serviceverkstad. 2. Kontakta en auktoriserad serviceverkstad.

Anteckningar:

Anteckningar:

Anteckningar:

Lista över internationella återförsäljare

Återförsäljare:	Land:	Telefonnummer:	Återförsäljare:	Land:	Telefonnummer:
Agrolanc Kft	Ungern	36 27 539 640	Maquiver S.A.	Colombia	57 1 236 4079
Asian American Industrial (AAI)	Hongkong	852 2497 7804	Maruyama Mfg. Co. Inc.	Japan	81 3 3252 2285
B-Ray Corporation	Korea	82 32 551 2076	Mountfield a.s.	Tjeckien	420 255 704 220
Brisa Goods LLC	Mexiko	1 210 495 2417	Mountfield a.s.	Slovakien	420 255 704 220
Casco Sales Company	Puerto Rico	787 788 8383	Munditol S.A.	Argentina	54 11 4 821 9999
Ceres S.A.	Costa Rica	506 239 1138	Norma Garden	Ryssland	7 495 411 61 20
CSSC Turf Equipment (pvt) Ltd.	Sri Lanka	94 11 2746100	Oslinger Turf Equipment SA	Ecuador	593 4 239 6970
Cyril Johnston & Co.	Nordirland	44 2890 813 121	Oy Hako Ground and Garden Ab	Finland	358 987 00733
Cyril Johnston & Co.	Irland	44 2890 813 121	Parkland Products Ltd.	Nya Zeeland	64 3 34 93760
Fat Dragon	Kina	886 10 80841322	Perfetto	Polen	48 61 8 208 416
Femco S.A.	Guatemala	502 442 3277	Pratoverde SRL.	Italien	39 049 9128 128
FIVEMANS New-Tech Co., Ltd	Kina	86-10-6381 6136	Prochaska & Cie	Österrike	43 1 278 5100
ForGarder OU	Estland	372 384 6060	RT Cohen 2004 Ltd.	Israel	972 986 17979
G.Y.K. Company Ltd.	Japan	81 726 325 861	Riversa	Spanien	34 9 52 83 7500
Geomechaniki of Athens	Grekland	30 10 935 0054	Lely Turfcare	Danmark	45 66 109 200
Golf international Turizm	Turkiet	90 216 336 5993	Lely (U.K.) Limited	Storbritannien	44 1480 226 800
Hako Ground and Garden	Sverige	46 35 10 0000	Solvert S.A.S.	Frankrike	33 1 30 81 77 00
Hako Ground and Garden	Norge	47 22 90 7760	Spyros Stavrinides Limited	Cypern	357 22 434131
Hayter Limited (U.K.)	Storbritannien	44 1279 723 444	Surge Systems India Limited	Indien	91 1 292299901
Hydroturf Int. Co Dubai	Förenade Arabemiraten	97 14 347 9479	T-Markt Logistics Ltd.	Ungern	36 26 525 500
Hydroturf Egypt LLC	Egypten	202 519 4308	Toro Australia	Australien	61 3 9580 7355
Irrimac	Portugal	351 21 238 8260	Toro Europe NV	Belgien	32 14 562 960
Irrigation Products Int'l Pvt Ltd.	Indien	0091 44 2449 4387	Valtech	Marocko	212 5 3766 3636
Jean Heybroek b.v.	Nederländerna	31 30 639 4611	Victus Emak	Polen	48 61 823 8369

Europeiskt sekretessmeddelande

De uppgifter som Toro registrerar
Toro Warranty Company (Toro) respekterar din integritet. För att kunna behandla dina garantianspråk och kontakta dig i händelse av att en produkt måste återkallas ber vi dig att uppge vissa personuppgifter, antingen direkt eller via din lokala Toro-återförsäljare.

Toros garantisystem körs på servrar som finns i USA där sekretesslagarna kanske inte ger samma skydd som i ditt land.

GENOM ATT UPPGE DINA PERSONUPPGIFTER TILL OSS SAMTYCKER DU TILL ATT DE BEHANDLAS SÅ SOM BESKRIVS I DET HÄR SEKRETESSMEDDELANDET.

Så här använder Toro informationen
Toro kan använda dina personuppgifter för att behandla garantianspråk och för att kontakta dig i händelse av att en produkt återkallas. Toro kan vidarebefordra uppgifterna till sina dotterbolag, återförsäljare eller andra affärspartners i samband med någon av dessa aktiviteter. Vi säljer inte dina personuppgifter till något annat företag. Vi förbehåller oss rätten att vidarebefordra personuppgifter i syfte att efterleva tillämpliga lagar och uppfylla förfrågningar från vederbörliga myndigheter, administrera system på rätt sätt eller för vår egen eller andra användares säkerhet.

Så här sparas dina personuppgifter
Vi sparar dina personuppgifter så länge vi behöver dem för det syfte de ursprungligen registrerades för, av andra legitima skäl (t.ex. för att följa föreskrifter) eller så länge som krävs enligt tillämplig lag.

Toros engagemang för att skydda dina personuppgifter
Vi vidtar skäliga försiktighetsåtgärder för att skydda dina personuppgifter. Vi vidtar också åtgärder för att bibehålla personuppgifternas aktuella status så att de är korrekta.

Åtkomst till och korrigering av personuppgifter
Om du vill granska eller korrigera dina personuppgifter kan du kontakta oss via e-post på legal@toro.com.

Konsumenträtt i Australien

Australiensiska kunder hittar information rörande australiensisk konsumenträtt inuti förpackningen eller hos den lokala Toro-återförsäljaren.

Toros garanti

Två års begränsad garanti

Fel och produkter som omfattas

The Toro Company och dess dotterbolag Toro Warranty Company garanterar gemensamt, och i enlighet med ett avtal dem emellan, att din Toro-produkt (”produkten”) är utan material- och tillverkningsfel i två år eller 1 500 arbetstimmar*, beroende på vilket som inträffar först. Den här garantin gäller för alla produkter förutom luftare (och för dem finns det separata garantiförklaringar). Om ett fel som omfattas av garantin föreligger, kommer vi att reparera produkten utan kostnad. Detta omfattar feldiagnos, utförande av arbetet, reservdelar och transport. Denna garanti börjar gälla det datum då produkten levereras till den ursprungliga köparen i återförsäljarledet.
* Produkten är försedd med en timmätare.

Anvisningar för garantiservice

Du är ansvarig för att meddela produktdistributören eller den auktoriserade återförsäljaren som du köpte produkten av så snart du tror att ett fel som omfattas av garantin föreligger. Om du behöver hjälp med att hitta en produktdistributör eller auktoriserad återförsäljare, eller om du har några frågor som rör dina rättigheter och skyldigheter beträffande garantin, kan du kontakta oss på:

Toro Commercial Products Service Department
Toro Warranty Company
8111 Lyndale Avenue South
Bloomington, MN 55420-1196 USA

+1-952-888-8801 eller +1-800-952-2740
E-post: commercial.warranty@toro.com

Ägarens ansvar

Som ägare till produkten är du ansvarig för att utföra det underhåll och de justeringar som krävs, i enlighet med anvisningarna i *bruksanvisningen*. Om du inte utför det underhåll och de justeringar som krävs kan detta leda till att ett eventuellt garantianspråk inte godkänns.

Produkter och fel som inte omfattas

Det är inte alla produkt- eller funktionsfel som kan inträffa under garantiperioden som beror på material- eller tillverkningsfel. Den här garantin omfattar inte följande:

- Produktfel som orsakats av att andra reservdelar än Toro-originaldelar har använts eller av att extra, modifierade tillbehör och produkter som inte har tillverkats av Toro har monterats och använts. I vissa fall erbjuder tillverkaren en separat garanti för sådana produkter.
- Produktfel som orsakas av underlåtenhet att utföra det underhåll och/eller de justeringar som rekommenderas. Garantianspråk kan komma att underkännas om Toro-produkten inte underhålls i enlighet med anvisningarna i stycket Rekommenderat underhåll i *bruksanvisningen*.
- Produktfel som orsakas av felaktig, slarvig eller vårdslös användning av produkten.
- Slitdelar som förbrukas vid användning, förutom om dessa visar sig vara defekta. Exempel på slitdelar som förbrukas eller slits ut vid normal användning av produkten omfattar, men är inte begränsade till, bromsklossar, bromsbelägg, lamellbelägg, knivar, cylindrar, valsar och lager (tätade eller smörjbara), underknivar, tändstift, svänghjul och svänghjulslager, däck, filter, remmar samt vissa sprutkomponenter som membran, munstycken och backventiler m.m.
- Fel som orsakats av yttre påverkan. Yttre påverkan omfattar, men är inte begränsat till, väder, förvaringsomständigheter, föroreningar, användning av bränslen, kylvätskor, smörjmedel, tillsatser, konstgödningsmedel, vatten eller kemikalier m.m. som ej har godkänts.
- Fel eller problem med prestandan på grund av att bränslen (t.ex. bensin, diesel eller biodiesel) som inte uppfyller respektive industristandarder har använts.
- Normalt förekommande buller, vibrationer, slitage och försämringar.
- Normalt slitage omfattar, men är inte begränsat till, skador på säten till följd av slitage eller nötning, slitage på målade ytor, repor på dekaler eller fönster m.m.

Reservdelar

Reservdelar som planeras att bytas ut i förbindelse med nödvändigt underhåll omfattas endast av garantin under perioden fram till den planerade tidpunkten för utbytet av delen. Delar som byts ut i enlighet med den här garantin omfattas av garantin under hela den återstående produktgarantin och tillfaller Toro. Toro fattar det slutliga beslutet om huruvida en befintlig del eller enhet ska repareras eller bytas ut. Toro har rätt att använda omarbetade reservdelar vid garantireparationer.

Garanti för djupurladdnings- och litiumjonbatterier:

Djupurladdnings- och litiumjonbatterier har en total livslängd på ett visst antal kilowattimmar. Användnings-, laddnings- och underhållstekniker kan förlänga eller minska den totala batterilivslängden. I och med att batterierna i produkten används minskar gradvis mängden användbart arbete mellan laddningsintervallerna tills dess att batteriet är helt urladdat. Ansvaret för att ersätta urladdade batterier, på grund av normal användning, faller på produktens ägare. Batterierna måste kanske bytas ut under garantiperioden, och det sker då på ägarens bekostnad. Observera (endast litiumjonbatterier): Garantin för litiumjonbatterier är begränsad och beräknas proportionellt från år tre till fem baserat på användningstid och antal förbrukade kilowattimmar. Se *bruksanvisningen* för mer information.

Ägaren bekostar underhållet

Den vanliga service som krävs för Toro-produkter omfattar bland annat att finjustera motorn, smörja, rengöra och polera maskinen, byta filter och kylvätska samt att utföra det underhåll som rekommenderas. Sådan service får ägaren själv bekosta.

Allmänna villkor

Reparation av en auktoriserad Toro-distributör eller Toro-återförsäljare är den enda kompensation som du har rätt till under denna garanti.

Varken The Toro Company eller Toro Warranty Company är ansvariga för indirekta eller oförutsedda skador eller följdskador i samband med användningen av de Toro-produkter som omfattas av denna garanti. Detta inkluderar alla kostnader eller utgifter för att tillhandahålla ersättningsutrustning eller service under rimliga perioder med funktionsfel eller avsaknad av möjlighet av använda produkten medan reparationer som omfattas av garantin utförs. Med undantag för den emissionsgaranti som nämns nedan, och endast om denna är tillämplig, finns ingen annan uttrycklig garanti. Alla indirekta garantier i fråga om säljbarhet och användningslämplighet är begränsade till denna uttryckliga garantis varaktighet.

I vissa stater är det inte tillåtet att undanta oförutsedda skador eller följdskador, eller tidsbegränsa en indirekt garantis varaktighet, och i dessa fall är det möjligt att ovanstående undantag och begränsningar inte gäller. Denna garanti ger dig specifika juridiska rättigheter, och du kan även ha andra rättigheter som varierar från stat till stat.

Anmärkning om motorgarantin:

Produktens emissionskontrollsystem kan omfattas av en separat garanti som uppfyller de krav som fastställts av den amerikanska miljömyndigheten (Environmental Protection Agency, EPA) och/eller Kaliforniens luftskyddsmyndighet (California Air Resources Board, CARB). Tidsbegränsningarna som anges ovan är inte tillämpliga i fråga om garantin för emissionskontrollsystem. Se garantiförklaringen om emissionskontroll som medföljer produkten eller finns i motortillverkarens dokumentation för ytterligare information.

Andra länder än USA och Kanada

Kunder som har köpt Toro-produkter som exporterats från USA eller Kanada ska kontakta sin Toro-distributör (återförsäljare) för att få garantipolicyn för sitt eget land eller sin provins eller stat. Om du av någon anledning är missnöjd med din distributörs service eller har svårt att få garantiupplysningar kontaktar du Toro-importören.

374-0253 Rev D