Form No. 3404-834 Rev D

TORO®

Count on it.

Brukerhåndbok

Multi Pro® 5800-D-gresspreder

Modellnr. 41593—Serienr. 316000001 og oppover

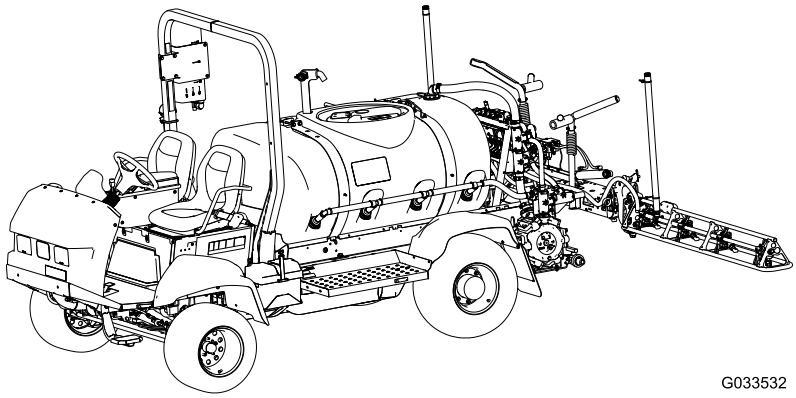

G033532

Registrer ditt produkt på www.Toro.com.
Oversettelse av originalen (NO)

CE

3404-834 D

Multi-Pro®-gressprederen er et dedikert gressprederkjøretøy og er beregnet på bruk av profesjonelle, innleide førere til kommersielle formål. Det er hovedsakelig utviklet for spredning på allerede godt vedlikeholdte parkplener, golfbaner, idrettsbaner og plener i kommersielle områder.

Dette produktet er i samsvar med alle relevante europeiske direktiver. Se eget samsvarserklæringsskjema for produktet for detaljert informasjon.

Det er i strid med Californias Public Resource Code, avsnitt 4442 eller 4443, å bruke denne motoren i skogs-, busk- eller gressområder med mindre motoren er utstyrt med en fungerende gnistfanger, som definert i avsnitt 4442, eller en motor som er beregnet, utstyrt og vedlikeholdt for å unngå brann.

Den vedlagte *Brukerhåndbok for motor* inneholder informasjon om amerikanske miljømyndigheters (EPA) og Californias utslippskontrollreguleringer for utslippssystemer, vedlikehold og garanti. Du kan bestille nye brukerhåndbøker fra motorprodusenten.

⚠ ADVARSEL

CALIFORNIA
Proposition 65-advarsel

Staten California kjenner til at motoreksosen fra dette produktet inneholder kjemikalier som kan forårsake kreft, fosterskader og skade forplantningsevnen på andre måter.

Batteriklemmer og -poler og tilknyttet tilbehør inneholder bly og blysammensetninger. Dette er kjemikalier som kan forårsake kreft og forplantningsskader. Vask hendene etter håndtering.

Bruk av dette produktet kan forårsake eksponering for kjemikalier som staten California vet forårsaker kreft, fødselsdefekter eller annen forplantningsskade.

Innledning

Les denne håndboken nøye, slik at du lærer å bruke og vedlikeholde produktet på riktig måte. Informasjonen i denne håndboken kan hjelpe deg og andre med å unngå person- og produktskader.

Selv om Toro utformer og produserer sikre produkter, har du selv ansvaret for at produktet brukes på en forsvarlig og riktig måte. Du kan kontakte Toro direkte på www.Toro.com for materialer for produktsikkerhet og opplæring i bruk, og informasjon om tilbehør, hjelp til å finne en forhandler eller for å registrere produktet ditt.

Hvis maskinen må repareres eller du trenger originale Toro-deler eller mer informasjon, kan du kontakte et autorisert forhandlerverksted eller Toros kundeserviceavdeling. Ha modell- og serienummer for hånden når du tar kontakt. Figur 1 viser plasseringen av modell- og serienummeret på produktet.

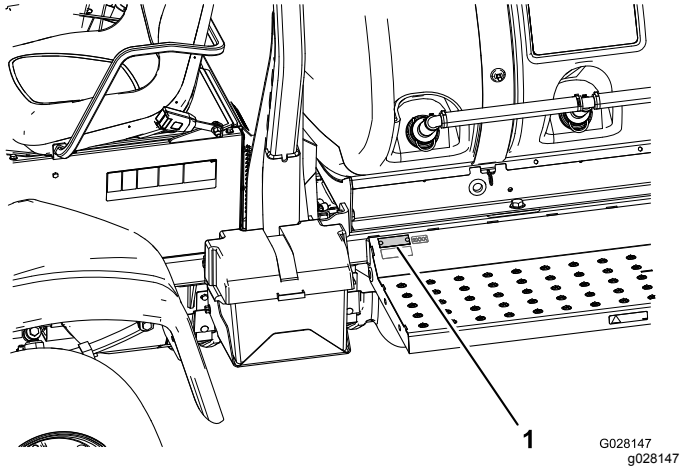

Figur 1

1. Plassering av modell- og serienummer

Modellnr. _____

Serienr. _____

Denne brukerhåndboken identifiserer potensielle farer og har sikkerhetsmeldinger som identifiseres ved hjelp av sikkerhetsvarselssymbolet (Figur 2) som advarer om farer som kan føre til alvorlig personskade eller død hvis du ikke følger anbefalte forholdsregler.



Figur 2

1. Sikkerhetsvarselssymbol

I tillegg brukes to ord for å utheve informasjon. **Viktig** gjør oppmerksom på spesiell mekanisk informasjon og **Obs** henviser til generell informasjon som er verdt å huske.

© 2018—The Toro® Company
8111 Lyndale Avenue South
Bloomington, MN 55420

Kontakt oss på www.Toro.com.
Trykt i USA
Med enerett

Innhold

Sikkerhet 4
Regler for sikker bruk 4
Kjemisk sikkerhet 5
Under bruk 5
Vedlikehold 7
Lydstyrke 8
Lydtrykk 8
Hånd-arm-vibrasjon 8
Vibrasjon for hele kroppen 8
Sikkerhets- og instruksjonsmerker 9
Montering 15
1 Kontrollere bomhengselfjærene 16
2 Fjerne transportstøtfangeren 17
Oversikt over produktet 18
Kontroller 19
Spesifikasjoner 23
Bruk 24
Sikkerhet først 24
Utføre kontroller før start 24
Klargjøre maskinen for kjøring 24
Klargjøre for bruk av sprederen 25
Bruke maskinen 26
Kjøre inn en ny spreder 28
Bruke sprederen 28
Fylle ferskvannstanken 28
Fylle på spredertanken 29
Bruke bommene 29
Bruke InfoCenter LCD-skjermen 29
Utføre sprøyting 40
Forhindre skader på plenen ved bruk mens maskinen er stillestående 40
Spredetips 41
Renske ut et munnstykke 41
Velge et munnstykke 41
Rengjøre spreder- 41
Kalibrere omløpsventilene for bomseksjonene 42
Posisjonere risteomløpsventilknotten 43
Kalibrere risteomløpsventilen 43
Finner pumpen. 44
Taue sprederen 44
Transportere sprederen 45
Vedlikehold 46
Anbefalt vedlikeholdsplan 46
Kontrolliste for daglig vedlikehold 48
Bemerkninger om spesielle områder 48
Forberedelse for vedlikehold 49
Heve sprederen 49
Tilgang til motoren 49
Smøring 51
Smøre sprederen 51
Smøre bomhengslene 51
Påføre smørefett på lageret til aktuatorstangen 52
Vedlikehold av motor 53
Kontrollere luftrenseren 53
Kontrollere motoroljenivået 54
Vedlikehold av drivstoffsystem 57
Kontrollere drivstoffslangen og -koblingene 57
Tappe drivstoffsystemet 57
Tappe luft fra injektorene 58
Overhale drivstoffilteret 58
Tømme drivstofftanken 60
Vedlikehold av elektrisk system 60
Skifte sikringer 60
Vedlikeholde batteriet 61
Vedlikehold av drivsystem 62
Kontrollere hjulene/dekkene 62
Skifte ut væsken i planetgirkassen 62
Justere forhjulenes hjulspissing 63
Vedlikehold av kjølesystem 64
Vedlikeholde kjølesystemet 64
Vedlikehold av bremser 66
Justere bremsene 66
Vedlikehold av remmer 66
Overhale generatorremmen 66
Vedlikehold av hydraulisk system 67
Spesifisering av hydraulisk væske 67
Kontrollere den hydrauliske oljen 67
Service i forbindelse med hydraulikkvæske 68
Vedlikeholde spredersystem 70
Kontrollere slangene 70
Skifte ut trykkfilterskjermen 70
Skjema for spredersystem 71
Vedlikehold av pumpe 72
Justering av aktuatorer 72
Kontrollere tapphylser i nylon 73
Vedlikeholde programvaren 74
Programmere maskininnstillingene 74
Rengjøring 76
Rengjøre radiatorkjøleribbene 76
Rengjøre riste- og seksjonsventilene 76
Lagring 81
Feilsøking 83

Sikkerhet

Hvis føreren eller eieren bruker maskinen på feil måte eller utfører feil vedlikeholdsarbeid, kan det føre til personskader. For å redusere muligheten for skader bør du følge disse sikkerhetsinstruksjonene og alltid være oppmerksom på sikkerhetsalarmsymbolet som betyr Forsiktig, Advarsel eller Fare. Hvis disse instruksjonene ikke tas hensyn til, kan dette føre til at noen blir alvorlig skadet eller drept.

Denne maskinen oppfyller kravene i SAE J2258.

Regler for sikker bruk

Viktig: **Viktig: Maskinen er utformet hovedsakelig som et terrengkjøretøy og er ikke tiltenkt omfattende bruk på offentlige veier. Når du bruker maskinen på offentlige veier skal du følge alle trafikkregler og bruke alt ekstra tilbehør som kan være påkrevd etter loven, for eksempel lys, blinklys, skilt for saktegående kjøretøy (SMV) og annet som nødvendig.**

Multi Pro® 5800-gressprederen er bygget og testet med tanke på at den skal være sikker og pålitelig i drift, dersom den brukes og vedlikeholdes på riktig måte. Selv om forebygging og avverging av farer og ulykker delvis avhenger av hvordan maskinen er konstruert og utrustet, er det også avhengig av at personell som bruker, vedlikeholder og lagrer maskinen er oppmerksomme, nøyaktige og har fått riktig opplæring. Feilaktig bruk og vedlikehold av maskinen kan føre til personskade eller dødsfall.

Tilleggsutstyr som passer til Multi Pro® 5800-gressprederen, dekkes ikke i denne håndboken. Se den spesifikke brukerhåndboken eller monteringsinstruksjonene som følger med hvert tilbehør for ekstra sikkerhetsinstruksjoner. Les gjennom disse håndbøkene.

For å redusere muligheten for skader eller dødsulykker bør du følge disse sikkerhetsinstruksjonene:

Den overordnedes ansvarsområder

- Sørg for at førerne har fått god opplæring, og er kjent med *brukerhåndboken*, motorhåndboken og alle merkene på sprederen.
- Etabler dine egne spesialprosedyrer og arbeidsregler for uvanlige arbeidsforhold (f.eks. skråninger som er for bratte).

Opplæring

- Les *brukerhåndboken* og annet opplæringsmateriale før du tar i bruk maskinen.

  Merk: Hvis brukerne eller mekanikerne ikke kan lese håndbokens språk, er det eieren som er ansvarlig for å forklare dette materiellet for dem.
- Gjør deg kjent med sikker bruk av utstyret, driftskontrollene og sikkerhetssymbolene.
- Alle operatører og mekanikere skal være opplært. Eieren er ansvarlig for opplæring av brukerne.
- Ikke la personer som ikke er opplært kjøre eller utføre vedlikehold på utstyret.

  Merk: Det kan hende at lokale forskrifter setter en aldersgrense for bruk.
- Eieren/brukeren kan forhindre og er ansvarlig for ulykker eller skader som andre personer eller eiendom utsettes for.

Før bruk

- Du må ha lest og forstått innholdet i denne brukerhåndboken før du tar kjøretøyet i bruk.
- La aldri barn få lov til å bruke sprederen.
- Pass på at føreren er i fysisk og mental stand til å bruke sprederen.
- Kjøretøyet er bare ment å bære føreren og én passasjer i setet som fås av produsenten. Ta aldri med ekstra passasjerer i sprederen.
- Bruk aldri sprederen når du er trøtt, syk eller påvirket av medisiner, alkohol eller andre rusmidler.
- Bli kjent med kontrollene, og lær hvordan man slår av motoren raskt.
- Pass på at vern, sikkerhetsutstyr og merker er på plass. Hvis en verneplate, en sikkerhetsanordning eller et merke ikke virker, er uleselig eller skadet, må det repareres eller skiftes ut før du tar kjøretøyet i bruk.
- Ha på deg passende klær, inkludert vernebriller, lange bukser, kraftig, sklisikkert fottøy, hansker og hørselvern. Ikke bruk løstsittende klær. Ikke bruk smykker. Sett opp langt hår. Se Kjemisk sikkerhet (side 5) for krav om personlig verneutstyr (PPE).

⚠ FORSIKTIG

Denne maskinen har en lydstyrke på over 85 dBA ved operatørens øre og kan føre til hørselsskade hvis du utsettes for denne lydstyrken i lengre perioder.

Bruk hørselsvern når du bruker denne maskinen.

- Kjøretøyet må bare brukes i dagslys eller der det er god kunstig belysning.

- Ikke sprøyt hvis andre personer, spesielt barn, eller dyr befinner seg i nærheten.
- Før du tar i bruk sprederen, må du alltid kontrollere områdene på sprederen som er angitt i Utføre kontroller før start (side 24). Hvis maskinen ikke fungerer på korrekt måte eller er skadet på noen måte, må du ikke bruker sprederen. Pass på at problemet rettes opp før du bruker sprederen eller tilleggsutstyret.
- Påse at fører- og passasjerområdet er rent og fritt for kjemisk stoff og avfall.
- Kontroller at alle koblingspunkter for væskeledninger er tette, og at alle slanger er i god stand før systemet settes under trykk.

  Merk: Ikke bruk sprederen hvis den har en lekkasje eller er skadet.

Kjemisk sikkerhet

⚠ ADVARSEL

Kjemiske stoffer som brukes i spredersystemet, kan være helsefarlige og giftige for deg, tilskuere, dyr, planter, jordsmonn eller annen eiendom.

- **Les og følg de kjemiske advarselsmerkene og sikkerhetsdatabladet for alle kjemikalier som brukes, og beskytt deg i overensstemmelse med anbefalingene fra produsenten av kjemikaliene. Sørg for å dekke så mye hud som mulig ved bruk av kjemikaler. Bruk passende personlig verneutstyr (PPE) for å beskytte mot personlig kontakt med kjemikaliene, for eksempel:**
  - **vernebriller og/eller ansiktsvern**
  - **vernemaske eller filtermaske**
  - **kjemikaliebestandige hansker**
  - **gummistøvler eller annet passende fottøy**
  - **hørselsvern**
  - **hold rent skift med klær, såpe og engangshåndklær nær i tilfelle kjemisk utslipp.**
- **Husk at det kan brukes mer enn ett kjemikalie og informasjon om hvert av disse bør tas i betraktning.**
- **Nekt å bruke eller arbeide på sprederen hvis denne informasjonen ikke er tilgjengelig.**
- **Før du arbeider på et spredersystem må du forsikre deg om at systemet har blitt trippelrenset og nøytralisert i henhold til anbefalingene til kjemikalieprodusenten(e) og at alle ventilene har fullført tre sykluser.**
- **Påse at det finnes tilstrekkelig med rent vann og såpe i nærheten, og vask umiddelbart av eventuelle kjemikalier du måtte komme i kontakt med.**
- Sørg for egnet opplæring før bruk eller håndtering av kjemikalier.
- Bruk kjemikalier som er egnet for jobben.
- Følg kjemikalieprodusentens instrukser for sikker påføring av kjemikaliene. Ikke overgå systemets anbefalte trykk for påførsel.
- Ikke fyll, kalibrer eller vask enheten mens folk, spesielt barn, eller dyr er i nærheten.
- Pass på at du kun håndterer kjemikalier i et godt ventilert område.
- Pass alltid på å ha rent vann tilgjengelig, spesielt ved fylling av spredertanken.
- Ikke spis, drikk eller røyk mens du arbeider med kjemikalier.
- Ikke rengjør sprederdysene ved å blåse på dem eller ha dem i munnen.
- Vask alltid hendene og andre eksponerte områder så raskt som mulig når du er ferdig med å jobbe med kjemikalier.
- Hold kjemikaliene i originalforpakningen og lagret på et trygt sted.
- Ubrukte kjemikalier og kjemikaliebeholdere må kasseres i henhold til produsentens instrukser og lokale forskrifter.
- Kjemikalier og dunst i tankene er farlig, du må aldri gå oppi tanken eller plassere hodet over eller i åpningen til tanken.
- Følg alle lokale eller offentlige forskrifter for spredning eller spraying av kjemikalier.

Under bruk

⚠ ADVARSEL

Motoreksos inneholder karbonmonoksid, som er en dødelig gift uten lukt.

Ikke kjør motoren innendørs eller i et lukket område.

- Føreren (og passasjeren) skal sitte når sprederen er i bevegelse. Føreren skal ha begge hender på

rattet når dette er mulig. Hold armer og bein inni sprederen til enhver tid.

- Hvis du ikke bruker sprederen på en sikker måte, kan det føre til ulykker, velt og alvorlige skader eller dødsfall. Kjør forsiktig. Slik forhindrer du at kjøretøyet velter eller at du mister kontroll:
  - Vær svært forsiktig, senk farten og hold sikker avstand i nærheten av sandfang, grøfter, bekker, ramper, ukjente områder og andre områder som har store høydeforskjeller eller variasjoner i bakkeforholdene.
  - Hold utkikk etter hull eller andre skjulte farer.
  - Vær spesielt forsiktig når du bruker sprederen på våte overflater, i dårlig vær, i stor fart eller med full last. Bremsetiden og -avstanden øker når du kjører med full last.
  - Unngå å starte og stoppe plutselig. Ikke gå fra revers til fremover eller omvendt uten først å ha stanset helt.
  - Reduser farten før du svinger. Ikke foreta skarpe svinger, gjør plutselige bevegelser eller utfør andre handlinger som kan få deg til å miste kontrollen over sprederen.
  - Pass på at ingen står bak kjøretøyet før du rygger. Rygg langsomt.
  - Se opp for trafikk når du er i nærheten av eller krysser veier. Gi alltid fotgjengere og andre kjøretøy forkjørsrett. Sprederen er ikke utformet for bruk på veier eller motorveier. Signaliser tidlig når du skal snu eller stoppe, slik at andre vet hva du kommer til å gjøre. Følg trafikkreglene.
  - Eksossystemet og det elektriske systemet kan skape gnister som kan antenne eksplosivt materiale. Bruk aldri sprederen i nærheten av områder med eksplosivt støv eller eksplosive gasser.
  - Hvis du noen gang er usikker på hva som er trygg drift, må du stanse arbeidet og spørre din overordnede.
- Ikke ta på motoren eller eksosrøret når motoren er i gang, eller like etter at den har stanset. Disse områdene kan være varme nok til å forårsake brannskader.
- Hvis maskinen vibrerer unormalt, må du straks stanse motoren, vente til alle bevegelige deler har stoppet, og kontrollere sprederen for skader. Reparer alle skader før du fortsetter å bruke kjøretøyet.
- Før du forlater førersetet:
  1. Stopp maskinen.
  2. Ta foten av trekkpedalen og sett på parkeringsbremsen.
  3. Vri nøkkelen for startbryteren til Av-stillingen for å skru av motoren.
  4. Ta nøkkelen ut av startbryteren.

     Viktig: **Ikke parker maskinen i en skråning.**
- Lynnedslag kan forårsake alvorlige skader eller dødsfall. Hvis du ser/hører at lyn og tordenvær nærmer seg der du er, må du ikke bruke maskinen. Søk tilflukt!

Bremse

- Senk farten før du nærmer deg en hindring. Dette gir deg ekstra tid til å stoppe eller svinge. Hvis du kjører på en hindring, kan dette ødelegge sprederen og lasten. Det som er enda viktigere er at det kan påføre deg skade.
- Kjøretøyets bruttovekt påvirker din evne til å stoppe og/eller svinge. Tung last og tungt utstyr gjør det vanskeligere å stoppe og svinge sprederen. Jo tyngre lasten er, desto lengre tid tar det å stoppe.
- Gress og asfalt er glatt når det er vått. Det kan ta to til fire ganger så lang tid å stoppe på våt overflate som på tørr overflate. Hvis du kjører gjennom vann som er dypt nok til at bremsene blir våte, vil de ikke fungere bra før de tørker igjen. Når du har kjørt i vann, bør du teste bremsene for å se om de virker ordentlig. Hvis de ikke virker, bør du kjøre sakte mens du trykker forsiktig på bremsepedalen for å tørke bremsene.

Veltebeskyttelse

Merk: For hver maskin som dekkes i denne *Brukerhåndboken*, er førerhus montert av Toro veltebeskyttet.

- Ikke fjern veltebeskyttelsen fra maskinen.
- Fest sikkerhetsbeltet og påse at du kan frigjøre det raskt i et nødstilfelle. Bruk alltid sikkerhetsbeltet når veltebøylen er oppe eller på en maskin med førerhus montert av Toro.
- Kontroller nøye om det finnes overhengende hindringer, og sørg for at du ikke kommer i kontakt med slike.
- Sørg for at veltebeskyttelsen er i sikker driftstilstand ved å inspisere den grundig for skade med jevne mellomrom og kontrollere at alle monteringsfester er strammet til.
- Skift eventuelle skadde komponenter i veltebeskyttelsen. Ikke reparer eller endre den.

Bruk i bakker og ulendt terreng

Hvis du bruker sprederen i en bakke, kan den velte eller motoren kan stanse og du kan miste kontrollen. Dette kan føre til personskader.

- Ikke akselerer fort eller bråbrems når du rygger ned en bakke, spesielt ikke hvis du kjører med last.
- Kjør aldri på tvers av en bratt bakke. Kjør alltid rett opp og ned eller rundt bakken.
- Hvis motoren stanser eller du begynner å miste fart i en bakke, bremser du gradvis ned og rygger rett ned bakken.
- Det kan være farlig å snu mens du kjører opp eller ned bakker. Hvis du må svinge i en bakke, må du gjøre det sakte og forsiktig. Foreta aldri skarpe eller raske svinger.
- Tung last påvirker stabiliteten. Reduser lastevekt og hastighet når du bruker sprederen i bakker.
- Unngå å stoppe i bakker, spesielt hvis du kjører med last. Det tar lengre tid å stoppe når du kjører i nedoverbakke enn på flat mark. Hvis du må stanse sprederen, må du unngå plutselige fartsendringer, ettersom det kan føre til at den velter eller ruller. Ikke bråbrems når du ruller bakover, ettersom det kan føre til at sprederen velter.
- Reduser farten og lasten når du kjører i kupert terreng, på ujevn bakke samt i nærheten av fortauskanter, hull og andre plutselige endringer i terrenget. Lasten kan forskyves og gjøre sprederen ustabil.

⚠ ADVARSEL

Plutselige forandringer i terrenget kan forårsake brå bevegelser i rattet, noe som kan føre til skader i arm og hånd.

Vær forsiktig når du kjører maskinen i terreng som brått endrer seg.

- Hold rattet løst. Ikke hold hendene på ratteikene.

Transportere væsken

Vekten av lasten kan endre sprederens tyngdepunkt og kjøreegenskaper. Følg disse retningslinjene for å unngå at du mister kontroll og at det oppstår personskader.

- Last i væskeform kan bevege seg. Forflytning av last skjer som regel når kjøretøyet svinger, kjører opp eller ned bakker, plutselig endrer hastighet eller kjører i kupert terreng. Hvis lasten beveger på seg, kan dette føre til at sprederen velter.
- Når du har tung last, må du redusere farten for å få lang nok bremseavstand. Ikke bråbrems. Vær ekstra forsiktig i bakker.
- Vær oppmerksom på at tung last øker bremselengden og reduserer muligheten til å svinge raskt uten å velte.

Vedlikehold

- Du må kun la kvalifisert og autorisert personell utføre vedlikehold, reparasjon, justeringer og kontroller på sprederen.
- Før du utfører vedlikehold må du kontrollere at systemet har blitt renset og rengjort grundig.
- Før du overhaler eller justerer kjøretøyet, må du slå av motoren, aktivere parkeringsbremsen og ta nøkkelen ut av tenningen, slik at ingen kan starte motoren ved et uhell.
- For å passe på at hele maskinen er i god stand, må du sørge for at alle muttere, bolter og skruer er godt strammet til.
- Reduser brannfaren ved å sørge for at det ikke er overflødig smørefett, gress, blader eller støv i motoren.
- Bruk aldri åpne flammer for å kontrollere lekkasje i drivstoff eller batterielektrolytter.
- Hvis motoren må være i gang for å utføre en vedlikeholdsjustering, må du passe på at klær, hender, føtter og andre kroppsdeler ikke er i nærheten av motoren eller andre bevegelige deler. Hold alle på avstand.
- Ikke bruk åpne beholdere med drivstoff eller brennbar rengjøringsvæske når du rengjør maskindeler.
- Ikke juster trekkontrollhastigheten. For å sikre trygghet og nøyaktighet bør en autorisert Toro-distributør kontrollere bakkehastigheten.
- Hold kropp og hender borte fra hull eller dyser som sprøyter ut væske under høyt trykk. Bruk kartong eller papir til å finne lekkasjer. Væske som slippes ut under trykk, kan trenge gjennom huden og forårsake skade som krever behandling av en kvalifisert kirurg innen få timer, dersom man vil unngå at det oppstår koldbrann.
- Ta kontakt med en autorisert Toro-forhandler hvis det er nødvendig med store reparasjoner eller du trenger hjelp.
- For best mulig ytelse og sikkerhet bør du bare kjøpe ekte Toro-reservedeler og -tilbehør. Det kan være farlig å bruke reservedeler og tilleggsutstyr som er laget av andre produsenter. Hvis du endrer sprederen slik at det påvirker drift, ytelse, utholdenhet eller bruk, kan det føre til personskader og dødsfall. Slike endringer kan gjøre garantien ugyldig.

Lydstyrke

Denne enheten har et garantert lydstyrkenivå på 99 dBA, med en usikkerhetsverdi (K) på 1 dBA.

Lydstyrkenivået ble fastsatt iht. prosedyrene som er beskrevet i ISO 11094.

Lydtrykk

Denne enheten har et lydtrykknivå på 85 dBA ved operatørens øre, med en usikkerhetsverdi (K) på 1 dBA.

Lydtrykknivået ble fastsatt iht. prosedyrene som er beskrevet i EN ISO 11201.

Hånd-arm-vibrasjon

Målt vibrasjonsnivå for høyre hånd = 0,8 m/s^2

Målt vibrasjonsnivå for venstre hånd = 0,8 m/s^2

Usikkerhetsverdi (K) = 0,4 m/s^2

Målte verdier ble fastsatt iht. prosedyrene som er beskrevet i EN ISO 20643.

Vibrasjon for hele kroppen

Målt vibrasjonsnivå = 0,3 m/s^2

Usikkerhetsverdi (K) = 0,14 m/s^2

Målte verdier ble fastsatt iht. prosedyrene som er beskrevet i EN 1032.

Sikkerhets- og instruksjonsmerker

Sikkerhetsmerker og -instruksjoner er lett synlige for føreren og er plassert i nærheten av alle områder som representerer en potensiell fare. Skift ut alle merker som er ødelagte eller mangler.

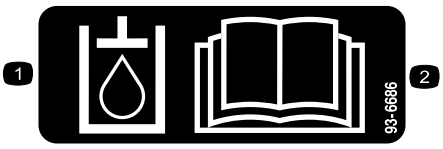

decal93-6686

93-6686

1. Hydraulikkvæske
2. Les *brukerhåndboken.*

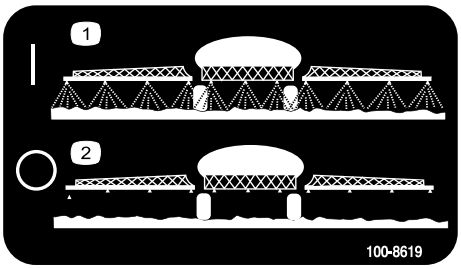

decal100-8619

100-8619

1. Spreder på
2. Spreder av

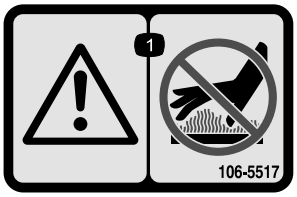

decal106-5517

106-5517

1. Advarsel – ikke rør den varme overflaten.

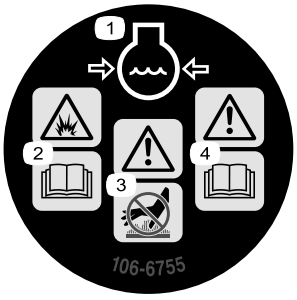

decal106-6755

106-6755

1. Kjølemiddel under trykk.
2. Eksplosjonsfare – les *brukerhåndboken.*
3. Advarsel – ikke rør den varme overflaten.
4. Advarsel – les *brukerhåndboken.*

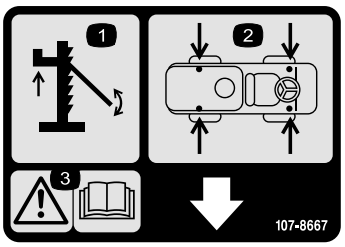

decal107-8667

107-8667

1. Jekking
2. Jekkpunktplasseringer
3. Advarsel – les *brukerhåndboken* for ytterligere informasjon om å jekke opp kjøretøyet

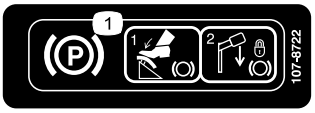

decal107-8722

107-8722

1. Aktivere parkeringsbremsen – 1) Trykk parkeringsbremsepedalen ned. 2) Dra parkeringsbremsespaken ned for å låse parkeringsbremsen.

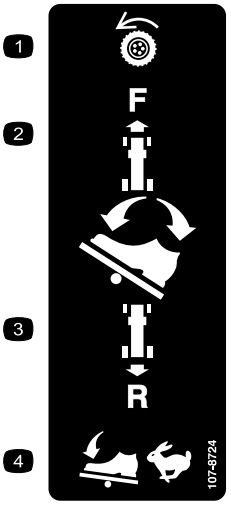

decal107-8724

107-8724

1. Trekkdriv
2. Trykk øverst på trekkpedalen, fremover og ned, for å kjøre fremover.
3. Trykk den nedre delen av pedalen bakover og ned, for å kjøre i revers.
4. Kjøretøyets hastighet øker med mer trykk på pedalen.

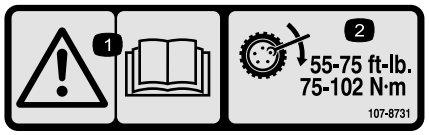

decal107-8731

107-8731

1. Advarsel – les *brukerhåndboken.*
2. Stram hakemutterne til 75 til 102 Nm.

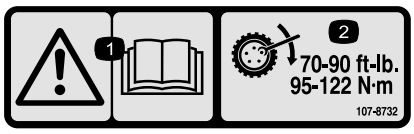

decal107-8732

107-8732

1. Advarsel – les *brukerhåndboken*.
2. Stram hakemutterne til 95 til 122 Nm.



decal117-2718

117-2718



decal117-4955

117-4955

1. Advarsel – les *brukerhåndboken*, bruk sikkerhetsbeltet når du sitter i førersetet, ikke velt maskinen.
2. Advarsel – bruk hørselsvern.

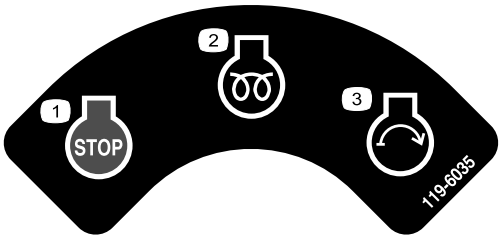

decal119-6035

119-6035

1. Motor – slå av
2. Motor – kjør, forhåndsvarme
3. Motor – start

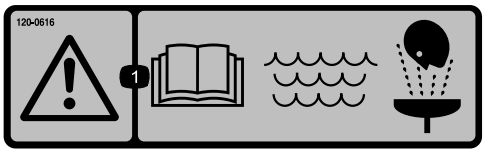

decal120-0616

120-0616

1. Advarsel – les *brukerhåndboken*. Bruk friskt, rent vann til vasking ved førstehjelp.



decal120-0617

120-0617

1. Klempunkt, hånd – hold hendene unna hengselen.
2. Fare for knusing, bom – hold andre på trygg avstand fra kjøretøyet.



decal120-0622

120-0622

1. Advarsel – les *brukerhåndboken*.
2. Advarsel – ikke gå oppi tanken.
3. Fare for brannsår fra kaustiske væsker/kjemikalier og for innånding av giftig gass – beskytt hender, hud, øyne og åndedrettssystemet.

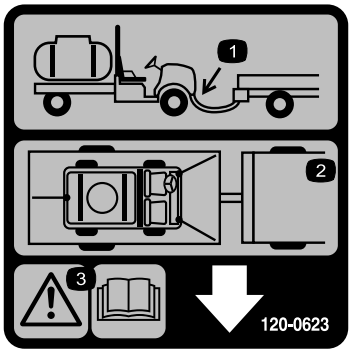

decal120-0623

120-0623

1. Tauefesteplassering
2. Festepunktplasseringer
3. Advarsel – les *brukerhåndboken.*

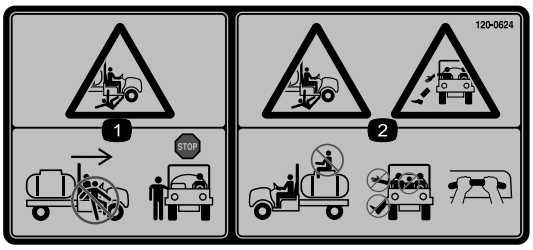

decal120-0624

120-0624

1. Klemfare og fare for amputering for de som bivåner – ikke gå ut av eller inn av maskinen mens den er i bevegelse, stopp maskinen før du går ut eller inn.
2. Fare for fallende gjenstander, klemfare – ikke ta med passasjerer, hold armer og bein inne i kjøretøyet til enhver tid, benytt passasjerhåndtakene.

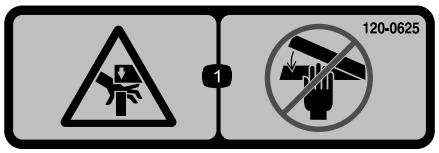

decal120-0625

120-0625

1. Klempunkt, hånd – hold hendene unna.

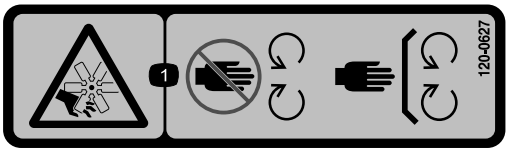

decal120-0627

120-0627

1. Fare for kutting/amputering av lemmer, vifte – hold deg borte fra bevegelige deler, behold alle skydd og vern på plass.



decal127-6976

127-6976

1. Reduser
2. Øk

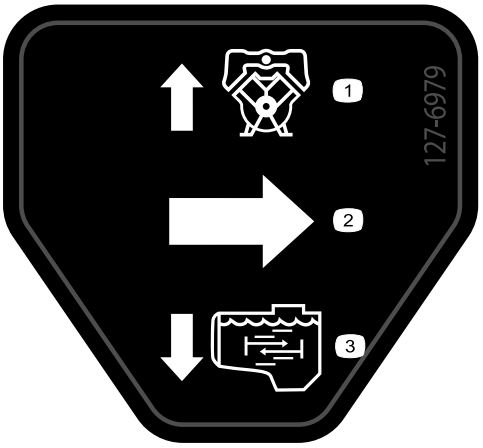

decal127-6979

127-6979

1. Pumpe-returstrøm
2. Gjennomstrømning
3. Ristestrøm

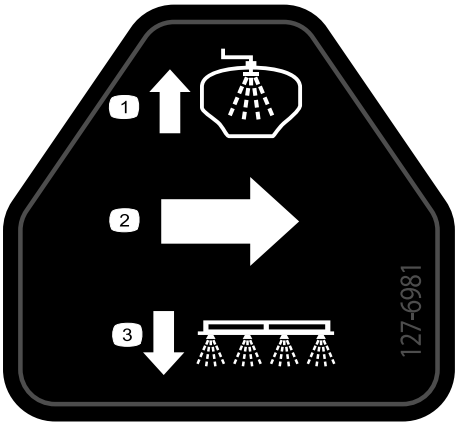

decal127-6981

127-6981

1. Omløp-returstrøm
2. Gjennomstrømning
3. Bomspreder

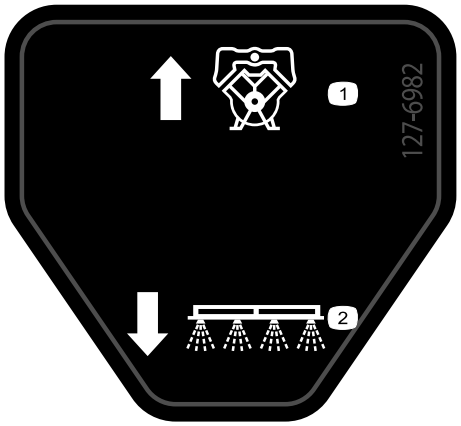

decal127-6982

127-6982

1. Pumpe-returstrøm
2. Bomspreder

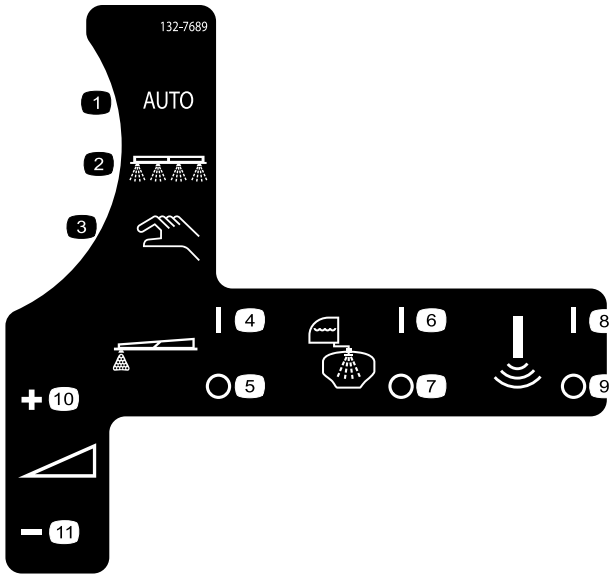

decal132-7689

132-7689

1. Automatisk
2. Sprøytemodus
3. Manuell sprøytemodus
4. Skummarkør – på
5. Skummarkør – av
6. Systemskylling – på
7. Systemskylling – av
8. Sonisk sensor – på
9. Sonisk sensor – av
10. Sprøytemengde – øke
11. Sprøytemengde – redusere

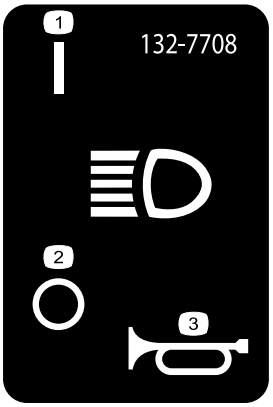

decal132-7708

132-7708

1. Frontlys – på
2. Frontlys – av
3. Horn

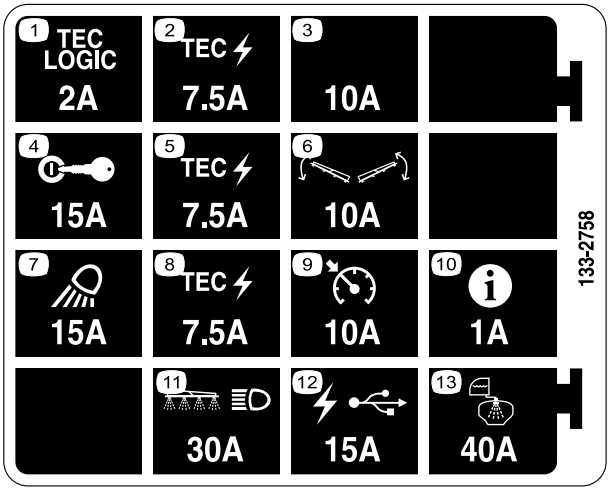

decal133-2758

133-2758

1. Tec Logic – 2 A
2. Tec-strøm – 7,5 A
3. Ekstra sikringsspor – 10 A
4. Tenning – 15 A
5. Tec-strøm – 7,5 A
6. Bomkontroll – 10 A
7. Arbeidslys – 15 A
8. Tec-strøm – 7,5 A
9. Fartskontroll – 10 A
10. InfoCenter – 1 A
11. Bom og frontlys – 30 A
12. USB-strøm – 15 A
13. Tankspreder – 40 A

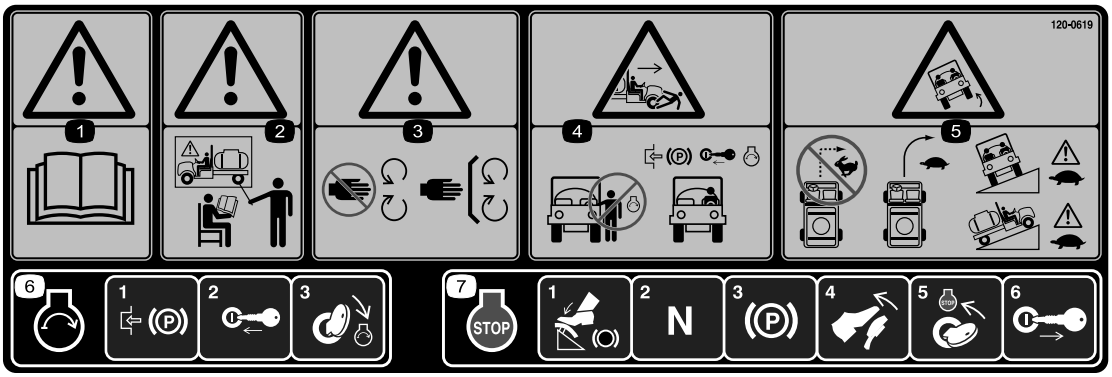

decal120-0619

120-0619

1. Advarsel – les *brukerhåndboken*.
2. Advarsel – få opplæring før du tar i bruk maskinen.
3. Advarsel – hold deg unna bevegelige deler, behold alle skydd og vern på plass.
4. Klemfare og fare for amputering for tilskuere – ikke start motoren mens du går inn i eller ut av kjøretøyet, aktiver parkeringsbremsen, sett inn nøkkelen og start motoren mens du sitter i førersetet.
5. Veltefare – ikke sving brått i høy fart, kjør sakte når du svinger, utvis forsiktighet og kjør langsomt når du kjører på tvers av eller opp og ned skråninger.
6. For å starte motoren, aktiver parkeringsbremsen, sett i tenningsnøkkelen og vri den til START-stillingen.
7. For å stanse motoren, trykk inn bremsen, sett trekkpedalen i Fri-stillingen, sett på parkeringsbremsen, slipp bremsen og ta ut tenningsnøkkelen.

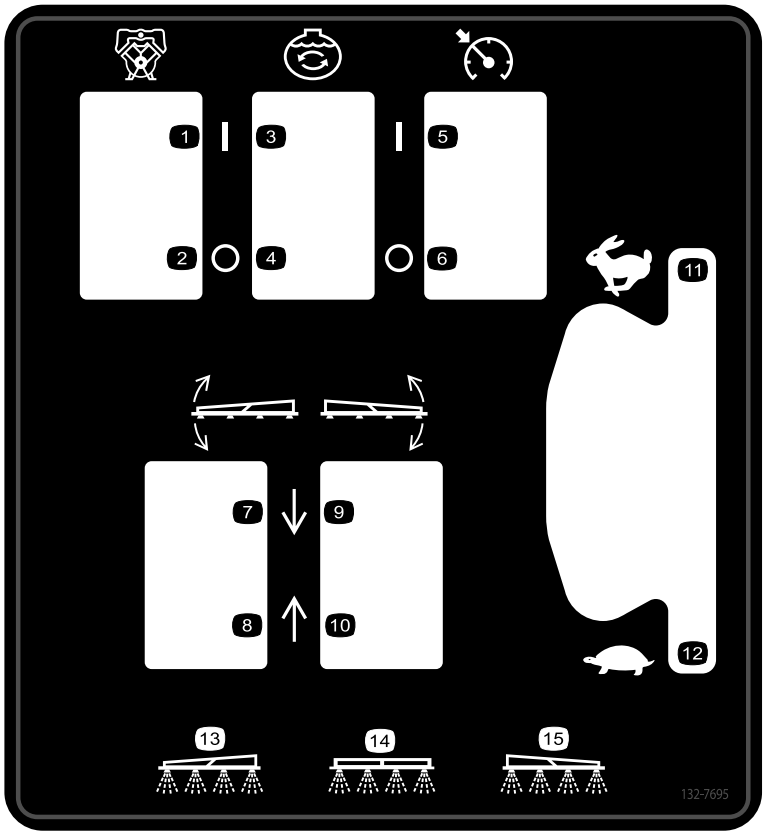

decal132-7695

132-7695

1. Pumpe – på
2. Pumpe – av
3. Risting – på
4. Risting – av
5. Hastighetskontroll – på
6. Hastighetskontroll – av
7. Senk den venstre bommen.
8. Hev den venstre bommen.
9. Senk den høyre bommen.
10. Hev den høyre bommen.
11. Motorhastighet – hurtig
12. Motorhastighet – sakte
13. Venstre bomspreder
14. Midtre bomspreder
15. Høyre bomspreder



decal132-7786

132-7786

1. Spreder – av
2. Spreder – på
3. USB

Montering

Løse deler

Bruk diagrammet nedenfor som en sjekkliste for å kontrollere at alle delene er sendt.

Prosedyre	Beskrivelse	Ant.	Bruk
1	Ingen deler er nødvendige	–	Kontroller bomhengselfjærene.
2	Ingen deler er nødvendige	–	Fjerne transportstøtfangeren.

Media og ekstradeler

Beskrivelse	Ant.	Bruk
Startnøkkel	2	Les håndbøkene og se på opplæringsmateriellet før du tar i bruk maskinen.
Brukerhåndbok	1	
Brukerhåndbok for motoren	1	
Delekatalog	1	
Opplæringsmateriale for føreren	1	
Siktfilter	2	

Merk: Angi hva som er høyre og venstre side på maskinen ved å stå i normal arbeidsstilling.

Merk: Hvis du har spørsmål eller trenger ytterligere informasjon om sprederkontrollsystemet, se *brukerhåndboken* som følger med systemet.

Viktig: **Denne sprederen selges uten munnstykker.**

For å bruke sprederen *må du innhente og montere alle dyser*. Kontakt din autoriserte Toro-forhandler for informasjon om tilgjengelige bomsett og tilbehør.

Etter at du har montert alle munnstykkene og før du bruker sprederen for første gang, må du justere bomomløpsventilene slik at trykket og sprøytemengden forblir lik for alle bommene når du slår av én eller flere bommer. Referer til avsnittet Kalibrere bomomløpsventilene, i avsnittet Drift.

1

Kontrollere bomhengsel-fjærene

Ingen deler er nødvendige

Prosedyre

Viktig: **Bruk av spredersystemet med bomhengselfjærene under feil kompresjon kan føre til skader på bomenheten. Mål fjærene og bruk låsemutteren til å komprimere fjærene til 3,96 cm hvis det er nødvendig.**

Sprederen kan leveres med bomforlengerne lagt fremover for å gjøre det enklere å pakke maskinen. Fjærene er ikke helt strammet ved produksjonstidspunktet. Dette er for at bommene skal kunne innta stillingen for transport. Før du tar i bruk maskinen må du justere fjærene til korrekt kompresjon.

1. Hvis det er nødvendig kan du fjerne pakkekomponentene som fester høyre og venstre forlengerbommer under transport.
2. Støtt bommene mens de er forlenget til sprederstilling.
3. Ved bomhengselen bør du måle kompresjonen til øvre og nedre fjær (Figur 3).

   Merk: Du må måle og justere den komprimerte fjærhøyden mens bommene står i den utstrakte (horisontale) stillingen.

   A. Alle fjærer må være trykket sammen til de måler 3,96 cm.

   B. Bruk låsemutteren (Figur 3) til å komprimere alle fjærene som er lenger enn 3,96 cm.

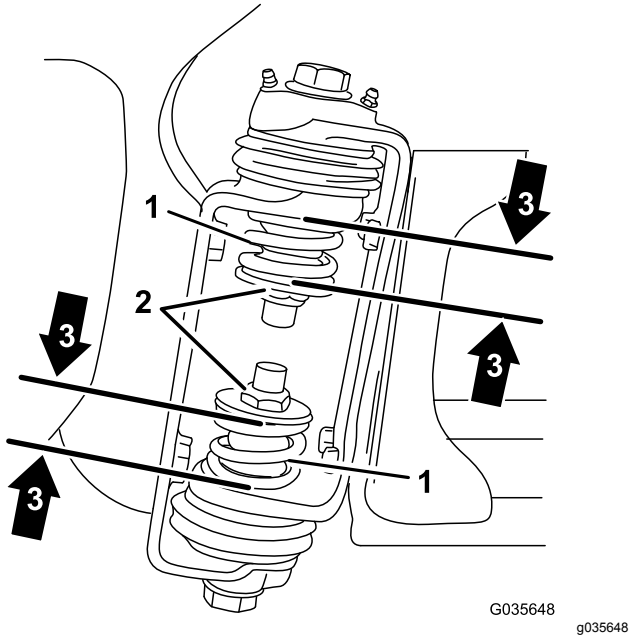

Figur 3

1. Bomhengselfjær
2. Låsemutter
3. Komprimert fjærmål 3,96 cm

4. Gjenta prosedyren for hver fjær på begge ytre bomhengslene.
5. Flytt bommene til «X»-stillingen for transport. Se Bruke bommene (side 29).

2

Fjerne transportstøtfange-ren

Ingen deler er nødvendige

Prosedyre

1. Fjern boltene, skivene og mutterne som fester transportstøtfangeren til frontplaten på chassiset (Figur 4).

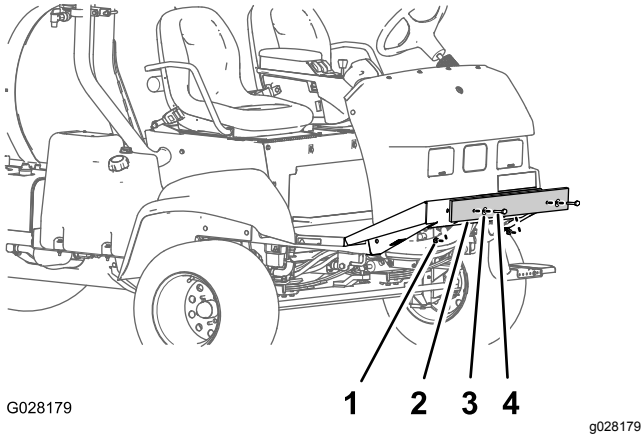

Figur 4

1. Mutter
2. Transportstøtfangeren
3. Skive
4. Bolt

2. Fjern transportstøtfangeren fra maskinen (Figur 4).

   Merk: Kast boltene, skivene, mutterne og transportstøtfangeren.

Oversikt over produktet

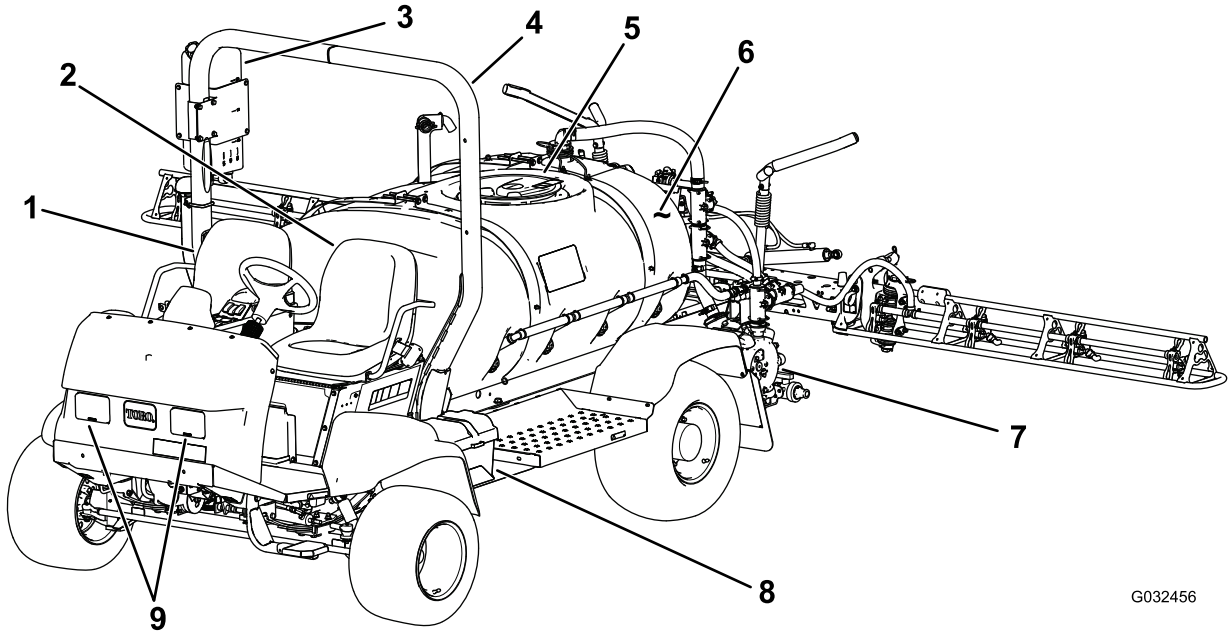

g032456

Figur 5

1. Passasjersete
2. Førersete
3. Ferskvannstank
4. Veltebeskyttelsessystem
5. Tanklokk
6. Kjemikalietank
7. Pumpe
8. Batteri
9. Arbeidslys

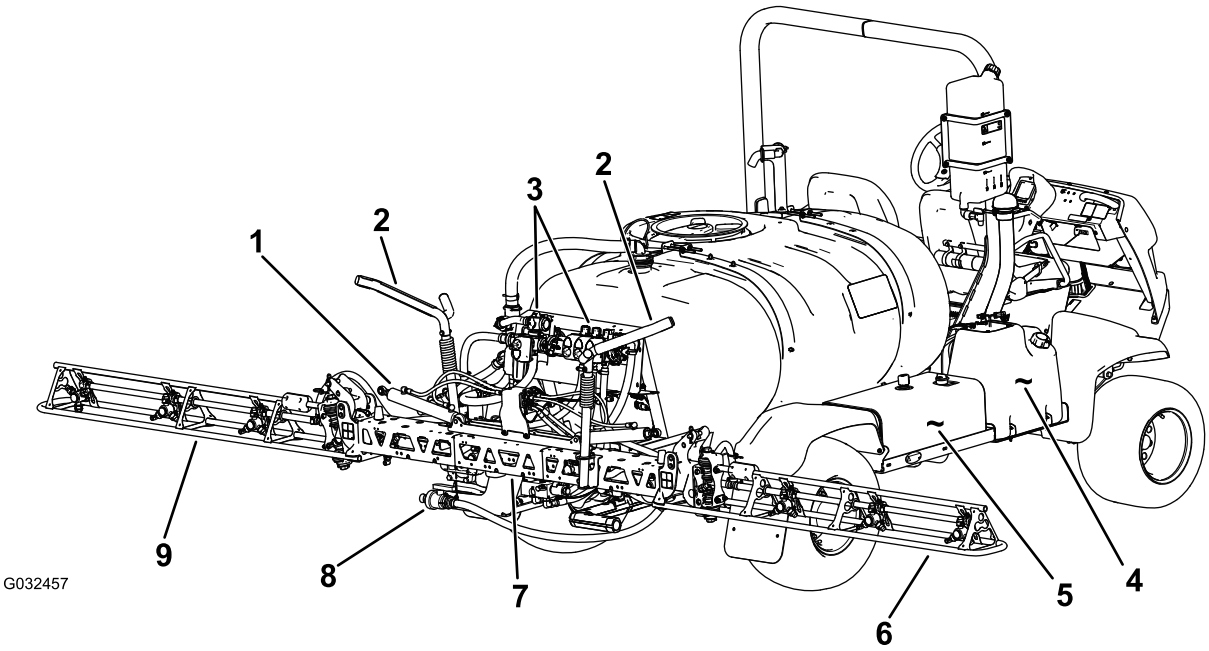

g032457

Figur 6

1. Bomkontrollsylinder
2. Understell for bomtransport
3. Ventilmanifold
4. Drivstofftank
5. Hydraulikktank
6. Høyre bomseksjon
7. Midtre bomseksjon
8. Tanktappeventil
9. Venstre bomseksjon

Kontroller

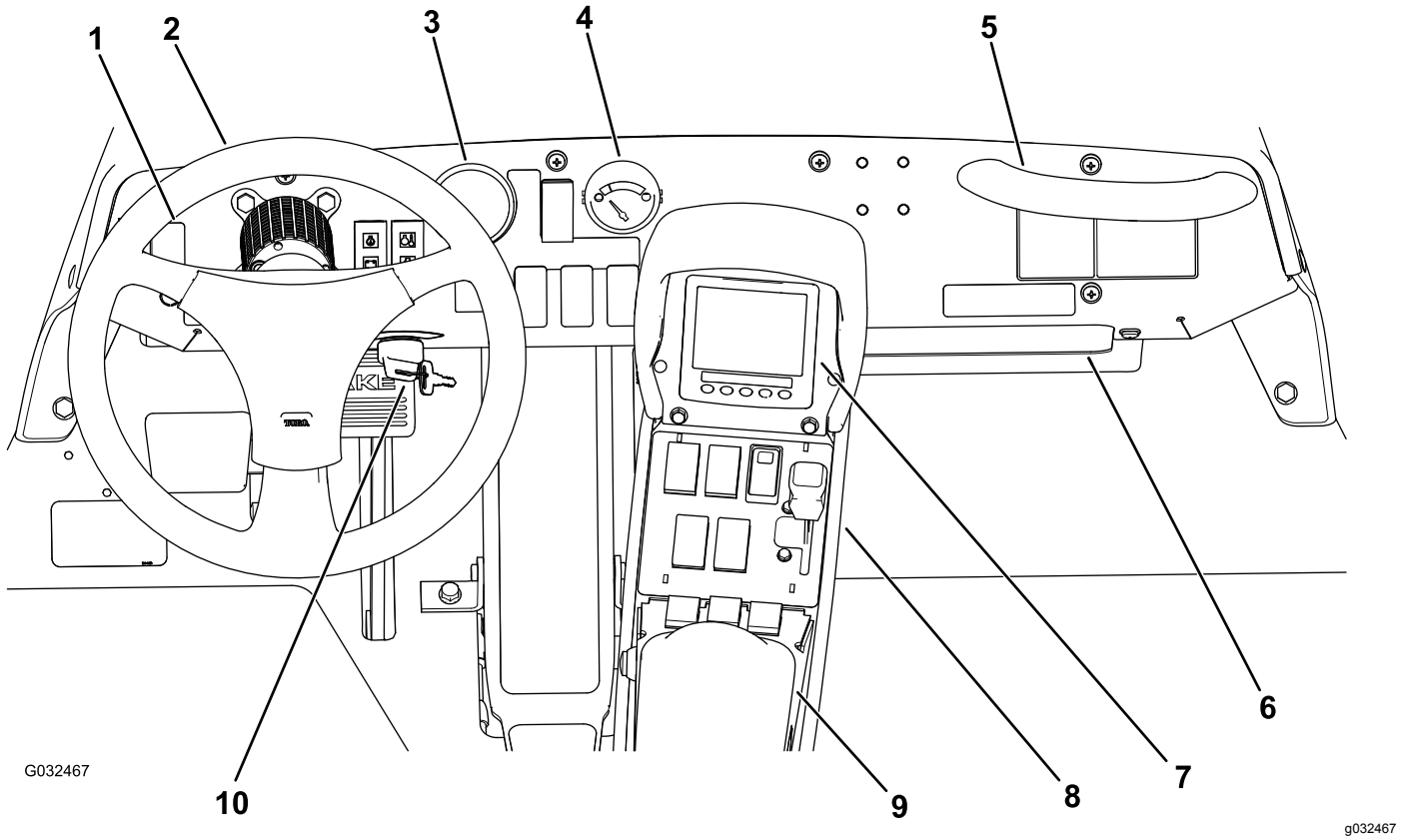

Figur 7

1. Arbeidslysbryter
2. Ratt
3. Trykkmåler
4. Drivstoffmåler
5. Passasjerhåndtak
6. Oppbevaringsplass
7. InfoCenter
8. Quick Find™-konsoll
9. Armlene
10. Tenningsbryter

Kjøretøyets kontroller

Trekkpedal

Trekkpedalen (Figur 8) kontrollerer maskinens bevegelser fremover og bakover. Bruk hælen og tåen på den høyre foten til å trykke ned den øvre delen av pedalen for å kjøre fremover og den nedre delen av pedalen for å kjøre bakover. Slipp pedalen for å sakke farten og stoppe.

Viktig: **Kontroller at sprederen har stoppet helt før du skifter mellom FREMOVER- og REVERS-stillingene.**

Merk: Jo lengre du beveger pedalen i én av retningene, desto raskere beveger sprederen seg. Du oppnår maksimal hastighet fremover ved å sette gasspaken i HURTIG-stillingen og trykke trekkpedalen helt frem.

Merk: For å oppnå maksimal kraft når lasten er tung eller når du kjører i oppoverbakke, setter du gassen i HURTIG-stillingen mens du trykker trekkpedalen litt ned for å holde høy motorhastighet. Når motorhastigheten reduseres, slipper du trekkpedalen litt opp for å øke motorhastigheten.

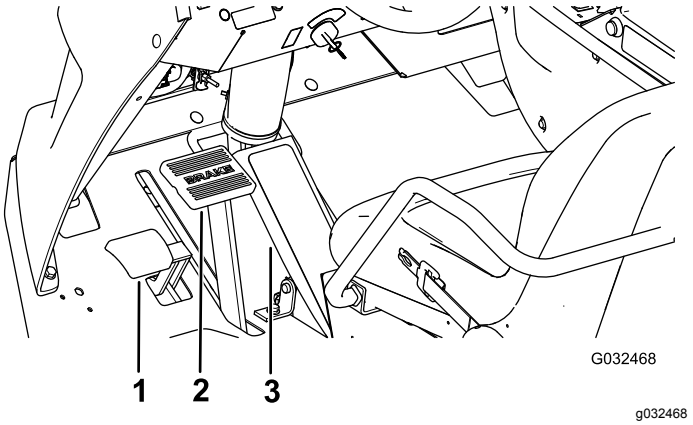

Figur 8

1. Parkeringsbremsepedal
2. Bremsepedal
3. Trekkpedal

Bremsepedal

Bruk bremsepedalen til å stanse eller senke farten til sprederen (Figur 8).

⚠ FORSIKTIG

Hvis du bruke sprederen med sårlig innstilte eller slitte bremser kan du miste kontrollen på sprederen, noe som kan føre til alvorlige skader eller dødsfall for deg eller bivånere.

Kontroller alltid bremsene før du bruker sprederen og påse at de er korrekt justert og i god stand.

Parkeringsbrems

Parkeringsbremsen er en pedal som finnes til venstre for bremsen (Figur 8). Aktiver parkeringsbremsen når du planlegger å forlate setet for å hindre at sprederen foretar uventede bevegelser. For å aktivere parkeringsbremsen trykker du ned bremsepedalen og, mens du holder bremsen, trykk ned parkeringsbremsepedalen. For å frakoble, trykk inn og slipp bremsepedalen. Dersom sprederen parkeres i bratt helling, kobler du inn parkeringsbremsen og plasserer klosser på nedsiden av hjulene.

Tenningsbryter

Tenningsbryteren (Figur 8), som brukes til å starte og stoppe motoren, har tre stillinger: AV, PÅ/FORVARMING og START.

Hastighetslåsbryter

Hastighetslåsbryteren låser stillingen til trekkpedalen på det tidspunktet bryteren aktiveres (Figur 9). Dette sikrer at sprederen holder konstant hastighet mens man kjører på et jevnt underlag.

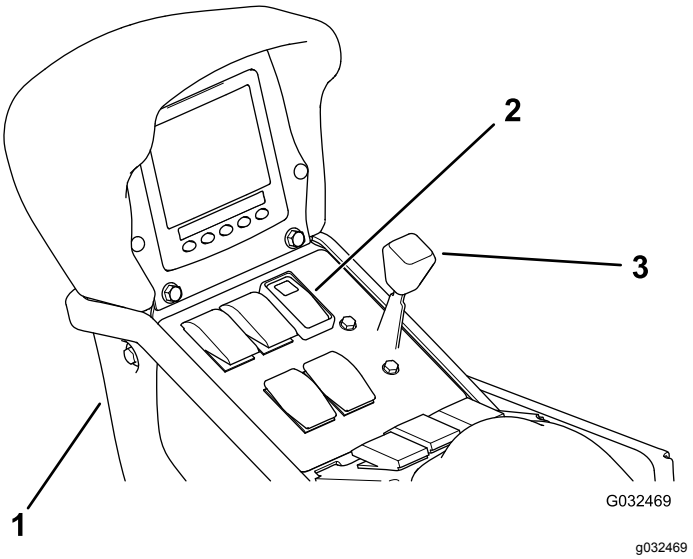

Figur 9

1. Midtkonsoll
2. Hastighetslåsbryter
3. Gasspak

Gasspak

Gasspaken, som finnes på kontrollpanelet mellom setene, (Figur 9) kontrollerer motorhastigheten. Skyv spaken fremover for å øke motorhastigheten og trekk den bakover for å redusere den.

Arbeidslysbryter.

Trykk på bryteren for å bruke arbeidslysene (Figur 7). Trykk den forover for slå lysene på og bakover for å slå dem av.

Drivstoffmåler

Drivstoffmåleren på dashbordet på maskinen viser drivstoffnivået i tanken (Figur 7).

Sprederkontroller

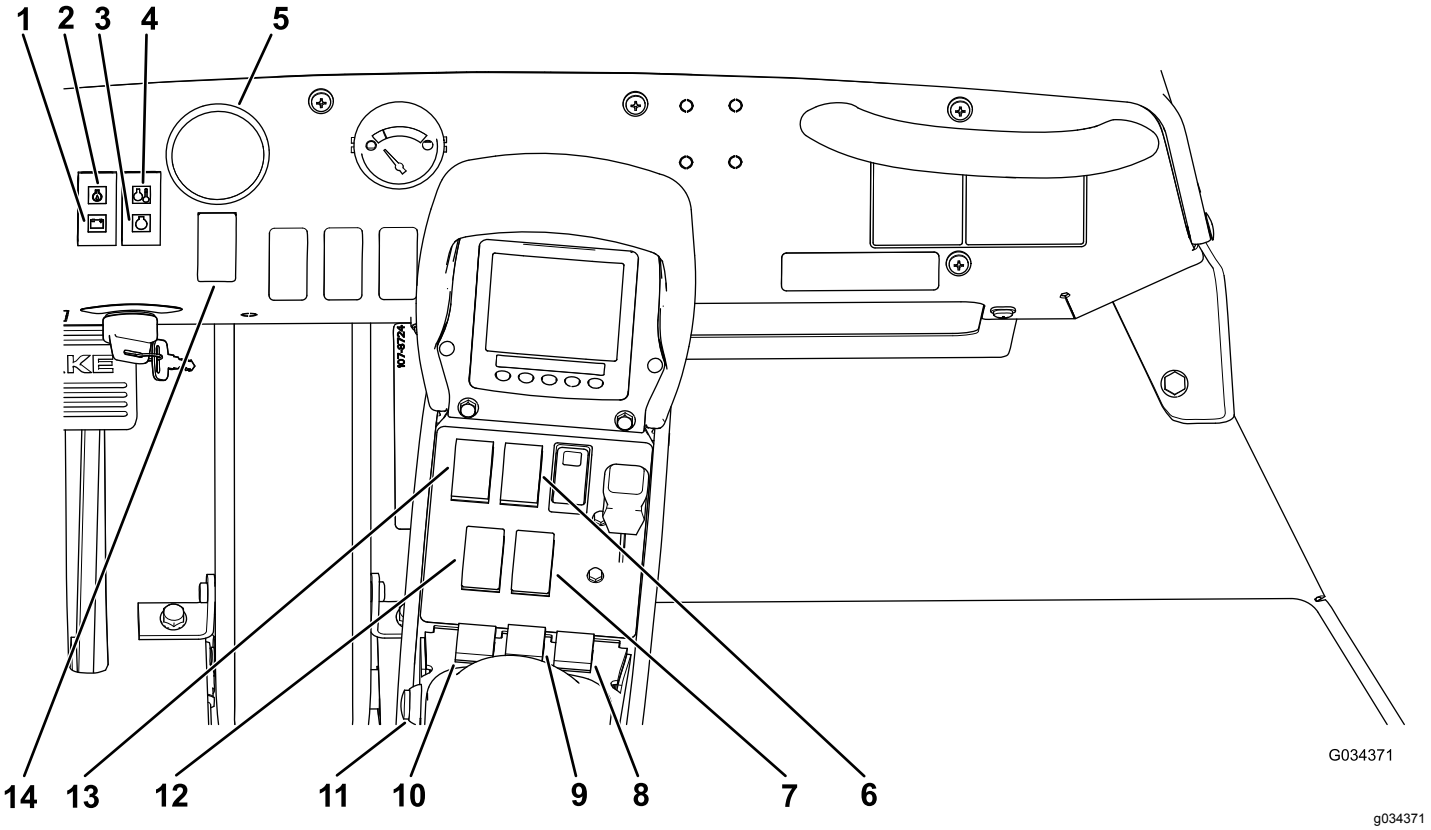

Figur 10

1. Varsellampe for batterispenning
2. Varsellampe for oljetrykk
3. Varsellampe for glødeplugg
4. Varsellampe for kjølevæsketemperatur
5. Trykkmåler
6. Tankristebryter
7. Høyre heve/senke-bombryter
8. Høyre bombryter
9. Midtre bombryter
10. Venstre bombryter
11. Hovedbombryter
12. Venstre heve/senke-bombryter
13. Pumpebryter
14. Spredemengdebryter

Spredemengdebryter

Sprøytemengdebryteren er på dashbordet, til høyre for rattet (Figur 10). Trykk og hold bryteren fremover for å øke sprøytemengdetrykket, eller trykk og hold den bakover for å redusere trykket.

Trykkmåler

Trykkmåleren (Figur 10) finnes på instrumentpanelet. Denne måleren viser trykket for væsken inne i systemet i både kPa og psi.

Hovedbombryter

Hovedbombryteren er plassert til venstre for armlenet. Den gjør det mulig for deg å starte eller stoppe sprederen. Trykk på bryteren for å aktivere eller deaktivere spredersystemet.

Bomseksjonbrytere

Bomseksjonsbryterne er plassert på midtkonsollen foran armlenet (Figur 10). Skyv hver bryter forover for å slå på den tilsvarende bomseksjonen, og bakover for å slå den av. Når bryteren er i PÅ-stillingen, vises et ikon på InfoCenter.

Merk: Disse bryterne påvirker kun spredersystemet når hovedbombryteren er i PÅ-stillingen.

Pumpebryter

Pumpebryteren er plassert på midtkonsollen, til høyre for setet (Figur 10). Juster denne bryteren forover for å slå på pumpen eller bakover for å slå av pumpen.

Viktig: **Kun aktiver pumpebryteren når motoren går på lav tomgang for å unngå å skade pumpedriveren.**

Hev/senk-bombryter

Hev/senk-bombryterne er plassert på midtkonsollen til høyre for setet og brukes til å heve og senke de venstre og høyre bommene (Figur 10).

Ristebryter

Ristebryteren finnes på midtkonsollen, til høyre for setet (Figur 10). Trykk denne bryteren forover for å slå på ristingen eller bakover for å slå av ristingen. Når du slår på bryteren, lyser det en lampe på bryteren. Ristefunksjonen virker kun når spredersystempumpen er slått på, og motoren ikke går på tomgang. Risteventilen er plassert bak tanken (Figur 11).

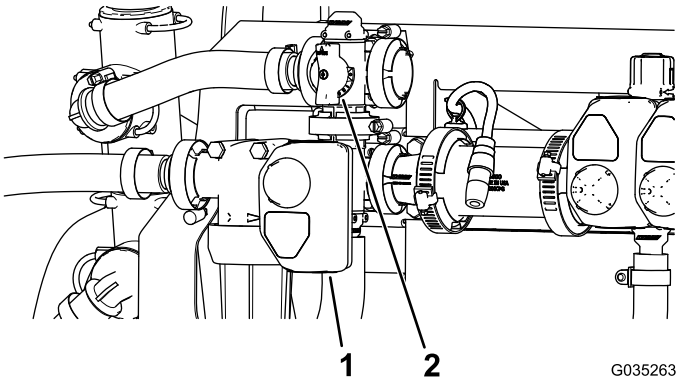

Figur 11

1. Aktuator (risteventil)
2. Spak for risteomløpsventil

Risteomløpsventil

Risteomløpsventilen omdirigerer væskestrømmen til spredersystempumpen når du slår av ristefunksjonen (Figur 11). Risteomløpsventilen er plassert over risteventilen. Du kan justere omløpsventilen for å sikre at trykket forblir konstant når ristingen slås på og av. Se Kalibrere risteomløpsventilen (side 43).

Risteregulatorventil

Risteregulatorventilen er en manuell kuleventil som regulerer tilførselsmengden til ristemunnstykkene i hovedtanken. Bruk av denne ventilen gjør brukeren i stand til å kontrollere spredersystemtrykket ved ristemunnstykkene i hovedtanken når det kreves større sprøytemengder. Risteregulatorventilen er plassert over pumpen (Figur 12).

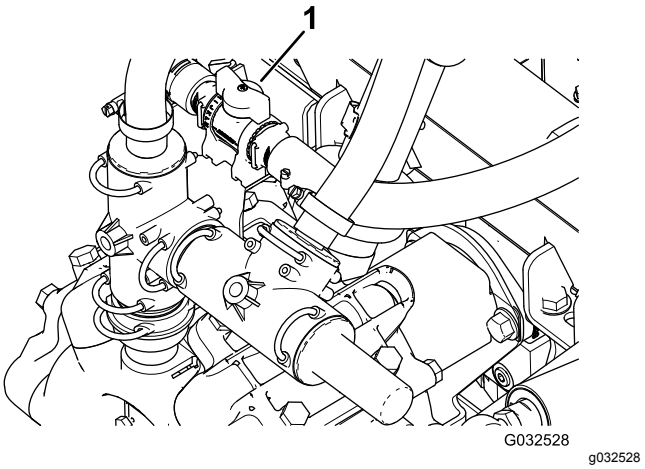

Figur 12

1. Håndtak for risteregulatorventil

Bomseksjonventiler

Seksjonsventilene kontrollerer sprederstrømningen til de tre bomseksjonene, og du kan slå dem på eller av med ventilene (Figur 13).

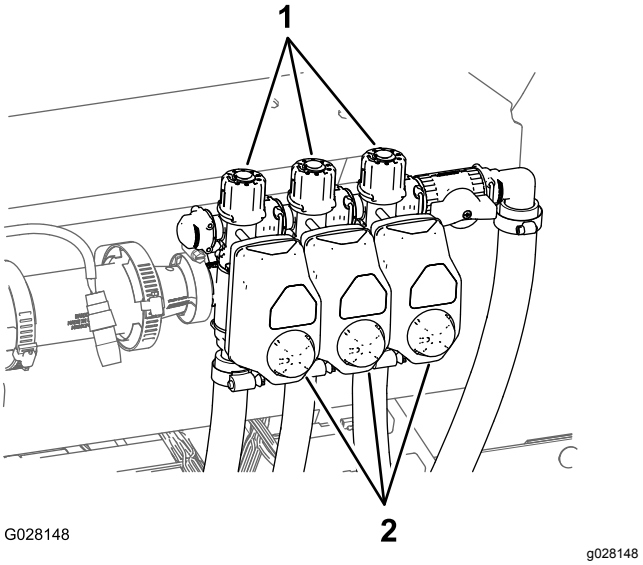

Figur 13

1. Knotter (seksjonomløps-ventil)
2. Aktuatorer (seksjonsventil)

Bomseksjonsomløpsventil

Kun manuell modus

Bomomløpet omdirigerer væskestrømmen for en bomdel til tanken når du skrur av bomdelen. Du kan justere bomomløpet for å sikre at bomtrykket forblir konstant uavhengig av hvor mange bommer som er på.

Antihevertpåfyllingsbeholder

Mot fronten av tankdekselet finnes en slangebeholder med gjenget kobling, en 90-graders nippel med mothaker og en kort slange som du kan rette mot tankåpningen. Det er mulig å koble en vannslange til denne beholderen, og dermed fylle på tanken uten å forurense slangen med kjemikaliene i tanken.

Viktig: **Du må ikke forlenge slangen slik at den kommer i kontakt med væskene i tanken. Avstanden fra enden av slangen til det øverste vannivået skal være innen grensene som er fastsatt i lokalt regelverk.**

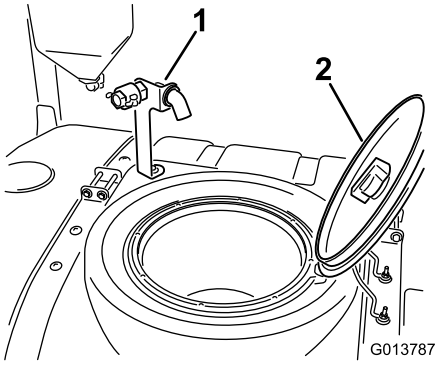

g013787

Figur 14

1. Antihevertpåfyllingsbeholder 2. Tankdeksel

Tankdeksel

Tankdekslet finnes midt på øverst på tanken. For å åpne det må du slå av motoren, deretter dreie den fremre halvdelen av dekslet til venstre og svinge det åpent. Du kan fjerne sugefilteret inne i tanken for å rense det. For å forsegle tanken må du lukke dekslet og dreie det foran mot høyre.

Spesifikasjoner

Merk: Spesifikasjoner og konstruksjon kan forandres uten varsel.

Grunnvekt	1307 kg
Vekt med standard spredersystem, tom, uten fører	1307 kg
Vekt med standard spredersystem, full, uten fører	2499 kg
Kjøretøyets maksimum bruttovekt (på bakkenivå)	3023 kg
Tankkapasitet	1136 l
Total bredde med standard spredersystembommer lagret i X-stilling	226 cm

Total lengde med standard spredersystem	391 cm
Total lengde med standard spredersystem til toppen av bommene lagret i «X»-stillingen	442 cm
Total høyde med standard spredersystem	146 cm
Total høyde med standard spredersystem øverst på bommene lagret i «X»-stillingen	231 cm
Bakkeklaring	18,4 cm
Hjulavstand	198 cm

Tilleggsutstyr

Toro Company har valgfritt utstyr og tilbehør som du kan kjøpe separat og montere på sprederen din. Ta kontakt med ditt autoriserte serviceverksted for å få en fullstendig liste over ekstrautstyr som du kan kjøpe til sprederen.

Bruk

Merk: Angi hva som er høyre og venstre side på maskinen ved å stå i normal arbeidsstilling.

Sikkerhet først

Les nøye alle sikkerhetsinstruksjoner og merker i avsnittet om sikkerhet. Kunnskap om dette kan forhindre personskader.

Utføre kontroller før start

Kontroller følgende ting hver dag før du bruker sprederen:

- Kontroller trykket i dekkene.

  Merk: Disse dekkene er annerledes enn bildekk. De krever mindre trykk for å minimalisere gresskomprimering og skade.
- Kontroller alle væskenivåene, og tilsett passende mengder med spesialvæsker hvis de er lave.
- Kontroller at bremsepedalen virker.
- Kontroller at lysene virker.
- Når motoren er av, kan du se etter oljelekkasjer og andre merkbare feil.

Dersom noen av punktene ovenfor ikke er som de skal, må du si ifra til en mekaniker eller høre med din overordnede før du bruker sprederen. Din overordnede vil kanskje at du skal kontrollere andre deler daglig, så spør om hvilket ansvar du har.

Klargjøre maskinen for kjøring

Kontrollere motoroljenivået

Før du starter motoren og bruker maskinen, må du sjekke oljenivået i veivhuset. Se Kontrollere motoroljen (side 55).

Kontrollere kjølesystemet

Før du starter motoren og bruker maskinen, sjekk kjølesystemet. Se Kontrollere kjølemiddelnivået (side 64).

Kontrollere det hydrauliske systemet

Før du starter motoren og bruker maskinen, sjekk hydraulikksystemet. Se Kontrollere den hydrauliske oljen (side 67).

Kontrollere trykket i dekkene

Serviceintervall: For hver bruk eller daglig

Sjekk at lufttrykket i dekkene er på korrekt nivå. Fyll dekkene til 1,38 bar.

Merk: Sjekk også dekkene for slitasje og skader.

Kontrollere bremsene

Serviceintervall: For hver bruk eller daglig

Før du starter sprederen, trykker du bremsepedalen lett inn. Hvis pedalen har en frigang på mer enn 2,5 cm før du kjenner motstand, juster bremsene. Se Kontrollere bremsene (side 24).

⚠ ADVARSEL

Hvis du bruke sprederen med sårlig innstilte eller slitte bremser kan du miste kontrollen på sprederen, noe som kan føre til alvorlige skader eller dødsfall for deg eller bivånere.

Kontroller alltid bremsene før du bruker sprederen og påse at de er korrekt justert og i god stand.

Fylle drivstoff

⚠ FARE

Under visse forhold er drivstoff er meget brannfarlig og svært eksplosivt. Brann eller eksplosjon forårsaket av drivstoff kan påføre deg og andre brannskader samt ødelegge eiendom.

- **Fyll opp drivstofftanken utendørs på et åpent område når motoren er nedkjølt. Tørk opp eventuelt drivstoffsøl.**
- **Tanken må ikke fylles helt opp. Fyll drivstoff på tanken helt til nivået når opp til 25 mm under bunnen av påfyllingshalsen. Tomrommet i tanken gir drivstoffet plass til å utvide seg.**
- **Røyk aldri når du håndterer drivstoff, og hold deg borte fra åpen ild eller steder der drivstoffgass kan antennes av gnister.**
- **Drivstoff må oppbevares på en godkjent kanne, utenfor barns rekkevidde. Kjøp aldri mer drivstoff enn til 30 dagers forbruk.**

⚠ FARE

Under enkelte forhold ved fylling av drivstoff kan statisk elektrisitet utløses og føre til at gnister antenner drivstoffdamp. Brann eller eksplosjon forårsaket av drivstoff kan påføre deg og andre brannskader samt ødelegge eiendom.

- **Plasser alltid drivstoffbeholderne på bakken i god avstand fra sprederen før du fyller drivstoff.**
- **Ikke fyll opp drivstoffkannen inne i et kjøretøy eller på en lastebil eller tilhenger, fordi tepper eller presenninger kan isolere kannen og hemme utladning av eventuell statisk elektrisitet.**
- **Når dette lar seg gjøre, skal utstyr tas ut av lastebilen eller tilhengeren og fylles med bensin mens hjulene står på bakken.**
- **Hvis dette ikke lar seg gjøre, og maskinen må fylles med drivstoff mens den står på en lastebil eller tilhenger, bør du bruke en kanne til å fylle drivstoff i stedet for å fylle direkte fra pumpen.**
- **Hvis du må fylle drivstoff direkte fra dysen på en drivstoffpumpe, skal dysen hele tiden være i kontakt med kanten på drivstofftanken eller kannens åpning, helt til påfyllingen er fullført.**

Viktig: **Motoren drives på nr. 2-D- eller 1-D-dieseldrivstoff til kjøretøy med minimum cetanverdi på 40.**

Merk: Motoren krever kanskje drivstoff med høyre cetanverdi hvis du bruker maskinen i høytliggende områder eller ved lave temperaturer.

Bruke biodieseldrivstoff

Denne maskinen kan også bruke biodieselblandet drivstoff opptil B20 (20 % biodiesel, 80 % petrodiesel). Petrodieseldelen skal ha lavt eller ultralavt svovelinnhold. Ta følgende forholdsregler:

- Biodieseldelen av drivstoffet må oppfylle kravene i spesifikasjonen ASTM D6751 eller EN 14214.
- Den blandede dieselsammensetningen må oppfylle kravene i ASTM D975 eller EN 590.
- Malte/lakkerte overflater kan skades av biodieselblandinger.
- Bruk B5 (biodieselinnhold på 5 %) eller lavere blandinger i kaldt vær.
- Hold øye med tetninger, slanger og pakninger som kommer i kontakt med drivstoffet, da de kan forringes over tid.
- Man kan forvente å oppleve tett drivstoffilter en tid etter å ha konvertert til biodieselblandinger.
- Ta kontakt med distributøren hvis du ønsker mer informasjon om biodieseldrivstoff.

Fylle tanken

Drivstofftankkapasitet: ca. 45 liter.

1. Sett sprederen på en jevn overflate, aktiver parkeringsbremsen, stopp pumpen, slå av motoren, ta nøkkelen ut av tenningen og la motoren kjøle seg ned.
2. Rengjør området rundt drivstofftanklokket (Figur 15).

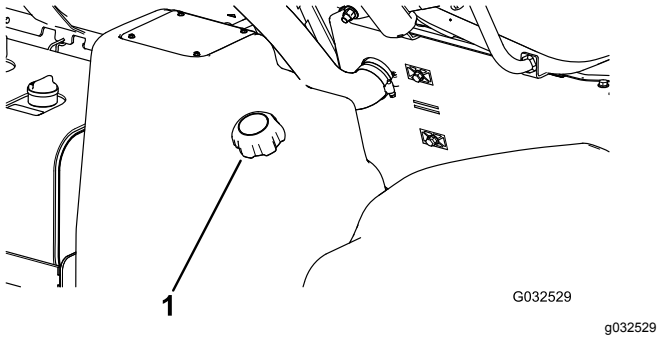

Figur 15

1. Drivstofftanklokk

3. Fjern drivstofftanklokket.
4. Fyll tanken til om lag 2,5 cm under toppen av tanken (bunnen av påfyllingshalsen).

   Merk: Dette tomrommet i tanken gir drivstoffet plass til å utvide seg. **Ikke fyll på for mye.**
5. Fest drivstofftanklokket ordentlig.
6. Tørk opp eventuelt drivstoffsøl.

Klargjøre for bruk av sprederen

Rengjøre sugefilteret

Serviceintervall: For hver bruk eller daglig—Rengjør sugefilteret (oftere ved bruk av fuktbare pulver).

Merk: Valgfrie sugeelementfiltre er tilgjengelig fra din autoriserte Toro-forhandler.

1. Sett sprederen på en jevn overflate, aktiver parkeringsbremsen, stopp pumpen, slå av motoren og ta nøkkelen ut av startbryteren.
2. Fjern holderen som fester slangekoblingen til den store slangen og sugefilterhuset øverst på spredertanken (Figur 16).

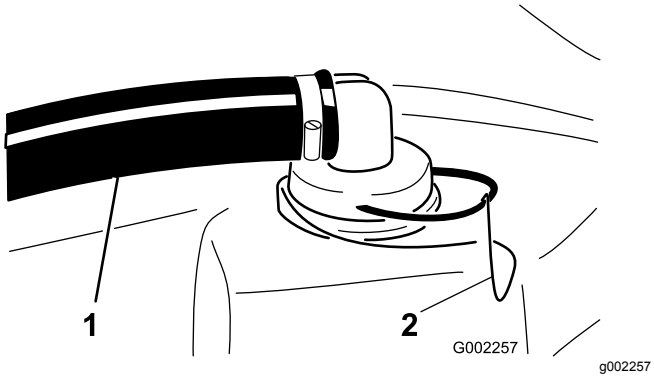

Figur 16

1. Sugeslange
2. Holder

3. Fjern slangen og slangekoblingen fra sugefilterhuset (Figur 16).
4. Trekk sugefilteret ut av sugefilterhuset i tanken (Figur 17).

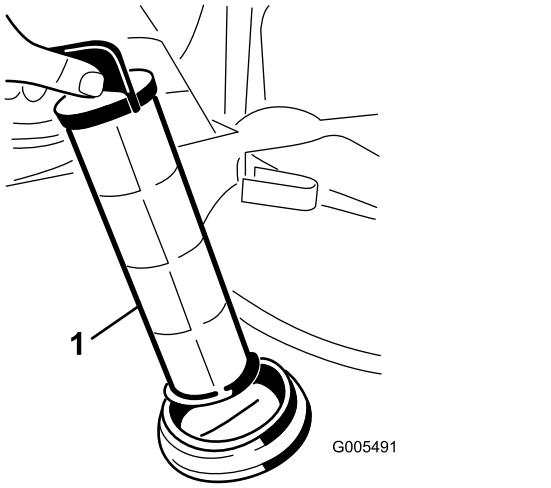

Figur 17

1. Sugefilter

5. Rengjør sugefilteret med rent vann.
6. Skyv sugefilteret inn i sugefilterhuset inntil det er helt på plass.
7. Plasser slangen og slangekoblingen på sugefilterhuset øverst på tanken, og fest dem med holderen du fjernet i trinn 2.

Inspisering av tankremmene

Serviceintervall: For hver bruk eller daglig—Kontroller tankremmene.

Viktig: **Hvis festene for tankstroppene strammes for hardt, kan det resultere i deformerte og ødelagte remmer og skader på tanken.**

1. Fyll hovedtanken med vann.
2. Sjekk om det er bevegelse mellom tankstroppene og tanken (Figur 18).

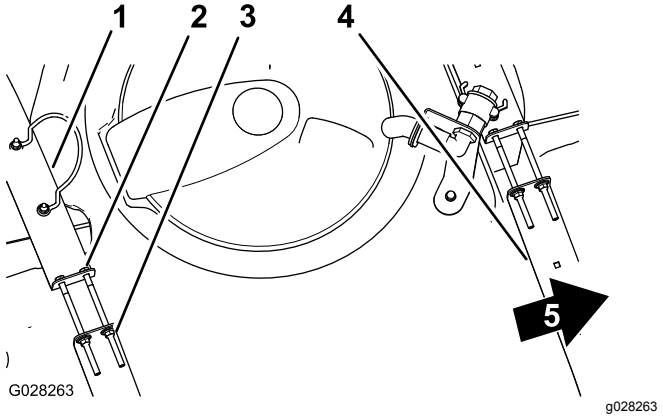

Figur 18

1. Bakre tankstropp
2. Bolt
3. Flenslåsemutter
4. Fremre tankstropp
5. Foran på maskinen

3. Hvis tankstroppene er løse, strammer du flenselåsemutterne og boltene øverst på stroppene til de er plan med tanken (Figur 18).

   Merk: Ikke stram tankstroppene for mye.

Bruke maskinen

Bruke parkeringsbremsen

Bruke parkeringsbremsen

1. Trykk ned bremsepedalen (Figur 19).

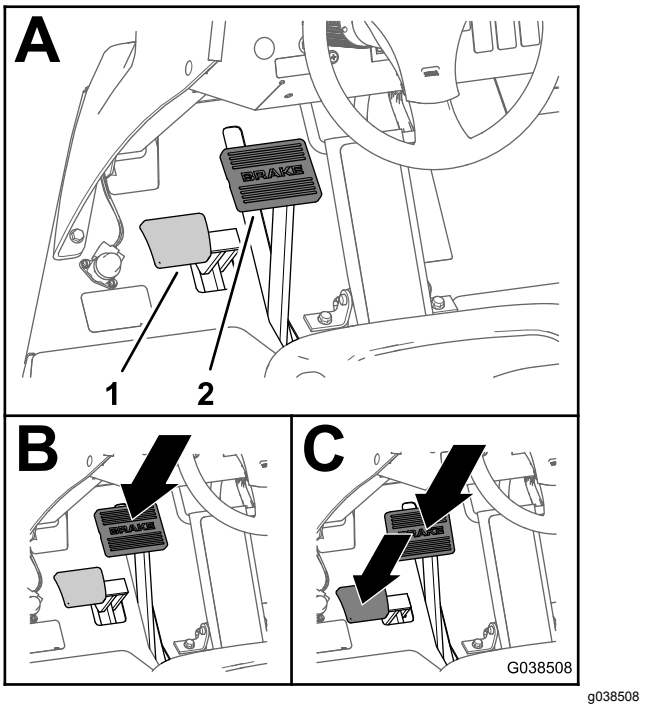

Figur 19

1. Parkeringsbremsepedal
2. Bremsepedal

2. Samtidig som du trykker ned bremsepedalen, trykker du ned parkeringsbremsepedalen (Figur 19).
3. Fjern foten fra bremsepedalen, og fjern deretter foten fra parkeringsbremsepedalen.

   Merk: Parkeringsbremsepedalen forblir i senket posisjon når parkeringsbremsen aktiveres.

Koble fra parkeringsbremsen

Trykk ned bremsepedalen til bremsen kobles fra (Figur 20).

Merk: Parkeringsbremsepedalen returnerer til hevet posisjon når parkeringsbremsen kobles fra.

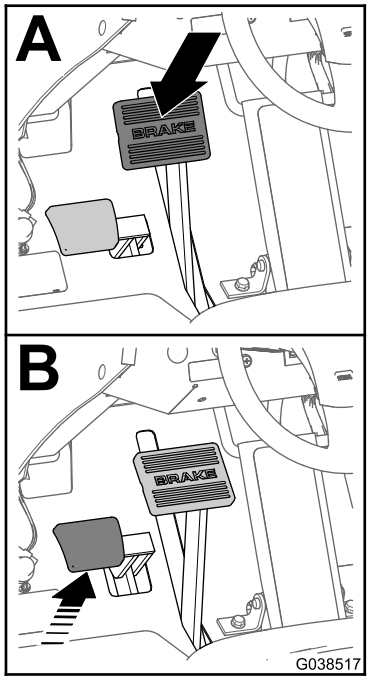

g038517

Figur 20

Starte motoren

1. Sitt i førersetet, og hold foten borte fra trekkpedalen.
2. Påse at pumpe-, riste- og bombryterne er i AV-stillingen.
3. Påse at parkeringsbremsen er aktivert, at trekkpedalen er i FRI-stillingen og at gassen er i SAKTE-stillingen.
4. Vri bryteren til PÅ/FORVARME-stillingen.

   Merk: En automatisk timer vil kontrollere forvarmen i omtrent seks sekunder.
5. Vri tenningsnøkkelen til START-stillingen etter forvarmingen.
6. Ikke drei motoren i mer enn 15 sekunder.
7. Slipp nøkkelen når motoren starter.
8. Hvis motoren trenger ytterligere forvarming, vrir du nøkkelen til AV-stillingen og deretter til PÅ/FORVARME-stillingen.
9. Kjør motoren på tomgang eller delvis gass til motoren er oppvarmet.

Kjøre maskinen

1. Slipp parkeringsbremsen og trykk trekkpedalen fremover for å kjøre fremover, eller trykk pedalen bakover for å kjøre i revers.

   Viktig: **Kontroller at sprederen har stoppet helt før du skifter mellom FREMOVER- og REVERS-stillingen.**
2. For å sakte stoppe maskinen, slipp trekkpedalen.

   Merk: Trekkpedalen går tilbake til FRI-stillingen.
3. Trykk inn bremsepedalen for å stanse maskinen raskt.

   Merk: Bremseavstanden for maskinen kan variere avhengig av lasten i spredertanken og hastigheten på maskinen.

Stille inn hastighetslåsbryter

⚠ FORSIKTIG

Hvis du trykker på hastighetslåsbryteren og ikke har foten på trekkpedalen, kan trekkenheten kanskje stoppe plutselig og gjøre at du mister kontrollen, noe som kan skade deg selv eller andre.

Påse at du har foten på trekkpedalen når du kobler fra hastighetslåsbryteren.

1. Kjør fremover, og finn ønsket hastighet. Se Kjøre maskinen (side 27).
2. Trykk øverst på hastighetslåsbryteren.

   Merk: Lampen på bryteren tennes.
3. Ta foten av trekkpedalen.

   Merk: Sprederen opprettholder hastigheten du stiller inn.
4. For å slå av hastighetslåsbryteren setter du enten foten på trekkpedalen og trykker på den nedre delen av bryteren, eller tar foten bort fra trekkpedalen og trykker på bremsepedalen.

   Merk: Lampen på bryteren slås av og trekkontrollen går tilbake til trekkpedalen.

Slå av motoren

1. Flytt alle kontrollene til FRI-stillingen

2. Trykk på bremsen for å stoppe sprederen.
3. Sett på parkeringsbremsen.
4. Flytt gasspaken til TOMGANG/SAKTE-stillingen.
5. Vri startnøkkelen til AV-stillingen.
6. Ta nøkkelen ut av tenningen for å unngå at noen starter kjøretøyet ved et uhell.

Kjøre inn en ny spreder

For å gi korrekt ytelse og langt sprederliv bør du følge disse retningslinjene de første 100 driftstimene:

- Kontroller væske- og motoroljenivået regelmessig, og vær generelt oppmerksom på tegn på overoppheting i sprederen.
- Kontroller tankremmen for slark etter fylling av tank. Trekk til etter behov.
- Når du har startet en kald motor, lar du den varmes opp i ca. 15 sekunder før du begynner å kjøre.
- Unngå å bremse hardt de første timene av innkjøringen av den nye sprederen. Nye bremsebånd yter ikke alltid sitt beste før bremsene er kjørt inn etter flere timers bruk.
- Unngå å ruse motoren.
- Se Vedlikehold (side 46) for informasjon om spesielle lavtidskontroller.

Bruke sprederen

For å bruke Multi Pro®-sprederen må du først fylle spredertanken, påføre væsken på arbeidsområdet og til slutt rengjøre tanken og spredersystemet. Det er viktig at du utfører trinnene etter hverandre, slik at du unngår å ødelegge sprederen. For eksempel blander du ikke og tilsetter kjemikalier på kvelden, for så ikke å sprøyte før om morgenen. Dette kan føre til separering av kjemikaliene og kan påføre sprederkomponentene skade.

⚠ FORSIKTIG

Kjemikalier er farlige, og kan forårsake personskade.

- **Les anvisningene på de kjemiske merkene før du håndterer kjemikaliene. Følg alle anbefalinger og advarsler fra produsenten.**
- **Ikke la kjemikalier komme i kontakt med huden. Skulle slik kontakt skje, må du vaske huden grundig med såpe og rent vann.**
- **Bruk vernebriller og annet verneutstyr som er anbefalt av kjemikalieprodusenten.**

Multi Pro®-sprederen har blitt spesiallaget for å være svært slitesterk, slik at den skal ha den lange levetiden du trenger. Forskjellige materialer har blitt valgt av spesielle grunner på forskjellige steder på sprederen din for å oppnå dette målet. Dessverre finnes det ikke ett enkelt materiale som passer perfekt til alle mulige bruksområder.

Enkelte kjemikalier er mer aggressive enn andre og hvert kjemikalie samhandler forskjellig med forskjellige materialer. Enkelte konsistenser (f.eks. fuktbart pulver, kull) er mer slipende og fører til høyere slitasjenivåer. Hvis et kjemikalie er tilgjengelig i en formulering som vil øke levetiden til sprederen, bør du bruke denne alternative formuleringen.

Som alltid må du huske å rengjøre sprederen og spredersystemet nøye etter all bruk. Dette vil sørge for at sprederen har lang levetid uten problemer.

Merk: Hvis du har spørsmål eller trenger ytterligere informasjon om sprederkontrollsystemet, se *brukerhåndboken* som følger med systemet.

Fylle ferskvannstanken

Fyll alltid ferskvannstanken med friskt, rent vann før du behandler eller blander kjemikalier.

Ferskvannstanken er plassert på veltebeskyttelsen, bak passasjersetet (Figur 21). Den forsyner rent vann så du kan vaske kjemikalier av huden, fra øynene eller andre overflater hvis du blir utsatt for søl ved et uhell.

Du fyller tanken ved å skru av lokket på toppen av tanken, fylle tanken med rent vann og skru på lokket igjen.

For å åpne tappekranen for ferskvannstanken, vri spaken på toppen av kranen.

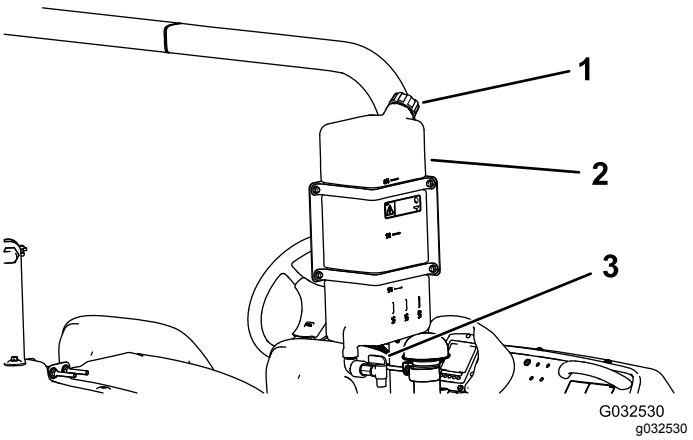

Figur 21

1. Påfyllingslokk
2. Ferskvannstank
3. Tappekran

Fylle på spredertanken

Viktig: **Påse at kjemikaliene du bruker, kan brukes sammen med Viton™ (se produsentens merke, dette skal angi om dette er tilfelle eller ikke). Ved å bruke et kjemikalie som ikke kompatibelt med Viton vil degradere O-ringene i sprederen og føre til lekkasjer.**

Viktig: **Tankvolummerkene er der kun for referanse og kan ikke regnes som nøyaktige nok for kalibrering.**

Viktig: **Kontroller tankremmen for slark etter første gangs fylling av tank. Trekk til etter behov.**

1. Stans sprederen på et jevnt underlag, slå av motoren og aktiver parkeringsbremsen.
2. Avgjør hvor mye vann som er nødvendig for å blande mengden kjemikalier du trenger, ved å følge anvisningen fra kjemikalieprodusenten.
3. Åpne tankdekslet på spredertanken.

   Merk: Tankdekslet finnes midt på øverst på tanken. For å åpne den må du dreie halve dekslet mot klokken og svinge det åpent. Du kan fjerne sugefilteret inne i tanken for å rense det. For å forsegle tanken må du lukke dekslet og dreie det foran halvveis med klokken.
4. Tilsett 3/4 av påkrevd vannmengde til spredertanken ved å bruke antihevertpåfyllings-beholderen.

   Viktig: **Du må alltid bruke ferskt, rent vann i spredertanken. Ikke hell konsentrat i en tom tank.**
5. Start motoren, aktiver parkeringsbremsen, still pumpebryteren til PÅ-stillingen og flytt gasspaken til HØY TOMGANG.
6. Sett ristebryteren i PÅ-STILLING.

   Viktig: **Før du tilfører fuktbart pulver i et Toro-spredersystem, må du blande pulverne i en passende beholder sammen med nok friskt vann til du får en tungtflytende blanding. Dersom du ikke gjør det, kan det føre til avleiring av kjemikalier i bunnen av tanken, redusert risting, tilstopping av filtre og feil ristemengder.**

   Toro anbefaler bruk av det godkjente eduktorsettet for denne maskinen. Ta kontakt med en autorisert Toro-forhandler for mer informasjon.
7. Tilsett riktig mengde kjemikaliekonsentrat i tanken. Følg anvisningene fra kjemikalieprodusenten.
8. Hell resten av vannet i tanken.

Bruke bommene

Bomhevebryterne på sprederens kontrollpanel gjør det mulig for deg å flytte bommene mellom TRANSPORT- og SPREDER-stillingene uten å gå ut av førersetet. Vi anbefaler å skifte bomstillingene mens kjøretøyet ikke er i bevegelse.

1. Stans sprederen på jevnt underlag.
2. Bruk bomhevebryterne for å senke bommene.

   Merk: Vent til bommen er helt utstrakt i sprederposisjon.
3. Stopp sprederen på et jevnt underlag når du trenger å trekke inn bommene.
4. Bruk bomhevebryterne til å heve bommene.

   Merk: Hev bommene inntil de er i bomtransportstillingen, trukket sammen i form av en X, og bomsylinderne er helt trukket tilbake.

Viktig: **For å forhindre skade på bomaktuatorsylinderen, kontroller at aktuatorene er helt trukket tilbake før transport.**

Viktig: **Løs ut bryteren når bommene har nådd ønsket stilling. Å kjøre aktuatorene mot stopperne kan skade sylinderne og/eller andre hydrauliske komponenter.**

Bruke bomtransportunderstellet

Sprederen er utstyrt med et understell for bomtransport som har en unik sikkerhetsfunksjon. Hvis det ved et uhell skulle oppstå tilfeldig kontakt med lavt overhengende gjenstander når kjøretøyet er i TRANSPORTSTILLING, kan du skyve bommen(e) ut av transportunderstellet. Hvis dette skjer vil bommene hvile i en nesten horisontal stilling bak på kjøretøyet. Flytt bommene til transportstilling umiddelbart fra denne stillingen.

Viktig: **Bommene kan ta skade av å transporteres i enhver annen stilling enn «X»-stillingen som benyttes når man bruker understellet for bomtransport.**

For å legge bommene tilbake i transportunderstellet, senk bommen(e) til SPREDERSTILLING og hev deretter bommen(e) tilbake til TRANSPORTSTILLING. Kontroller at bomsylinderne er helt tilbaketrukket for å forhindre skade på aktuatorstangen under lagring.

Bruke InfoCenter LCD-skjermen

InfoCenter LCD-skjermen viser informasjon om maskinen, som driftsstatus, diverse diagnostikk og annen informasjon om maskinen. InfoCenter viser informasjon på oppstartsskjermbildet (Figur 22),

startskjermen, hovedmenyen og relaterte skjermbilder for undermenyer.



G035344
g035344

Figur 22
Oppstartsskjermbildet

Startskjerm

Når du starter maskinen, vises startskjermen med de tilsvarende ikonene som gjelder (dvs. parkeringsbremsen er aktivert, bomseksjonene er i PÅ-stillingen, føreren er ute av setet osv.).

Merk: Figuren nedenfor er en eksempelskjerm som er ment å vise alle de **potensielle** ikonene som kan vises på skjermen under drift.

Se følgende bilde for alle ikonbetydninger (Figur 23).

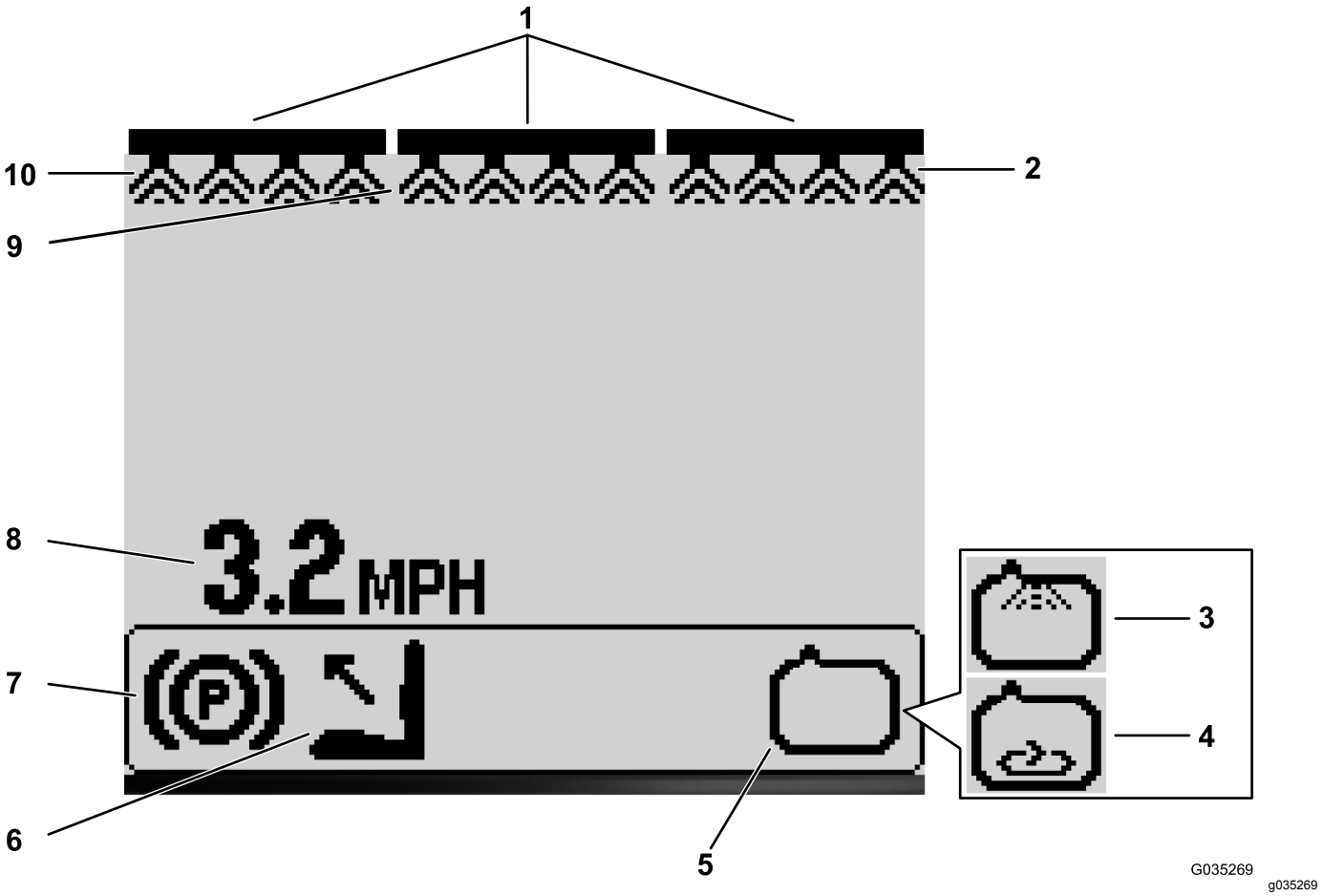

Figur 23

1. Indikator for hovedbombryter – PÅ
2. Indikator for høyre bomseksjon – PÅ
3. Indikator for skyllesystem – PÅ (valgfritt sett)
4. Indikator for risting – PÅ
5. Indikator for sprederpumpe – PÅ
6. Føreren ute av setet
7. Indikator for parkeringsbrems
8. Indikator for kjøretøyhastighet (mph)
9. Indikator for midtre bomseksjon – PÅ
10. Indikator for venstre bomseksjon – på

Indikator for hovedbombryter

Indikatoren for hovedbombryteren viser når hovedbommen er i PÅ-stilling (Figur 23).

Indikator for bomseksjoner

Den venstre, høyre og/eller midtre bomseksjonen vises når noen av bomseksjonene er i PÅ-stilling (Figur 23).

Indikator for kjøretøyhastighet

Kjøretøyhastighetsindikatoren viser gjeldende kjøretøyhastighet (Figur 23).

Indikator for parkeringsbrems

Indikator for parkeringsbrems viser når parkeringsbremsen er aktivert (Figur 23).

Indikator for førersete

Indikator for førersete viser når føreren er ute av setet (Figur 23).

Indikator for sprederpumpe

Indikator for sprederpumpe vises når sprederpumpen er PÅ (Figur 23)

Indikator for skyllesystem

Valgfritt sett

Indikator for skyllesystem vises når skyllesystemet er aktivt (Figur 23).

Indikator for risting

Indikator for risting vises når risting er PÅ (Figur 23).

Hovedmenyskjermen

Trykk og hold inne knapp 5 (helt til høyre) på InfoCenter for å åpne hovedmenyskjermen.

Fra hovedmenyskjermen kan du få tilgang til følgende undermenyer: (Figur 24).

- Innstillinger
- Kalibrering
- Tjeneste
- Diagnostikk
- Om

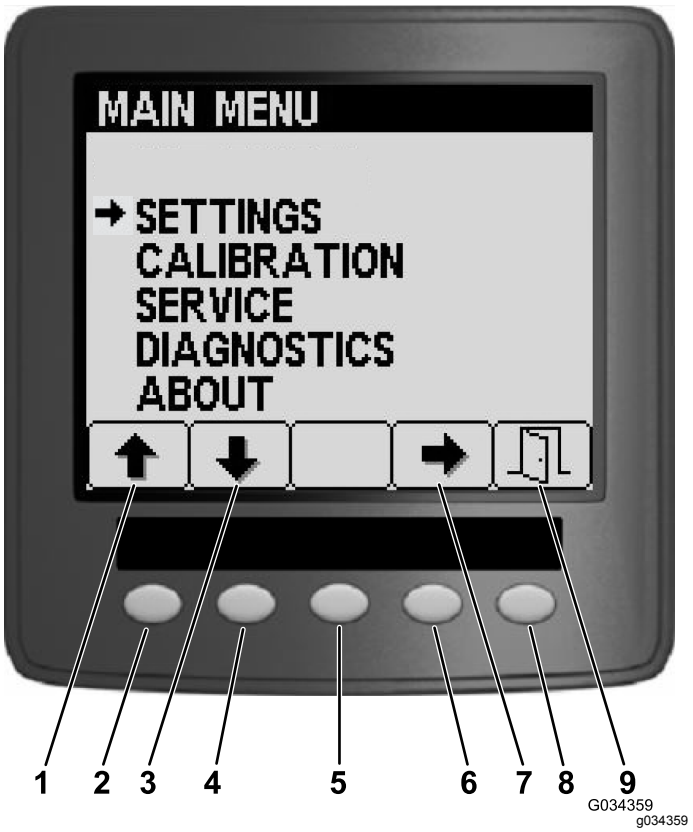

Figur 24

1. Pil opp-ikon
2. Knapp 1 (naviger opp)
3. Pil ned-ikon
4. Knapp 2 (naviger ned)
5. Knapp 3 (kontekstsensitiv velger)
6. Knapp 4 (velg innstilling)
7. Pilvalgikon
8. Knapp 5 (kontekstsensitiv – avslutt/lagre eller angi)
9. Avslutt/lagre-ikon

Menyen Innstillinger

For å få tilgang til Innstillinger-skjermen, trykk på knapp 1 eller knapp 2 på Hovedmeny-skjermen (Figur 24) for å navigere til Innstillinger-alternativet og trykk på knapp 4 for å velge Innstillinger-alternativet (Figur 24).

Merk: På denne skjermen kan du vise og endre innstillingene for tanken, skjerm og bombredde, og tilbakestille til standardinnstillingene.

Stille inn tankristestrømmen

1. På Innstillinger-skjermen, trykk på knapp 2 for å navigere til Tank-alternativet og trykk på knapp 4, Tank (Figur 25).

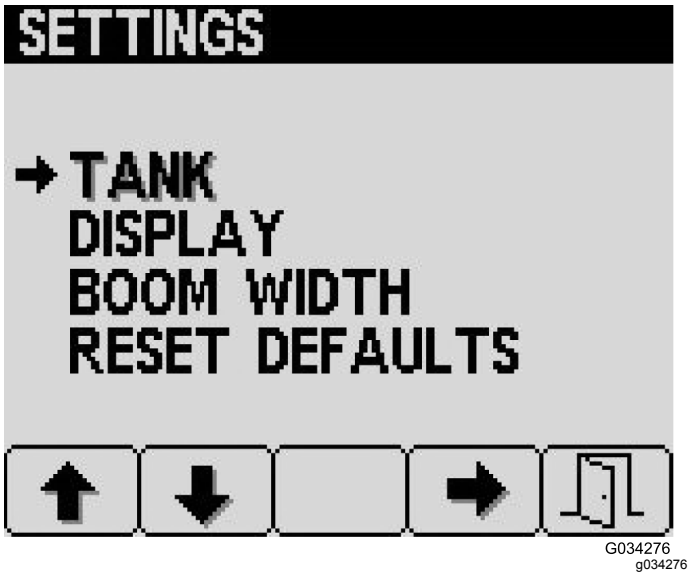

Figur 25

2. På Tank-skjermen, trykk på knapp 2 for å navigere til Riste-alternativet (Figur 26).

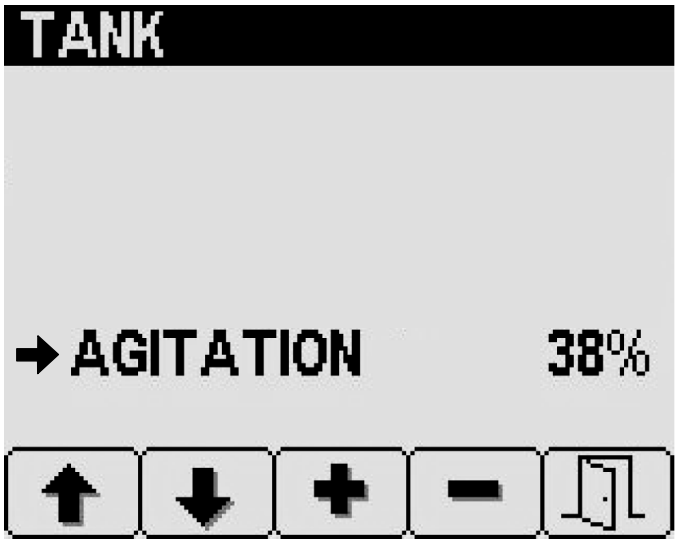

G035295
g035295

Figur 26

3. Trykk på knapp 3 (hev) eller knapp 4 (senk) for å justere prosenten av sprederpumpestrømmen som brukes til tankristing (Figur 26).
4. Trykk på knapp 5 for å lagre innstillingen, gå ut av Tank-skjermen og gå tilbake til hovedskjermen.

Stille inn måleenheter

1. På Innstillinger-skjermen, trykk på knapp 2 for å navigere til Visning-alternativet og trykk deretter på knapp 4 for å velge Visning.
2. På Visningmeny-skjermen, trykk på knapp 1 eller 2 for å navigere til Enheter-alternativet og trykk deretter på knapp 4 for å velge Enheter (Figur 27).

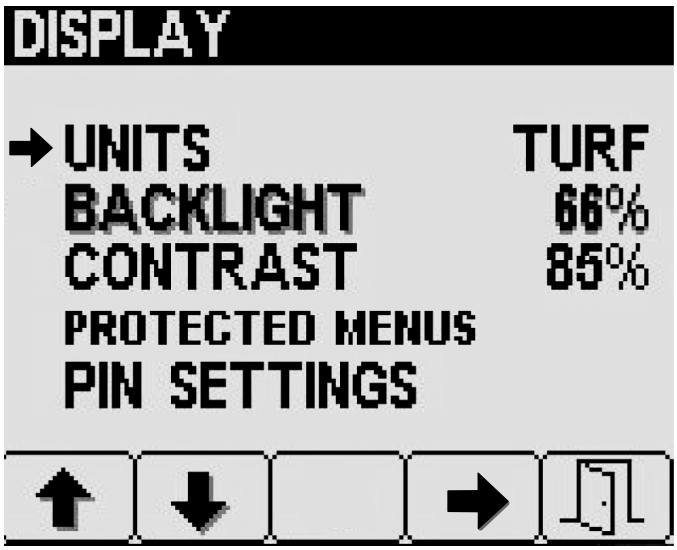

G035346
g035346

Figur 27

3. Trykk på knapp 1 eller 2 for å navigere til ønsket måleenhet og trykk deretter på knapp 4 for å velge en måleenhet.
   - **Britisk:** mph, gallon, acre
   - **Gress:** mph, gallon, 1000 ft²
   - **SI (metrisk):** km/t, liter, hektar
4. Trykk på knapp 5 for å lagre innstilling din, gå ut av Enheter-skjermen og gå tilbake til hovedskjermen.

Justere skjermlysstyrken og kontrast

1. På Innstillinger-skjermen, trykk på knapp 2 for å navigere til Visning-alternativet og trykk deretter på knapp 4 for å velge Visning.
2. På Visningsmeny-skjermen, trykk på knapp 2 for å navigere til Bakgrunnslys-alternativet eller Kontrast-alternativet (Figur 28).

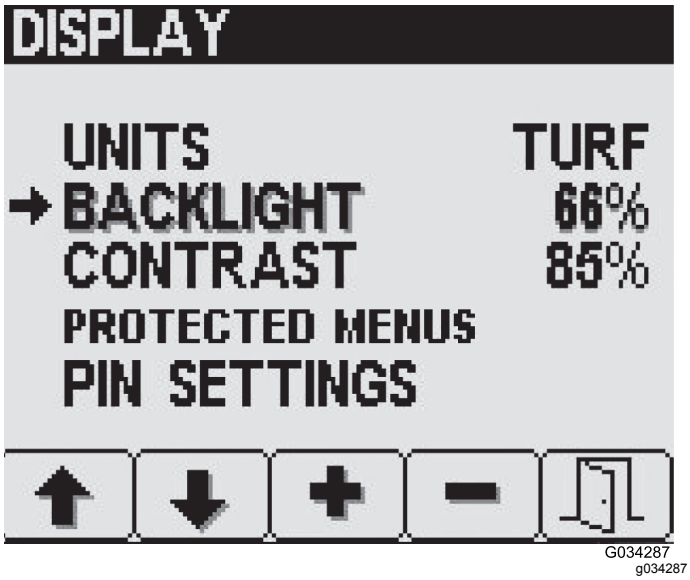

G034287
g034287

Figur 28

3. Trykk på knapp 3 (hev) eller knapp 4 (senk) for å justere mengde bakgrunnslys eller mengde kontrast for LED-skjermen (Figur 28).
4. Trykk på knapp 5 for å lagre innstillingen din, gå ut av Bakgrunnslys-skjermen eller Kontrast-skjermen og gå tilbake til hovedskjermen.

Stille inn sikkerheten for beskyttede menyalternativer

Merk: De beskyttede menyene lar deg velge menyalternativer som skal sikres med PIN-koden.

1. Trykk på knapp 2 på Visning-innstillinger for å navigere til Beskyttede menyer-alternativet, trykk deretter på knapp 4 for å velge Beskyttede menyer (Figur 29).

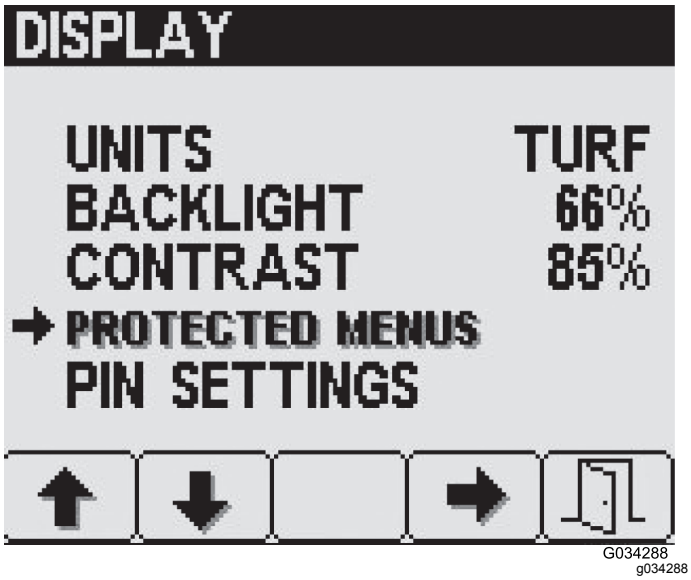

Figur 29

2. Trykk på knapp 2 for å navigere til ønsket beskyttede menyelement (Figur 29).
3. Trykk på knapp 4 for å velge eller velge bort individuelle beskyttede menyelementer som vist i Figur 30.

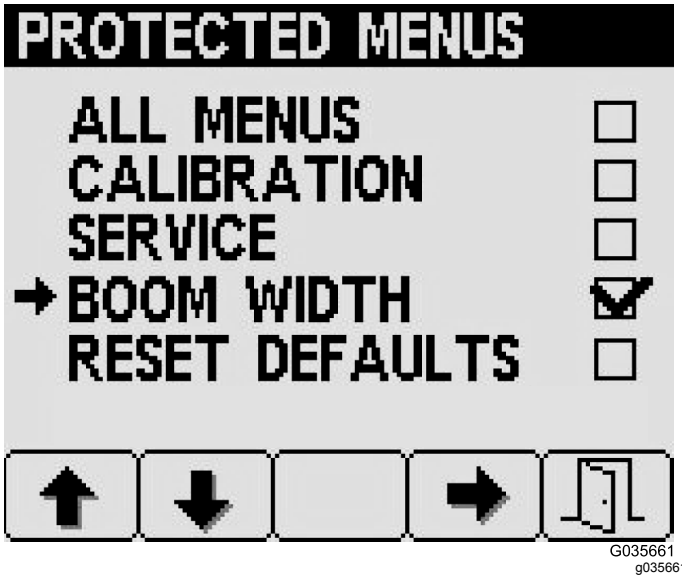

Figur 30

4. Trykk på knapp 5 for å lagre innstillingen din, gå ut av Beskyttede menyer-skjermen og gå tilbake til hovedskjermen.

Skru PIN-kodesikkerheten på eller av

Merk: Å slå PIN-kodesikkerheten PÅ eller AV påvirker de beskyttede menyalternativene som er sikret med PIN-koden.

1. På Visningsmeny-skjermen, trykk på knapp 2 for å navigere til Innstillinger-alternativene for PIN-koden, trykk deretter på knapp 4 for å velge PIN-kodeinnstillinger (Figur 31).

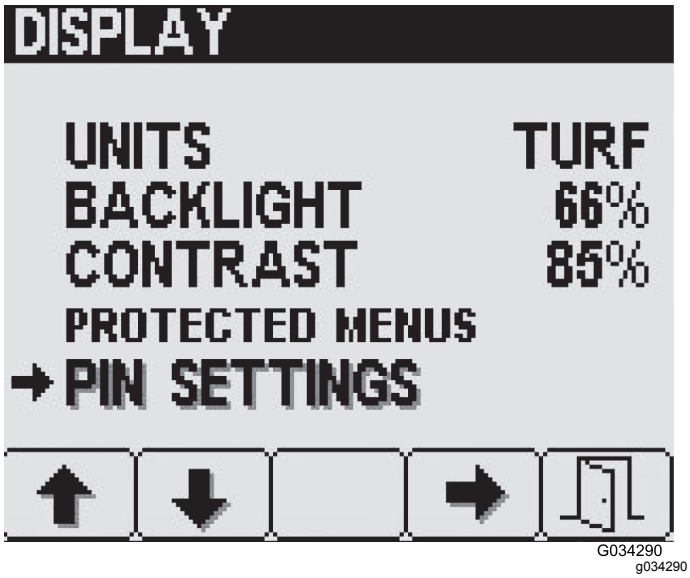

Figur 31

2. Angi PIN-koden din på fire siffer ved hjelp av knappene 1 til 4 og trykk på knapp 5 for å legge PIN-koden inn i InfoCenter (Figur 32).

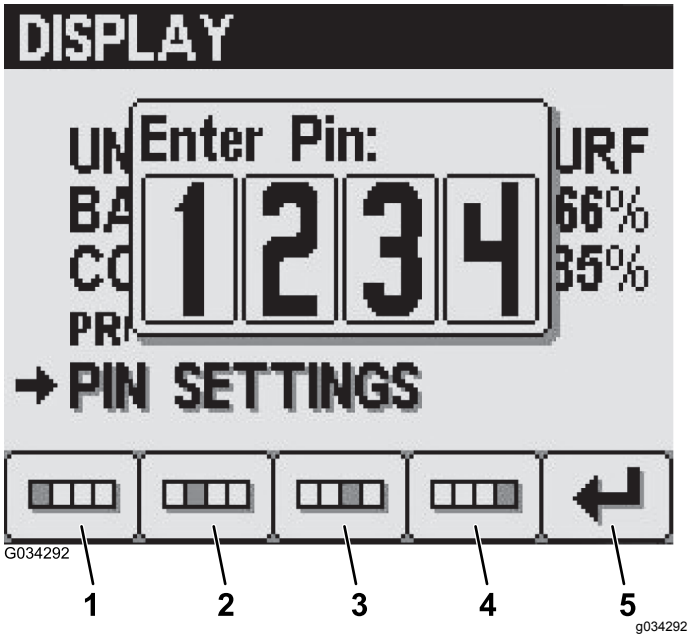

Figur 32

1. Siffer 1
2. Siffer 2
3. Siffer 3
4. Siffer 4
5. Enter

3. På Innstillinger-skjermen for PIN-kode, trykker du på knapp 4 for å velge Angi PIN og slå PIN-kodealternativet PÅ eller AV(Figur 33).

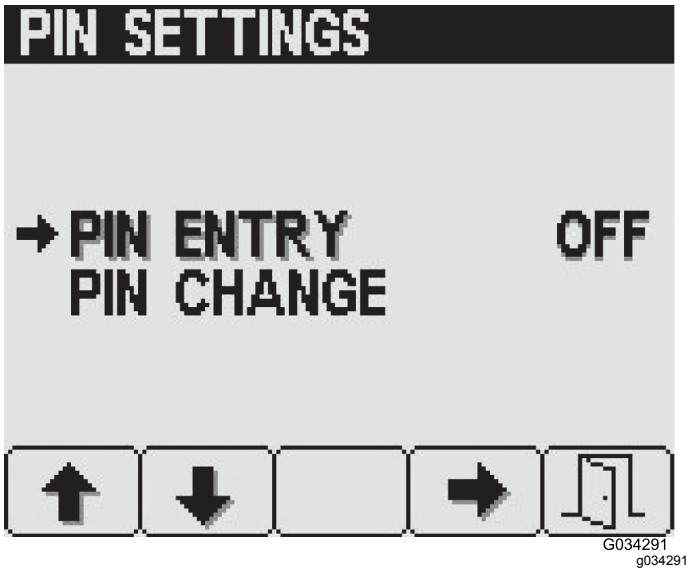

Figur 33

4. Trykk på knapp 5 for å lagre innstillingen, gå ut av Innstillinger-skjermen for PIN-kode og gå tilbake til hovedskjermen.

Endre PIN-kode

1. På Innstillinger-skjermen for PIN-kode, trykk på knapp 2 for å navigere til alternativet Endre PIN og trykk deretter på knapp 4 for å velge Endre PIN (Figur 31).
2. Angi PIN-koden din på fire siffer ved hjelp av knappene 1 til 4 og trykk på knapp 5 for å legge PIN-koden inn i InfoCenter (Figur 32).
3. Fra Innstillinger-skjermen for PIN-kode, trykk på knapp 2 for å navigere til alternativet Endre PIN og trykk deretter på knapp 4 for å velge Endre PIN (Figur 34).

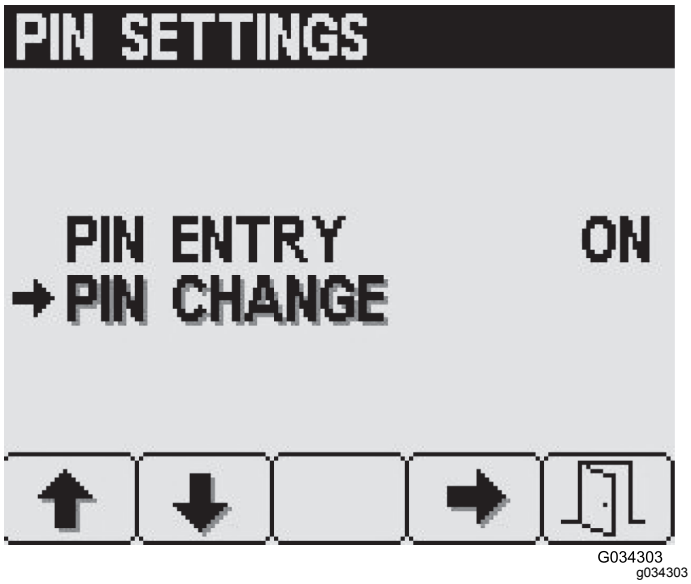

Figur 34

4. På skjermen Angi gammel PIN-kode, angi din gamle PIN-kode ved hjelp av knappene 1 til 4 og trykk på knapp 5 for å legge inn PIN-koden i InfoCenter (Figur 32).

   Merk: **Standard PIN** når du først setter opp PIN-koden er **1234**.

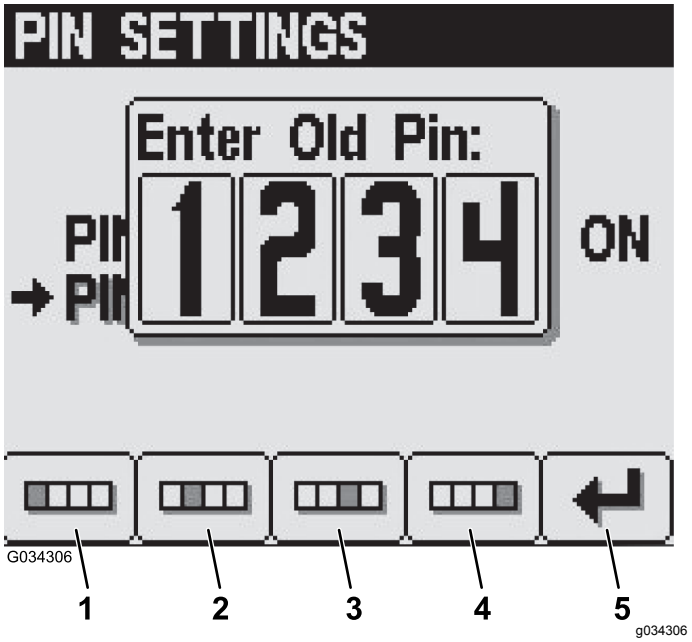

Figur 35

1. Siffer 1
2. Siffer 2
3. Siffer 3
4. Siffer 4
5. Angi PIN

5. På skjermen Angi ny PIN-kode, angi din nye PIN-kode ved hjelp av knappene 1 til 4 og trykk på knapp 5 for å legge inn den nye PIN-koden i InfoCenter (Figur 36).

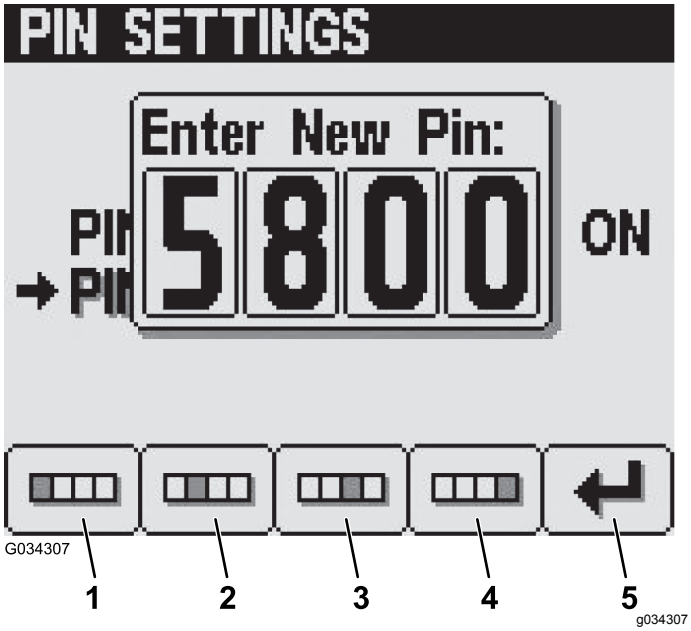

Figur 36

1. Siffer 1
2. Siffer 2
3. Siffer 3
4. Siffer 4
5. Angi PIN

6. På Bekreft-skjermen, angi din nye PIN-kode ved hjelp av knappene 1 til 4 og trykk på knapp 5 for å legge inn PIN-koden i InfoCenter (Figur 37).

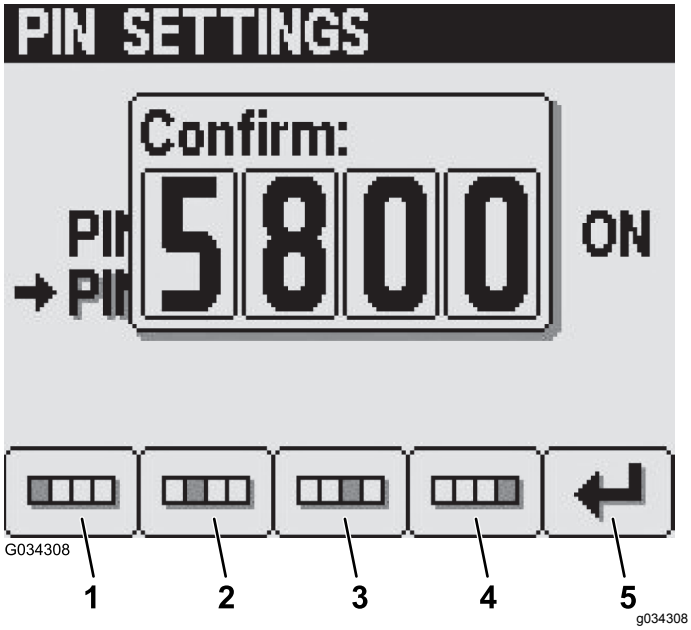

Figur 37

1. Siffer 1
2. Siffer 2
3. Siffer 3
4. Siffer 4
5. Angi PIN

Merk: En **Korrekt PIN-kode**-melding vises i omtrent fem sekunder for å bekrefte at du har angitt riktig PIN-kode.

Bombreddeinnstillinger

Bombreddeinnstillinger er forhåndsinnstilte dimensjoner stilt inn på fabrikken (Figur 38).

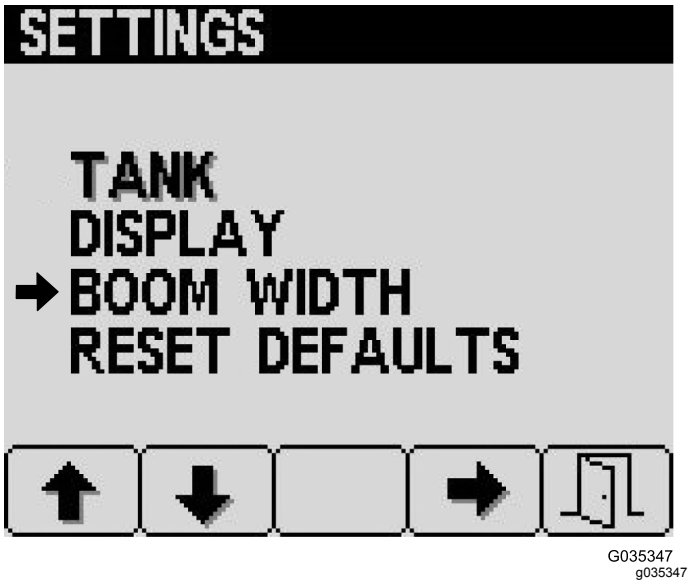

Figur 38

Kalibreringsskjerm

For å åpne skjermen Kalibrering trykker på knappen 2 på hovedmenyskjermen (Figur 24) til du når Kalibrering, og deretter trykker du på knappen 4 for å velge Kalibrering.

Viktig: **Ved å trykke på knappen 5 når som helst kansellerer kalibreringer. Hvis du gjør dette, bruker maskinen automatisk gjeldende kalibreringsmengder.**



Figur 39

Klargjøre for hastighetskalibrering

1. Påse at dekkene har korrekt trykk. Se Kontrollere trykket i dekkene (side 24).
2. For å åpne skjermen Hastighet trykker du på knappen 2 på skjermen Kalibrer til du når Hastighet. Trykk deretter på knappen 4 (Figur 39) for å velge Hastighet.
3. Sett på parkeringsbremsen og fyll spredertanken med minimum 700 l vann.
4. Trykk på knappen 2 for å gå videre til neste trinn og vise skjermen Hastighetskalibrering.
5. Merk av ønsket avstand før du fortsetter til neste skjerm.
6. Trykk på knappen 2 for å gå videre til neste trinn.
7. Trykk på knappen 3 for å øke ønsket avstand, eller trykk på knappen 4 for å redusere ønsket avstand (Figur 40).

   Merk: Hvis du velger å avbryte kalibreringen ved å trykke på knappen 5, går systemet automatisk tilbake til den tidligere lagrede avstanden.

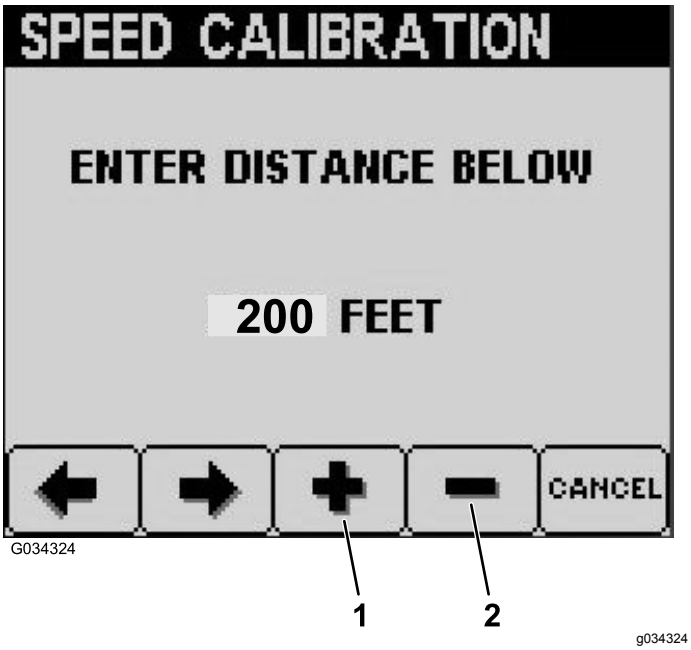

Figur 40

1. Øk ønsket distanse.
2. Reduser ønsket distanse.

Utføre hastighet- og distansetesten

1. Påse at bomseksjonene er av og trykk på knappen 2 for å starte kalibrering.

   Merk: Når du kjører maskinen og hastigheten kalibreres, viser InfoCenter avstand til den når angitt verdi.

   Viktig: **Ikke slå av maskinen når hastigheten er kalibrert.**
2. Start motoren og frigjør parkeringsbremsen.
3. Begynn med midten av det fremre dekket på 0-merket, kjør kjøretøyet med omtrent 5 til 8 km/t til det andre merket, og stopp med midten av det fremre dekket på merket.
4. Trykk på knappen 2 for å bekrefte kjørt avstand.
5. Hvis kalibreringen er vellykket, en vises skjermen Kalibrering utført. Trykk på knappen 5 for å avslutte.
6. Hvis kalibreringen ikke er vellykket, vises skjermen Kalibrering feilet med argumentasjon om hvorfor kalibreringen feilet. Trykk på knappen 5 for å avslutte og starte en ny kalibrering.
7. Sett på parkeringsbremsen, slå av motoren og ta ut nøkkelen fra nøkkelbryteren.

Manuell kalibreringsoppføring

Denne skjermen lar deg se og redigere kalibreringsnummeret for hastighet.

Tjenesteskjermen

For å åpne skjermen Tjeneste trykker du på knappen 2 på hovedmenyskjermen (Figur 24) til du når Tjeneste, og deretter trykker du på knappen 4 for å velge Tjeneste.

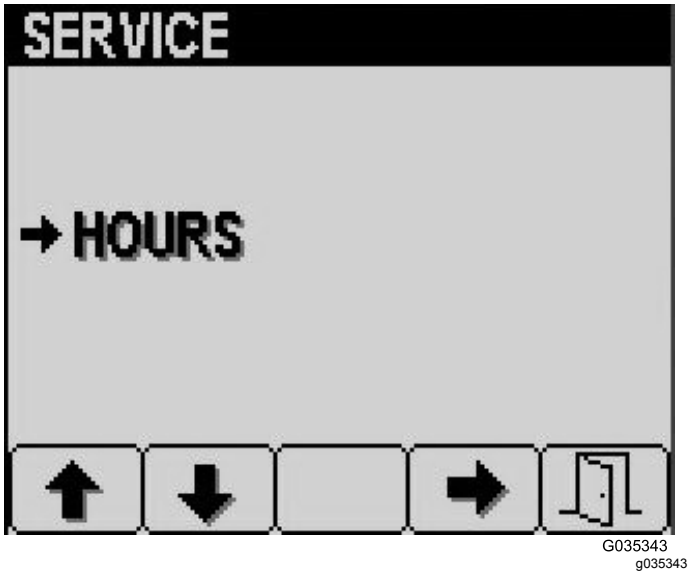

Figur 41

Fra skjermen Tjeneste velger du skjermen Timer for å vise generelle maskintimer, pumpedriftstimer og når neste tjeneste skal utføres (Figur 42).



G034304
g034304

Figur 42

For å tilbakestille skjermen Timer trykker og holder du knappen 3 (Figur 42).

Diagnostikksskjerm

For å åpne skjermen Diagnostikk trykker du på knappen 2 på hovedmenyskjermen (Figur 24) til du når Diagnostikk, og deretter trykker du på knappen 4 for å velge Diagnostikk.

Velg Innmating/utmating på skjermen Diagnostikk for å se innmating og utmating for pumper, bommer og motoren (Figur 43).

Velg Feilvisning på skjermen Diagnostikk for å se alle feil som har oppstått på maskinen (Figur 43).

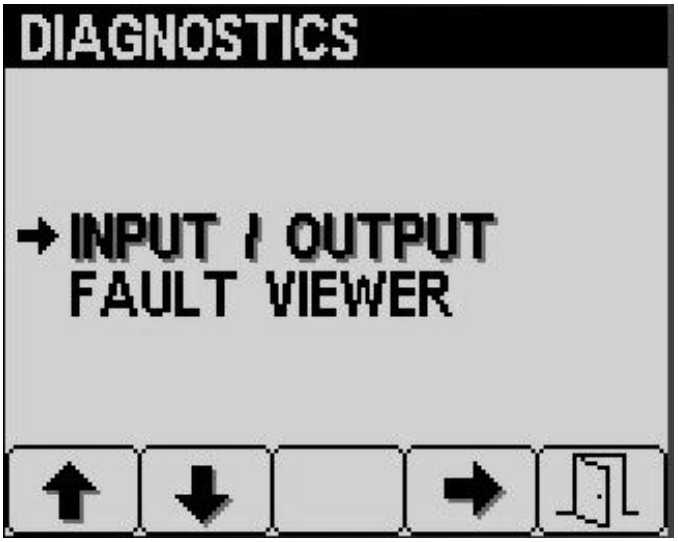

G034283
g034283

Figur 43

Om-skjerm

For å åpne skjermen Om, trykk på knappen 2 på hovedmenyskjermen (Figur 24) til du når Om, og trykk på knappen 4 for å velge Om (Figur 44).

Denne skjermen viser modellnummeret og serienummeret på maskinen din.

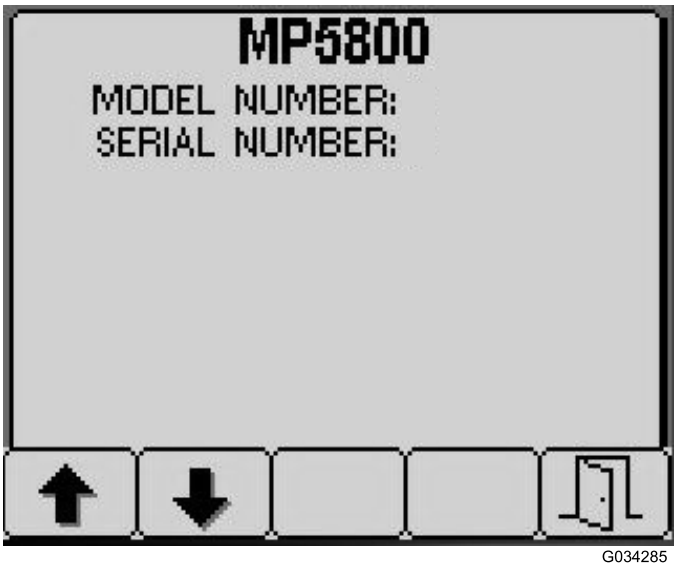

G034285
g034285

Figur 44

InfoCenter-varsler

Operatørvarsler vises automatisk på InfoCenter-skjermen når en maskinfunksjon krever ekstra handling. For eksempel: Hvis du forsøker å starte motoren mens du trykker inn trekkpedalen, vises et varsel som indikerer at trekkpedalen må være i NØYTRAL-stilling.

Det finnes en tilstand for hvert varsel som inntreffer, (f.eks. start forhindret, motor stoppet), en varselskode (nummer), en kvalifikator (årsaken til varslet vises) og en skjermtekst (hva varslet viser som tekst på skjermen) som vist i Figur 45. Se den veiledende tabellen for InfoCenter nedenfor for mer informasjon.

Merk: Varsler lagres ikke i feilloggen.

Merk: Du kan rydde et varsel fra skjermen ved å trykke på en av InfoCenter-tastene.

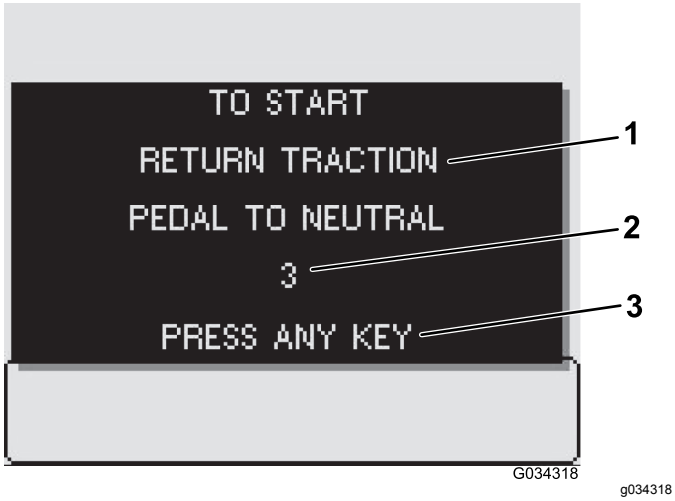

Figur 45

1. Skjermtekst
2. Kode
3. Trykk på en tast på InfoCenter for å fjerne teksten fra skjermen.

Veiledende tabell for InfoCenter

Forhold	Kode	Kvalifikator	Skjermtekst
Start forhindret	2	Pumpebryter aktiv	To start, turn pump off (Slå pumpen av for å starte)
Start forhindret	3	Ikke i NØYTRAL	Sett trekkpedalen tilbake i nøytral for å starte
Start forhindret	4	Tomt sete	To start, must be seated or set parking brake (Sitt i setet eller koble inn parkeringsbremsen for å starte)
Start forhindret	5	Starter aktiverer tidsavbrudd	To start, rest starter (Slipp starteren for å starte)
Start forhindret	6	Skyllepumpe aktiv	To start, turn off rinse pump (Slå av skyllepumpen for å starte)
Motor stoppet	102	Tomt sete	Engine stop due to operator out of seat (Motoren stanset fordi føreren er ute av setet)
Motor stoppet	103	Parkeringsbrems aktivert	Engine stop due to parking brake engaged (Motoren stanset fordi parkeringsbremsen ble aktivert)
Pumpestart forhindret	202	Bom aktiv	To start pump, turn booms off (Slå av bommer for å starte pumpen)
Pumpestart forhindret	203	Ute av setet og parkeringsbremsen ikke aktivert	To start pump, must be seated or set parking brake (Sitt i setet eller koble inn parkeringsbremsen for å starte pumpen)
Pumpestart forhindret	205	Motoren starter	To start pump, stop cranking engine (Slutt å starte motoren for å starte pumpen)
Pumpe slått av	206	Tomt sete	To start pump, remain seated (Forbli sittende for å starte pumpen)

Veiledende tabell for InfoCenter (cont'd.)

Forhold	Kode	Kvalifikator	Skjermtekst
Tankstatus	402	Lavt spredertankvolum	Tank status, volume low (Tankstatus, lavt volum)
Tankstatus	403	Skyllepumpe aktiv	Tank status, rinse pump on (Tankstatus, skyllepumpen på)
Parameterstatus	502	Feil parameterverdi angitt	Parameter status, invalid value (Parameterstatus, ugyldig verdi)
Parameterstatus	503	En verdi er utenfor området av godkjent verdier	Parameter status, invalid data defaults used (Parameterstatus, ugyldige datastandarder brukes)
Bommer slått av	802	Hastighet sunket	Booms turned off, stopped or moving too slowly (Bommer slått av, stanset eller beveger seg for langsomt)

Utføre sprøyting

Manuell spredningsdrift

Viktig: **For å sørge for at oppløsningen forblir godt blandet, bør du bruke ristefunksjonen når du har oppløsning i tanken. Ristefunksjonen virker kun når pumpen er slått på, og motoren ikke går på tomgang.**

Merk: Denne prosedyren forutsetter at pumpen er på. Se Fylle på spredertanken (side 29).

1. Sett hovedbombryteren i AV-stillingen.
2. Juster gassen til ønsket stilling for å utføre sprøyting
3. Kjør til sprøytestedet
4. Senk bommene på plass.
5. Sett de forskjellige seksjonsbryterne i PÅ-stillingene, etter behov.
6. Bruk sprøytemengdebryteren til å oppnå ønsket trykk som indikert i veiledningen for munnstykkevalg som følger med sprederen.
7. Kjør i ønsket hastighet og sett hovedbombryteren i PÅ-stillingen for å starte sprøytingen.

   Merk: Når tanken nesten er tom, kan ristingen føre til skumdannelse i tanken. Skru ristebryteren til AV-stillingen hvis dette er tilfelle. Du kan også bruke et antiskummingsmiddel i tanken.
8. Når du er ferdig med å sprøyte, setter du hovedbombryteren i AV-STILLINGEN for å slå av alle bommene. Deretter setter du pumpebryteren i AV-STILLINGEN.

Merk: Før bommene tilbake til TRANSPORT-stillingen og kjør sprederen til rengjøringsområdet.

Viktig: **Hev alltid bommene til de er helt støttet i understellet for bomtransport (trukket sammen i «X»-stillingen for transport), og se til at bomsylinderne er helt trukket tilbake når du flytter sprederen fra et sprøyteområde til et annet, eller flytter den til et lagrings- eller rengjøringsområde.**

Forhindre skader på plenen ved bruk mens maskinen er stillestående

Viktig: **Under visse forhold kan varme fra motoren, radiatoren og støydemperen føre til skader på gresset når man bruker sprederen mens maskinen er stillestående. Stillestående moduser omfatter tankristing, bruk av håndspreder med sprøytepistol eller bruk av spaserbom.**

Ta følgende forholdsregler:

- Unngå bruk av sprederen i stillestående modus under svært varme og/eller tørre forhold, da plenen kan være under større belastning i disse periodene.
- Unngå å parkere på plenen under stillestående bruk av spreder. Parker på en kjøresti der det mulig.
- Begrens hvor mye tid maskinen er i gang over et spesielt gressområde. Både tid og temperatur berører hvor mye gresset kan skades.
- Still motorhastigheten så lavt som mulig for å oppnå ønsket trykk og strømning. Dette begrenser

hvor mye varme som genereres samt begrense lufthastigheten fra kjøleviften.

- Sørg for at varmen kan slippe ut oppover fra motorrommet ved å heve seteenheten under stasjonær bruk, ikke la varmen slippe ut under kjøretøyet.

Spredetips

- Ikke sprøyt områder som allerede er blitt sprøytet.
- Pass på at ikke munnstykkene har tettet seg. Skift ut slitte eller skadde munnstykker.
- Bruk hovedbombryteren slik at du stopper gjennomstrømningen før du stopper selve sprederen. Når den er stoppet, kan du bruke motorhastighetskontrollen til å holde motorhastigheten i gang for å opprettholde ristingen.
- Du vil oppnå bedre resultater hvis sprederen er i bevegelse når du slår på bommene.

Renske ut et munnstykke

Hvis et munnstykke blir tilstoppet mens du sprøyter, kan du renske det ut ved å bruke en sprayflaske med vann eller en tannbørste.

1. Stans sprederen på et jevnt underlag, slå av motoren og aktiver parkeringsbremsen.
2. Sett hovedbombryteren til AV-stillingen og sett deretter pumpebryteren til AV-stillingen.
3. Fjern det tilstoppede munnstykket og rengjør den ved å bruke en sprayflaske med vann eller en tannbørste.

Velge et munnstykke

Merk: Se veiledningen for valg av munnstykke som er tilgjengelig via din autoriserte Toro-forhandler.

Dreieskiven kan ta opp til tre forskjellige munnstykker. For å velge ønsket munnstykke:

1. Stans sprederen på et jevnt underlag, slå av motoren og aktiver parkeringsbremsen.
2. Sett hovedbombryteren til AV-stillingen og sett deretter pumpebryteren til AV-stillingen.
3. Drei dreieskiven med munnstykkene i begge retninger til det korrekte munnstykket.

Rengjøre spreder-

Klargjøre spredertanken

Viktig: **Du må alltid tømme og rense sprederen umiddelbart etter bruk. Unnlater du å gjøre dette, kan det skje at kjemikaliene tørker eller herdes i slangene, noe som vil blokkere pumpen og andre komponenter.**

Toro anbefaler bruk av det godkjente rensesettet for denne maskinen. Ta kontakt med en autorisert Toro-forhandler for mer informasjon.

Rengjør spredersystemet etter hver gang sprederen brukes. For å rengjøre spredersystemet grundig:

- Bruk 3 separate omganger skyllevann.
- Bruk rengjørings- og nøytraliseringsmiddel som anbefales av de kjemiske produsentene.
- Bruk helt rent vann (ingen rengjørings- eller nøytraliseringsmidler) for siste skylling.

1. Stans sprederen, sett på parkeringsbremsen og slå av motoren.
2. Finn tanktømmeventilen på baksiden av maskinen (Figur 46).

   Merk: Tømmehåndtaket er plassert bak pumpen, og er festet til støttebraketten.

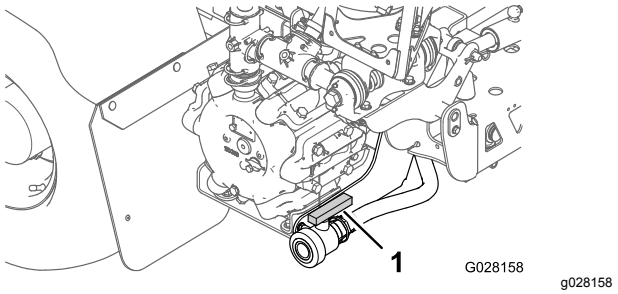

Figur 46

1. Tankens tømmehåndtak

Åpne tømmehåndtaket for å tappe ut eventuelle materialer fra tanken og avhend disse i henhold til lokale regler og materialprodusentens instruksjoner (Figur 47). Etter tømming må du fjerne ringstiften på braketten som sikrer tømmehåndtaket på maskinen og la håndtaket ligge på bakken. Slik kan du få tappet av gjenværende materiale i ledningen.

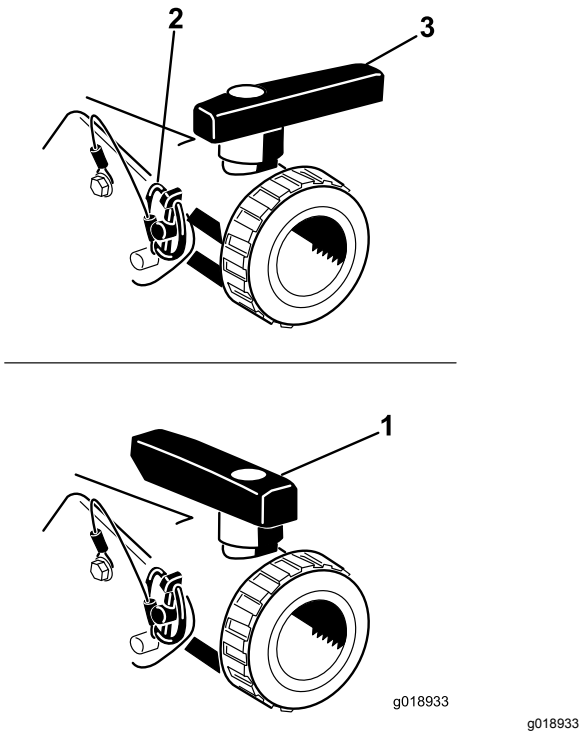

g018933

Figur 47

1. Ventil åpen
2. Ringstift
3. Ventil stengt

3. Når du har fått tømt tanken helt, setter du tømmehåndtaket på rammen med ringstiften og stenger tømmeventilen (Figur 47).
4. Fyll tanken med minst 190 liter rent, ferskt vann og lukk dekselet.

   Merk: Hvis det er behov for det, kan du bruke rensemiddel eller nøytralisator i tanken. I siste skylling bruker du kun rent, klart vann.
5. Senk bommene på plass til SPRØYTE-stillingen.

Skylle spredersystemet

1. Start motoren og flytt gasspaken til en høyere tomgangshastighet.
2. Pass på at ristebryteren står i PÅ-stillingen.
3. Sett pumpebryteren i PÅ-STILLINGEN, og bruk sprøytemengdebryteren til å øke innstillingen for trykket.
4. Still inn hovedbombryteren og bomkontrollbryterne til PÅ-stillingen for å begynne sprøytingen.
5. La alt vannet i tanken strømme ut gjennom munnstykkene.
6. Kontroller munnstykkene for å forsikre deg om at sprøytingen foregår på riktig måte.
7. Sett hovedbombryteren i AV-stillingen.
8. Hvis det valgfrie håndsprederstavsettet, slangetrommelsettet og/eller kjemiske forhåndsblandingssettet er montert, skyll ledninger og komponenter ved å åpne stengeventilene og bruk kontrollene for disse tilbehørene.
9. Sett pumpebryteren til AV-stillingen, og slå av motoren.
10. Gjenta trinn 4 til og med 7 minst to ganger til for å være sikker på at det er gjort skikkelig rent i sprøytesystemet.

    Viktig: **Du må alltid fullføre denne prosedyren minst tre ganger for å kontrollere at sprøytesystemet er helt rent, for å forhindre at systemet skades.**

Rengjøre utsiden av sprederen

1. Rengjør sugefilteret, se Rengjøre sugefilteret (side 25).

   Viktig: **Hvis du brukte pulverkjemikalier som kan vætes, må du rense sugefilteret etter hver gang du fyller på tanken.**
2. Påfør kjemisk nøytraliseringsstoff på bomseksjonen til sprederen og på baksiden av maskinrammen.
3. Bruk en hageslange med rent vann for å skylle maskinen og utsiden av sprederen.
4. Ta av munnstykkene og rens dem for hånd.

   Merk: Skift ut slitte eller skadde munnstykker.

Kalibrere omløpsventilene for bomseksjonene

Kun manuell modus

Viktig: **Ved bruk i automodus må bomseksjonomløpets stengeventil være lukket.**

Før du bruker sprederen for første gang, kalibrer sprederstrømningen, spredehastigheten og bomseksjonsomløpet etter behov, eller hvis du skal bytte munnstykker (hvis du bruker den manuelle modusen). Se Kalibreringsskjerm (side 36).

Merk: Seksjonsventilene må kalibreres hver gang munnstykkene skiftes ut (bare hvis du bruker den manuelle modusen).

Velg et åpent og flatt område å gjøre dette på.

1. Fyll spredertanken halvfull med rent vann.
2. Senk sprederbommene.
3. Sett på parkeringsbremsen.
4. Sett sprederens kontrollbryter til manuelt.

5. Sett de tre bombryterne i PÅ-STILLING, men la hovedbombryteren være avslått.
6. Sett pumpebryteren i PÅ-STILLINGEN, og slå på ristingen.
7. Gi full gass på maskinen.
8. Ved bruk av sprøytemengdebryteren, juster sprøytemengdetrykket til 276 kPa (40 psi).
9. Slå av venstre bom og juster bomomløpsknotten (Figur 48) til trykket er på det forrige nivået.

   Merk: De nummererte indikatorene på omløpsknottten og nålen er kun for referanse.

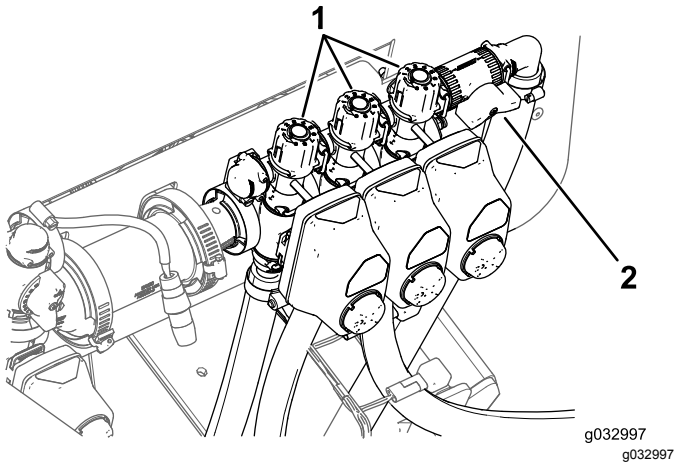

g032997

Figur 48

1. Omløpsjusteringsknotter for bomseksjon
2. Omløpsavstengingsventil for bomseksjoner

10. Slå på venstre bom og slå av høyre bom.
11. Juster den høyre bomomløpsknotten (Figur 48) til trykket er på det forrige nivået.
12. Slå på høyre bom og slå av midtre bom.
13. Juster den midtre bomomløpsknotten (Figur 48) til trykket er på det forrige nivået.
14. Slå av alle bommene.
15. Slå av pumpen.

Posisjonere risteomløps-ventilknotten

- Risteomløpsventilen er i fullstendig ÅPEN posisjon som vist i Figur 49.
- Risteomløpsventilen er i LUKKET posisjon (0) som vist i Figur 49.
- Risteomløpsventilen er i MIDTRE posisjon (justert i henhold til trykkmåleren for spredersystemet) som vist i Figur 49.

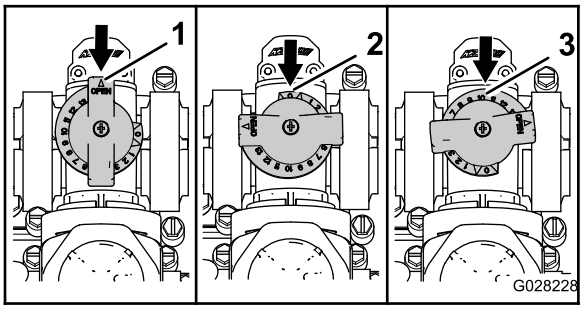

g028228

Figur 49

1. Åpne
2. Lukket (0)
3. Middels posisjon

Kalibrere risteomløpsven-tilen

Serviceintervall: Årlig—Kalibrer risteomløpsventilen.

Viktig: **Hvis du har basesprøytesystemet montert, vri strømbryteren til AV-stillingen.**

1. Velg et åpent og flatt område å gjøre dette på.
2. Fyll spredertanken halvfull med rent vann.
3. Kontroller at ristekontrollventilen er åpnet.

   Merk: Har den vært justert tidligere, må du åpne den helt opp nå.
4. Aktiver parkeringsbremsen og start motoren.
5. Sett pumpe- og ristebryteren i PÅ-stillingen.
6. Flytt gasspaken til HURTIG-stillingen.
7. Sett hovedbombryteren i AV-stillingen.
8. Bruk sprøytemengdebryteren for å justere spredersystemtrykket til 689 kPa (100 psi).
9. Skru ristebryteren til AV-stillingen, og les av trykkmåleren.
   - Dersom målingen forblir 689 kPa (100 psi), er risteomløpsventilen riktig kalibrert.
   - Dersom trykkmåleren gir et annet resultat, må du følge instruksjonene i neste trinn.
10. Juster risteomløpsventilen (Figur 50) på baksiden av risteventilen helt til spredersystemtrykket er 689 kPa (100 psi).

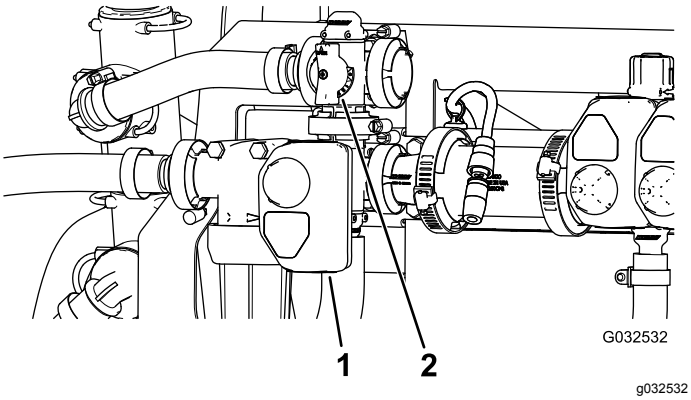

Figur 50

1. Aktuator (risteventil)
2. Risteomløpsventil

11. Skru pumpebryteren til AV-stillingen.
12. Flytt gasspaken til TOMGANG-stillingen og vri nøkkelbryteren til AV-stillingen.

Finner pumpen.

Pumpen finnes nær bakdelen på tanken, på venstre side (Figur 51).

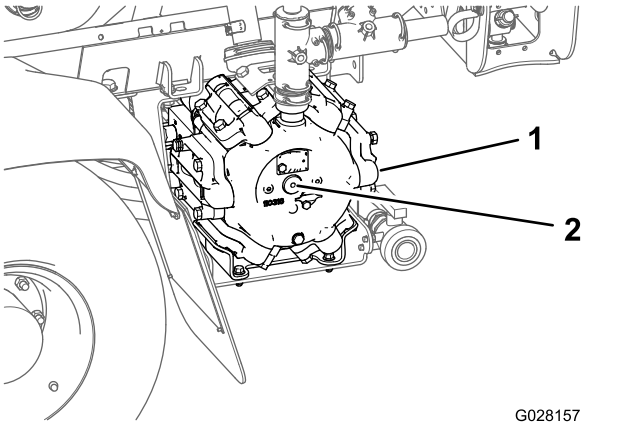

Figur 51

1. Pumpe
2. Smørenippel

Taue sprederen

I nødstilfeller kan sprederen taues over korte avstander etter at du åpner taueventilen. Vi anbefaler imidlertid ikke å bruke dette som standardprosedyre.

⚠ ADVARSEL

Hvis du tauer i høy hastighet, kan du lett miste kontrollen over kjøretøyet, noe som kan føre til personskader.

Tau aldri sprederen fortere enn 4,8 km/t.

Det må to personer til for å taue sprederen. Dersom du må flytte maskinen over en lengre avstand, bør den transporteres på en lastebil eller tilhenger. Se Transportere sprederen (side 45).

1. Drei taueventilen (Figur 52) 90° i begge retninger for å åpne den.

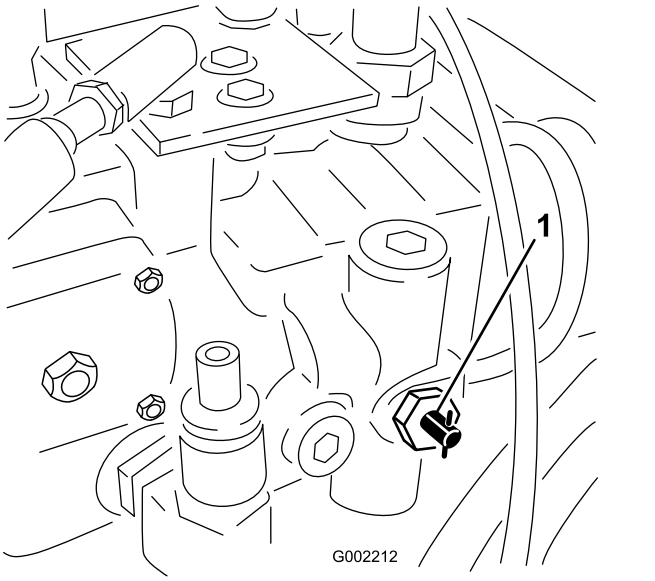

Figur 52

1. Taueventil

Viktig: **Hvis du ikke åpner taueventilen før du tauer sprederen, vil du ødelegge girkassen.**

2. Fest et tau til rammen. Se fremre og bakre tauepunkter i Figur 53 og Figur 54.

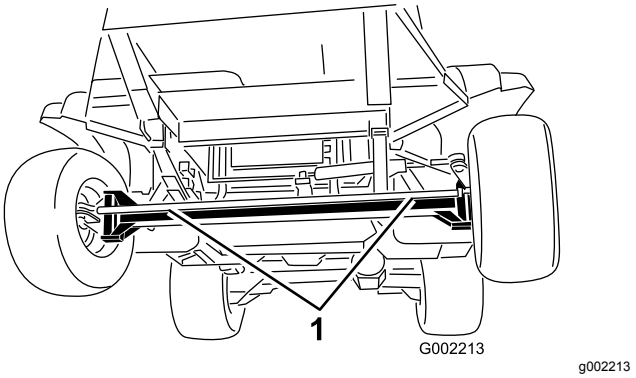

Figur 53

1. Fremre tauepunkter

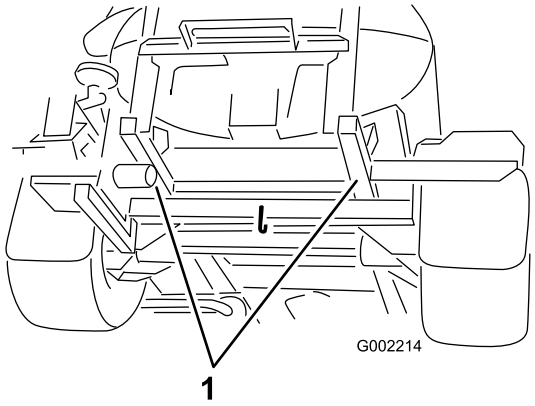

g002214

Figur 54

1. Bakre tauepunkter

3. Frigjøre parkeringsbremsen.
4. Tau sprederen ved lavere hastighet enn 4,8 km/t.
5. Når du er ferdig, må du lukke taueventilen og trekke til med et moment på 7 til 11 Nm eller lavere.

Transportere sprederen

Bruk en tilhenger når du skal transportere sprederen over lange strekninger. Fest sprederen til en tilhenger. Påse òg at bommene er bundet fast og sikre. Figur 55 og Figur 56 illustrerer festepunktene.

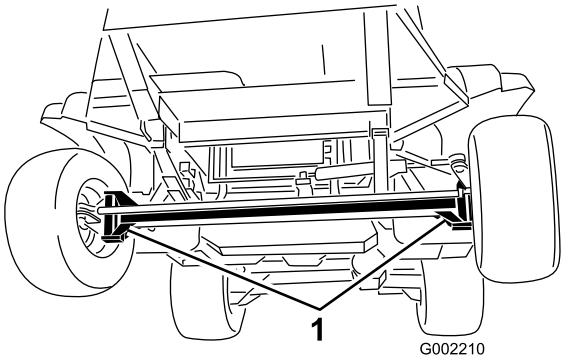

g002210

Figur 55

1. Festepunkter

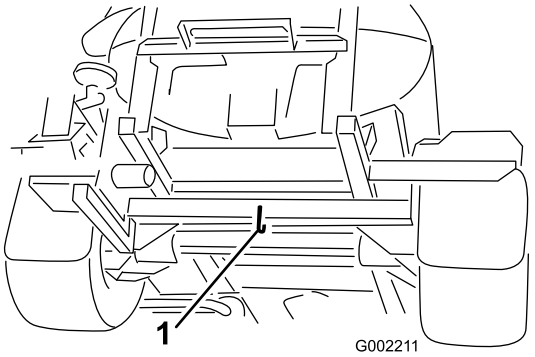

g002211

Figur 56

1. Bakre festepunkter

Vedlikehold

Merk: Angi hva som er høyre og venstre side på maskinen ved å stå i normal arbeidsstilling.

Anbefalt vedlikeholdsplan

Vedlikeholdsintervall	Vedlikeholdsprosedyre
Etter de 5 første timene	• Skift ut hydraulikkvæskefiltrene.
Etter de 8 første timene	• Stram hjulenes hakemuttere. • Skift ut væsken i den bakre planetgirkassen. • Kontroller vifte-/vekselstrømsgeneratorremmen..
Etter de 50 første timene	• Bytte motorolje og oljefilter. • Kontroller drivstoffslangene og -koblingene.
Etter de 200 første timene	• Pakk lagrene til forhjulet
For hver bruk eller daglig	• Kontroller lufttrykket i dekkene. • Kontroller bremsene. • Rengjør sugefilteret (oftere ved bruk av fuktbare pulver). • Kontroller tankremmene. • Kontroller luftrenseren (oftere hvis driftsforholdene er ekstremt støvete eller sandete). • Kontroller motoroljenivået. • Kontroller kjølevæskenivået. • Kontroller nivået på den hydrauliske væsken.
Hver 50. driftstime	• Smør pumpen. • Smør alle smøreniplene. • Sjekk batterikabeltilkoblingene.
Hver 100. driftstime	• Smøre bomhengslene. • Stram hjulenes hakemuttere. • Kontroller om dekkene er slitte. • Undersøk kjølesystemslangene for slitasje og skade. • Kontroller vifte-/generatorremmen.
Hver 200. driftstime	• Skift motoroljen (inkludert syntetisk olje) og oljefilteret (oftere når du kjører med tung last eller ved høye temperaturer). • Kontroller forhjulenes hjulspissing. • Kontroller alle slangene og koblingene for skade og korrekt feste. • Rengjør radiatorribbene.

Vedlikeholdsintervall	Vedlikeholdsprosedyre
Hver 400. driftstime	• Påfør smørefett på lageret til aktuatorstangen • Skift ut luftfilterelementet (Oftere under skitne og støvete forhold.) • Fullfør alle årlige vedlikeholdsprosedyrer som er spesifisert i brukerhåndboken for motoren. • Kontroller drivstoffslangene og -koblingene. • Skift ut drivstoffilterboksen. • Skift ut drivstoffilteret i tanken. • Tøm og rengjør drivstofftanken. • Pakk lagrene til forhjulet • Skifte ut væsken i planetgirkassen • Kontroller kjølemiddelet (slik det beskrives av produsenten) og skift ut ved behov. • Kontroller kjølemiddelet (slik det beskrives av produsenten) og skift ut ved behov. • Skift ut hydraulikkvæskefiltrene. • Skift den hydrauliske oljen. • Kontroller O-ringene i ventilenhetene og skift dem ut ved behov. • Skift ut trykkfilteret. • Undersøk pumpediafragmaet og skift det ut om nødvendig (snakk med en Toro-servicedistributør). • Undersøk pumpekontrollventilene og skift dem ut om nødvendig (snakk med en Toro-servicedistributør). • Kontroller tapphylsene i nylon.
Årlig	• Skyll sprederen med rent vann. • Skyll sprederen med rent vann. • Kalibrer risteomløpsventilen.

Viktig: **Se eierhåndboken for motoren for mer informasjon om vedlikeholdsprosedyrer.**

Merk: Last ned en gratis kopi av det elektriske eller hydrauliske skjemaet ved å gå til www.Toro.com, og søke etter maskinen fra koblingen Håndbøker på hjemmesiden.

Kontrolliste for daglig vedlikehold

Ta kopi av denne siden for rutinemessig bruk.

Vedlikeholdskontrollpunkt	For uke:						
	Ma.	Ti.	On.	To.	Fr.	Lø.	Sø.
Kontroller at bremsen og parkeringsbremsen fungerer korrekt.							
Kontroller at låsebryteren for fri fungerer korrekt.							
Kontroller drivstoffnivået.							
Kontroller motoroljenivået.							
Kontroller nivået på den hydrauliske væsken.							
Kontroller kjølevæskenivået.							
Kontroller luftfilteret.							
Kontroller at det ikke er rusk i radiatoren og oljekjøleren.							
Kontroller uvanlige motorlyder.							
Kontroller uvanlige driftslyder.							
Kontroller trykket i dekkene.							
Kontroller om det har oppstått væskelekkasjer.							
Kontroller alle hydrauliske- og væskeslanger for skade, knekk eller slitasje.							
Kontroller at instrumentene virker.							
Kontroller at gasspedalen virker.							
Rengjør sugefilteret.							
Smør alle smøreniplene[1]							
Lakker ødelagt maling.							

[1]Umiddelbart etter **hver** vask, uavhengig av intervallet som er angitt

Bemerkninger om spesielle områder

Kontroll utført av:		
Punkt	**Dato**	**Informasjon**
1		
2		
3		
4		
5		
6		
7		
8		
9		
10		

⚠ FORSIKTIG

Dersom du lar nøkkelen stå i startbryteren, kan noen tilfeldigvis starte motoren, noe som kan påføre deg eller andre personer alvorlige skader.

Fjern nøkkelen fra startbryteren før du begynner med eventuelt vedlikeholdsarbeid.

Forberedelse for vedlikehold

Heve sprederen

Når motoren kjøres under vedlikehold og/eller motordiagnostikk, bør sprederens bakhjul være 25 mm over bakken og bakakselen støttes på jekk.

⚠ FARE

En spreder som står på en jekk, er ustabil, og kan skli av jekken og skade personer som ligger under den.

- **Ta alltid nøkkelen ut av startbryteren før du går ut av sprederen.**
- **Blokker dekkene når sprederen står på en jekk.**
- **Støtt opp maskinen med jekkstøtter.**

Jekkpunktene foran på sprederen er under den fremre akselen, rett under bladfjærene (Figur 57).

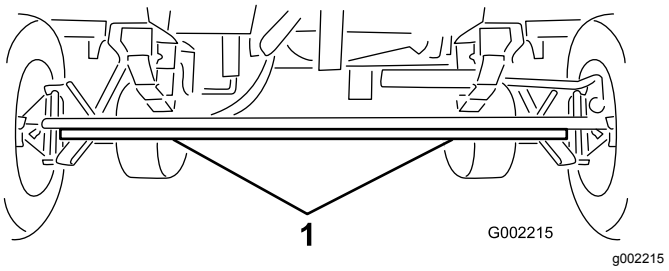

Figur 57

1. Jekkpunkter foran

Jekkpunktene bak på sprederen er bak på siden der bomstøttene er (Figur 58).

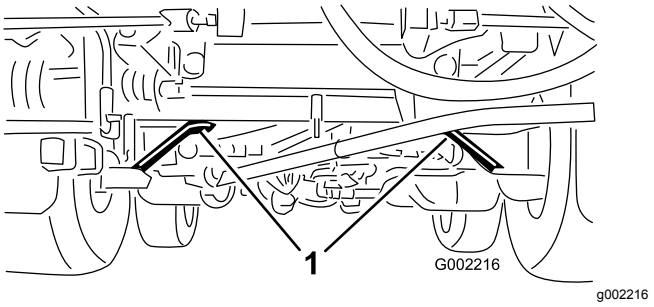

Figur 58

1. Jekkpunkter bak

Tilgang til motoren

Fjerne det fremre varmeskjoldet

1. Sett på parkeringsbremsen, stopp pumpen, slå av motoren og ta ut nøkkelen fra startbryteren.
2. Hev front- og bakenden til maskinen og støtt den med jekkstøtter, se Heve sprederen (side 49).
3. Fjern de seks sekskantboltene og seks skivene som fester det fremre varmeskjoldet til chassiset, og fjern skjoldet (Figur 59).

   Merk: Ta vare på boltene, skivene og varmeskjoldet for montering i Montere varmeskjold for motor (side 50).

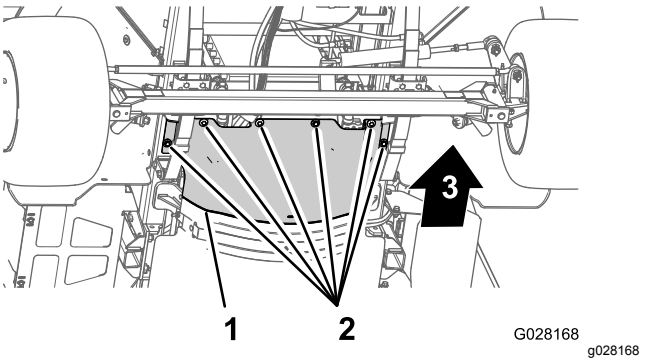

Figur 59

1. Fremre varmeskjold
2. Sekskantede bolter og skiver

Montere varmeskjold for motor

1. Plasser den bakre flensen på det fremre varmeskjoldet på linje med den fremre flensen på det bakre varmeskjoldet (Figur 60).

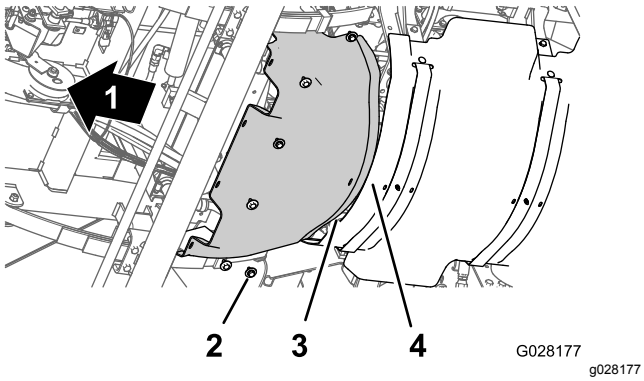

Figur 60

1. Foran på maskinen
2. Sekskantede bolter og skiver
3. Bakre flense (fremre varmeskjold)
4. Fremre flense (bakre varmeskjold)

2. Plasser hullene på det fremre varmeskjoldet på linje med de gjengede hullene i chassiset (Figur 60).
3. Fest det fremre varmeskjoldet på maskinen med de seks sekskantboltene og seks skivene (Figur 60) som du fjernet i trinn 3 av Fjerne det fremre varmeskjoldet (side 49).
4. Trekk til boltene til 1 129 til 1 582 Ncm.
5. Ta bort jekkstøttene, og senk maskinen ned.

Fjerne tilgangsplaten på setebasen

1. Fjern de to flenshodeboltene som fester tilgangsplaten til setebasen (Figur 61).

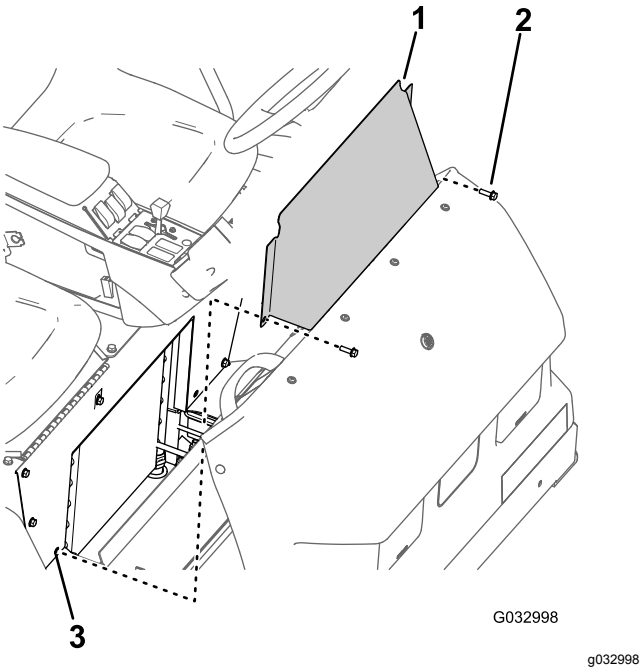

Figur 61

1. Tilgangspanel på setebasen
2. Flenshodebolt
3. Hull (setebase)

2. Fjern tilgangspanelet på setebasen fra maskinen (Figur 61).

Montere tilgangsplaten på setebasen

1. Innrett hullene i tilgangsplaten på linje med hullene i setebasen (Figur 61).
2. Fest tilgangsplaten på setebasen med de to flenshodeboltene (Figur 61) som du fjernet i steg 1 i Fjerne tilgangsplaten på setebasen (side 50).
3. Trekk til boltene til 1975 til 2542 Ncm.

Smøring

Smøre sprederen

Serviceintervall: Hver 50. driftstime—Smør pumpen.

Hver 50. driftstime/Årlig (avhengig av hva som kommer først)

Smørefett: Nr. 2 litiumbasert smørefett. Toro Premium All Purpose Grease er tilgjengelig fra din Toro-forhandler.

1. Tørk av smøreniplene slik at fremmedmateriale ikke kan komme inn i lagrene eller hylsene.
2. Pump smørefett inn i lageret eller hylsen.
3. Tørk av overflødig fett.

   Posisjonene til smøreniplene er illustrert i Figur 62 og Figur 63.

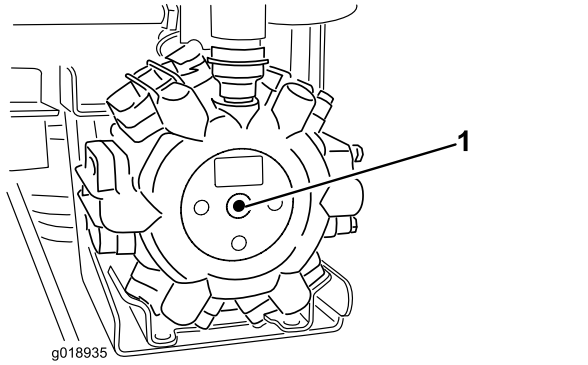

g018935

Figur 62

Pumpesenter

1. Smørepunkt

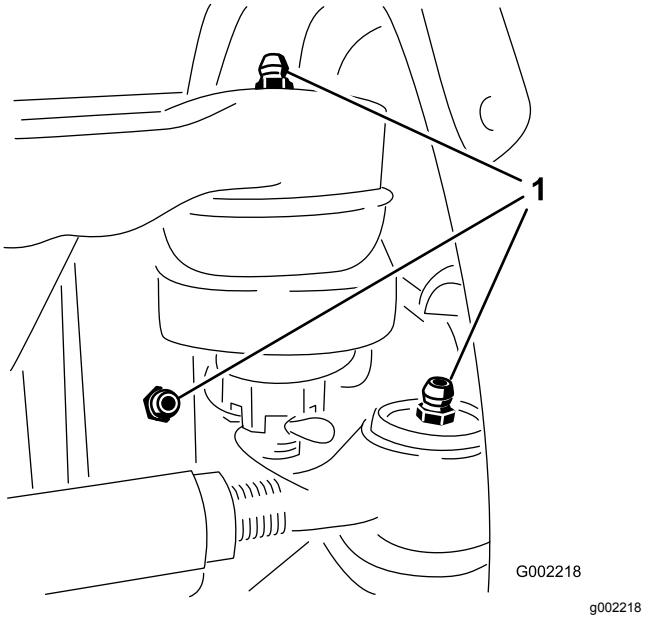

g002218

Figur 63

Det finnes tre smørenipler inne i hvert forhjul.

1. Smørepunkt

Smøre bomhengslene

Serviceintervall: Hver 100. driftstime

Viktig: **Hvis bomhengselen vaskes med vann, må du fjerne alt vann og rusk fra hengselenheten, og du må påføre nytt smørefett.**

Smørefett: Nr. 2 litiumbasert smørefett.

1. Tørk av smøreniplene slik at fremmedmateriale ikke kan komme inn i lagrene eller hylsene.
2. Pump smørefett inn i lageret eller hylsen ved hver nippel (Figur 64).

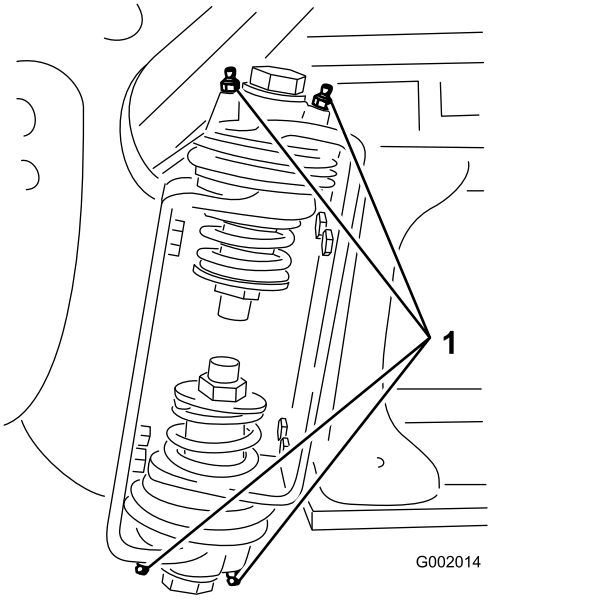

g002014

Figur 64

Høyre bom

1. Smørenippel

3. Tørk av overflødig fett.
4. Gjenta prosedyren for hver bomaksel.

Påføre smørefett på lageret til aktuatorstangen

Serviceintervall: Hver 400. driftstime/Årlig (avhengig av hva som kommer først)

Smørefett: Nr. 2 litiumbasert smørefett.

1. Strekk ut bommene til SPRØYTE-stillingen.
2. Fjern hårnålssplinten fra svingbolten (Figur 65).
3. Løft opp på bommen, fjern pinnebolten (Figur 65) og senk bommen sakte ned på bakken.
4. Undersøk pinnen for eventuell skade, skift ut ved behov.

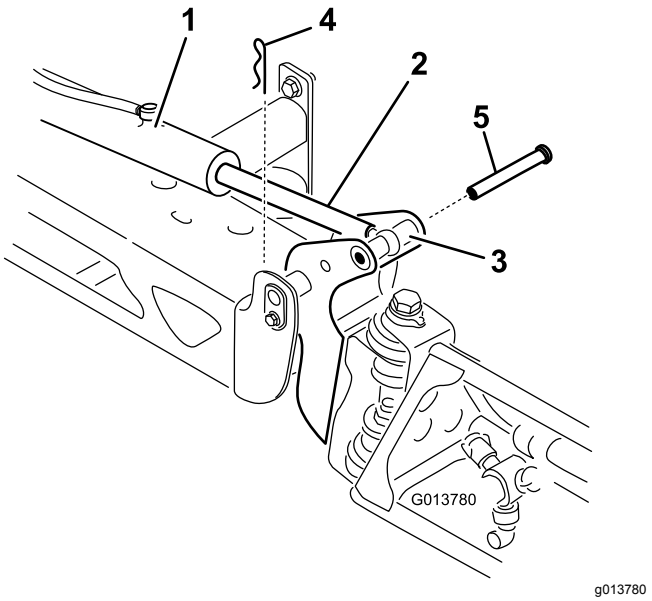

g013780

Figur 65

1. Aktuator
2. Aktuatorstang
3. Hus for bomakselpinne
4. Splint
5. Bolt

5. Manipuler lagerenden til aktuatorstangen og påfør fett i lageret (Figur 66).

   Merk: Tørk av overflødig fett.

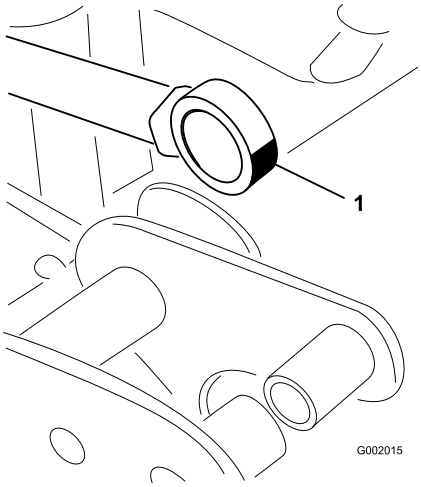

g002015

Figur 66

Høyre bom

1. Smørelager

6. Hev opp på bommen for å innrette dreietappen med aktuatorstaget.
7. Mens du holder bommen, skal du føre bolten gjennom begge bomdreietappene og aktuatorstangen (Figur 65).
8. Med pinnen på plass, frigjør bommen og fest pinnen med splinten du fjernet tidligere.
9. Gjenta prosedyren for hver aktuatorstang.

Vedlikehold av motor

Kontrollere luftrenseren

Serviceintervall: For hver bruk eller daglig—Kontroller luftrenseren (oftere hvis driftsforholdene er ekstremt støvete eller sandete).

1. Sett på parkeringsbremsen, stopp pumpen, slå av motoren og ta ut nøkkelen fra startbryteren.
2. Vipp passasjersetet fremover og plasser støttestangen i sperren på støttestangslissen.
3. Rengjør støvhetten og luftrenserhuset (Figur 67).

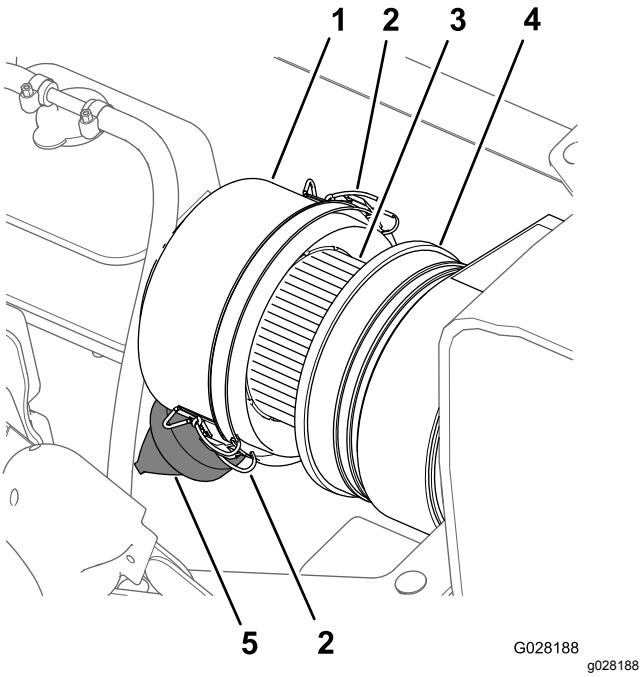

Figur 67

1. Støvhette
2. Lås (støvhette)
3. Luftfilterelement
4. Luftrenserhus
5. Støvventil

4. Kontroller om luftrenserkroppen er skadet, noe som kan forårsake en luftlekkasje (Figur 67).

   Merk: Skift ut støvhetten og luftrenserhuset hvis de er skadet.
5. Klem støvventilen for å tømme den for støv og rusk (Figur 67).
6. Løsne de to låsene som fester støvhetten til luftrenserhuset.
7. Sjekk om luftfilterelementet har overflødig oppsamling av støv og rusk (Figur 67).

   Merk: Hvis luftfilterelementet er skittent, burde det byttes ut i stedet for og rengjøres.
8. Fest støvhetten på luftrenserhuset og fest den med de to låsene (Figur 67).

   Merk: Påse at støvventilen er vendt til klokken 5–7-stilling, sett fra enden.
9. Senk passasjersetet.

Skifte luftfilterelementet.

Serviceintervall: Hver 400. driftstime—Skift ut luftfilterelementet (Oftere under skitne og støvete forhold.)

1. Hvis du monterer et nytt filter, må du kontrollere at det ikke har blitt skadet under frakten, inkludert den forseglede enden av filteret.

   Viktig: **Ikke monter et ødelagt filter.**
2. Rengjør støvhetten og luftrenserhuset (Figur 67).
3. Løft overskuddstanken for kjølevæske opp og bort fra tankstøttebraketten (Figur 68).

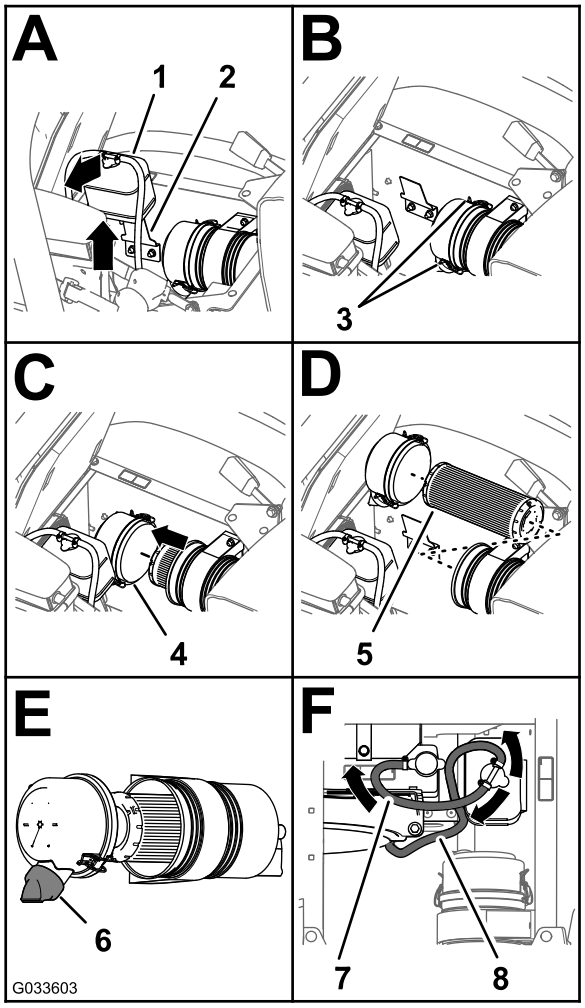

g033603

Figur 68

1. Overskuddstank for kjølevæske
2. Tankstøttebrakett
3. Lås (støvhette)
4. Støvhette
5. Luftfilterelement
6. Støvventil (klokken 5–7-stilling)
7. Trykkavlastningsslange
8. Tankventilasjonsslange

4. Løsne de to låsene som fester støvhetten til luftrenserhuset (Figur 68).
5. Før det gamle filterelementet forsiktig ut av luftrenserhuset slik at minst mulig støv kommer ut.

   Merk: Pass på at filterelementet ikke slår borti luftrenserhuset.
6. Tørk av innsiden av støvhetten, luftrenserhuset og støvventilen med en fuktig klut (Figur 67 og Figur 68).
7. Sett luftfilterelementet inn i luftrenserhuset (Figur 68).

   Merk: Pass på at filteret er forseglet på riktig måte ved å legge trykk på ytterkanten av filterelementet når du monterer det. Ikke trykk på det elastiske midtpunktet til filteret.
8. Monter dekselet på luftrenserhuset og fest det med de to låsene (Figur 68).

   Merk: Påse at støvventilen er vendt til klokken 5–7-stilling, sett fra enden (Figur 68).
9. Plasser overskuddstanken for kjølevæske på linje med tankstøttebraketten og sett tanken godt på plass (Figur 68).

   Viktig: **Påse at trykkavlastningsslangen er ført bakover og at tankventileringsslangen er ført fremover og ned.**
10. Senk passasjersetet.

Kontrollere motoroljenivået

Serviceintervall: Etter de 50 første timene—Bytte motorolje og oljefilter.

Hver 200. driftstime—Skift motoroljen (inkludert syntetisk olje) og oljefilteret (oftere når du kjører med tung last eller ved høye temperaturer).

Hver 400. driftstime/Årlig (avhengig av hva som kommer først)—Fullfør alle årlige vedlikeholdsprosedyrer som er spesifisert i brukerhåndboken for motoren.

Oljekapasiteten for motorveivhuset: 4,6 l med filteret.

Spesifisering av motorolje:

- Oljetype – API service CH-4, CI-4 eller høyere.
- Anbefalt oljeviskositet – SAE 15W40 (over -18 °C)
- Alternativ oljeviskositet – SAE 10W30 eller 5W30 (alle temperaturer)

Premium-motorolje er tilgjengelig fra din distributør med viskositet på enten 15W40 eller 10W30. Se *delekatalogen* for delenumrene.

Kontrollere motoroljen

Serviceintervall: For hver bruk eller daglig

Merk: Den beste tiden for å sjekke motoroljen er når motoren er kald før den har blitt startet for dagen. Hvis motoren allerede har vært på, lar du oljen flyte tilbake ned i bunnpannen i minst ti minutter før du sjekker oljen.

Motoren leveres med olje i veivhuset. Oljenivået må imidlertid sjekkes før og etter at motoren startes for første gang.

1. Plasser maskinen på en jevn flate.
2. Ta ut peilestaven som er plassert under førersetet og tørk den med en ren fille (Figur 69).

   Merk: Sett peilestaven inn i røret, og pass på at den når helt ned. Ta ut peilestaven, og kontroller oljenivået.

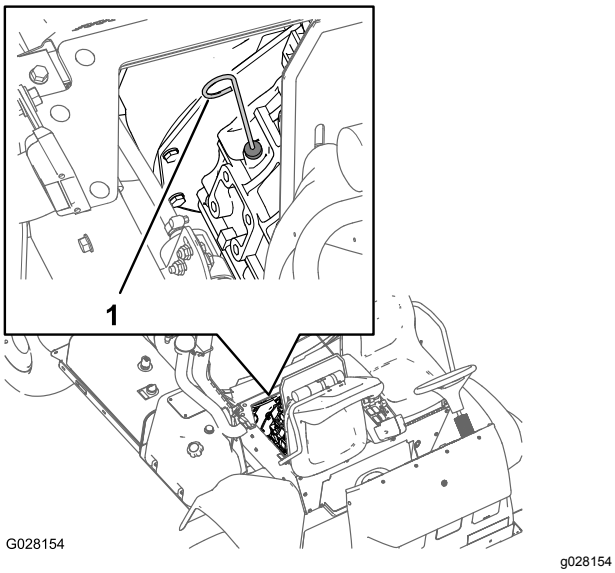

Figur 69

1. Peilestav

3. Hvis oljenivået er lavt må du fjerne påfyllingslokket fra ventildekselet (Figur 70) og helle olje i påfyllingshalsen til oljenivået når opp til Full-merket på peilestaven.

   Merk: Hell i olje sakte, og kontroller nivået ofte underveis. Ikke fyll på for mye.

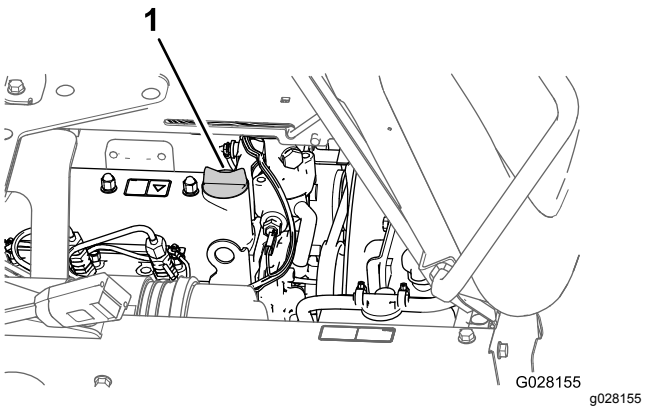

Figur 70

1. Oljelokk

4. Sett på oljelokket
5. Sett peilestaven på plass.

Skifte motoroljefilteret

1. Fjern det fremre varmeskjoldet. Se Fjerne det fremre varmeskjoldet (side 49).
2. Hev setene.

   ⚠ FORSIKTIG

   Deler under setet vil være varme hvis du har brukt sprederen. Du kan brenne deg hvis du berører varme deler.

   La sprederen nedkjøle seg før du utfører vedlikehold, eller berører deler under dekslet.

3. Plasser et tappefat under motoroljefilteret (Figur 71).

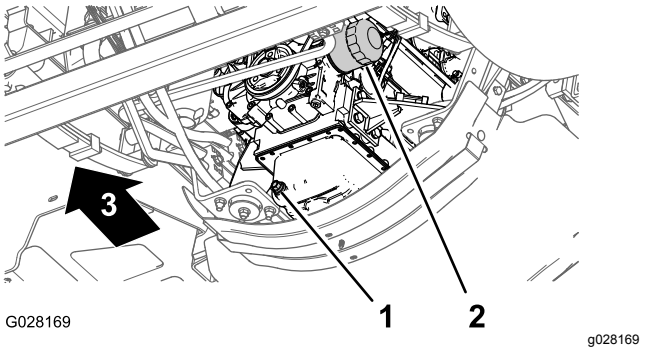

Figur 71

1. Tappeplugg
2. Motoroljefilter

4. Fjern det gamle oljefilteret (Figur 71).

   Merk: Det brukte oljefilteret skal kasseres på et godkjent gjenvinningssenter.
5. Tørk av overflaten på motorens oljefilteradapter med en klut.

6. Fyll oljefilteret med den spesifiserte oljen.

   Merk: La filterelementet gjennomtrekkes med olje.

7. Påfør et tynt lag med den spesifiserte oljen på gummipakningen på det nye filteret.
8. Sett oljefilteret i filteradapteren, drei oljefilteret med klokken til gummipakningen kommer i kontakt med filteradapteren og stram så til filteret en ytterligere 1/2 omdreining (Figur 71).

   Merk: Oljefilteret må ikke trekkes til for hardt.

9. Tørk av eventuell gjenværende olje.

Skifte motorolje

1. Plasser tappefatet under tappepluggen (Figur 71).
2. Fjern tappepluggen (Figur 71) og la oljen renne helt ut.

   Merk: Sjekk om tappepluggtetningen er slitt eller skadet. Skift ut tetningen hvis dette er tilfelle.

   Merk: Den brukte oljen skal kasseres på et godkjent gjenvinningssenter.

3. Sett tappepluggen i tappeåpningen på bunnpannen og stram til pluggen med et moment på 33 til 37 N·m.
4. Vipp passasjersetet fremover og plasser støttestangen i sperren på støttestangslissen.
5. Ta av oljelokket fra påfyllingshalsen på motorens ventildeksel (Figur 72) og hell sakte inn omtrent 80 % av oljen som skal fylles på, ned i påfyllingshalsen.

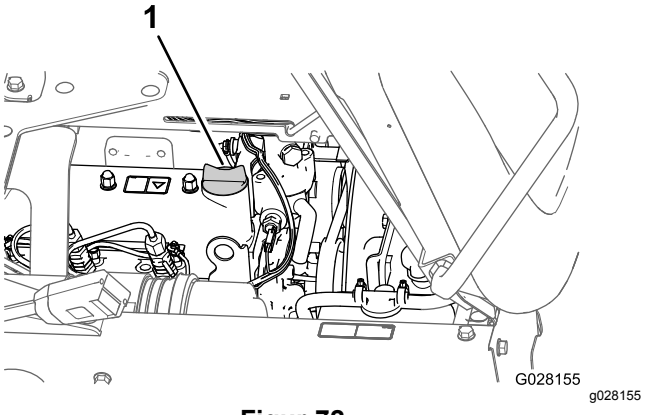

Figur 72

1. Oljelokk

6. Ta ut peilestaven, og kontroller oljenivået (Figur 69).
7. Tilsett langsomt olje til nivået når FULL-merket på peilestaven (Figur 69).

Viktig: **Overfylling av olje kan skade motoren.**

8. Sett oljelokket på påfyllingshalsen (Figur 72).
9. Monter varmeskjoldet for motoren. Se Montere varmeskjold for motor (side 50).

Vedlikehold av drivstoffsystem

⚠ FARE

Under visse forhold er diesel og dampen fra drivstoff svært brannfarlig og eksplosivt. En brann eller eksplosjon forårsaket av drivstoff, kan påføre deg og andre brannskader og forårsake skade på eiendom.

- **Bruk en trakt når du fyller tanken, og fyll den utendørs på et åpent sted når motoren er slått av og kald. Tørk opp eventuelt drivstoffsøl.**
- **Tanken må ikke fylles helt opp. Fyll drivstoff på tanken helt til nivået når opp til 25 mm under bunnen av påfyllingshalsen. Dette tomrommet i tanken gir drivstoffet plass til å utvide seg.**
- **Røyk aldri når du håndterer drivstoff, og hold deg borte fra åpen ild eller steder der drivstoffgass kan antennes av gnister.**
- **Oppbevar drivstoffet i en ren, godkjent drivstoffbeholder, og pass på at lokket er skrudd på.**

Kontrollere drivstoffslangen og -koblingene

Serviceintervall: Etter de 50 første timene

Hver 400. driftstime/Årlig (avhengig av hva som kommer først)

Kontroller om ledningene og koblingene er slitte, ødelagte eller løse.

Tappe drivstoffsystemet

Merk: Sikre at drivstofftanken er minst halvfull.

1. Sett på parkeringsbremsen, stopp pumpen, slå av motoren og ta ut nøkkelen fra startbryteren.
2. Fjern det fremre varmeskjoldet. Se Fjerne det fremre varmeskjoldet (side 49).
3. Vipp passasjersetet fremover og plasser støttestangen i sperren på støttestangslissen.
4. Plasser et tappefat under drivstoffilteret. Se Figur 75 i Skifte vannseparatorfilteret (side 58).
5. Løsne utluftingspluggen øverst på drivstoff-/vannseparatoren (Figur 73).

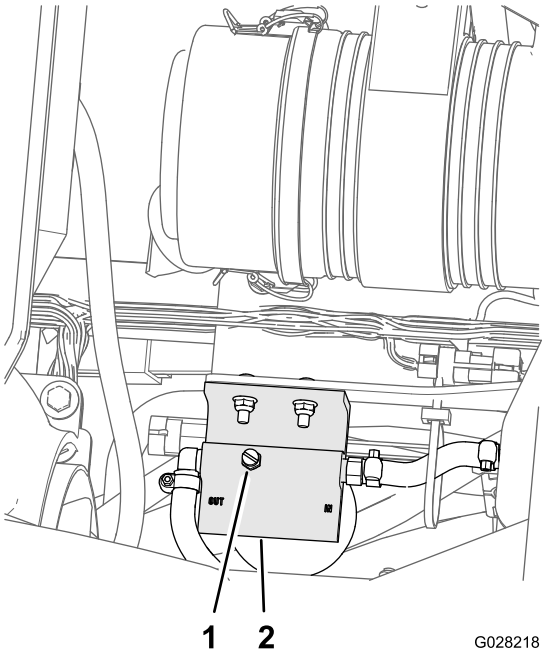

Figur 73

1. Utluftingsplugg
2. Toppen av drivstoff-/vannseparatoren

6. Vri nøkkelen i startbryteren til PÅ-stillingen.

   Merk: Den elektriske drivstoffpumpen presser luft ut rundt utluftingspluggen. La nøkkelen stå i PÅ-stillingen til det kommer en jevn strøm av drivstoff ut rundt utluftingspluggen.
7. Stram til utluftingspluggen (Figur 73), og vri startbryteren til AV-stillingen.
8. Sett et tappefat under motorens pumpe for drivstoffinnsprøyting (Figur 74).

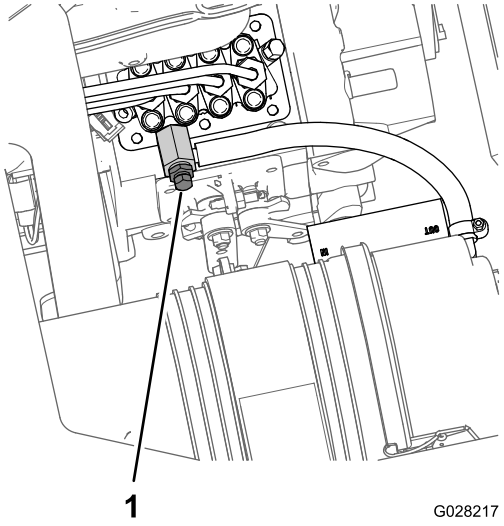

Figur 74

1. Lufteskrue (pumpen for drivstoffinnsprøyting)

9. Åpne lufteskruen på pumpen for drivstoffinnsprøyting (Figur 74).

10. Vri nøkkelen i startbryteren til PÅ-stillingen.

    Merk: Den elektriske drivstoffpumpen startes, slik at luften kommer ut rundt lufteskruen på pumpen for drivstoffinnsprøyting.

11. La nøkkelen stå i PÅ-stillingen til det kommer en jevn strøm av drivstoff ut rundt lufteskruen (Figur 74).

12. Stram til lufteskruen (Figur 74), og vri nøkkelen til AV-stillingen.

Merk: Vanligvis starter motoren når du har tappet drivstoffsystemet. Hvis motoren ikke starter, kan det ha dannet seg en luftlomme mellom innsprøytingspumpen og injektorene. Se Tappe luft fra injektorene (side 58).

Tappe luft fra injektorene

Du bør utføre denne prosedyren kun etter at du har tømt ut luften i systemet, og motoren ikke starter. Se Tappe drivstoffsystemet (side 57).

1. Plasser et tappefat under den høyre siden av motoren
2. Løsne rørmutteren på drivstoffinnsprøytingsdyse nummer 1 og holderenheten.
3. Sett gassen til HURTIG-stillingen.
4. Vri nøkkelen i nøkkelbryteren til START-stillingen og se drivstoffet flyte rundt koblingen.
5. Vri nøkkelen til AV-stillingen når du ser at strømmen med drivstoff blir jevn.
6. Stram til rørmutteren.
7. Tørk av gjenværende drivstoff fra området rundt drivstoffinnsprøyteren.
8. Gjenta trinn 2 til og med 7 for resten av drivstoffinnsprøytingsdysene.
9. Monter det fremre varmeskjoldet. Se Montere varmeskjold for motor (side 50).

Overhale drivstoffilteret

Skifte vannseparatorfilteret

Serviceintervall: Hver 400. driftstime

1. Fjern det fremre varmeskjoldet. Se Fjerne det fremre varmeskjoldet (side 49).
2. Plasser et tappefat under vannseparatorfilteret (Figur 75).

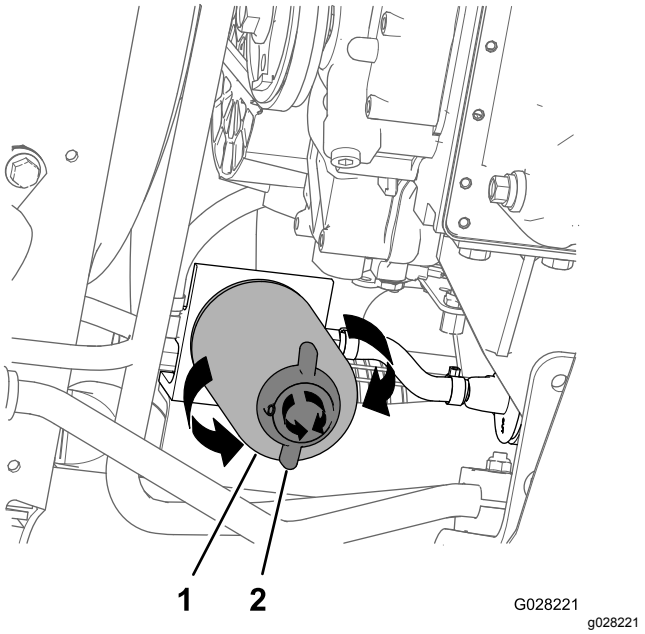

Figur 75

1. Vannseparatorfilter
2. Tappeventil

3. Vri tappeventilen på bunnen av vannseparator-filteret mot klokken (Figur 75).

   Merk: La alt drivstoffet renne helt ut av filteret, og steng ventilen.

4. Rengjør området rundt vannseparatorfilteret og filteradapterfestet (Figur 75).
5. Fjern vannseparatorfilteret (Figur 75).

   Merk: Avhend det brukte drivstoffet og filterboksen på et autorisert resirkuleringssenter.

6. Rengjør monteringsoverflaten på filteradapteren.
7. Smør pakningen på vannseparatorens filterboks med ren motorolje.
8. Fest filterboksen for hånd til pakningen kommer i berøring med monteringsoverflaten, og drei den deretter en halv omdreining til.
9. Pass på at tappeventilen på bunnen av vannseparatorfilteret dreies stramt med klokken (Figur 75).

Skifte ut drivstoffilteret i tanken

Serviceintervall: Hver 400. driftstime

Fjerne drivstoffilteret i tanken

Merk: Drivstoffilteret er en del av stigerørenheten.

1. Sett på parkeringsbremsen, stopp pumpen, slå av motoren og ta ut nøkkelen fra startbryteren.
2. Fjern de fire skruene (nr. 10 x ¾ tomme) som fester dekselet til toppen av drivstofftanken, og fjern dekselet (Figur 76).

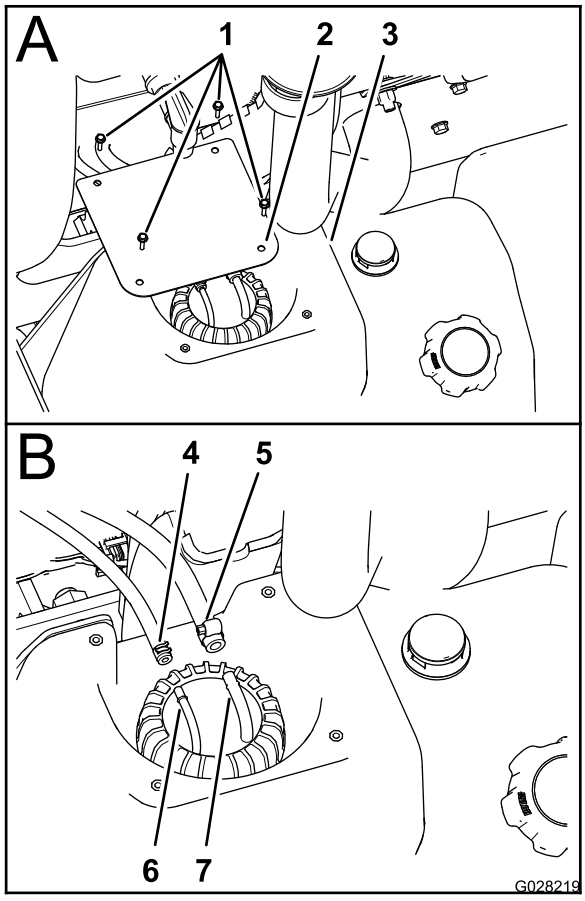

g028219

Figur 76

1. Skruer (nr. 10 x ¾ tomme)
2. Deksel
3. Drivstofftank
4. Klemme – 6,4 mm drivstoffslange
5. Klemme – 8 mm drivstoffslange
6. Slangekobling – 6,4 mm
7. Slangekobling – 8 mm

3. Løsne klemmene som fester de to drivstoffslangene til slangekoblingene øverst på stigerørenheten (Figur 76).
4. Koble de to slangene fra slangekoblingene og tapp drivstoffet i slangene ned i en godkjent drivstoffbeholder (Figur 76).
5. Drei stigerørlokket mot klokken og fjern lokket (Figur 77).

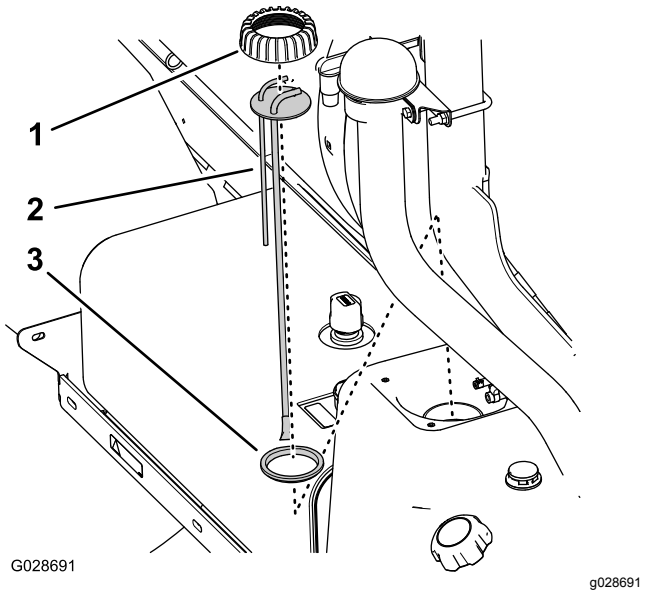

g028691

Figur 77

1. Drivstofflokk til stigerør/sender
2. Drivstofflokkenhet til stigerør/sender
3. Tetning

6. Løft drivstoffstigerørenheten fra drivstofftanken (Figur 77).

   Merk: Kvitt deg med den gamle stigerør/sende-enheten.

Montere drivstoffilteret i tanken

Merk: Kjøp en ny stigerørenhet fra din lokale, autoriserte Toro-forhandler. Det kan hende du trenger en ny tetning for å feste vinkelrøret og stigerørenheten øverst på drivstofftanken.

1. Monter stigerørlokket over stigerøret, og stigerøret på tetningen (Figur 77).
2. Innrett lokket, stigerøret og tetningen etter tanken, og plasser den nye stigerørenheten varsomt inn i drivstofftanken (Figur 77).

   Merk: Plasser slangekoblingene mot midtlinjen av maskinen.
3. Skru lokket på drivstofftankhalsen og stram det for hånd (Figur 77).
4. Koble drivstoffslangen på 6,4 mm til slangekoblingen med samme størrelse, og fest slangen til koblingen med slangeklemmen (Figur 76).
5. Koble drivstoffslangen på 8 mm til slangekoblingen med samme størrelse, og fest slangen til koblingen med slangeklemmen (Figur 76).
6. Fest dekselet på tanken med de fire skruene (nr. 10 x ¾ tomme) som du fjernet i trinn 2 under Fjerne drivstoffilteret i tanken (side 59).

7. Stram skruene til 11 Ncm.

Tømme drivstofftanken

Serviceintervall: Hver 400. driftstime/Årlig (avhengig av hva som kommer først)

Tøm og rengjør drivstofftanken hvis drivstoffsystemet blir forurenset, eller hvis du har tenkt å oppbevare maskinen over en lengre periode. Når du rengjør drivstofftanken, må du spyle tanken med ferskt, rent drivstoff.

1. Før drivstoffet fra tanken til den godkjente drivstoffbeholderen ved hjelp av en hevertpumpe, eller fjern tanken fra maskinen og hell drivstoffet ut av tuten på tanken og inn i drivstoffbeholderen.

   Merk: Hvis du fjerner drivstofftanken, må du fjerne drivstoff- og returslangene fra stigerørenheten før du fjerner tanken. Se trinn 1 til og med 4 i Fjerne drivstoffilteret i tanken (side 59).

2. Skift ut drivstoffiltrene. Se Overhale drivstoffilteret (side 58).
3. Spyl tanken med ferskt, rent drivstoff, om nødvendig.
4. Monter tanken hvis du fjernet denne. Se trinn 1 til og med 5 i Fjerne drivstoffilteret i tanken (side 59).
5. Fyll tanken med ferskt, rent drivstoff.

Vedlikehold av elektrisk system

Skifte sikringer

Sikringsblokken for det elektriske systemet er plassert under førersetet (Figur 78).

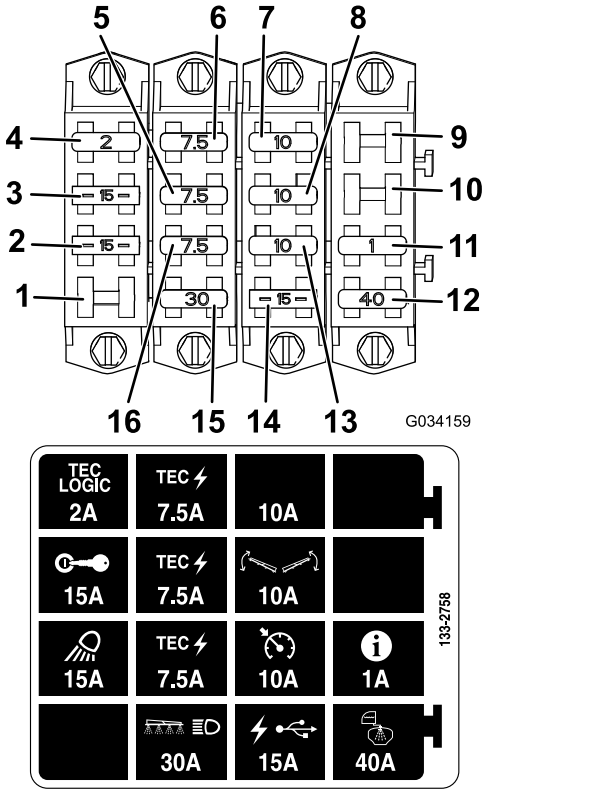

Figur 78

1. Åpen slisse
2. Arbeidslys
3. Tenning
4. Tec Logic
5. Tec-strøm
6. Tec-strøm
7. Ekstra sikringsspor
8. Bomkontroll
9. Åpen slisse
10. Åpen slisse
11. InfoCenter
12. Spredertank
13. Fartskontroll
14. USB-strøm
15. Bom og frontlys
16. Tec-strøm

Vedlikeholde batteriet

Serviceintervall: Hver 50. driftstime—Sjekk batterikabeltilkoblingene.

ADVARSEL

CALIFORNIA
Proposition 65-advarsel

Batteripoler, terminaler og tilknyttet tilbehør inneholder bly og blyforbindelser, kjemikalier som er kjente i staten California for å føre til kreft og forplantningsskader. *Vask hendene etter at du har håndtert et batteri.*

Batteriet må alltid holdes rent og fulladet. Bruk et tørkepapir til å rengjøre batteriet og batterikassen. Hvis batteriklemmene er korroderte, må de rengjøres med en oppløsning av fire deler vann og én del natron. Smør litt fett på batteriklemmene for å beskytte dem mot korrosjon.

Spenning: 12 V med 690 kaldstartampere ved -18 °C.

Fjerne batteriet

1. Sett sprederen på en jevn overflate, aktiver parkeringsbremsen, stopp pumpen, slå av motoren og ta nøkkelen ut av startbryteren.
2. Ta av batteridekselet og koble den negative (svarte) jordingskabelen fra batteripolen (Figur 79).

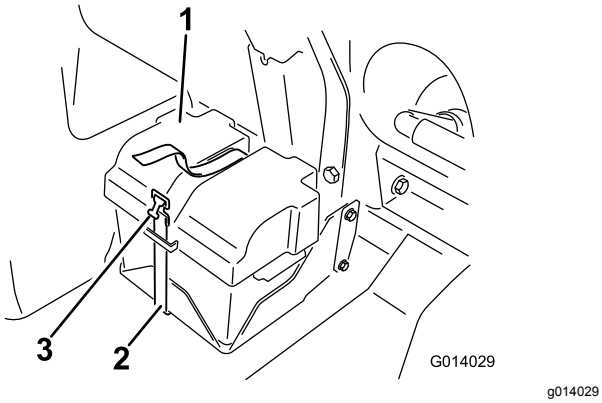

g014029

Figur 79

1. Batterideksel
2. Stropp
3. Spenne

⚠ ADVARSEL

Feilaktig ruting av batterikabler kan skade sprederen og kablene samt forårsake gnister. Gnistene kan føre til at batterigassene eksploderer, noe som kan forårsake personskade.

- **Ta alltid av den negative (svarte) batterikabelen før du kobler fra den positive (røde) kabelen.**
- **Koble alltid til den positive (røde) batterikabelen før du setter på den negative (svarte) kabelen.**

⚠ ADVARSEL

Batteripolene eller metallverktøy kan kortslutte mot metallkomponenter og forårsake gnister. Gnistene kan føre til at batterigassene eksploderer, noe som kan forårsake personskade.

- **Når du fjerner eller monterer batteriet, må du passe på at batteriklemmene ikke rører noen av metalldelene i sprederen.**
- **Ikke la metallverktøy kortsluttes mellom batteriklemmene og metalldeler.**
- **Sørg for at batteristroppen alltid er på plass, for å beskytte og sikre batteriet.**

3. Koble den positive (røde) grunnkabelen fra batteripolen.
4. Fjern batteriet.

Installere batteriet

1. Sett batteriet i batterikassen slik at batteripolene vender bort fra sprederen.
2. Koble den positive (røde) kabelen til den positive (+) polen og den negative (svarte) kabelen til den negative (-) polen, og fest dem med boltene og mutrene.
3. Skyv gummimellomlegget over begge batteripolene.
4. Sett på batteridekselet, og fest det med remmen som ble fjernet tidligere (Figur 79).

***Viktig:* Sørg for at batteriholderen alltid er på plass, for å beskytte og sikre batteriet.**

Lade batteriet

Viktig: **Batteriet må alltid holdes fulladet. Dette er spesielt viktig for å forhindre at batteriet blir ødelagt når temperaturen er under 0 °C.**

1. Fjern batteriet fra understellet, se Fjerne batteriet.
2. Koble til en 3–4 A batterilader til batteripolene og lad batteriet med 3–4 A i fire til åtte timer (12 V).

   Viktig: **Batteriet må ikke overopplades.**

   ⚠ ADVARSEL

   Når batteriet lades, utvikles det gasser som kan eksplodere.

   Røyk aldri i nærheten av batteriet og hold gnister og åpen ild borte fra batteriet.

3. Monter batteriet i chassiset. Se Installere batteriet (side 61).

Lagre batteriet

Hvis maskinen lagres i mer enn 30 dager, skal batteriet fjernes og fullades. Lagre det enten på en hylle eller på maskinen. La kablene være frakoblet hvis batteriet lagres på maskinen. Lagre batteriet på et kjølig sted for å hindre at batteriladningen forringes raskt. Pass på at batteriet er fulladet, for å forhindre at det fryser.

Vedlikehold av drivsystem

Kontrollere hjulene/dekkene

Serviceintervall: Etter de 8 første timene—Stram hjulenes hakemuttere.

Hver 100. driftstime—Stram hjulenes hakemuttere.

Hver 100. driftstime—Kontroller om dekkene er slitte.

Etter de 200 første timene—Pakk lagrene til forhjulet

Hver 400. driftstime—Pakk lagrene til forhjulet

Trekk til de fremre hakemutterne med et moment på 75–102 Nm, og de bakre hakemutterne til 95–122 Nm.

Under bruk kan du komme ut for uhell som å kjøre på fortauskanter, noe som kan skade dekket eller felgen og også forandre hjulstillingen. Av den grunn bør du kontrollere dekkene etter slike hendelser.

Skifte ut væsken i planetgirkassen

Serviceintervall: Etter de 8 første timene

Hver 400. driftstime

Bruk en SAE 85W-140-girolje av høy kvalitet.

1. Plasser sprederen på en jevn overflate med bakhjulene plassert for tapping (Figur 80).

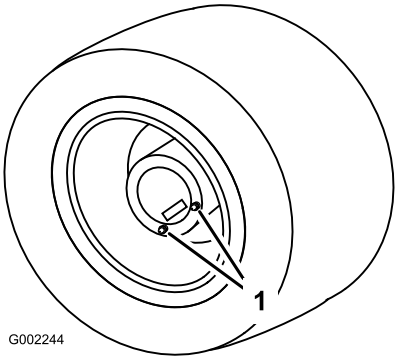

g002244

Figur 80

1. Tappeplugg, plassert for tapping

2. Sett på parkeringsbremsen, stopp pumpen, slå av motoren og ta ut nøkkelen fra startbryteren.
3. Plasser et tappefat under tappepluggene og fjern dem fra hjulet (Figur 80).

4. Plasser et tappefat under den indre tappepluggen og fjern den (Figur 81).

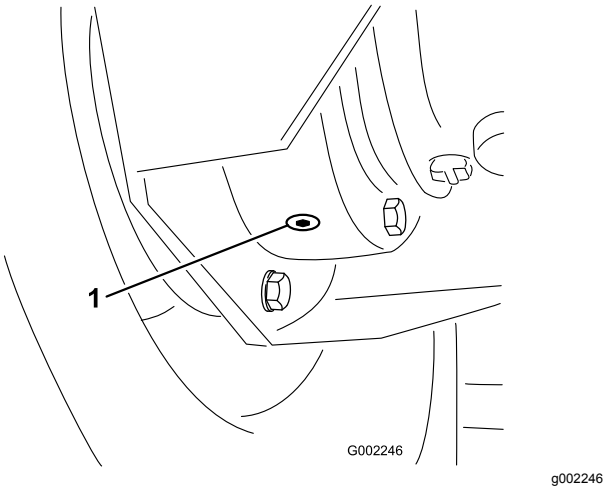

Figur 81

1. Indre tappeplugg

5. Flytt kjøretøyet sakte til hjulet er plassert for påfylling (Figur 82).

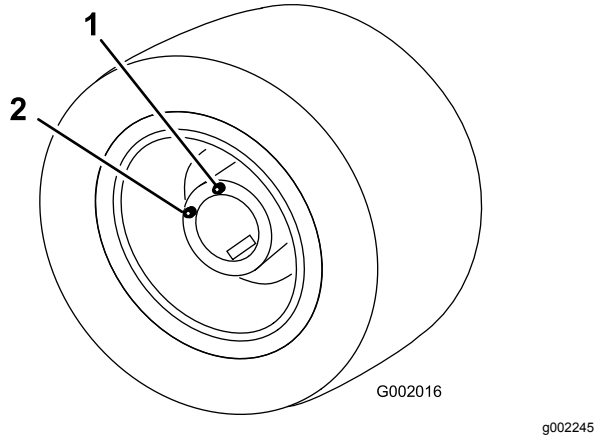

Figur 82

1. Øvre hull – tilsett væske her
2. Nedre hull

6. Sett på parkeringsbremsen, stopp pumpen, slå av motoren og ta ut nøkkelen fra startbryteren.
7. Hell SAE 85W-140-girolje i det øvre hullet til det begynner å komme ut av det nederste hullet.
8. Sett på plass og stram til alle tappepluggene.
9. Gjenta trinn 3 til og med 9 for det andre bakhjulet.
10. Den brukte oljen skal kasseres på et godkjent gjenvinningssenter.

Justere forhjulenes hjulspissing

Serviceintervall: Hver 200. driftstime/Årlig (avhengig av hva som kommer først)

Spissingen bør være 0 til 3 mm.

1. Sjekk og fyll på luft i alle dekk. Se Kontrollere trykket i dekkene (side 24).
2. Mål avstanden mellom begge forhjulene ved akselhøyde, både foran og bak på forhjulene (Figur 83).

   Merk: Avstanden mellom fronten på dekkene bør være 0 til 3 mm mindre enn avstanden mellom baksiden av forhjulene.

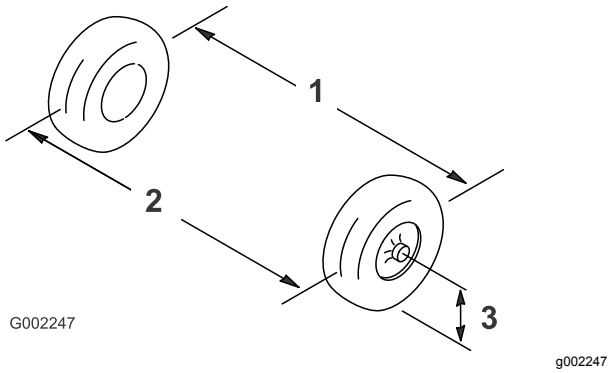

Figur 83

1. Dekkets midtlinje – bak
2. Dekkets midtlinje – foran
3. Akselmidtlinje

3. Hvis målene ikke faller innenfor det spesifiserte området, løsne låsemutteren i begge ender av parallellstaget (Figur 84).

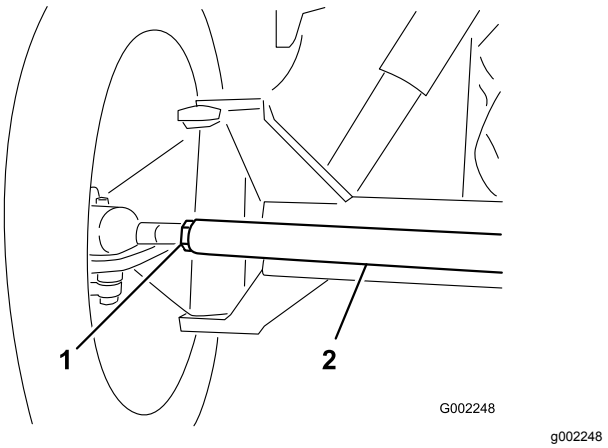

Figur 84

1. Låsemutter
2. Parallellstag

4. Roter parallellstaget for å bevege den fremre delen av dekket innover eller utover.

5. Stram parallellstagets låsemuttere når justeringen er korrekt.
6. Pass på at rattet kan vris helt i begge retninger.

Vedlikehold av kjølesystem

Vedlikeholde kjølesystemet

Serviceintervall: Hver 100. driftstime—Undersøk kjølesystemslangene for slitasje og skade.

Hver 400. driftstime/Årlig (avhengig av hva som kommer først)—Kontroller kjølemiddelet (slik det beskrives av produsenten) og skift ut ved behov.

Kjølesystemets kapasitet: 5,5 L

Kjølevæsketype: en blanding av 50 % vann og 50 % permanent frostvæske med etylenglykol

Viktig: **Ikke tilsett kjølemiddel til en overoppvarmet motor før motoren er helt avkjølt. Det kan føre til sprekker i motorblokken hvis du tilsetter kjølemiddel til en overoppvarmet motor.**

Kontroller motorkjølevæskekonsentrasjonen som oppgitt av kjølevæskeprodusenten.

Kontrollere kjølemiddelnivået

Serviceintervall: For hver bruk eller daglig

⚠ FORSIKTIG

Hvis motoren har vært i gang, kan det hende at varm kjølevæske under trykk. Hvis du åpner radiatorhetten når kjølemiddelet er varmt kan det srute ut og føre til alvorlige brannskader på deg eller bivånere.

La motoren kjøle seg ned i minst 15 minutter før du åpner radiatorhettern.

1. Sett sprederen på en jevn flate.
2. Sett på parkeringsbremsen, stopp pumpen, slå av motoren og ta ut nøkkelen fra startbryteren.
3. Ta radiatorlokket og ekspansjonstanklokket forsiktig av (Figur 85).

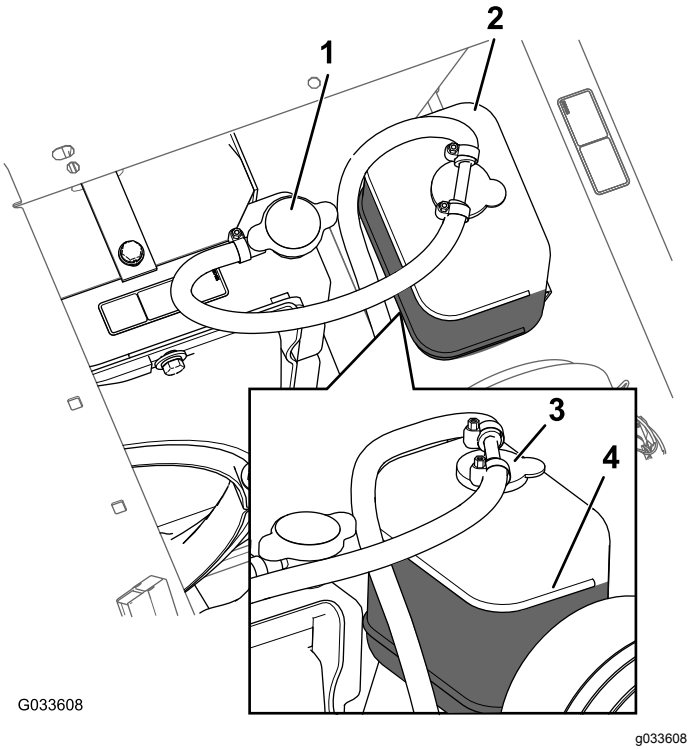

Figur 85

1. Radiatorlokk
2. Ekspansjonstank
3. Ekspansjonstanklokk
4. Full-linje-merke

4. Kontroller kjølemiddelnivået i radiatoren og i ekspansjonstanken.

   Merk: Fyll radiatoren opp til toppen av påfyllingshalsen og ekspansjonstanken opp til FULL-merket (Figur 85).

5. Hvis kjølevæskenivået er lavt, kan du fjerne ekspansjonstanklokket og radiatorlokket, og fylle ekspansjonstanken til FULL-merket og fylle radiatoren til øverst i påfyllingshalsen (Figur 85).

   Viktig: **Ikke fyll ekspansjonstanken for full.**

   Viktig: **Ikke bruk bare vann eller et alkohol-/metanolbasert kjølemiddel.**

6. Sett på radiatorlokket og ekspansjonstanklokket (Figur 85).

Skifte kjølesystemvæske

Serviceintervall: Hver 400. driftstime—Kontroller kjølemiddelet (slik det beskrives av produsenten) og skift ut ved behov.

1. Sett sprederen på en jevn overflate, aktiver parkeringsbremsen, stopp pumpen, slå av motoren og ta nøkkelen ut av startbryteren.
2. Når motoren er kjølig kan du ta av radiatorlokket (Figur 85).
3. Plasser et stort drensfat under radiatoren.
4. Åpne tappeventilen og tapp kjølevæsken ut i fatet (Figur 86).

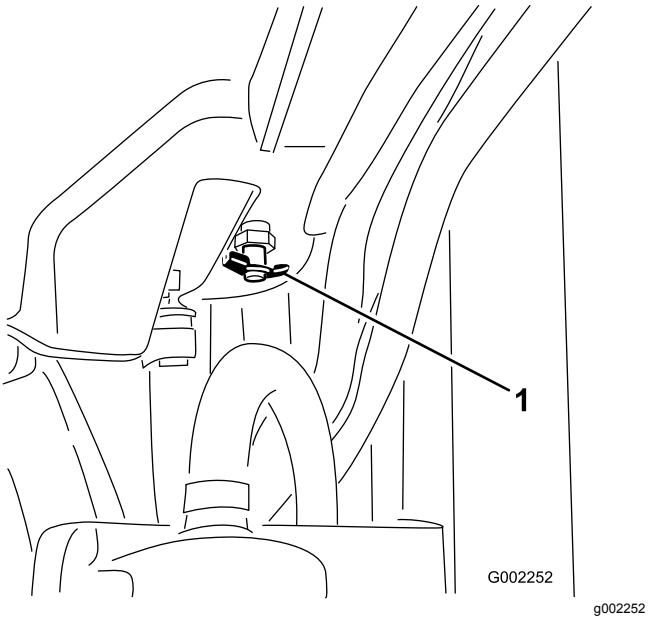

Figur 86

1. Tappeventil

5. Lukk tappeventilen (Figur 87).
6. Fjern radiatorlokket (Figur 86).
7. Fyll radiatoren sakte med kjølemiddel til ca. 2,5 cm under forseglingsoverflaten på lokket.

   Merk: Bruk nok kjølemiddel til å fylle motoren og systemledningen. Dette vil gjøre det mulig for kjølevæsken å utvides uten at den flyter over mens motoren varmes opp.

8. Start motoren med lokket løst på radiatoren (Figur 83).
9. La motoren varmes opp til termostaten åpnes.

   Merk: Dette inntreffer vanligvis mellom 79 °C og 88 °C.

10. Når kjølevæsken har blitt varm, etterfyll kjølevæske til nivået når opp til lokket og skru lokket tett til (Figur 86).
11. Åpne ekspansjonstanklokket og fyll tanken med kjølevæske til Cold-nivået (Figur 86).
12. Kontroller kjølevæskenivået etter flere avstengnings- og oppstartssykluser.

    Merk: Etterfyll kjølemiddel i radiatoren og ekspansjonstanken etter behov.

Vedlikehold av bremser

Justere bremsene

Hvis bremsepedalen har en frigang på mer enn 2,5 cm før du kjenner motstand, justerer du bremsene slik:

1. Sett sprederen på en jevn overflate, stopp pumpen, slå av motoren og ta nøkkelen ut av startbryteren.
2. Sett på parkeringsbremsen.
3. Sett klosser foran hjulene for å hindre at maskinen ruller.
4. Frigjøre parkeringsbremsen.
5. Løsne de fremre mutterene på bremsekablene under den fremre enden av sprederen (Figur 87).

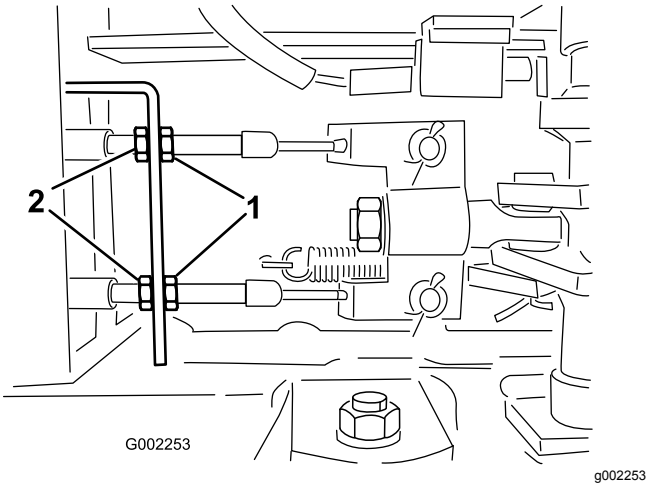

Figur 87

1. Fremre muttere
2. Bakre muttere

6. Trekk til de bakre mutterne like mye til bremsepedalen beveger seg mellom 1 og 2 cm før du kjenner motstand (Figur 87).

   Viktig: **Kontroller at du trekker til begge de bakre mutterne så de gjengede endene av bremsekablene foran de fremre mutterne er like lange.**

7. Trekk til de fremre mutterene.

Vedlikehold av remmer

Overhale generatorremmen

Serviceintervall: Etter de 8 første timene
Hver 100. driftstime

Kontroller tilstand og stramming til generator-/kjølevifteremmen. Skift ut remmen ved behov.

1. Sett sprederen på en jevn overflate, aktiver parkeringsbremsen, stopp pumpen, slå av motoren og ta nøkkelen ut av startbryteren.
2. Kontroller spenningen ved å trykke ned remmen midt mellom vekselstrømsgeneratoren og veivakselrullene med en kraft på 10 kg.

   Merk: Det skal være mulig å trykke ned remmen 10–12 mm. Dersom avviket ikke er korrekt, gå til trinn 3. Hvis dette er korrekt kan du hoppe over resten av denne prosedyren og gjenoppta brukes av sprederen.
3. Løsne skruene som fester avstiveren til motoren og skruen som fester vekselstrømsgeneratoren til avstiveren (Figur 88).

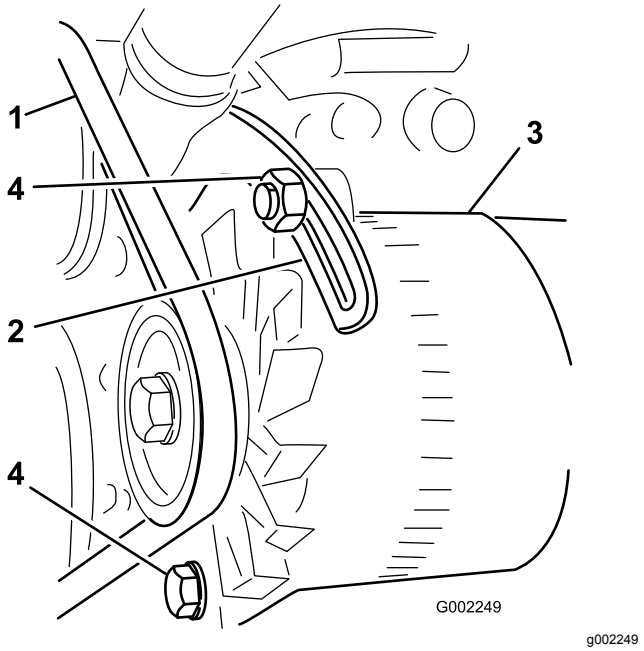

Figur 88

1. Vekselstrømsgeneratorrem
2. Avstiver
3. Vekselstrømsgenerator
4. Bolter

4. Før inn en løftestang mellom veksel-strømsgeneratoren og motoren, og lirk vekselstrømsgeneratoren forsiktig utover.
5. Når du har oppnådd korrekt spenning skal du trekke til vekselstrømsgeneratoren og skruene for å sikre justeringen.
6. Trekk til låsemutteren for å sikre justeringen.

Vedlikehold av hydraulisk system

Spesifisering av hydraulisk væske

Spesifisering av hydraulisk væske:

Toro Premium All Season Hydraulic Fluid

Merk: Tilgjengelig i spann på 19 liter eller fat på 208 liter. Se *delekatalogen* eller kontakt din Toro-distributør for å få oppgitt delenumre.

Alternative hydrauliske væsker: Hvis Toro-væske ikke er tilgjengelig kan andre væsker brukes forutsatt at de oppfyller alle følgende materialegenskaps- og bransjespesifikasjoner. Vi anbefaler ikke bruk av syntetisk væske. Forhør deg med oljeforhandleren din for å finne et egnet produkt.

Merk: Toro er ikke ansvarlig for skader som skyldes uegnede erstatninger. Bruk bare produkter fra anerkjente produsenter som kan stå for sine anbefalinger.

Hydraulisk væske med høy viskositetsindeks og lavt flytpunkt mot slitasje, ISO VG 46

Materielle egenskaper:

Viskositet, ASTM D445	cSt ved 40 °C 44 til 48 cSt ved 100 °C 7,9 til 8,5
Viskositetsindeks ASTM D2270	140 til 160
Flytepunkt, ASTM D97	-34 °F til -49 °F

Bransjespesifikasjoner:

Vickers I-286-S (Quality Level), Vickers M-2950-S (Quality Level), Denison HF-0

Viktig: **ISO VG 46-flergradsvæsken har vist seg å ha maksimal ytelse under en rekke ulike temperaturforhold. Når maskinen brukes i høye temperaturer (18 °C til 49 °C), kan den hydrauliske oljen ISO VG 68 gi forbedret ytelse.**

Premium biologisk nedbrytbar hydraulisk væske – Mobil EAL EnviroSyn 46H

Viktig: **Mobil EAL EnviroSyn 46H er den eneste syntetiske og biologisk nedbrytbare oljen som er godkjent av Toro. Denne oljen er kompatibel med elastomerne som benyttes i Toros hydraulikksystemer, og er egnet til en rekke temperaturforhold. Denne oljen er kompatibel med tradisjonelle mineraloljer, men for å oppnå maksimal biologisk nedbrytbarhet og ytelse, må det hydrauliske systemet tømmes fullstendig for tradisjonell olje. Oljen er tilgjengelig i spann på 19 liter eller fat på 208 liter fra din Mobil-forhandler.**

Kontrollere den hydrauliske oljen

Serviceintervall: For hver bruk eller daglig

1. Sett sprederen på en jevn overflate, aktiver parkeringsbremsen, stopp sprederpumpen, slå av motoren og ta nøkkelen ut av startbryteren.
2. Rengjør området rundt peilestavlokket på hydraulikkvæsketanken, og fjern det (Figur 89).

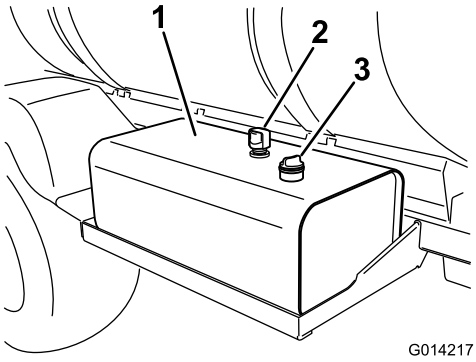

g014217

Figur 89

1. Hydraulikktank
2. Lufteåpning
3. Peilestavlokk

Viktig: **Pass på at du ikke får smuss eller andre forurensende stoffer inn i åpningen når du sjekker oljen.**

3. Tørk av peilestaven med en klut, sett den ned i tanken, og trekk den ut igjen.

   Merk: Oljenivået bør være innenfor det sikre driftsområdet merket på peilestaven (Figur 90).

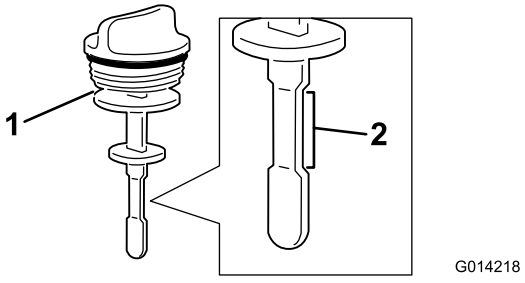

g014218

Figur 90

1. Peilestav
2. Sikkert driftsområde

4. Er oljenivået lavt, må du etterfylle tanken med den angitte hydraulikkvæsken eller tilsvarende væske, for å heve nivået til det øvre merket. Se Spesifisering av hydraulisk væske (side 67).
5. Sett på plass peilestavlokket og fest det.

Service i forbindelse med hydraulikkvæske

Hvis oljen blir forurenset, kontakter du en autorisert Toro-forhandler fordi systemet må da tømmes.

Merk: Kontaminert væske får en melkeaktig eller sort farge sammenlignet med ren væske.

Skifte ut hydraulikkvæskefiltrene

Serviceintervall: Etter de 5 første timene

Hver 400. driftstime/Årlig (avhengig av hva som kommer først)

Bruk Toro-erstatningsfilter. Se *delekatalogen* for korrekt delenummer.

Viktig: **Hvis du bruker et annet filter, kan dette føre til at garantien blir ugyldig for enkelte komponenter.**

⚠ ADVARSEL

Varm hydraulisk væske kan føre til alvorlige brannskader.

La hydraulikkvæsken avkjøle seg før du utfører eventuelt vedlikehold på det hydrauliske systemet.

1. Sett sprederen på en jevn overflate, aktiver parkeringsbremsen, stopp pumpen, slå av motoren og ta nøkkelen ut av startbryteren.
2. Finn de to hydrauliske filtrene på maskinen (Figur 91 og Figur 92).

   Merk: Ett av filtrene finnes under hydraulikkvæsketanken, og det andre finnes på rammen bak på maskinen.

   - Fremre filter – bak den hydrauliske tanken.

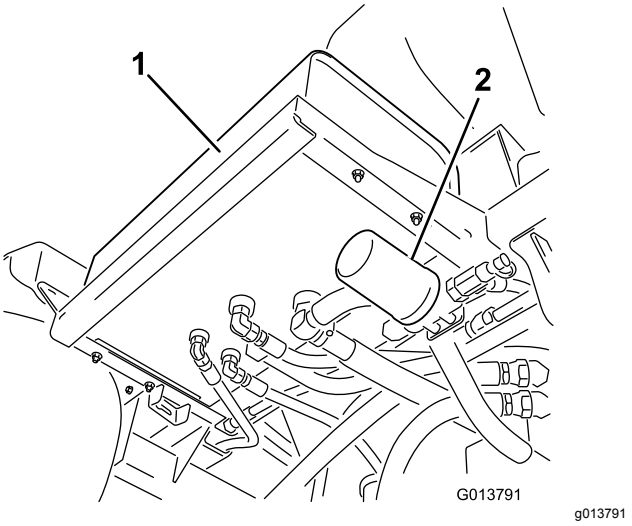

Figur 91

1. Hydraulisk tank
2. Fremre filter

- Bakre filter – plassert på maskinrammen.

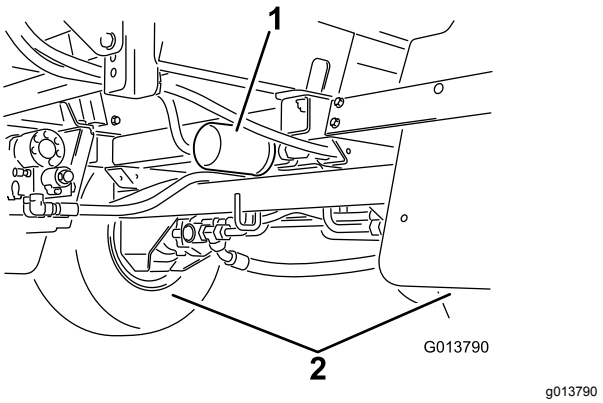

Figur 92

1. Bakre filter
2. Bakhjul

3. Rengjør området rundt der filteret monteres.
4. Plasser et drensfat under filteret.
5. Fjern filteret.
6. Smør ny filterpakning.
7. Pass på at området der filteret skal festes er rent.
8. Skru filteret på til pakningen kommer i kontakt med monteringsplaten. Stram deretter filteret med en halv vridning til.
9. Start motoren og la den gå i omtrent to minutter for å blåse luft ut fra systemet.
10. Slå av motoren, kontroller nivået til hydraulikkvæsken og kontroller at det ikke finnes noen lekkasjer.
11. Det brukte filteret skal kasseres på et godkjent gjenvinningssenter.

Skifte den hydrauliske oljen

Serviceintervall: Hver 400. driftstime/Årlig (avhengig av hva som kommer først)

Hydraulikkvæskekapasitet: 56 l spesifisert hydraulisk væske eller tilsvarende, se Spesifisering av hydraulisk væske (side 67).

Viktig: **Hvis du bruker en annen væske, kan dette føre til at garantien blir ugyldig for enkelte komponenter.**

⚠ ADVARSEL

Varm hydraulisk væske kan føre til alvorlige brannskader.

La hydraulikkvæsken avkjøle seg før du utfører eventuelt vedlikehold på det hydrauliske systemet.

1. Bytt ut hydraulikkvæskefilteret. Se Skifte ut hydraulikkvæskefiltrene (side 68).
2. Rengjør området rundt en hydraulikkslangenippel nederst på hydraulikkvæsketanken (Figur 93).

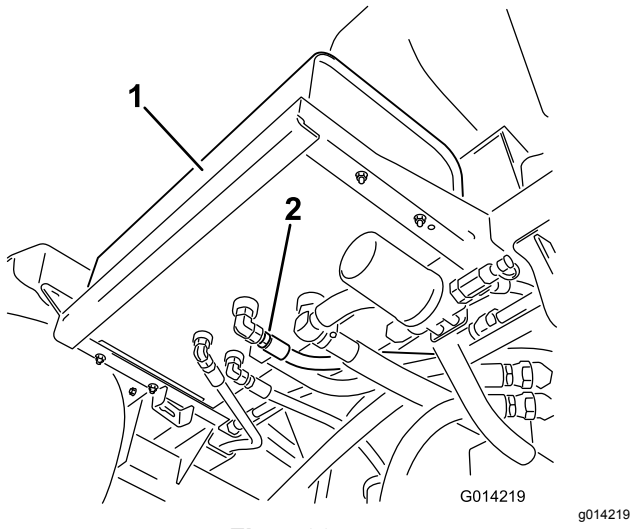

Figur 93

1. Hydraulisk tank
2. Hydraulisk slange med nippel

3. Plasser et stort drensfat under nippelen.
4. Fjern slangenippelen fra tanken og la væsken renne ut i tappefatet (Figur 93).
5. Monter slangen og nippelen på tanken og trekk godt til.
6. Fyll den hydrauliske beholderen med ca. 53 l spesifisert hydraulikkvæske eller tilsvarende. Se Spesifisering av hydraulisk væske (side 67).
7. Start maskinen og kjør den på TOMGANG i tre til fem minutter for å sirkulere væsken og fjerne luft som eventuelt er fanget i systemet.
8. Slå av motoren, kontroller nivået til hydraulikkvæsken og kontroller at det ikke finnes noen lekkasjer.
9. Den brukte oljen skal kasseres på et godkjent gjenvinningssenter.

Kontrollere de hydrauliske ledningene og slangene

Undersøk hydrauliske ledninger og slanger daglig for å kontrollere at det ikke er lekkasjer, at det ikke er knekk på dem, at ingen monteringsstøtter er løse, at ingen beslag er løse og at de ikke er slitt på grunn av værforhold, kjemisk forringelse eller andre årsaker. Foreta alle nødvendige reparasjoner før du bruker maskinen.

⚠ ADVARSEL

Hydraulisk væske som kommer ut under trykk, kan trenge gjennom huden og forårsake personskader.

- **Kontroller at alle hydraulikkslanger og ledninger er i god stand, og at alle hydrauliske koblinger og beslag er tette, før det hydrauliske systemet settes under trykk.**
- **Hold kropp og hender borte fra hull eller dyser som sprøyter ut hydraulisk væske under høyt trykk.**
- **Bruk kartong eller papir til å finne lekkasjer.**
- **Før du utfører vedlikehold eller reparasjoner på det hydrauliske systemet, må du forsiktig slippe ut alt trykket.**
- **Oppsøk legehjelp øyeblikkelig hvis olje kommer i direkte kontakt med huden.**

Vedlikeholde spredersystem

⚠ ADVARSEL

Kjemiske stoffer som brukes i spredersystemet, kan være helsefarlige og giftige for deg, tilskuere, dyr, planter, jordsmonn eller annen eiendom.

- **Les og følg de kjemiske advarselsmerkene og sikkerhetsdatabladet for alle kjemikalier som brukes, og beskytt deg i overensstemmelse med anbefalingene fra produsenten av kjemikaliene. Bruk f.eks. personlig verneutstyr inkludert ansikts- og øyevern, hansker eller annet utstyr for å beskytte mot personlig kontakt med kjemikaliene.**
- **Husk at det kan brukes mer enn ett kjemikalie og informasjon om hvert av disse bør tas i betraktning.**
- **Nekt å bruke eller arbeide på sprederen hvis denne informasjonen ikke er tilgjengelig.**
- **Før du arbeider på et spredersystem må du forsikre deg om at systemet har blitt trippelrenset og nøytralisert i henhold til anbefalingene til kjemikalieprodusenten(e) og at alle ventilene har fullført tre sykluser.**
- **Påse at det finnes tilstrekkelig med rent vann og såpe i nærheten, og vask umiddelbart av eventuelle kjemikalier du måtte komme i kontakt med.**

Kontrollere slangene

Serviceintervall: Hver 200. driftstime—Kontroller alle slangene og koblingene for skade og korrekt feste.

Hver 400. driftstime/Årlig (avhengig av hva som kommer først)—Kontroller O-ringene i ventilenhetene og skift dem ut ved behov.

Undersøk hver slange i spredersystemet for sprekker, lekkasjer eller andre skader. På samme tid, undersøk koblinger og fester for lignende skader. Skift ut eventuelle skadde slanger eller fester.

Skifte ut trykkfilterskjermen

Serviceintervall: Hver 400. driftstime

Merk: Valgfrie trykkfilterskjermer er tilgjengelig fra din autoriserte Toro-forhandler.

1. Flytt maskinen til en jevn overflate, slå av sprederpumpen, slå av motoren og ta ut nøkkelen fra startbryteren.
2. Plasser et tappefat under trykkfilteret (Figur 94).

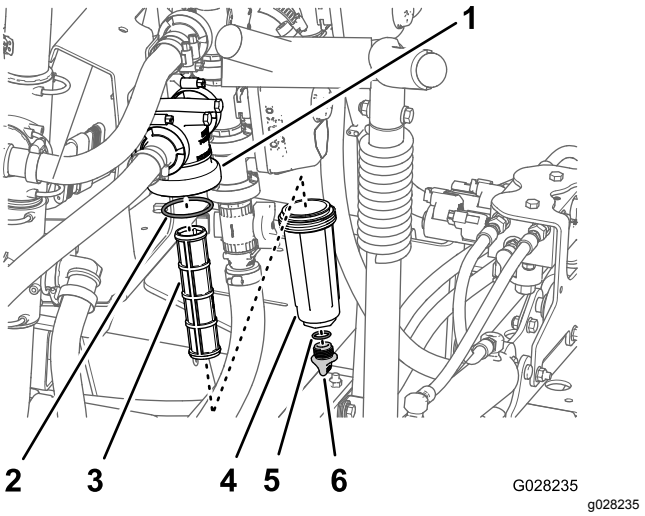

Figur 94

1. Filterhode
2. O-ring (bolle)
3. Filterelement
4. Bolle
5. O-ring (tappeplugg)
6. Tappeplugg

3. Drei tappepluggen mot klokken, og ta fjern den fra bollen i trykkfilteret (Figur 94).

   Merk: Tøm bollen fullstendig.
4. Drei bollen mot klokken og fjern den fra filterhodet (Figur 94).
5. Fjern det gamle trykkfilterelementet (Figur 94).

   Merk: Kast det gamle filteret.
6. Kontroller om det er skader eller slitasje på O-ringen til tappepluggen (den er inne i bollen) og O-ringen for bollen (inne i filterhodet) (Figur 94).

   Merk: Skift ut eventuelle O-ringer som er skadet eller slitt.
7. Monter det nye trykkfilterelementet inn i filterhodet (Figur 94).

   Merk: Påse at filterelementet er helt på plass i filterhodet.
8. Monter bollen på filterhodet, og stram bollen til for hånd (Figur 94).
9. Sett inn tappepluggen i bollen, og stram pluggen til for hånd (Figur 94).

Skjema for spredersystem

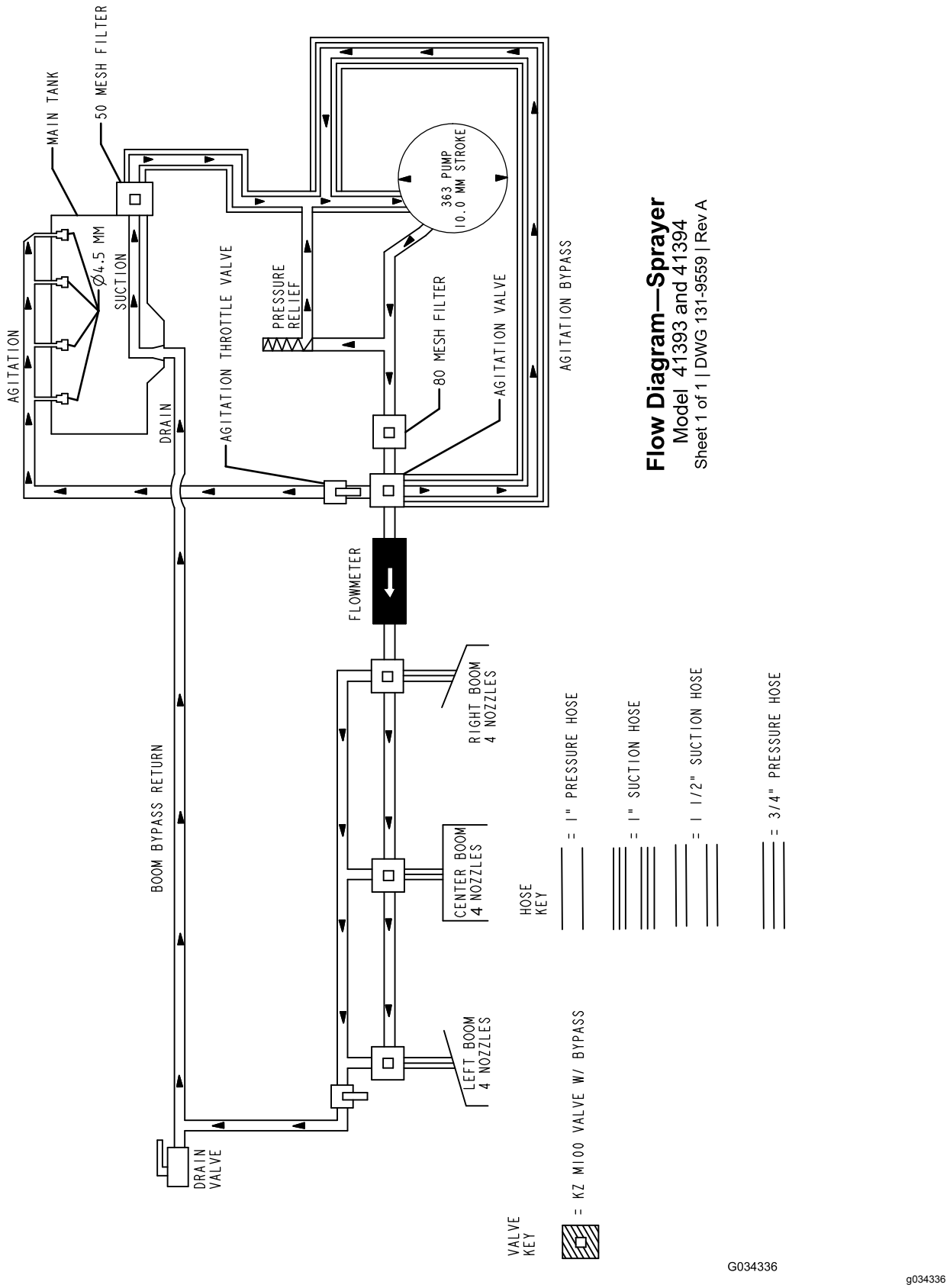

Figur 95

Vedlikehold av pumpe

Kontrollere pumpen

Serviceintervall: Hver 400. driftstime/Årlig (avhengig av hva som kommer først)—Undersøk pumpediafragmaet og skift det ut om nødvendig (snakk med en Toro-servicedistributør).

Hver 400. driftstime/Årlig (avhengig av hva som kommer først)—Undersøk pumpekontrollventilene og skift dem ut om nødvendig (snakk med en Toro-servicedistributør).

Merk: Følgende kjøretøykomponenter regnes som forbruksdeler med mindre de viser seg å være defekte og ikke dekkes av garantien som følger med dette kjøretøyet.

La en autorisert Toro-forhandler kontrollere følgende interne pumpekomponenter for skade:

- Pumpediafragma
- Pumpekontrollventilenheter

Skift ut eventuelle komponenter ved behov.

Justering av aktuatorer

Du kan bruke følgende prosedyre for å justere lengden på aktuatorstengene.

1. Strekk ut bommene til SPRØYTE-stillingen.
2. Fjern hårnålssplinten fra svingbolten (Figur 96).

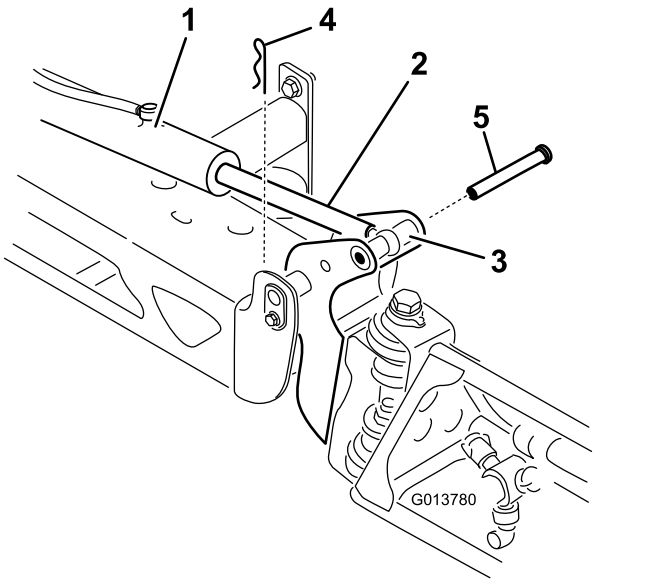

g013780

Figur 96

1. Aktuator
2. Aktuatorstang
3. Hus for bomakselpinne
4. Splint
5. Bolt

3. Løft opp på bommen, fjern pinnebolten (Figur 96) og senk bommen sakte ned på bakken.
4. Undersøk bolten for eventuell skade og skift den ut ved behov.
5. Bruk en skiftenøkkel på de flate sidene av aktuatorstangen for å sette den ut av funksjon, før du løsner låsemutterne slik at maljestangen kan håndteres (Figur 97).

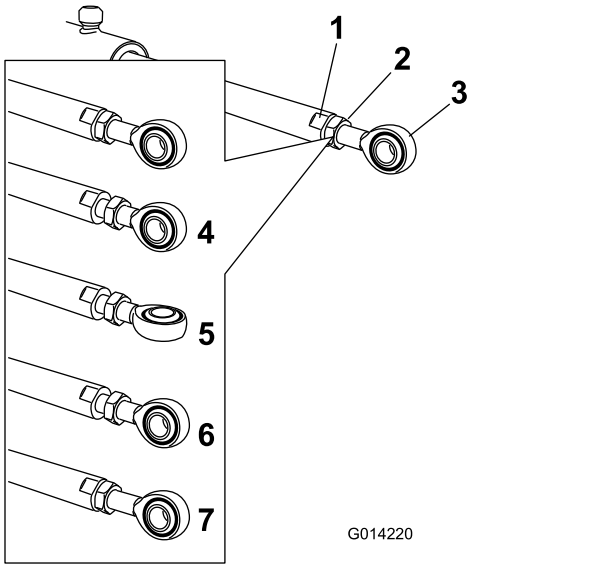

Figur 97

1. Flate siden til aktuatorstangen
2. Låsemutter
3. Malje
4. Låsemutter (løsnet)
5. Malje (justert)
6. Maljeplassering for montering på nytt
7. Låsemutter strammet for å låse ny posisjon

6. Skru på maljestangen i aktuatorstangen for å justere lengden for den forlengede aktuatoren til den ønskede posisjonen (Figur 97).

   Merk: Roter maljestangen i halve eller hele omdreininger for at stangen skal kunne monteres tilbake på bommen.
7. Med maljestangen i ønsket stilling, stram låsemutteren for å feste aktuator- og maljestangen.
8. Hev bommen for å innrette dreietappen med aktuatorstaget.
9. Mens du holder bommen, skal du føre pinnen gjennom begge bommens dreietapper og aktuatorstangen (Figur 96).
10. Med pinnen på plass, frigjør bommen og fest pinnen med splinten du fjernet tidligere.
11. Gjenta prosedyren for hver aktuatorstanglager, om nødvendig

Kontrollere tapphylser i nylon

Serviceintervall: Hver 400. driftstime/Årlig (avhengig av hva som kommer først)

1. Sett sprederen på en jevn overflate, aktiver parkeringsbremsen, stopp pumpen, slå av motoren og ta nøkkelen ut av startbryteren.
2. Strekk ut bommene til SPREDERSTILLING og støtt bommene ved å bruke støtter eller stropper fra en heis.
3. Når bommens vekt er støttet, fjern skruen og mutteren som fester svingbolten til bomenheten (Figur 98).

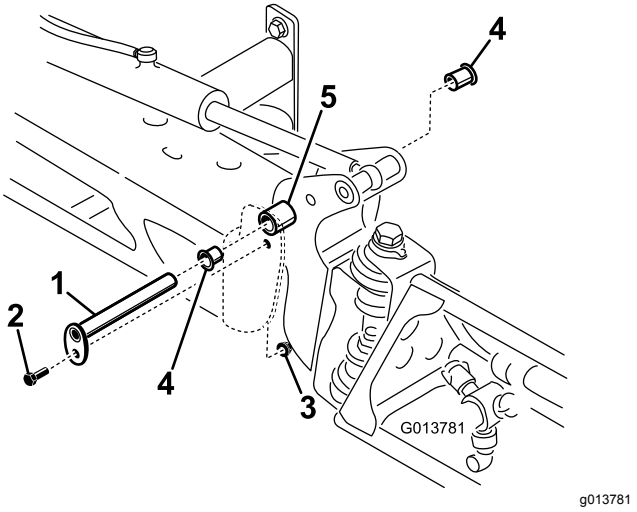

Figur 98

1. Svingbolt
2. Bolt
3. Mutter
4. Nylonhylse
5. Svingbrakett

4. Fjern svingbolten (Figur 98).
5. Fjern bommen og svingbrakettenheten fra den midtre rammen for å få tilgang til nylonhylsene.
6. Fjern og kontroller nylonhylsene fra for- og baksidene på svingbraketten (Figur 98).

   Merk: Skift ut eventuelle skadde hylser.
7. Plasser en liten mengde olje på nylonhylsene og monter den på svingbraketten.
8. Monter bommen og svingbrakettenheten på den midtre rammen, og innrett åpningene (Figur 98).
9. Installer svingbolten og fest den med skruen og mutteren som du fjernet tidligere.
10. Gjenta denne prosedyren for hver bom.

Vedlikeholde programvaren

Programmere maskininnstillingene

Hvis en fører eller et vedlikeholdspersonell utilsiktet konfigurerer maskinen for GeoLink-alternativet, vil spredersystemet ikke fungere riktig. Bruk følgende prosedyre for å stille inn programvaren for maskinen til standard Multi Pro-konfigurasjon.

1. Sett inn nøkkelen i nøkkelbryteren og vri bryteren til PÅ-stilling.

   Merk: Hvis GeoLink-oppstartskjermen viser (Figur 99), må du stille inn programvaren for maskinen til standard Multi Pro-konfigurasjon. Ikke start motoren.



Figur 99

1. Knapp 5

2. Ved oppstartsskjermbildet trykker og holder du knapp 5 (helt til høyre) på InfoCenter å åpne hovedmenyskjermen (Figur 104).
3. På hovedmenyen trykker du på knapp 1 eller 2 til Innstillinger er uthevet og trykk på knapp 4 for å navigere til Innstillinger-menyen (Figur 100).

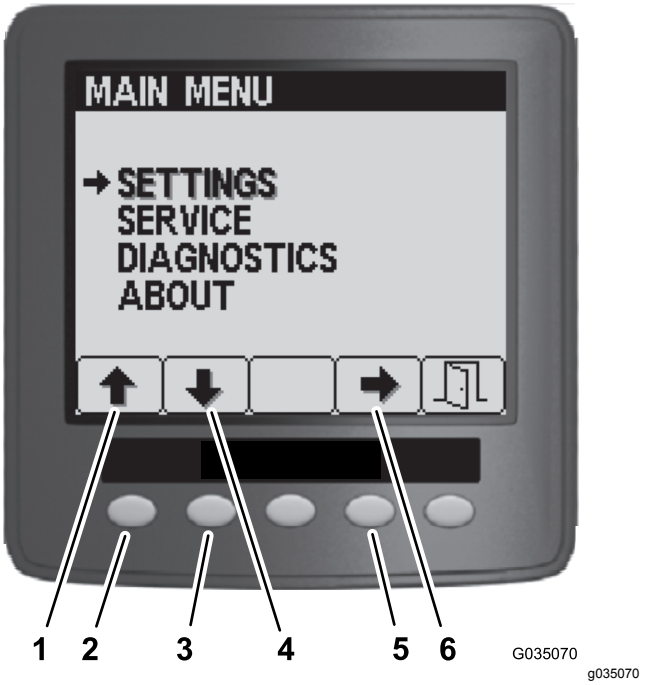

Figur 100

1. Pil opp
2. Knapp 1
3. Pil ned
4. Knapp 2
5. Knapp 4
6. Velg pil

4. I Innstillinger-menyen trykker du på knapp 1 eller 2 til GeoLink er uthevet, og trykker på knapp 4 for å navigere til GeoLink-menyen (Figur 101).

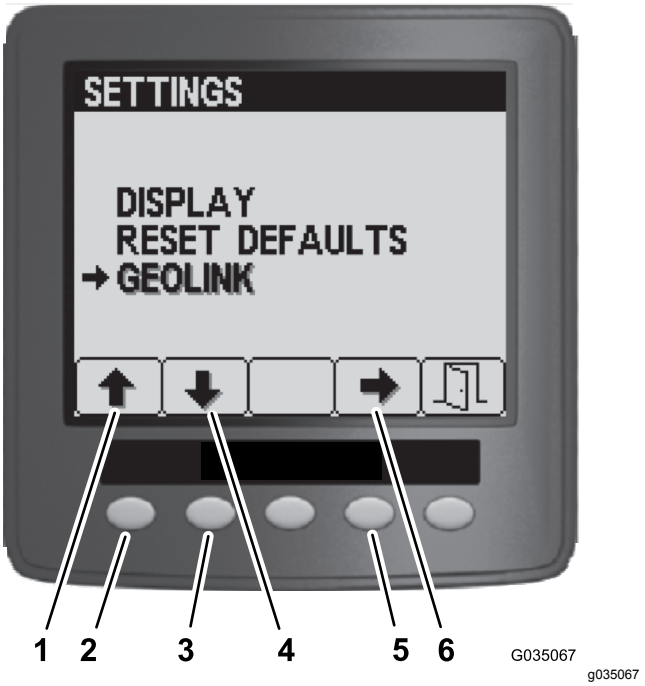

Figur 101

1. Pil opp
2. Knapp 1
3. Pil ned
4. Knapp 2
5. Knapp 4
6. Velg pil

5. På GeoLink menyen , trykk på knapp 4 for å velge nei, og trykk på knapp 5 for å lagre innstillingene og gå ut av menyen (Figur 102).



G035268

g035268

Figur 102

1. Knapp 4
2. Velg pil
3. Knapp 5
4. Avslutt

6. Vri nøkkelbryteren til AV-stilling (Figur 103).



G035108

g035108

Figur 103

7. Vri nøkkelbryteren til PÅ-stilling (Figur 103).

   Merk: Oppstartsskjermbildet for Multi Pro 5800-sprederen skal vises i InfoCenter.



G035267

g035267

Figur 104

8. Vri nøkkelbryteren til AV-stilling.

Rengjøring

Rengjøre radiatorkjølerib-bene

Serviceintervall: Hver 200. driftstime

Viktig: **Ikke spray vann inn i et varmt motorrom, da dette kan skade motoren.**

1. Sett sprederen på en jevn overflate, aktiver parkeringsbremsen, stopp pumpen, slå av motoren og ta nøkkelen ut av startbryteren.
2. Vipp fører- og passasjersetet fremover og plasser støttestangen i sperren på støttestangslissen.
3. La kjølesystemet kjøle seg ned.
4. Fjern tilgangspanelet på setebasen. Se Fjerne tilgangsplaten på setebasen (side 50).
5. Rengjør radiatorribbene ved å bruke komprimert luft under lavt trykk og en myk børste.

   Merk: Rengjør radiatorribbene oftere hvis det er nødvendig. Kontroller alle kjølemiddelslangene og skift ut de som er slitt, de som lekker eller er skadet.
6. Senk fører- og passasjersetet.
7. Monter tilgangspanelet til setebasen. Se Montere tilgangsplaten på setebasen (side 50).

Rengjøre riste- og seksjonsventilene

- Se følgende avsnitt for å rengjøre risteventilen:
  1. Fjerne ventilaktuatoren (side 76)
  2. Fjerne ristemanifoldventilen (side 76)
  3. Rengjøre manifoldventilen (side 78)
  4. Montere manifoldventilen (side 79)
  5. Montere ristemanifoldventilen (side 80)
  6. Montere ventilaktuatoren (side 81)
- Se følgende avsnitt for å rengjøre de tre seksjonsventilene:
  1. Fjerne ventilaktuatoren (side 76)
  2. Fjerne seksjonsmanifoldventil (side 77)
  3. Rengjøre manifoldventilen (side 78)
  4. Montere manifoldventilen (side 79)
  5. Montere seksjonsmanifoldventilen (side 80)
  6. Montere ventilaktuatoren (side 81)

Fjerne ventilaktuatoren

1. Flytt maskinen til et jevnt underlag, sett på parkeringsbremsen, stopp pumpen, slå av motoren og ta nøkkelen ut av tenningsbryteren.
2. Fjern holderen som fester aktuatoren til manifoldventilen for seksjonsventilen eller risteventilen (Figur 105).

   Merk: Trykk sammen de to pinnene på holderen mens du dytter den ned.

   Merk: Ha aktuatoren og holderen tilgjengelig for montering i trinn Montere ventilaktuatoren (side 81).

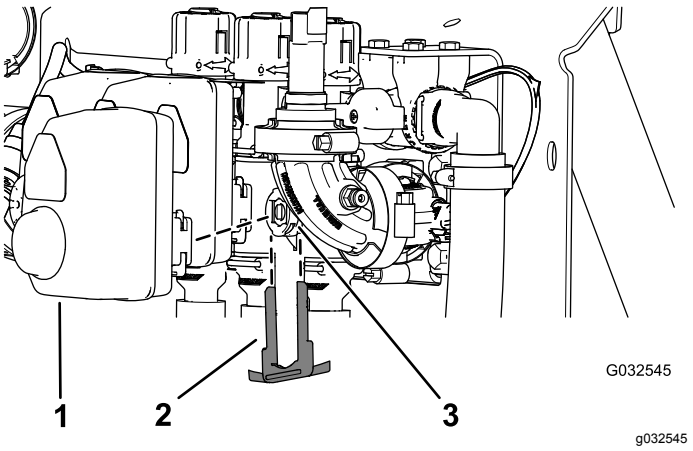

Figur 105

Seksjonsventilaktuatoren er avbildet (risteventilaktuatoren ser lik ut)

1. Aktuator (seksjonsventil)
2. Holder
3. Stammeport

3. Fjern aktuatoren fra manifoldventilen.

Fjerne ristemanifoldventilen

1. Fjern klemmene og pakningene som fester manifolden for risteventilen til risteomløpsventilen, trykkfilterhodet, reduksjonskoblingen og adapterkoblingen (risteregulatorventil), som vist i Figur 106.

   Merk: Behold klemmene, pakningene, hurtigkoblingen og hurtigkoblingspinnen for montering i Montere ristemanifoldventilen (side 80).

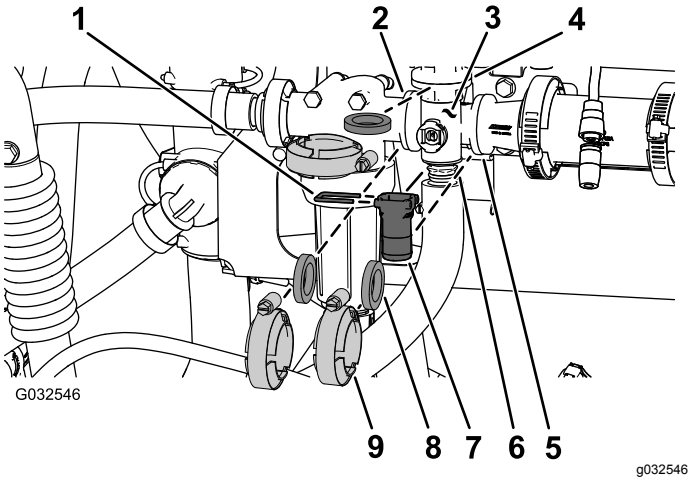

Figur 106
Risteventil

1. Hurtigkoblingspinne
2. Flens (trykkfilterhode)
3. Manifold (risteventil)
4. Flens (risteomløpsventil)
5. Flens (reduksjonskobling)
6. Flens (adapterkobling – risteregulatorventil)
7. Hurtigkobling
8. Pakning
9. Flensklemme

2. Fjern risteventilmanifolden fra maskinen (Figur 107).

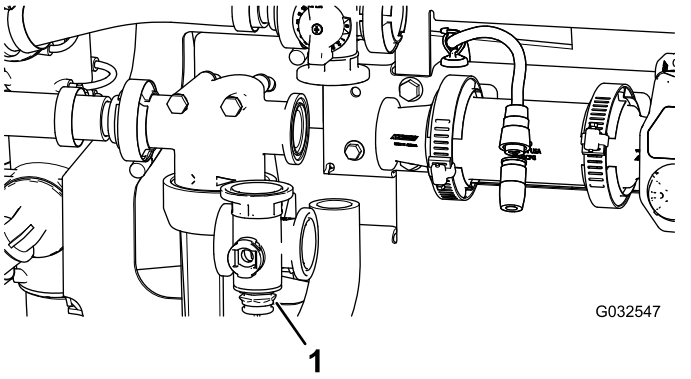

Figur 107

1. Risteventilmanifold

Fjerne seksjonsmanifoldventil

1. Fjern klemmene og pakningene som fester manifolden for seksjonsventilen (Figur 108) til den nærliggende seksjonsventilen.

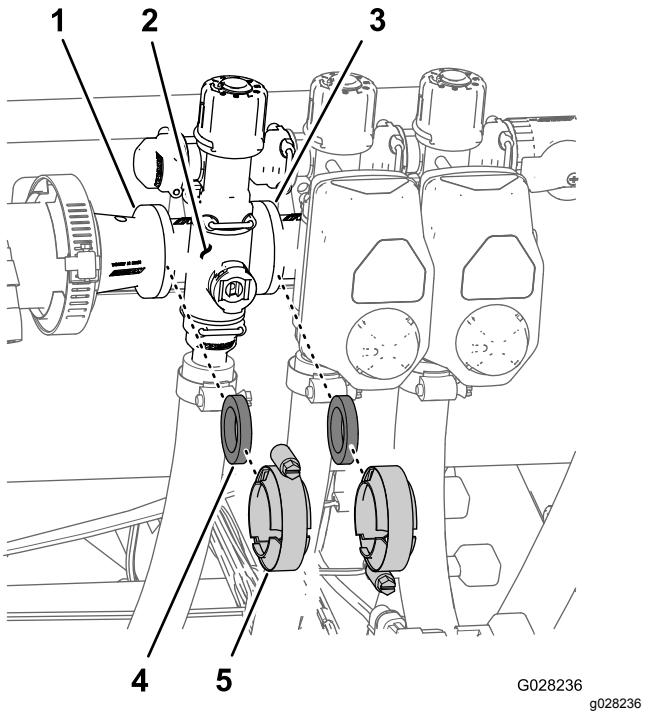

Figur 108

1. Flens (reduksjonskobling)
2. Manifold (seksjonsventil)
3. Flens (nærliggende seksjonsventil)
4. Pakning
5. Flensklemme

2. Fjern holderen som fester seksjonsventilmanifolden til omløpskoblingen (Figur 109).

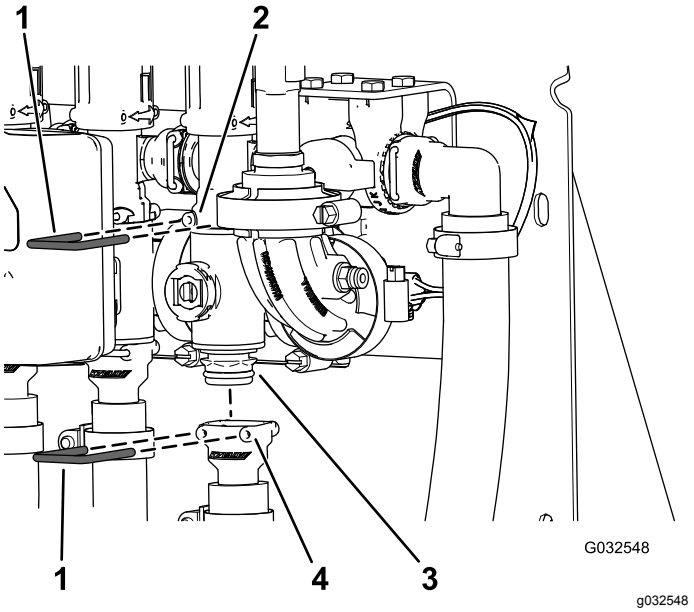

Figur 109

1. Holder
2. Sokkel (omløpskobling)
3. Manifoldventilenhet
4. Sokkel (uttaksnippel)

3. Fjern seksjonsventilmanifolden fra maskinen (Figur 110).

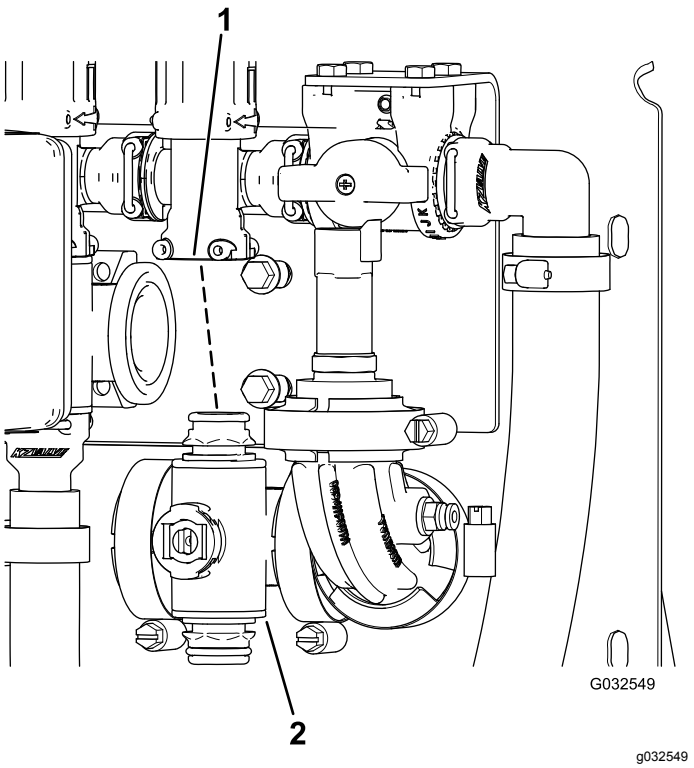

Figur 110

1. Omløpskobling
2. Seksjonsventilmanifold

Rengjøre manifoldventilen

1. Sett ventilstammen i stengt posisjon (Figur 111 B)

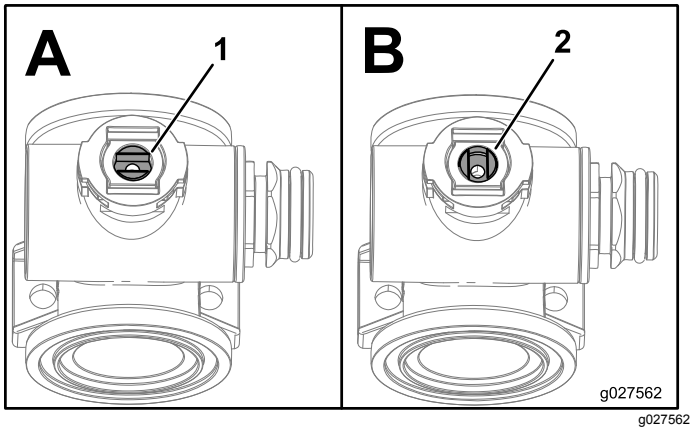

Figur 111

1. Ventil åpen
2. Ventil stengt

2. Fjern de to kappkoblingsenhetene fra hver ende av manifoldkroppen (Figur 112 og Figur 113).

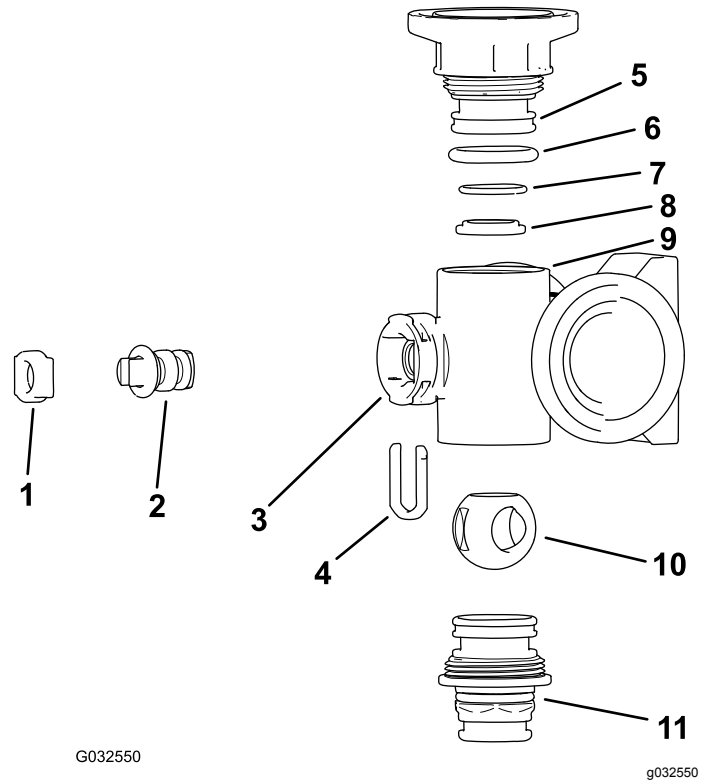

Figur 112
Risteventilmanifold

1. Stammeholder
2. Ventilstamme
3. Stammeport
4. Stammeholder
5. Kappkobling
6. Kapptetning-O-ring (0,796 tommer / 0,139 tommer)
7. Bakre O-ring (0,676 tommer / 0,07 tommer)
8. Ventilsetering
9. Manifoldkropp
10. Kuleventil
11. Hurtigkobling

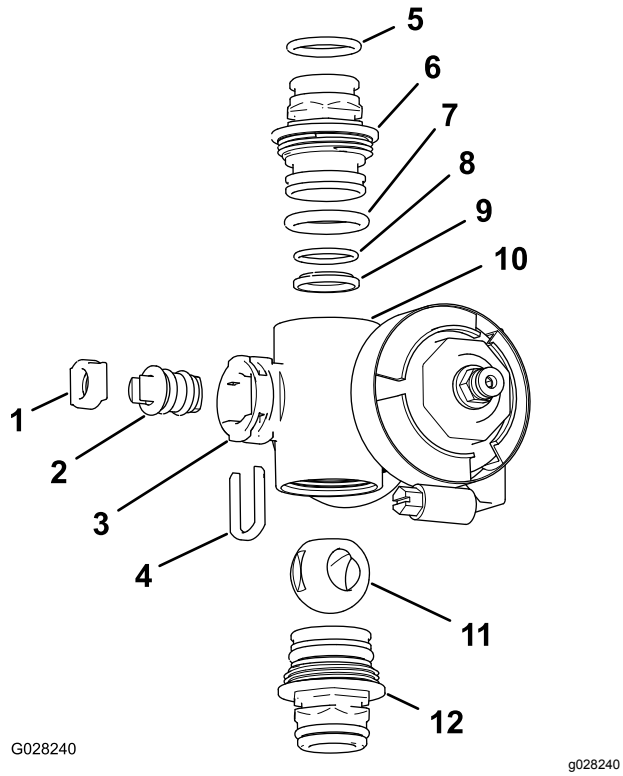

Figur 113

Seksjonsventilmanifold

1.	Ventilstammesete	7.	Kapp-O-ring (0,796 tommer / 0,139 tommer)
2.	Ventilstammeenhet	8.	Bakre O-ring (0,676 tommer / 0,07 tommer)
3.	Stammeport	9.	Kuleskål
4.	Stammeholder	10.	Manifoldkropp
5.	Uttaksnippel-O-ring (0,737 tommer / 0,103 tommer)	11.	Kuleventil
6.	Kappkobling	12.	Kappkoblingsenhet

3. Snu på ventilstammen, slik at kulen er i ÅPEN posisjon (Figur 111 A).

   Merk: Ventilstammen skal være parallell med ventilstrømningen, og kulen skal gli ut.

4. Fjern stammeholderen fra slissene i manifoldets stammeport (Figur 112 og Figur 113).
5. Fjern stammeholderen og ventilstammesetet fra manifoldet (Figur 112 og Figur 113).
6. Ta ut ventilstammeenheten fra ventilkroppen (Figur 112 og Figur 113).
7. Rengjør innsiden av manifolden og utsiden av kuleventilen, ventilstammeenheten, stammefestet og endekoblingene.

Montere manifoldventilen

1. Se etter skader og slitasje på uttaksnippel-O-ringene (bare på seksjonsventilmanifolden), kappkobling-O-ringene, de bakre O-ringene og kuleskålen (Figur 112 og Figur 113).

   Merk: Skift ut eventuelle O-ringer med skader eller slitasje.

2. Smør fett på ventilstammen og før den inn i ventilstammesetet (Figur 112 og Figur 113).
3. Monter ventilstammen og setet på manifoldet, og fest dem med stammeholderen (Figur 112 og Figur 113).
4. Påse at den bakre O-ringen og kuleskålen er på linje med og plassert i kappkoblingen (Figur 112 og Figur 113).
5. Monter kappkoblingenheten på manifoldkroppen slik at flensen på kappkoblingen rører manifoldkroppen (Figur 112 og Figur 113), og drei kappkoblingen 1/8 til 1/4 omdreining til.

   Merk: Vær forsiktig for å unngå skade på enden av koblingen.

6. Sett kulen inn i ventilkroppen (Figur 114).

   Merk: Ventilstammen skal passe i kuledrivhakket. Hvis ventilstammen ikke passer, må du bevege på kulen (Figur 114).

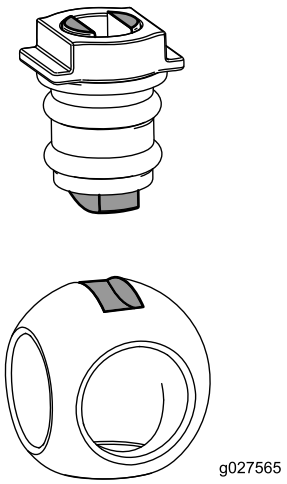

Figur 114

7. Snu ventilstammeenheten slik at ventilen er stengt (Figur 111).
8. Gjenta trinn 4 og 5 for den andre kappkoblingenheten.

Montere ristemanifoldventilen

1. Innrett flensen på risteomløpsventilen, én pakning og flensen på kappkoblingen for risteventilmanifolden (Figur 115 A).

   Merk: Hvis det er nødvendig, løsner du festedelene for trykkfilterhodet for å få plass.

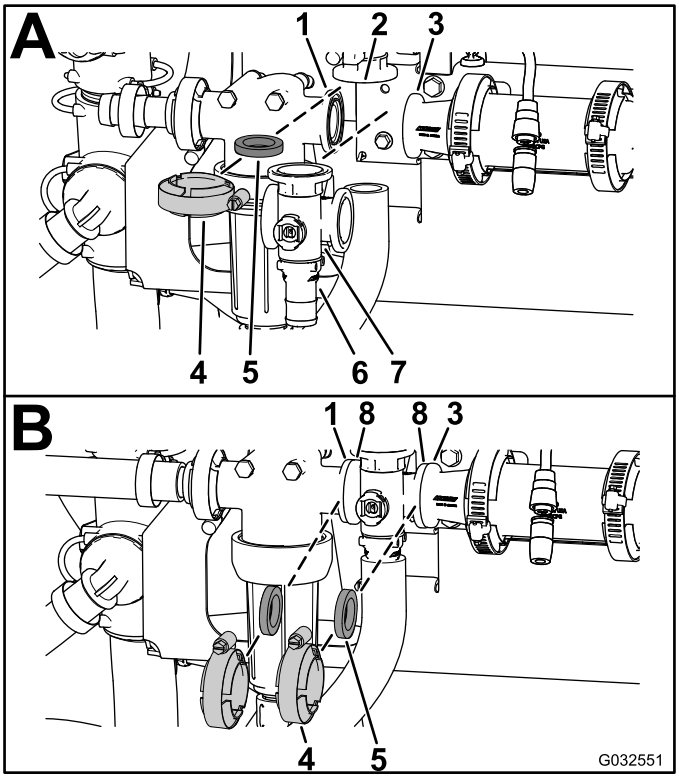

g032551

Figur 115

1. Flens (trykkfilterhode)
2. Flens (risteomløpsventil)
3. Flens (reduksjonskobling)
4. Flensklemme
5. Pakning
6. Hurtigkobling
7. Manifold (risteventil)
8. Flems (manifold – risteventil)

2. Sett sammen risteomløpsventilen, pakningen og risteventilmanifoldet med en klemme som du strammer for hånd (Figur 115 A).
3. Plasser en pakning mellom flensene på trykkfilterhodet og risteventilmanifolden (Figur 115 B).
4. Sett sammen trykkfilterhodet, pakningen og risteventilmanifolden med en klemme som du strammer for hånd (Figur 115 B).
5. Plasser en pakning mellom flensene på risteventilmanifolden og reduksjonskoblingen (Figur 115 B).
6. Sett sammen risteventilmanifolden, pakningen og reduksjonskoblingen med en klemme som du strammer for hånd (Figur 115 B).
7. Plasser en pakning mellom flensene på risteventilmanifolden og adapterkoblingen på risteregulatorventilen (Figur 115 C).
8. Monter risteventilmanifolden, pakningen og kontaktkoblingen med en klemme som strammes til for hånd (Figur 115 C).
9. Hvis du løsnet festedelene for trykkfilterhodet, må du trekke til mutteren og bolten til 1978–2542 Ncm.

Montere seksjonsmanifoldventilen

1. Sett den øvre kappkoblingen på manifoldventilen inn i omløpskoblingen (Figur 116 A).

   Merk: Hvis det er nødvendig, løsner du festedelene for omløpsventilen for å få plass.

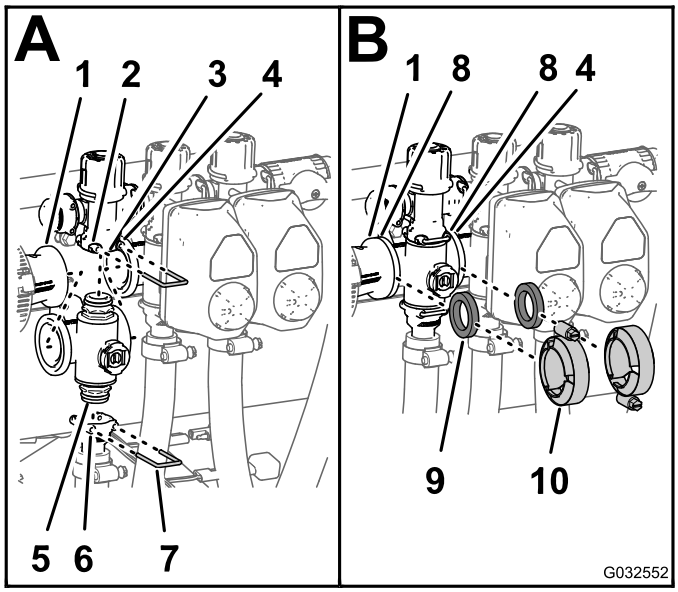

g032552

Figur 116

1. Flens (reduksjonskobling)
2. Sokkel (omløpskobling)
3. Omløpsventil
4. Flems (nærliggende manifold – risteventil)
5. Kappkobling (manifoldventilenhet)
6. Sokkel (uttaksnippel)
7. Holder
8. Flens (manifold – seksjonsventil)
9. Pakning
10. Flensklemme

2. Fest kappkoblingen til omløpskoblingen ved å sette en holder i sokkelen på omløpskoblingen (Figur 116 A).
3. Fest uttaksnippelen på den nedre kappkoblingen på manifoldventilen (Figur 116 A).
4. Fest kappkoblingen til uttaksnippelen ved å sette en holder i sokkelen på uttaksnippelen (Figur 116 A).

5. Plasser en pakning mellom flensene på reduksjonskoblingen og seksjonsventilmanifolden (Figur 116 Bi).
6. Sett sammen reduksjonskoblingen, pakningen og seksjonsventilmanifoldet med en klemme som du strammer for hånd (Figur 116 B).
7. Hvis du monterer de to seksjonsventilene lengst til venstre, må du plassere en pakning mellom flensene på de to nærliggende seksjonsventilmanifoldene (Figur 116 B).
8. Monter de to nærliggende seksjonsventilmanifoldene og pakningen med en klemme, og stram klemmen for hånd (Figur 116 B).
9. Hvis du løsnet festedelene for omløpsventilen, må du trekke til mutteren og bolten til 1017–1243 Ncm.

Montere ventilaktuatoren

1. Rett inn aktuatoren på manifoldventilen.
2. Fest aktuatoren og ventilen med holderen som du fjernet i trinn 2 i Fjerne ventilaktuatoren (side 76).

Lagring

1. Sett sprederen på en jevn overflate, aktiver parkeringsbremsen, stopp pumpen, slå av motoren og ta nøkkelen ut av startbryteren.
2. Fjern utvendige gressrester og smuss fra hele maskinen, inkludert utsiden av motoren.

   Viktig: **Du kan vaske maskinen med skånsomt vaskemiddel og vann. Ikke bruk høyttrykksspyler til å vaske kjøretøyet. Trykkvasking kan skade det elektriske systemet og vaske bort nødvendig fett fra friksjonspunktene. Unngå bruk av for mye vann, spesielt nær dashbordet, lysene, motoren og batteriet.**
3. Behandle spredersystemet som følger:
   A. Tøm ferskvannstanken.
   B. Tøm spredersystemet så fullstendig som mulig.
   C. Forbered en frostvæske som er rusthemmende og alkoholfri i henhold til produsentens instruksjoner.
   D. Fyll ferskvannstanken og spredertanken med frostvæsken.
   E. Kjør sprederpumpen i noen minutter for å sirkulere frostvæsken i spredersystemet og eventuelt spredertilbehør du har montert.
   F. Skru på hovedbommen og bomseksjonene og la væsken strømme ut av munnstykkene til frostvæsken er synlig, deretter skru av hovedbommen.
   G. Tøm ferskvannstanken og spredersystemet så fullstendig som mulig.
4. Bruk bomhevebryterne til å heve bommene. Hev bommene inntil de er i bomtransportstillingen, trukket sammen i form av en X, og bomsylinderene er helt trukket tilbake.

   Merk: Kontroller at bomsylinderne er helt tilbaketrukket for å forhindre skade på aktuatorstangen.
5. Utfør de følgende vedlikeholdstrinnene for oppbevaring
   - **Kortvarig oppbevaring** (mindre enn 30 dager), rengjør spredersystemet. Se Rengjøre riste- og seksjonsventilene (side 76).
   - **Langvarig oppbevaring** (mer enn 30 dager), gjør følgende:
     A. Rengjør risteventilen og de tre seksjonsventilene. Se Rengjøre riste- og seksjonsventilene (side 76)

B. Kontroller bremsene. Se Kontrollere bremsene (side 24).

C. Vedlikehold av luftrenseren. Se Kontrollere luftrenseren (side 53).

D. Smør sprederen. Se Smøre sprederen (side 51).

E. Skift motoroljefilteret og oljen. Se Skifte motoroljefilteret (side 55) og Skifte motorolje (side 56).

F. Kontroller trykket i dekkene. Se Kontrollere trykket i dekkene (side 24).

G. Forbered drivstoffsystemet som følger:

   i. Start motoren, og kjør den på tomgang i omtrent to minutter.

   ii. Slå av motoren.

   iii. Spyl drivstofftanken med rent, ferskt drivstoff.

   iv. Fest beslagene for drivstoffsystemet.

H. Bruk deretter starteren for å sveive i gang motoren og fordele oljen inne i sylinderen.

I. Sjekk og stram til alle bolter, mutrer og skruer.

   Merk: Bytt ut eventuelle deler som er slitt eller skadet.

J. Kontroller tilstanden til alle sprederslangene.

   Merk: Bytt ut eventuelle slanger som er slitt eller skadet.

K. Stram til alle slangeniplene.

L. Mal over riper eller bare metalloverflater med lakk som fås kjøpt hos autoriserte forhandlerverksteder.

M. Maskinen må oppbevares rent og tørt i en garasje eller på et lager.

N. Ta batteriet ut av chassiset. Sjekk elektrolyttnivået, og lad det helt opp. Se Lade batteriet (side 62).

   Viktig: **Batteriet må være fulladet for å unngå at det fryser og skades ved temperaturer under 0 °C. Et fullt oppladet batteri opprettholder ladningen i ca. 50 dager ved temperaturer som er under 4 °C. Hvis temperaturen er over 4 °C må du kontrollere vannivået inne i batteriet og lade det opp hver 30. dag.**

   Merk: Batterikablene må ikke være koblet til batteripolene under lagring.

O. Fjern nøkkelen fra startbryteren, og oppbevar den på et trygt sted som er utilgjengelig for barn.

P. Legg en presenning over maskinen for å beskytte den og holde den ren.

Feilsøking

Feilsøking i motoren og kjøretøyet

Problem	Mulig årsak	Løsning
Startmotoren kjører ikke.	1. De elektriske forbindelsene er korroderte eller løse. 2. En sikring har gått eller er løs. 3. Batteriet er utladet. 4. Starteren eller startsolenoiden er ødelagt. 5. Fastkjørte interne motordeler.	1. Kontroller at de elektriske forbindelsene har god kontakt. 2. Fiks den eller bytt den ut. 3. Lad opp eller skift ut batteriet. 4. Ta kontakt med et autorisert forhandlerverksted. 5. Ta kontakt med et autorisert forhandlerverksted.
Motoren gir lyd fra seg, men vil ikke starte.	1. Drivstofftanken er tom. 2. Det er smuss, vann eller gammelt drivstoff i drivstoffsystemet. 3. Blokkering i bensinslangen. 4. Det er ikke strøm i kvelereléet. 5. Startbryteren er ødelagt.	1. Fyll fersk bensin på tanken. 2. Tøm og spyl systemet. Fyll på fersk bensin. 3. Rengjør eller bytt ut. 4. Ta kontakt med et autorisert forhandlerverksted. 5. Ta kontakt med et autorisert forhandlerverksted.
Motoren starter, men fortsetter ikke å gå.	1. Åpningen for drivstofftanken er tettet igjen. 2. Smuss eller vann i drivstoffsystemet. 3. Drivstoffilteret er tett. 4. En sikring har gått eller er løs. 5. Drivstoffpumpen er ødelagt. 6. Løse ledninger eller dårlige forbindelser. 7. Sylinderhodepakningen er ødelagt.	1. Bytt ut bensinlokket. 2. Tøm og spyl systemet. Fyll på fersk bensin. 3. Bytt ut drivstoffilteret. 4. Fiks den eller bytt den ut. 5. Ta kontakt med et autorisert forhandlerverksted. 6. Kontroller og stram til ledningsforbindelsene. 7. Ta kontakt med et autorisert forhandlerverksted.
Motoren går, men i rykk og napp.	1. Det er smuss, vann eller gammelt drivstoff i drivstoffsystemet. 2. Løse ledninger eller dårlige forbindelser. 3. Motoren overopphetes.	1. Tøm og spyl systemet. Fyll på fersk bensin. 2. Kontroller og stram til ledningsforbindelsene. 3. Se ”Motoren overopphetes” nedenfor.
Motoren går ikke på tomgang.	1. Åpningen for drivstofftanken er tettet igjen. 2. Det er smuss, vann eller gammelt drivstoff i drivstoffsystemet. 3. Drivstoffpumpen er ødelagt. 4. Lav kompresjon. 5. Luftrenseren er skitten.	1. Bytt ut bensinlokket. 2. Tøm og spyl systemet. Fyll på fersk bensin. 3. Ta kontakt med et autorisert forhandlerverksted. 4. Ta kontakt med et autorisert forhandlerverksted. 5. Skift ut luftfilterelementet.

Problem	Mulig årsak	Løsning
Motoren overopphetes.	1. Det er ikke riktig oljenivå i veivhuset.	1. Fyll på eller tapp olje, slik at nivået befinner seg akkurat på FULL-MERKET.
	2. Kjølemiddelnivået er lavt.	2. Sjekk kjølemiddelnivået, og etterfyll etter behov.
	3. For stor belastning.	3. Reduser belastningen og kjør med lavere bakkehastighet.
	4. Luftinntaksskjermene er skitne.	4. Rengjør alltid luftinntaksskjermene etter bruk.
	5. Tette kjøleribber og luftveier under motorviftehuset og/eller den roterende luftinntaksskjermen.	5. Rengjør alltid kjøleribbene og luftpassasjene etter bruk.
Motoren mister kraft.	1. Det er ikke riktig oljenivå i veivhuset.	1. Fyll på eller tapp olje, slik at nivået befinner seg akkurat på FULL-MERKET.
	2. Luftrenseren er skitten.	2. Bytt ut luftrenserelementet.
	3. Det er smuss, vann eller gammelt drivstoff i drivstoffsystemet.	3. Tøm og spyl systemet. Fyll på fersk bensin.
	4. Motoren er overopphetet.	4. Se «Motoren overopphetes».
	5. Utluftingshullet i drivstofftankens luftenippel er tilstoppet.	5. Bytt ut bensinlokket.
	6. Lav kompresjon.	6. Ta kontakt med et autorisert forhandlerverksted.
Det er unormal vibrasjon eller støy.	1. Monteringsboltene i motoren er løse.	1. Trekk til monteringsboltene i motoren.
	2. Det er problemer med motoren.	2. Ta kontakt med et autorisert forhandlerverksted.
Maskinen fungerer ikke eller er treg i begge retninger fordi motoren går i stå eller kveles.	1. Parkeringsbremsen er tilkoblet.	1. Frigjøre parkeringsbremsen.
Maskinen går ikke i noen av retningene.	1. Parkeringsbremsen ble ikke frakoblet eller lar seg ikke frakoble.	1. Koble fra parkeringsbremsen eller sjekk forbindelsene.
	2. Drivverket er ødelagt.	2. Ta kontakt med et autorisert forhandlerverksted.
	3. Kontrollforbindelsene trenger å tilpasses eller å byttes ut.	3. Ta kontakt med et autorisert forhandlerverksted.
	4. Drivakselen eller hjulnavsnøkkelen er blitt skadet.	4. Ta kontakt med et autorisert forhandlerverksted.

Feilsøking i spredersystemet

Problem	Mulig årsak	Løsning
En del av bommen sprøyter ikke.	1. Den elektriske forbindelsen på bomventilen er tilsmusset eller frakoblet.	1. Skru av ventilen manuelt. Frakoble den elektriske forbindelsen på ventilen og rengjør alle ledninger. Deretter tilkobler du den igjen.
	2. Sikring har gått.	2. Sjekk sikringene, og bytt ut hvis det er nødvendig.
	3. Slangen er sammenklemt.	3. Reparer eller bytt ut slangen.
	4. En bomomløpsventil er ikke skikkelig stilt inn.	4. Juster bommenes omløpsventiler.
	5. Skade på bomventil.	5. Ta kontakt med et autorisert forhandlerverksted.
	6. Skade på elektrisk system.	6. Ta kontakt med et autorisert forhandlerverksted.

Problem	Mulig årsak	Løsning
En del av bommen slår seg ikke av.	1. Ventilen er i stykker.	1. Demonter bomseksjonventilen. Se avsnittet Rengjøring. Undersøk alle delene. Bytt ut alle deler som er skadde.
Det er lekkasje i en av bomventilene.	1. En O-ring er forringet.	1. Demonter ventilen og skift ut tetningene med ventilreparasjonssettet. Ta kontakt med et autorisert forhandlerverksted.
Trykket faller når du slår på en bom.	1. Bommens omløpsventil er ikke skikkelig stilt inn. 2. Bomventilen er tett. 3. Et munnstykke er skadet eller tilstoppet.	1. Juster bommenes omløpsventil. 2. Ta av inntaks- og uttaksforbindelser til bomventilen, og fjern alle blokkeringer. 3. Fjern og inspiser alle munnstykker.
En bomaktuator fungerer ikke på korrekt måte.	1. En termisk bryter i sikringsblokken som er ansvarlig for å forsyne strøm til aktuatoren, har kortsluttet pga. overoppvarming. 2. En termisk bryter i bomaktuatoren som er ansvarlig for å forsyne strøm til aktuatoren, har kortsluttet eller brutt ned.	1. Vent til systemet er nedkjølt før du gjenopptar driften. Hvis de termiske bryterne kortslutter gjentatte ganger bør du ta kontakt med din autoriserte serviceforhandler. 2. Ta kontakt med et autorisert forhandlerverksted.

Notat:

Liste over internasjonale forhandlere

Distributør:	Land:	Telefonnummer:	Distributør:	Land:	Telefonnummer:
Agrolanc Kft	Ungarn	36 27 539 640	Maquiver S.A.	Colombia	57 1 236 4079
AAI (Asian American Industrial)	Hongkong	852 2497 7804	Maruyama Mfg. Co. Inc.	Japan	81 3 3252 2285
B-Ray Corporation	Korea	82 32 551 2076	Mountfield a.s.	Den tsjekkiske republikk	420 255 704 220
Brisa Goods LLC	Mexico	1 210 495 2417	Mountfield a.s.	Slovakia	420 255 704 220
Casco Sales Company	Puerto Rico	787 788 8383	Munditol S.A.	Argentina	54 11 4 821 9999
Ceres S.A.	Costa Rica	506 239 1138	Norma Garden	Russland	7 495 411 61 20
CSSC Turf Equipment (pvt) Ltd.	Sri Lanka	94 11 2746100	Oslinger Turf Equipment SA	Ecuador	593 4 239 6970
Cyril Johnston & Co.	Nord-Irland	44 2890 813 121	Oy Hako Ground and Garden Ab	Finland	358 987 00733
Cyril Johnston & Co.	Irland	44 2890 813 121	Parkland Products Ltd.	New Zealand	64 3 34 93760
Fat Dragon	Kina	886 10 80841322	Perfetto	Polen	48 61 8 208 416
Femco S.A.	Guatemala	502 442 3277	Pratoverde SRL.	Italia	39 049 9128 128
FIVEMANS New-Tech Co., Ltd	Kina	86-10-6381 6136	Prochaska & Cie	Østerrike	43 1 278 5100
ForGarder OU	Estland	372 384 6060	RT Cohen 2004 Ltd.	Israel	972 986 17979
G.Y.K. Company Ltd.	Japan	81 726 325 861	Riversa	Spania	34 9 52 83 7500
Geomechaniki of Athens	Hellas	30 10 935 0054	Lely Turfcare	Danmark	45 66 109 200
Golf international Turizm	Tyrkia	90 216 336 5993	Lely (U.K.) Limited	Storbritannia	44 1480 226 800
Hako Ground and Garden	Sverige	46 35 10 0000	Solvert S.A.S.	Frankrike	33 1 30 81 77 00
Hako Ground and Garden	Norge	47 22 90 7760	Spyros Stavrinides Limited	Kypros	357 22 434131
Hayter Limited (U.K.)	Storbritannia	44 1279 723 444	Surge Systems India Limited	India	91 1 292299901
Hydroturf Int. Co Dubai	De forente arabiske emirater	97 14 347 9479	T-Markt Logistics Ltd.	Ungarn	36 26 525 500
Hydroturf Egypt LLC	Egypt	202 519 4308	Toro Australia	Australia	61 3 9580 7355
Irrimac	Portugal	351 21 238 8260	Toro Europe NV	Belgia	32 14 562 960
Irrigation Products Int'l Pvt Ltd.	India	0091 44 2449 4387	Valtech	Marokko	212 5 3766 3636
Jean Heybroek b.v.	Nederland	31 30 639 4611	Victus Emak	Polen	48 61 823 8369

European Privacy Notice

Informasjonen Toro samler inn
Toro Warranty Company (Toro) respekterer ditt personvern. For at vi skal kunne behandle ditt garantikrav og kontakte deg ved en eventuell produkttilbakekalling, ber vi deg om å dele enkelte personopplysninger med oss, enten direkte eller gjennom den lokale Toro-bedriften eller -forhandleren.

Toros garantisystem finnes på vertsservere i USA, hvor personvernlovgivningen kanskje ikke gir samme beskyttelse som i ditt eget land.

VED Å DELE DIN PERSONLIGE INFORMASJON MED OSS, SAMTYKKER DU I BEHANDLINGEN AV DIN PERSONLIGE INFORMASJON SOM BESKREVET I DENNE PERSONVERNERKLÆRINGEN.

Måten Toro bruker informasjon på
Toro kan bruke din personlige informasjon til å behandle garantikrav, til å kontakte deg ved en eventuell produkttilbakekalling og av andre hensyn som vi vil fortelle deg om. Toro kan dele din informasjon med Toros datterselskaper, forhandlere eller andre forretningspartnere i forbindelse med disse aktivitetene. Vi vil ikke selge din personlige informasjon til andre selskaper. Vi forbeholder oss retten til å oppgi personlig informasjon for samsvar med gjeldende lovgivning og på forespørsel fra passende myndighet, for å kunne drive våre systemer korrekt eller for vår egen eller andre brukeres beskyttelse.

Oppbevaring av personlig informasjon
Vi vil oppbevare din personlige informasjon så lenge vi har behov for den, av hensynene de opprinnelig ble samlet inn for eller av andre legitime hensyn (som f.eks. samsvar med regelverk), eller som påkrevd av gjeldende lovgivning.

Toros forpliktelse til din personlige informasjons sikkerhet
Vi tar rimelige forholdsregler for å beskytte sikkerheten til din personlige informasjon. Vi setter også i verk tiltak for å opprettholde nøyaktigheten til og gjeldende status for personlig informasjon.

Tilgang og korrigering av personlig informasjon
Hvis du vil gjennomgå eller korrigere din personlige informasjon, kontakt oss per e-post på legal@toro.com.

Australsk forbrukerlov

Australske kunder vil finne opplysninger angående australsk forbrukerlov enten inni boksen eller hos din lokale Toro-forhandler.

Toro-garantien

En begrenset toårsgaranti

Betingelser og inkluderte produkter

Toro Company og datterselskapet Torp Warranty Company, i henhold til en avtale mellom dem, garanterer i fellesskap at ditt kommersielle Toro-produkt (”produktet”) er uten feil i materialer eller håndverk i to år eller 1500 driftstimer*, avhengig av hva som inntreffer først. Denne garantien gjelder alle produkter, med unntak av luftemaskiner (se separate garantierklæringer for disse produktene). Der det finnes berettigede forhold, vil vi reparere produktet uten ekstra kostnad for deg, inkludert diagnose, arbeid, deler og transport. Denne garantien tar effekt på den dato som produktet leveres til kunden.
* Produkt utstyrt med timeteller.

Instruksjoner for å innhente garantitjenester

Du er ansvarlig for å underrette distributøren eller den autoriserte forhandleren av kommersielle produkter om hvem du kjøpte produktet av, straks du tror at det foreligger et berettiget forhold. Hvis du trenger hjelp med å finne en distributør eller autorisert forhandler av kommersielle produkter, eller hvis du har spørsmål ang. dine garantirettigheter eller ansvar, kan du kontakte:

Toros serviceavdeling for kommersielle produkter
Toro Warranty Company
8111 Lyndale Avenue South
Bloomington, MN 55420-1196, USA

+1-952-888-8801 eller +1-800-952-2740
E-post: commercial.warranty@toro.com

Eierens ansvar

Som eier av produktet, er du ansvarlig for nødvendig vedlikehold og justeringer som beskrives i *brukerhåndboken*. Hvis du ikke utfører nødvendig vedlikehold og justeringer, kan dette føre til at garantien blir ugyldig.

Elementer og betingelser som ikke inkluderes

Ikke all produktsvikt eller feilfunksjon som finner sted i løpet av garantiperioden, er et resultat av defekter i materialene eller håndverket. Denne garantien dekker ikke følgende:

- Produktsvikt, som er et resultat av at man ikke har brukt originale Toro-deler ved utskiftninger, eller fra installering og bruk av tilleggsutstyr eller endret tilbehør som ikke kommer fra Toro. En separat garanti kan gis av produsenten for disse artiklene.
- Produktsvikt som er et resultat av at man ikke har utført anbefalt vedlikehold og/eller justeringer. Hvis du ikke vedlikeholder Toro-produktet i henhold til anbefalt vedlikehold som oppgitt i *brukerhåndboken*, kan dette føre til at garantikrav blir avslått.
- Produktsvikt som er et resultat av at man har brukt produktet på en grov, uaktsom eller uforsiktig måte.
- Deler som anses som forbruksdeler, bortsett fra om de er defekte. Eksempler på deler som anses som forbruksdeler, eller som brukes opp, under normal drift av produktet er, men er ikke begrenset til, bremseklosser og bremsebelegg, clutchbelegg, kniver, spoler, valser og lagre (tettet eller smurt), motstål, tennplugger, styrehjul og lagre, dekk, filtre, remmer og enkelte sprøytedeler som diafragma, munnstykker, kontrollventiler o.l.
- Feil forårsaket av utenforliggende krefter. Tilstander som anses å være utenforliggende krefter inkluderer, men er ikke begrenset til, vær, lagringsprosedyrer, ikke-godkjent bruk av kjølemidler, smøremidler, tilsetningsstoffer, gjødsel, vann eller kjemikalier o.l.
- Feil eller ytelsesproblemer på grunn av drivstoffbruk (f.eks. bensin, diesel eller biodiesel) som ikke samsvarer med de respektive bransjestandardene.
- Normal støy, vibrasjon, slitasje og forringelse.
- ”Vanlig slitasje” inkluderer, men er ikke begrenset til, skade på seter pga. slitasje eller slipevirkning, slitte, lakkerte overflater, oppskrapte merker eller vinduer o.l.

Deler

Deler som skal skiftes ut som en del av nødvendig vedlikehold er garantert for perioden opp til tidspunktet for utskiftingen av delen. Deler som skiftes ut under garantien dekkes i gyldighetsperioden for garantien til originalproduktet og blir Toros eiendom. Toro vil ta den siste avgjørelsen om å reparere eventuelle eksisterende deler eller montere eller erstatte den. Toro kan bruke fabrikkreparerte deler for garantireparasjoner.

Garanti for dypsyklus- og litium-ionbatterier:

Dypsyklus- og litium-ion-batterier har et begrenset antall kilowattimer de kan levere i løpet av levetiden. Bruks-, lade- og vedlikeholdsteknikker kan forlenge eller forkorte den totale levetiden til batteriet. Etter hvert som batteriene i dette produktet brukes, vil mengden med faktisk arbeid mellom ladeintervallene sakte men sikkert minske til batteriet er helt brukt opp. Bytte av oppbrukte batterier, på grunn av normal forbruk, er produkteiers ansvar. Batteriene må kanskje byttes ut i løpet av den ordinære produktgarantiperioden for eierens regning.
Merk: (Kun litium-ionbatterier): Et litium-ionbatteri har en proporsjonsmessig delegaranti som begynner tredje året og gjelder til og med femte året, avhengig av driftstid og kilowattimer brukt. Les *brukerhåndboken* for mer informasjon.

Vedlikehold foretas for eierens regning

Trimming av motor, smøring, rengjøring og lakkering, utskifting av filtre, kjølevæske og utføring av anbefalt vedlikehold, er noen av de normale tjenestene som Toro-produkter forutsetter må foretas for eiers regning.

Generelle betingelser

Reparasjon av en autorisert Toro-distributør eller -forhandler er ditt eneste rettsmiddel under denne garantien.

Verken Toro Company eller Toro Warranty Company er ansvarlig for indirekte, tilfeldige eller betingede skader i forbindelse med bruk av Toro-produkter som dekkes av denne garantien, inkludert eventuelle kostnader eller utgifter forbundet med bruk av reserveutstyr eller -tjenester i perioder med feilfunksjon og ikke-bruk (innenfor rimelighetens grenser) i påvente av at reparasjoner skal foretas under denne garantien. Bortsett fra utslippsgarantien som det vises til nedenfor, hvis den gjelder, er det ingen andre uttrykkelige garantier. Alle impliserte garantier om salgbarhet og egnethet til bruk er begrenset til varigheten av denne uttrykkelig garantien.

Noen stater tillater ikke utelatelse av tilfeldige eller betingede skader eller begrensninger for hvor lenge en implisert garanti skal vare. Ovennevnte utelatelser og begrensninger gjelder derfor kanskje ikke for deg. Denne garantien gir deg spesielle rettigheter i henhold til loven, og du kan kanskje også ha andre rettigheter som varierer fra stat til stat.

Merknad ang. motorgaranti:

Systemet for utslippskontroll på ditt produkt dekkes kanskje av en separat garanti hvor kravene er fastsatt av det amerikanske miljøforvaltningsorganet EPA (EPA = Environmental Protection Agency) og/eller bilprodusentgruppen CARB (CARB = California Air Resources Board). Timebegrensningen som fastsettes ovenfor gjelder ikke for garantien for systemer for utslippskontroll. Du finner mer informasjon om dette i garantierklæringen for motorutslippskontroll i brukerhåndboken eller i dokumentasjonen fra motorprodusenten.

Land andre enn USA og Canada

Kunder som har kjøpt Toro-produkter som er eksportert fra USA eller Canada bør ta kontakt med sin Toro-distributør (forhandler) for å få garantipoliser for ditt land, din provins eller din delstat. Hvis du av en noen grunn er misfornøyd med din forhandlers tjenester eller har vanskeligheter med å skaffe deg informasjon om garantien, ta kontakt med importøren av Toro-produktene.