Form No. 3404-826 Rev D

TORO®

Count on it.

Betjeningsvejledning

Multi Pro® 5800-D-plænesprøjte

Modelnr. 41593—Serienr. 316000001 og derover

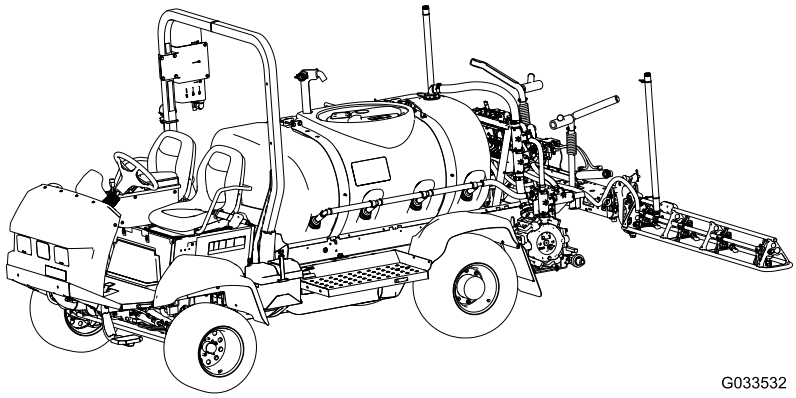

G033532

Registrer dit produkt på www.Toro.com.
Oversættelse af original (DA)

CE

3404-826 D

Multi Pro®-plænesprøjten er et dedikeret sprøjtekøretøj, som bør bruges af professionelle, ansatte operatører i arbejds medfør. Den er primært beregnet til sprøjtning af græs på velholdte plæner i parker, golfbaner, på sportsbaner og kommercielle områder.

Dette produkt overholder alle relevante EU-direktiver. Yderligere oplysninger fås på den separate produktspecifikke overensstemmelseserklæring.

Det er en overtrædelse af California Public Resource Code Section 4442 eller 4443 at bruge eller betjene denne motor på et skovbegroet, buskbegroet eller græsbegroet område, medmindre motoren er forsynet med en gnistskærm som defineret i Section 4442, som holdes i god driftsmæssig stand, eller medmindre motoren er bygget, udstyret og vedligeholdt til brandforebyggelse.

Den medfølgende *motorvejledning* indeholder information om U.S. Environmental Protection Agency (EPA) og California Emission Control Regulation for emissionssystemer, vedligeholdelse og garanti. Nye eksemplarer kan bestilles via motorfabrikanten.

⚠ ADVARSEL

CALIFORNIEN
Advarsel i henhold til erklæring nr. 65

Dieselmotorens udstødningsgas og nogle af dens bestanddele er ifølge staten Californien kræftfremkaldende og kan medføre fødselsskader eller andre forplantningsskader.

Batteripoler og tilbehør indeholder bly og blysammensætninger, som ifølge staten Californien er kræftfremkaldende og forårsager forplantningsskader. Vask hænder efter håndtering.

Brug af dette produkt kan medføre eksponering over for kemikalier, der ifølge staten Californien er kræftfremkaldende og giver medfødte defekter eller andre forplantningsskader.

Indledning

Læs denne vejledning omhyggeligt, så du kan lære at betjene og vedligeholde produktet korrekt. Oplysningerne i denne vejledning kan hjælpe dig og andre med at undgå person- og produktskade. Selvom Toro udvikler og fremstiller sikre produkter, er du selv ansvarlig for korrekt og sikker betjening af produktet. Du kan kontakte Toro direkte på www.Toro.com for at få materialer om produktsikkerhed og oplæring i betjening, oplysninger om tilbehør, hjælp til at finde en forhandler eller for at registrere dit produkt.

Når du har brug for service, originale Toro-dele eller yderligere oplysninger, bedes du kontakte en autoriseret serviceforhandler eller Toros kundeservice og have produktets model- og serienummer parat. Figur 1 angiver, hvor model- og serienummeret er placeret på produktet.

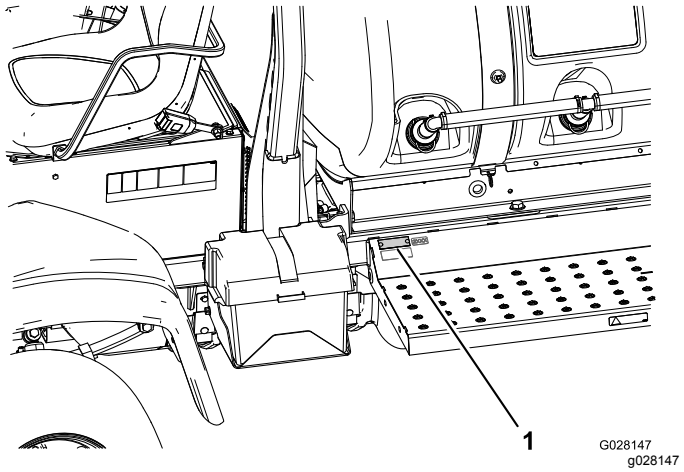

Figur 1

1. Model- og serienummerets placering

Modelnr. _____

Serienr. _____

Denne betjeningsvejledning advarer dig om mulige farer og giver dig særlige sikkerhedsoplysninger ved hjælp af advarselssymbolet (Figur 2), der angiver en fare, som kan forårsage alvorlig personskade eller død, hvis du ikke følger de anbefalede forholdsregler.



Figur 2

1. Advarselssymbol

Denne betjeningsvejledning bruger 2 ord til at fremhæve oplysninger. **Vigtigt** henleder opmærksomheden på særlige mekaniske oplysninger, og **Bemærk** angiver generel information, som det er værd at lægge særligt mærke til.

© 2018—The Toro® Company

Indhold

Sikkerhed 4
Sikker betjeningspraksis 4
Sikkerhed i forbindelse med kemikalier 5
Under drift 6
Vedligeholdelse 8
Lydeffekt 8
Lydtryk 8
Vibration for hænder/arme 8
Vibration for hele kroppen 8
Sikkerheds- og instruktionsmærkater 9
Opsætning 15
1 Kontrol af bomhængslernes fjedre 16
2 Afmontering af forsendelsesstøddæmper 17
Produktoversigt 18
Betjeningsanordninger 19
Specifikationer 23
Betjening 24
Sæt sikkerheden i højsædet 24
Udførelse af kontroller før start 24
Klargøring til kørsel med maskinen 24
Klargøring til anvendelse af sprøjtemaskinen 26
Betjening af maskinen 27
Indkøring af en ny sprøjte 29
Betjening af sprøjten 29
Fyldning af vandtanken 29
Påfyldning af sprøjtetanken 30
Betjening af bommene 30
Brug af infocenterets LCD-display 31
Sådan sprøjtes der 41
Forholdsregler i forbindelse med plænepleje ved drift når maskinen står stille 41
Sprøjtetips 41
Rensning af en tilstoppet dyse 42
Valg af dyse 42
Rengøring af sprøjte- 42
Indstilling af bomsektionens omløbsventiler 43
Indstilling af knappen til omrøringsomløbsventilen 44
Kalibrering af omrøringsomløbsventilen 44
Pumpens placering 45
Bugsering af sprøjten 45
Transport af sprøjten 46
Vedligeholdelse 47
Skema over anbefalet vedligeholdelse 47
Kontrolliste for daglig vedligeholdelse 49
Bemærkninger om problemområder 49
Tiltag forud for vedligeholdelse 50
Hævning af sprøjten 50
Adgang til motoren 50
Smøring 52
Smøring af sprøjten 52
Smøring af bomhængslerne 52
Smøring af aktuatorstangens lejer 53
Motorvedligeholdelse 54
Kontrol af luftfilteret 54
Serviceeftersyn af motorolien 56
Vedligeholdelse af brændstofsystem 58
Eftersyn af brændstofslanger og -forbindelser 58
Udluftning af brændstofsystemet 58
Udluftning af indsprøjtningsdyserne 59
Serviceeftersyn af brændstoffiltrene 60
Tømning af brændstoftanken 62
Vedligeholdelse af elektrisk system 62
Udskiftning af sikringerne 62
Serviceeftersyn af batteriet 63
Vedligeholdelse af drivsystem 64
Eftersyn af hjulene/dækkene 64
Udskiftning af gearolien i planetgearet 64
Justering af forhjulenes spidsning 65
Vedligeholdelse af kølesystem 66
Vedligeholdelse af kølesystemet 66
Vedligeholdelse af bremser 68
Justering af bremserne 68
Vedligeholdelse af remme 69
Serviceeftersyn af generatorremmen 69
Vedligeholdelse af hydrauliksystem 70
Hydraulikvæskespecifikation 70
Kontrol af hydraulikvæsken 70
Serviceeftersyn af hydraulikvæsken 71
Vedligeholdelse af sprøjtesystemet 73
Eftersyn af slangerne 73
Udskiftning af trykfilteret Skærm 73
Diagram over sprøjtesystemet 75
Vedligeholdelse af pumpen 76
Justering af aktuatorerne 76
Eftersyn af nylondrejebøsningerne 77
Softwarevedligeholdelse 77
Programmering af maskinindstillinger 77
Rengøring 79
Rengøring af køleribberne 79
Rengøring af omrørings- og sektionsventilerne 79
Opbevaring 85
Fejlfinding 87

Sikkerhed

Hvis operatøren eller ejeren anvender eller vedligeholder maskinen forkert, kan det medføre personskade. Operatøren skal altid følge sikkerhedsforskrifterne og være opmærksom på advarselssymbolet, der betyder Forsigtig, Advarsel eller Fare – for at nedsætte risikoen for personskade. Hvis forskrifterne ikke overholdes, kan det medføre personskade eller død.

Maskinen overholder kravene i SAE J2258.

Sikker betjeningspraksis

Vigtigt: **Vigtigt: Maskinen er primært beregnet til at være et offroad-køretøj og er ikke beregnet til omfattende brug på offentlige veje. Når maskinen bruges på offentlige veje, skal alle færdselsregler følges og yderligere tilbehør, der muligvis er påkrævet ved lov, skal anvendes, som lys, drejesignaler, skilt til langsomtgående køretøj og andet som måtte være påkrævet.**

Multi Pro® 5800-plænesprøjte er konstrueret og testet til sikker drift ved korrekt betjening og vedligeholdelse. Selvom risikostyring og forebyggelse af ulykker delvist afhænger af køretøjets konstruktion og udformning, afhænger disse faktorer endvidere af, at det personale, der skal betjene, vedligeholde og opbevare maskinen, er uddannet i brugen af maskinen og udviser den fornødne opmærksomhed. Forkert brug eller vedligeholdelse af maskinen kan medføre personskade eller dødsfald.

De redskaber, der kan tilsluttes Multi Pro® 5800-plænesprøjten, beskrives ikke i denne vejledning. Se den specifikke betjenings- eller installationsvejledning, der følger med hvert redskab for at få yderligere sikkerhedsanvisninger. Læs disse vejledninger.

Følg nedenstående sikkerhedsanvisninger for at mindske risikoen for personskade eller død:

Den tilsynsførendes ansvar

- Du skal sikre dig, at operatørerne er fuldt uddannede og fortrolige med *betjeningsvejledningen*, motorens betjeningsvejledning og alle mærkater på sprøjtemaskinen.
- Sørg for at fastlægge dine egne specielle procedurer og arbejdsregler ved usædvanlige driftsforhold (f.eks. skråninger, der er for stejle til kørsel med sprøjten).

Uddannelse

- Læs *betjeningsvejledningen* og andet uddannelsesmateriale, før maskinen betjenes.

  Bemærk: Hvis operatøren/-erne eller mekanikeren/-erne ikke kan læse det sprog, som vejledningen er skrevet på, er det ejerens ansvar at forklare dette materiale for dem.
- Bliv fortrolig med anvisningerne for sikker betjening af udstyret samt med betjeningsanordningerne og sikkerhedssymbolerne.
- Alle operatører og mekanikere bør gennemgå træning. Ejeren er ansvarlig for uddannelsen af brugerne.
- Lad aldrig personer, som ikke er uddannet dertil, betjene eller udføre service på udstyret.

  Bemærk: Vær opmærksom på, at lokale forskrifter kan angive en mindstealder for operatøren.
- Ejeren/operatøren kan forhindre og er ansvarlig for ulykker eller personskader, som måtte ramme andre eller medføre beskadigelse af ejendom.

Før betjening

- Betjen først maskinen, når du har læst og forstået indholdet i denne vejledning.
- Tilladaldrig børn at betjene sprøjten.
- Sørg for, at alle operatører er fysisk i stand til at betjene sprøjten.
- Denne sprøjter er udviklet til at transportere operatøren og én passager i det sæde, som producenten har leveret. Kør aldrig med yderligere passagerer på sprøjtemaskinen.
- Sprøjten må aldrig betjenes af personer, som er trætte, sygdomsramte eller påvirket af medicin eller alkohol.
- Lær betjeningsanordningerne at kende, og vid, hvordan du stopper motoren hurtigt.
- Hold alle afskærmninger, sikkerhedsanordninger og mærkater i orden og på plads. Hvis en afskærmning, sikkerhedsanordning eller mærkat ikke fungerer efter hensigten, er ulæselig eller beskadiget, skal den repareres eller udskiftes, før maskinen betjenes.
- Bær korrekt beklædning, bl.a. sikkerhedsbriller, lange benklæder, egnede, skridsikre sikkerhedssko, handsker og høreværn. Bær ikke løstsiddende tøj. Bær ikke smykker. Sæt langt hår op. Se Sikkerhed i forbindelse med kemikalier (side 5) for krav til personlige værnemidler.

⚠ FORSIGTIG

Denne maskine afgiver støj på mere end 85 dBA ved operatørens ører og kan give nedsat hørelse ved længere tids anvendelse.

Brug høreværn, når du betjener denne maskine.

- Anvend kun maskinen i dagslys eller i godt, kunstigt lys.
- Sprøjt aldrig, når der er mennesker, især børn, eller husdyr i nærheden.
- Kontroller altid de udpegede områder på sprøjten som vist i Udførelse af kontroller før start (side 24), før du betjener sprøjten. Hvis sprøjtemaskinen ikke fungerer korrekt, eller hvis den er beskadiget, må den ikke betjenes. Sørg for, at problemet afhjælpes, før sprøjten eller påmonteret udstyr betjenes.
- Sørg for, at operatørens og passagerens område er rent og frit for kemikalierester og ophobet restmateriale.
- Sørg for, at alle olieslangeforbindelser er skruet stramt til, og at alle slanger er i god stand, før der sættes tryk på systemet.

  Bemærk: Hvis sprøjtemaskinen er utæt eller beskadiget, må du ikke benytte den.

Sikkerhed i forbindelse med kemikalier

⚠ ADVARSEL

De kemiske stoffer, der bruges i spreder-/sprøjtesystemet, kan være farlige og giftige for dig, omkringstående, dyr, planter, jord og ejendom.

- **Læs nøje og følg advarselsetiketter og materialesikkerhedsdatablade for de anvendte kemikalier, og beskyt dig i henhold til kemikalieproducentens anbefalinger. Sørg for, at så lidt hud som muligt er ubeskyttet, mens du bruger kemikalier. Brug de relevante personlige værnemidler til at skærme for personlig kontakt med kemikalier, såsom:**
  - **sikkerhedsbriller, beskyttelsesbriller og/eller ansigtsvisir**
  - **åndedrætsværn eller maske**
  - **handsker, der er modstandsdygtige over for kemikalier**
  - **gummistøvler eller andet robust fodtøj**
  - **høreværn**
  - **sørg for at have rent tøj, sæbe og engangshåndklæder ved hånden i tilfælde af kemisk udslip.**
- **Husk, at det kan være, at der bruges mere end 1 kemikalie, og at oplysningerne for hvert kemikalie skal vurderes.**
- **Afslå at betjene eller arbejde på sprøjten, hvis sådanne oplysninger ikke er tilgængelige.**
- **Før der udføres arbejde på et sprøjtesystem, skal det sikres, at systemet er blevet skyllet tre gange og neutraliseret i henhold til kemikalieproducentens(-ernes) anbefalinger samt at alle ventiler har gennemgået 3 cyklusser.**
- **Kontroller, at der er tilstrækkeligt med rent vand og sæbe i nærheden, og vask omgående de områder, hvor du har været i kontakt med kemikalier.**
- Sørg for tilstrækkelig uddannelse, før du bruger eller håndterer kemikalier.
- Brug det rigtige kemikalie til den forhåndenværende opgave.

- Følg kemikalieproducentens brugsvejledning til sikker brug af kemikaliet. Overskrid ikke det anbefalede systemtryk.
- Undlad at fylde, kalibrere eller rengøre enheden, når der er personer, herunder især børn, eller dyr i nærheden.
- Håndter kun kemikalierne på et godt ventileret sted.
- Hav altid rent vand ved hånden – især når du fylder sprøjtens tank.
- Undgå at spise, drikke eller ryge, mens du arbejder med kemikalier.
- Undlad at rengøre sprøjtedyser ved at puste igennem dem eller tage dem i munden.
- Vask altid hænderne og andre udækkede områder hurtigst muligt efter arbejdet med kemikalier.
- Opbevar kemikalier i deres originale emballage på et sikkert sted.
- Bortskaf ubrugte kemikalier og kemikaliebeholdere i overensstemmelse med kemikalieproducentens vejledning og den lokale lovgivning.
- Kemikalier og dampe er farlige. Du må aldrig kravle ind i tanken eller placere hovedet over eller i åbningen.
- Overhold alle lokale og nationale bestemmelser for spredning eller sprøjtning af kemikalier.

Under drift

⚠ ADVARSEL

Motorudstødningen indeholder kulilte, som er en lugtfri, dødbringende gift.

Lad ikke motoren køre inden døre eller i et indelukket område.

- Operatøren (og passageren) skal blive siddende, når sprøjten er i bevægelse. Operatøren skal holde begge hænder på rattet, når som helst det er muligt. Hold til enhver tid arme og ben inden for selve sprøjtekøretøjet.
- Hvis ikke køretøjet betjenes sikkert, kan det medføre ulykker. Sprøjtemaskinen kan vælte og forårsage alvorlige personskader eller død. Kør forsigtigt. Sådan forhindres det, at maskinen vælter, eller at operatøren mister kontrollen over den:
  - Vær ekstremt forsigtig, sænk farten, og hold sikker afstand rundt om bunkere, grøfter, vandløb, ramper, steder du ikke kender eller ethvert sted, hvor forholdene skifter pludseligt, hvad angår jordbundsforholdene eller forhøjninger i terrænet.
  - Hold øje med huller eller andre skjulte farer.
  - Vær ekstra forsigtig, når du betjener sprøjten på våde overflader, i dårligt vejr, ved højere hastigheder eller med fuld last. Standsningstiden og bremselængden øges med fuld last.
  - Undgå at stoppe og starte pludseligt. Skift ikke fra bak til fremadkørsel eller fremadkørsel til bak uden først at standse helt op.
  - Sænk farten, før du drejer. Forsøg ikke at dreje skarpt eller udføre pludselige manøvrer eller andre usikre kørselshandlinger, som kan medføre, at du mister herredømmet over sprøjten.
  - Før du bakker, skal du se bagud og sikre dig, at der ikke er nogen bag dig. Bak langsomt.
  - Hold øje med trafikken, når du er i nærheden af eller krydser veje. Hold altid tilbage for fodgængere og andre køretøjer. Denne sprøjtemaskine er ikke beregnet til brug på gader eller motorveje. Vis altid af, når du skal dreje, eller stop tidsnok til, at andre mennesker ved, hvad din hensigt er. Overhold alle færdselsregler og -bestemmelser.
  - Sprøjtemaskinens el- og udstødningssystemer kan fremkalde gnister, som kan antænde eksplosive materialer. Betjen aldrig sprøjten i eller i nærheden af et område, hvor der er støv eller røggasser i luften, som er eksplosive.
  - Hvis du er usikker på, hvorvidt betjeningen er sikker, skal du standse arbejdet og spørge din tilsynsførende.
- Berør ikke motoren eller lydpotten, mens motoren kører, ej heller lige efter, at den er stoppet. Disse områder kan være varme nok til at forårsage forbrændinger.
- Hvis maskinen vibrerer unormalt, skal du omgående standse og vente på, at al bevægelse standser, og efterse sprøjtemaskinen for skader. Reparer alle skader, før du genoptager brugen af maskinen.
- Før du forlader sædet, skal du gøre følgende:
  1. Stands maskinen.
  2. Fjern foden fra traktionspedalen, og aktiver parkeringsbremsen.
  3. Sluk maskinen ved at dreje nøglen i startkontakten til positionen OFF (Fra).
  4. Fjern nøglen fra startkontakten.

  Vigtigt: **Parker ikke maskinen på en hældning.**
- Lyn kan forårsage alvorlig personskade eller død. Hvis der observeres lyn eller høres torden i området, må maskinen ikke anvendes. Søg ly.

Bremsning

- Sænk farten, før du nærmer dig en forhindring. Således får du ekstra tid til at standse eller undvige. Hvis du rammer en forhindring, kan sprøjtemaskinen og dens indhold blive beskadiget. Og hvad vigtigere er, du kan komme til skade.
- Køretøjets bruttovægt har stor indflydelse på din evne til at standse og/eller dreje. Tung last og påmonteret udstyr gør, at sprøjtemaskinen er sværere at standse eller dreje. Jo tungere lasten er, jo længere tid tager det at standse.
- Plæner og kørebaner er langt glattere, når det er vådt. Det kan tage 2 til 4 gange længere at standse på våde overflader end på tørre overflader. Hvis du kører gennem stillestående vand, der er dybt nok til at gøre bremserne våde, vil de ikke fungere ordentligt, før de er tørre. Når du er kørt gennem vand, bør du teste bremserne for at sikre dig, at de fungerer korrekt. Hvis de ikke gør det, skal du køre langsomt, mens du trykker let på bremsepedalen, for at tørre bremserne.

Styrtbøjlesikkerhed

Bemærk: For alle maskiner, der er beskrevet i denne *betjeningsvejledning*, er et førerhus, der er monteret af Toro, et styrtbøjlesystem (ROPS).

- Du må ikke fjerne styrtbøjlesystemet fra maskinen.
- Spænd sikkerhedsselen, og sørg for, at du kan frigøre den hurtigt i nødstilfælde. Brug altid sikkerhedssele, når styrtbøjlen er oppe eller på en maskine med et førerhus, der er monteret af Toro.
- Kontroller omhyggeligt, om der er forhindringer oven over dig, og sørg for, at du i så fald ikke kommer i kontakt med dem.
- Hold styrtbøjlesystemet i sikker driftsmæssig stand ved at udføre grundige periodiske skadeseftersyn og sørge for, at alle fastspændingsanordninger er forsvarligt tilspændt.
- Udskift altid beskadigede styrtbøjlesystemer. Foretag ikke reparation eller modifikation på det.

Kørsel på bakker og i ujævnt terræn

Betjening af sprøjten på en skråning kan medføre, at den vælter eller ruller, eller motoren kan sætte ud, og du kan miste fart på stigninger. Dette kan medføre personskade.

- Accelerer ikke hurtigt, og brems ikke pludseligt hårdt op, når du bakker ned ad en bakke, især ikke med last.
- Kør aldrig på tværs af en stejl bakke. Kør altid lige op eller ned, eller kør rundt om bakken.
- Hvis motoren sætter ud, eller du begynder at miste fart, mens du kører op ad en bakke, skal du gradvist bremse ned og langsomt bakke lige ned ad bakken.
- Det kan være farligt at dreje, mens du kører op eller ned ad bakker. Hvis du er nødt til at dreje på en bakke, skal du gøre det langsomt og forsigtigt. Foretag aldrig skarpe eller hurtige drejninger.
- Tung last påvirker stabiliteten. Reducer belastningen og farten, når du betjener sprøjten på bakker.
- Undgå at standse på bakker, især med last på. Det tager længere tid at standse under kørsel ned ad bakke end på plan grund. Hvis du skal standse sprøjten, skal du undgå pludselige hastighedsskift, som kan forårsage, at den vælter eller ruller. Brems ikke pludseligt hårdt op, mens du ruller baglæns ned ad bakke, da dette kan få sprøjten til at vælte.
- Sænk farten og mindsk lasten, når du kører i ujævnt terræn og i nærheden af kantsten, huller og andre pludselige forandringer i terrænet. Lasten kan forrykkes og gøre sprøjten ustabil.

⚠ ADVARSEL

Pludselige forandringer i terrænet kan give pludselige ratbevægelser, som kan medføre skader på hænder og arme.

Vær forsigtig, når du kører maskinen i pludseligt skiftende terræn.

- Hold løst fast i ratkransen. Hold hænderne fri af rattets eger.

Fåfyldning af væsken

Lastens vægt kan ændre sprøjtemaskinens tyngdepunkt og sprøjtehåndteringen. Følg disse retningslinjer for at undgå at miste herredømmet og blive udsat for personskade:

- Flydende læs kan forskyde sig. Disse forskydninger sker hyppigst under drejning, kørsel op eller ned ad bakke, ved pludseligt skiftende hastigheder, eller når du kører hen over ujævne overflader. Læs, der flytter sig, kan få sprøjten til at vælte.
- Når du kører med et tungt læs, skal du sænke farten og tage højde for tilstrækkelig bremselængde. Brems ikke pludseligt op. Vær ekstra forsigtig på bakker.
- Vær opmærksom på, at en tung last øger bremselængden og mindsker maskinens evne til at dreje hurtigt uden at vælte.

Vedligeholdelse

- Det er kun tilladt kvalificeret og autoriseret personale at vedligeholde, reparere, justere eller efterse sprøjten.
- Før der udføres vedligeholdelse, skal det sikres, at systemet er grundigt udskyllet og renset.
- Før serviceeftersyn og justeringer af maskinen: Stop motoren, aktiver parkeringsbremsen, og fjern nøglen for at forhindre, at nogen kommer til at starte motoren utilsigtet.
- Hold alle møtrikker, bolte og skruer korrekt tilspændt for at sikre, at hele maskinen er i god stand.
- Undgå brand: Hold motorområdet fri for for meget fedt, græs, blade og snavs.
- Brug aldrig åben ild til at kontrollere niveauet eller lækage af brændstof eller batterielektrolyt.
- Hvis motoren skal køre for at udføre en vedligeholdelsesjustering, skal du holde hænder, fødder, tøj og alle kropsdele væk fra motoren og alle bevægelige dele. Hold alle personer på afstand.
- Brug ikke åbne brændstofbeholdere eller brændbare rensevæsker til rengøring af dele.
- Juster ikke traktionskontrolhastigheden. Få en autoriseret Toro-forhandler til at kontrollere kørehastigheden af hensyn til sikker og præcis drift.
- Hold din krop og dine hænder væk fra splithulslækager eller dyser, der sprøjter højtryksvæske ud. Brug pap eller papir til at finde eventuelle lækager. Væske, der trænger ud under tryk, kan trænge gennem huden og forårsage skader, der kræver kirurgisk behandling af en kvalificeret kirurg inden for få timer, da der ellers kan opstå koldbrand.
- Kontakt en autoriseret Toro-forhandler, hvis det nogen sinde skulle være nødvendigt med større reparationer, eller du har brug for anden hjælp.
- Køb altid originale Toro-reservedele og originalt tilbehør for at være sikker på optimal ydeevne og sikkerhed. Reservedele og tilbehør fremstillet af andre producenter kan være farlige. Ændringer på denne sprøjtemaskine af nogen som helst art kan påvirke dens drift, ydeevne, holdbarhed eller dens brug, og kan medføre personskade eller død. Sådan brug kan gøre garantien ugyldig.

Lydeffekt

Maskinen har et garanteret lydeffektniveau på 99 dBA, hvori der er medtaget en usikkerhedsværdi (K) på 1 dBA.

Lydeffektniveauet er fastlagt i overensstemmelse med procedurerne beskrevet i ISO 11094.

Lydtryk

Maskinen har et lydtryksniveau ved brugerens øre på 85 dBA, hvori der er medtaget en usikkerhedsværdi (K) på 1 dBA.

Lydtryksniveauet er fastlagt i overensstemmelse med procedurerne beskrevet i EN ISO 11201.

Vibration for hænder/arme

Målt vibrationsniveau for højre hånd = 0,8 m/s^2

Målt vibrationsniveau for venstre hånd = 0,8 m/s^2

Usikkerhedsværdi (K) = 0,4 m/s^2

De målte værdier er fastlagt i overensstemmelse med procedurerne beskrevet i EN ISO 20643.

Vibration for hele kroppen

Målt vibrationsniveau = 0,3 m/s^2

Usikkerhedsværdi (K) = 0,14 m/s^2

De målte værdier er fastlagt i overensstemmelse med procedurerne beskrevet i EN 1032.

Sikkerheds- og instruktionsmærkater

Sikkerheds- og instruktionsmærkaterne kan nemt ses af operatøren og er placeret tæt på potentielle risikoområder. Udskift eventuelle beskadigede eller manglende mærkater.

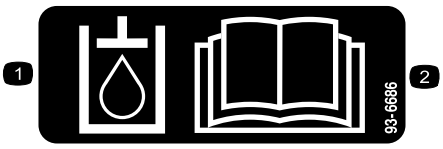

decal93-6686

93-6686

1. Hydraulikvæske
2. Læs *betjeningsvejledningen*.

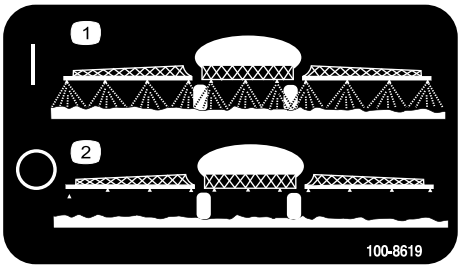

decal100-8619

100-8619

1. Sprøjte til
2. Sprøjte fra

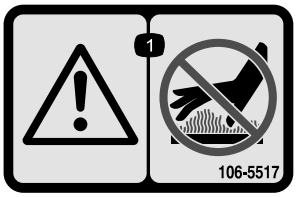

decal106-5517

106-5517

1. Advarsel – rør ikke ved den varme overflade.

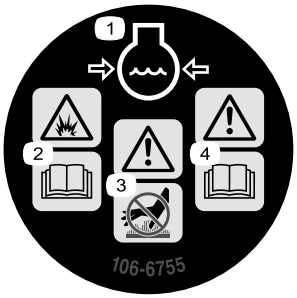

decal106-6755

106-6755

1. Motorkølevæske under tryk.
2. Eksplosionsfare – læs *betjeningsvejledningen*.
3. Advarsel – rør ikke ved den varme overflade.
4. Advarsel – læs *betjeningsvejledningen.*

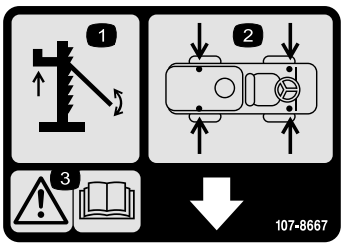

decal107-8667

107-8667

1. Brug af donkraft
2. Donkraftpunkter
3. Advarsel – læs *betjeningsvejledningen* for at få flere oplysninger om, hvordan køretøjet løftes med donkraft

---



decal107-8722

107-8722

1. Aktivering af parkeringsbremsen – 1) Tryk parkeringsbremsepedalen ned. 2) Træk nedad i parkeringsbremsehåndtaget for at låse parkeringsbremsen.

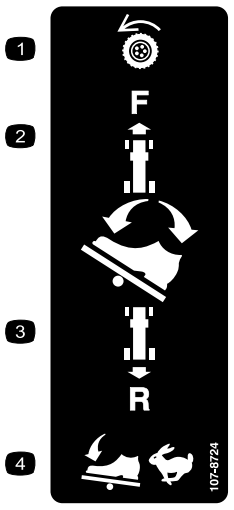

decal107-8724

107-8724

1. Traktionsdrev
2. Træd den øverste del af traktionspedalen fremad og ned for at køre fremad.
3. Træd den bageste del af pedalen bagud og ned for at bakke.
4. Køretøjets hastighed øges i takt med, at der trædes på pedalen.

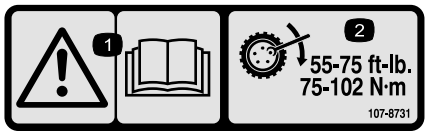

decal107-8731

107-8731

1. Advarsel – læs *betjeningsvejledningen.*
2. Spænd låsemøtrikker med et moment på 75 til 102 Nm.

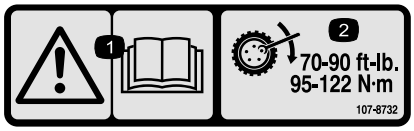

decal107-8732

107-8732

1. Advarsel – læs *betjeningsvejledningen*.
2. Spænd låsemøtrikker med et moment på 95 til 122 Nm.



decal117-2718

117-2718



decal117-4955

117-4955

1. Advarsel – læs *betjeningsvejledningen*, brug sikkerhedsselen, når du sidder på førersædet, og undgå at tippe maskinen.
2. Advarsel – bær høreværn.

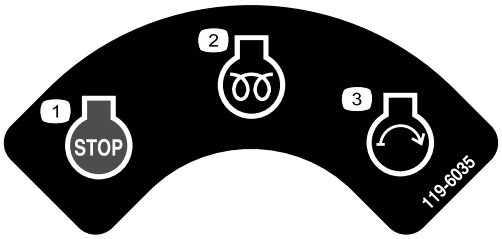

decal119-6035

119-6035

1. Motor – sluk
2. Motor – kør, forvarmning
3. Motor – start

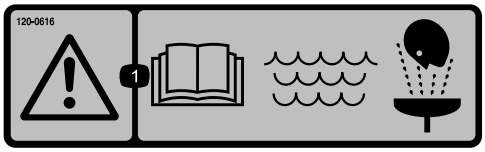

decal120-0616

120-0616

1. Advarsel – læs *betjeningsvejledningen*. Brug frisk, rent vand til førstehjælpsskylning.



decal120-0617

120-0617

1. Klempunkt, hånd – hold hænderne på afstand af hængslet.
2. Fare for knusning, bom – hold omkringstående personer på sikker afstand af maskinen.



decal120-0622

120-0622

1. Advarsel – læs *betjeningsvejledningen*.
2. Advarsel – kravl ikke ind i tanken.
3. Fare for ætsende væske/kemisk forbrænding og indånding af giftig gas – bær hånd-/hud-/øjen- og åndedrætsbeskyttelse.

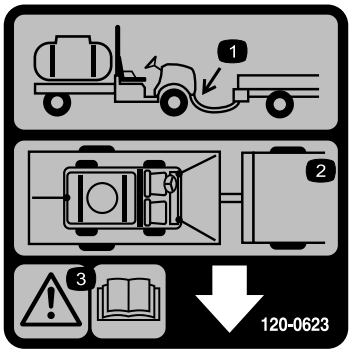

decal120-0623

120-0623

1. Bugsertrækpunkt
2. Bindepunkter
3. Advarsel – læs *betjeningsvejledningen.*

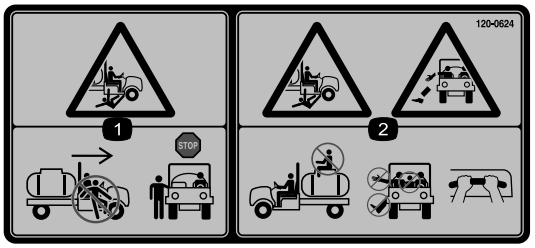

decal120-0624

120-0624

1. Risiko for knusning/lemlæstelse af omkringstående – træd ikke ud af eller ind i maskinen, når den er i bevægelse. Stop maskinen, før du træder ind i eller ud af maskinen.
2. Fare for fald og knusning – ingen passagerer på tanken. Hold altid arme og ben inden for køretøjet. Brug passagerholdegrebene.

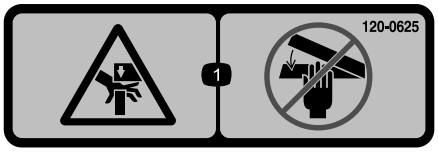

decal120-0625

120-0625

1. Klempunkt, hånd – hold hænderne væk.

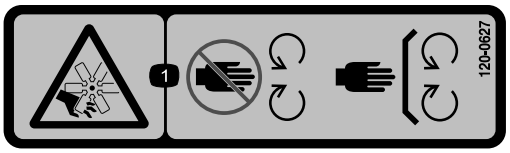

decal120-0627

120-0627

1. Fare for at skære sig/amputation, ventilator – hold afstand til bevægelige dele. Hold alle afskærmninger og sikkerhedsanordninger på plads.



decal127-6976

127-6976

1. Mindsk
2. Øg

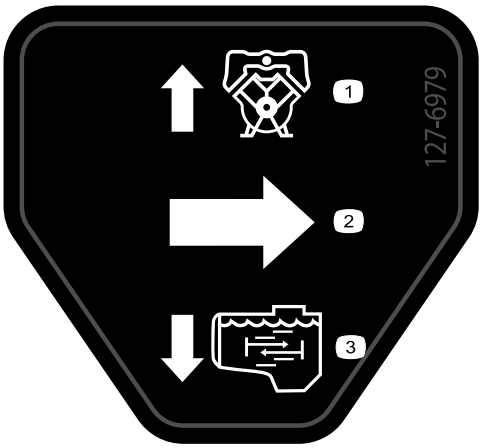

decal127-6979

127-6979

1. Pumpereturgennemstrømning
2. Gennemstrømning
3. Omrøringsgennemstrømning

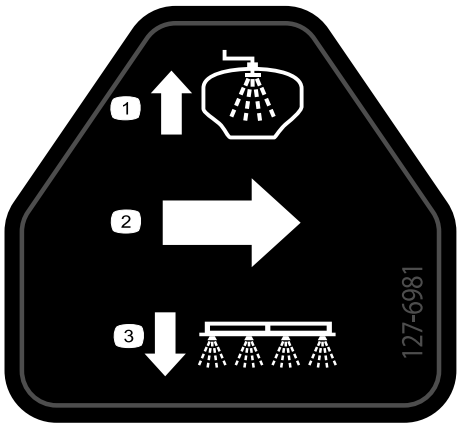

decal127-6981

127-6981

1. Omløbsreturgennemstrømning
2. Gennemstrømning
3. Bomsprøjte

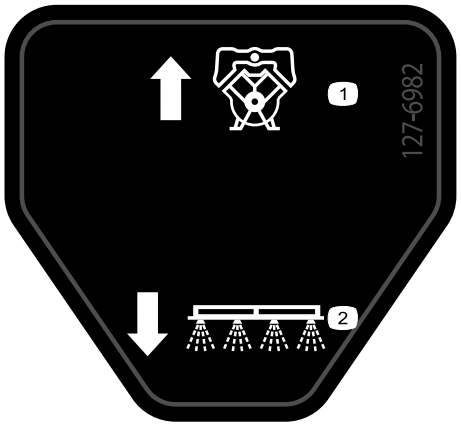

decal127-6982

127-6982

1. Pumpereturløb
2. Bomsprøjte

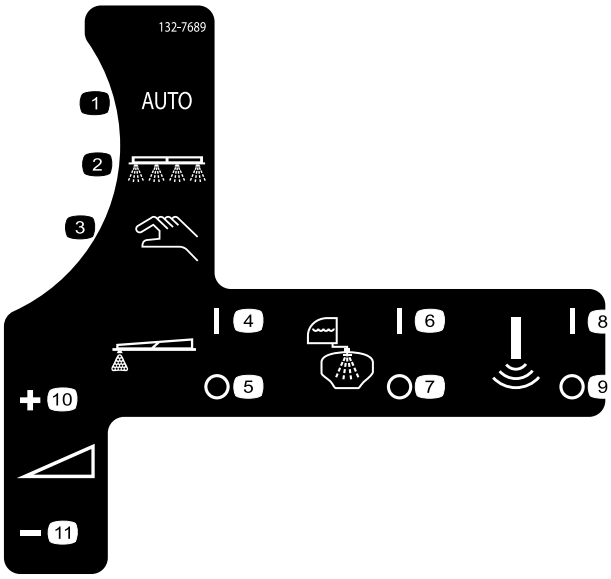

decal132-7689

132-7689

1. Auto
2. Sprøjtetilstand
3. Manuel sprøjtetilstand
4. Skummarkør – til
5. Skummarkør – fra
6. Skyllesystem – til
7. Skyllesystem – fra
8. Sonisk sensor – til
9. Sonisk sensor – fra
10. Øg dosering
11. Nedsæt dosering

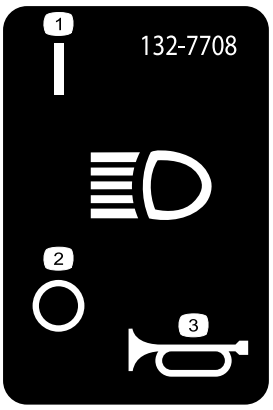

decal132-7708

132-7708

1. Forlygter – tændt
2. Forlygter – slukket
3. Horn

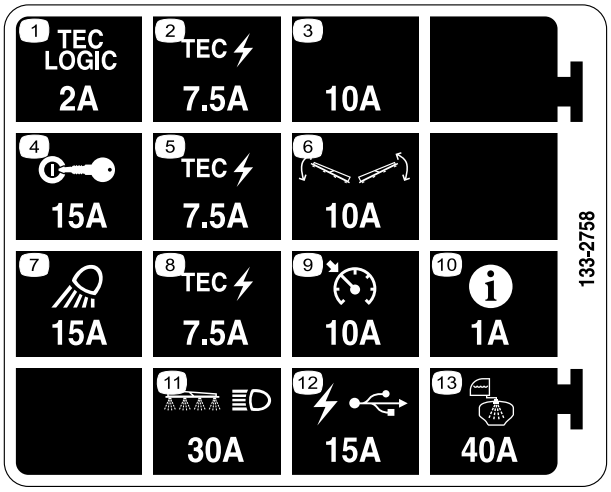

133-2758

1. Tec-logik – 2 A
2. Tec-strøm – 7,5 A
3. Ekstra sikringsåbning – 10 A
4. Tænding – 15 A
5. Tec-strøm – 7,5 A
6. Bomkontrol – 10 A
7. Arbejdslys – 15 A
8. Tec-strøm – 7,5 A
9. Fartpilot – 10 A
10. Infocenter – 1 A
11. Bom og forlygte – 30 A
12. USB-strøm – 15 A
13. Tanksprøjte – 40 A

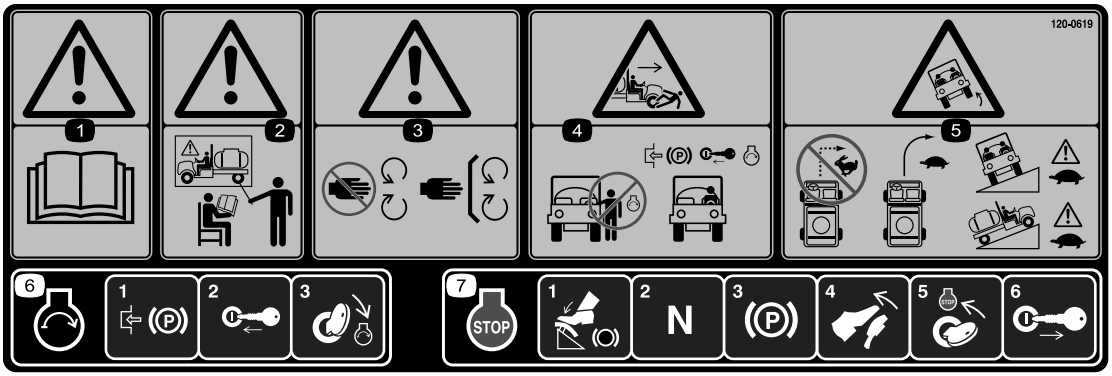

120-0619

1. Advarsel – læs *betjeningsvejledningen*.
2. Advarsel – få undervisning, før denne maskine tages i brug.
3. Advarsel – hold afstand fra bevægelige dele, og bevar alle afskærmninger på plads.
4. Risiko for knusning/lemlæstelse af omkringstående – start ikke motoren, mens du sætter dig i eller forlader køretøjet. Aktiver parkeringsbremsen, sæt nøglen i og start motoren, når du sidder ned i førersædet.
5. Fare for vipning – drej ikke skarpt ved høje hastigheder, kør langsomt ved drejning. Udvis forsigtighed og kør langsomt ved kørsel på på skråninger.
6. Sådan startes motoren: Aktiver parkeringsbremsen, sæt tændingsnøglen i, og drej den til STARTPOSITIONEN.
7. Sådan slukkes motoren: Træd bremsen ned, sørg for at traktionspedalen er sat i positionen Neutral, aktiver parkeringsbremsen, slip bremsepedalen, og fjern nøglen.

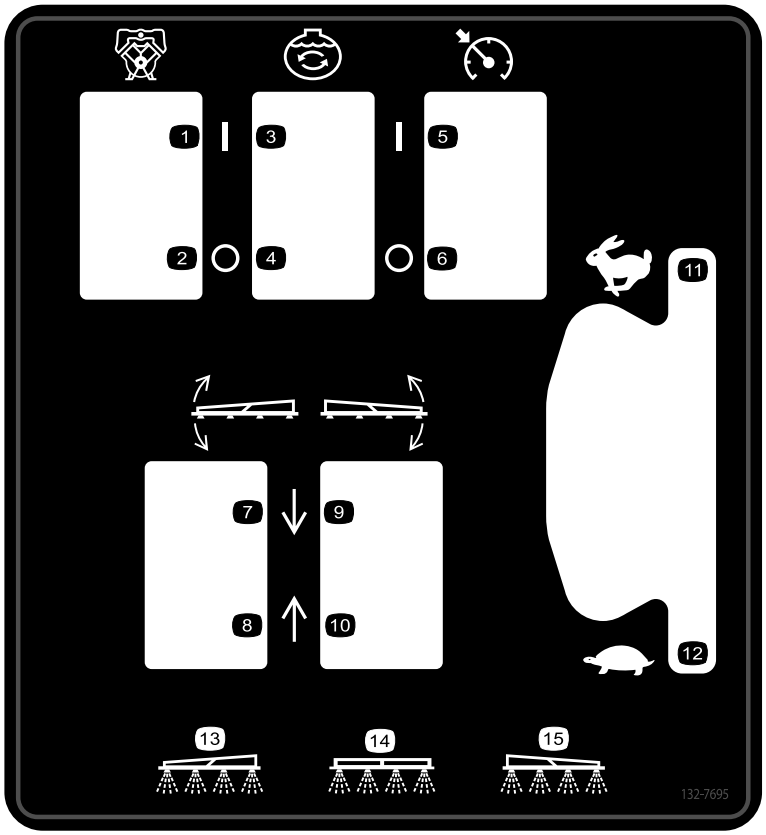

decal132-7695

132-7695

1. Pumpe – til
2. Pumpe – fra
3. Omrøring – til
4. Omrøring – fra
5. Hastighedskontrol – til
6. Hastighedskontrol – fra
7. Sænk venstre bom.
8. Hæv venstre bom.
9. Sænk højre bom.
10. Hæv højre bom.
11. Motorhastighed – hurtig
12. Motorhastighed – langsom
13. Venstre bomsprøjte
14. Midterbomsprøjte
15. Højre bomsprøjte



decal132-7786

132-7786

1. Sprøjte – fra
2. Sprøjte – til
3. USB

Opsætning

Løsdele

Brug skemaet herunder til at kontrollere, at alle dele er blevet leveret.

Fremgangsmåde	Beskrivelse	Antal	Anvendelse
1	Kræver ingen dele	–	Kontroller bomhængslernes fjedre.
2	Kræver ingen dele	–	Afmontering af forsendelsesstøddæmper.

Medier og øvrige dele

Beskrivelse	Antal	Anvendelse
Startnøgle	2	Læs vejledningerne, og se uddannelsesmaterialerne, før maskinen betjenes.
Betjeningsvejledning	1	
Ejerens motorvejledning	1	
Reservedelskatalog	1	
Uddannelsesmaterialer til operatører	1	
Skærmfilter	2	

Bemærk: Maskinens venstre og højre side er som set fra den normale betjeningsposition.

Bemærk: Hvis du har spørgsmål eller har brug for yderligere oplysninger vedrørende sprøjtekontrolsystemet, henvises du til *betjeningsvejledningen*, der følger med systemet.

Vigtigt: **Denne sprøjte sælges uden dyser.**

For at bruge sprøjten *skal du anskaffe og montere dyser*. Kontakt en autoriseret Toro-distributør for at få information om de tilgængelige bomsæt og tilbehør.

Når dyserne er monteret, og før sprøjten bruges første gang, skal bommenes omløbsventiler justeres, så tryk og dosering forbliver ensartet for alle bomme, når du deaktiverer en eller flere bomme. Se afsnittet om kalibrering af bommenes omløbsventiler i betjeningsafsnittet.

1

Kontrol af bomhængslernes fjedre

Kræver ingen dele

Fremgangsmåde

Vigtigt: **Hvis sprøjtesystemet anvendes, når bomhængslernes fjedre er under det forkerte tryk, kan det beskadige bommen. Mål fjedrene, og brug kontramøtrikken til om nødvendigt at sammentrykke fjedrene til 3,96 cm.**

Sprøjtemaskinen kan blive leveret med bomforlængerne drejet fremad for at gøre det nemmere at emballere maskinen. For at bommene kan være i denne position under transporten, strammes fjedrene ikke helt til på produktionstidspunktet. Før maskinen betjenes, skal fjedrene justeres til den korrekte sammentrykning.

1. Fjern om nødvendigt de emballeringskomponenter, der holder den højre og venstre forlængerbom under forsendelsen.
2. Understøt bommene, mens de er forlænget til sprøjteposition.
3. Mål sammentrykshøjden af den øverste og nederste fjeder ved bomhængslet (Figur 3).

   Bemærk: Du skal måle og justere fjedrenes sammentrykshøjde, mens bommene er i udstrakt (horisontal) position.

   A. Tryk alle fjedre sammen, indtil de måler 3,96 cm.

   B. Brug kontramøtrikken (Figur 3) til at trykke alle fjedre, der måler mere end 3,96 cm sammen.

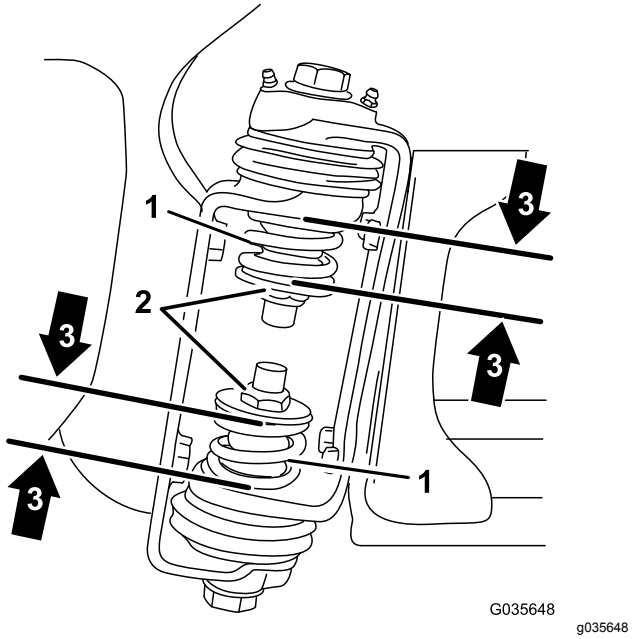

Figur 3

1. Bomhængselsfjeder
2. Kontramøtrik
3. Sammentrykket fjederdimension 3,96 cm

4. Gentag proceduren for hver fjeder ved begge ydre bomhængsler.
5. Flyt bommene til transportpositionen "X"; se Betjening af bommene (side 30).

2

Afmontering af forsendelsesstøddæmper

Kræver ingen dele

Fremgangsmåde

1. Fjern de bolte, spændeskiver og møtrikker, der fastgør forsendelsesstøddæmperen til den forreste chassisplade (Figur 4).

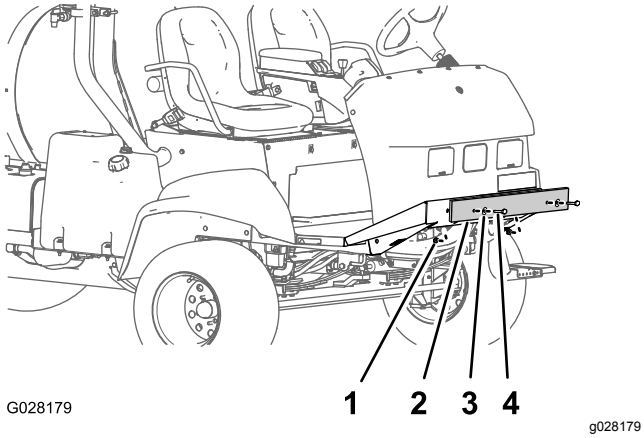

Figur 4

1. Møtrik
2. Forsendelsesstøddæmper
3. Spændeskive
4. Bolt

2. Afmonter forsendelsesstøddæmperen på maskinen (Figur 4).

   Bemærk: Kasser boltene, spændeskiverne, møtrikkerne og forsendelsesstøddæmperen.

Produktoversigt

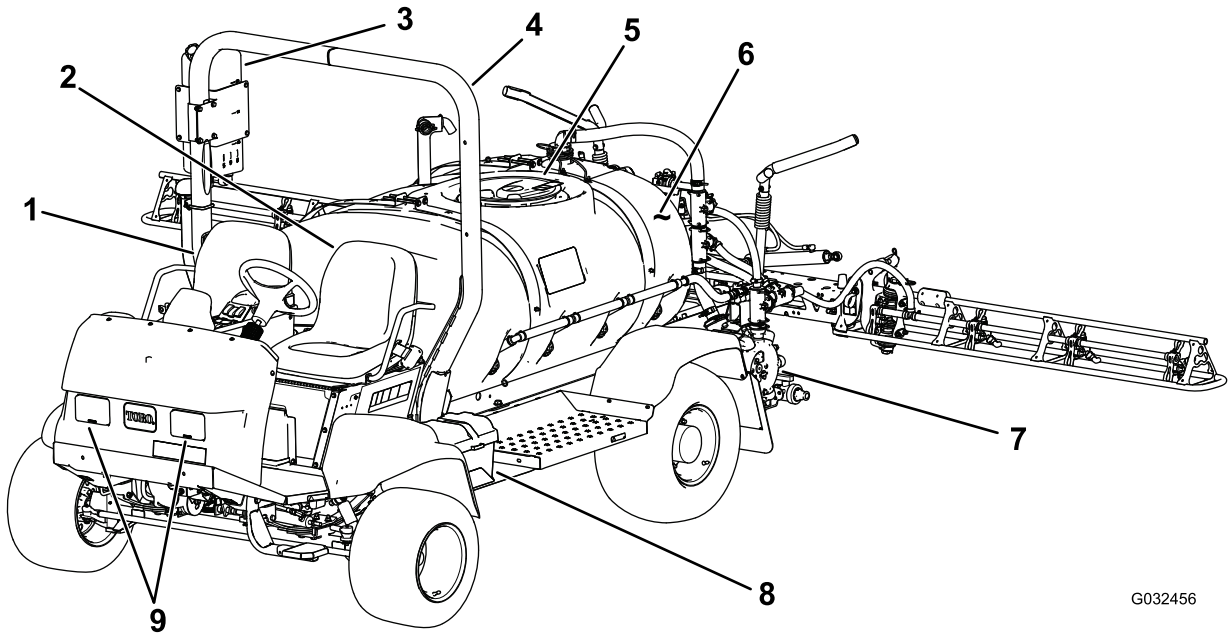

g032456

Figur 5

1. Passagersæde
2. Førersæde
3. Vandtank
4. Styrtbøjlesystem (ROPS)
5. Tankens låg
6. Kemisk tank
7. Pumpe
8. Batteri
9. Arbejdslygter

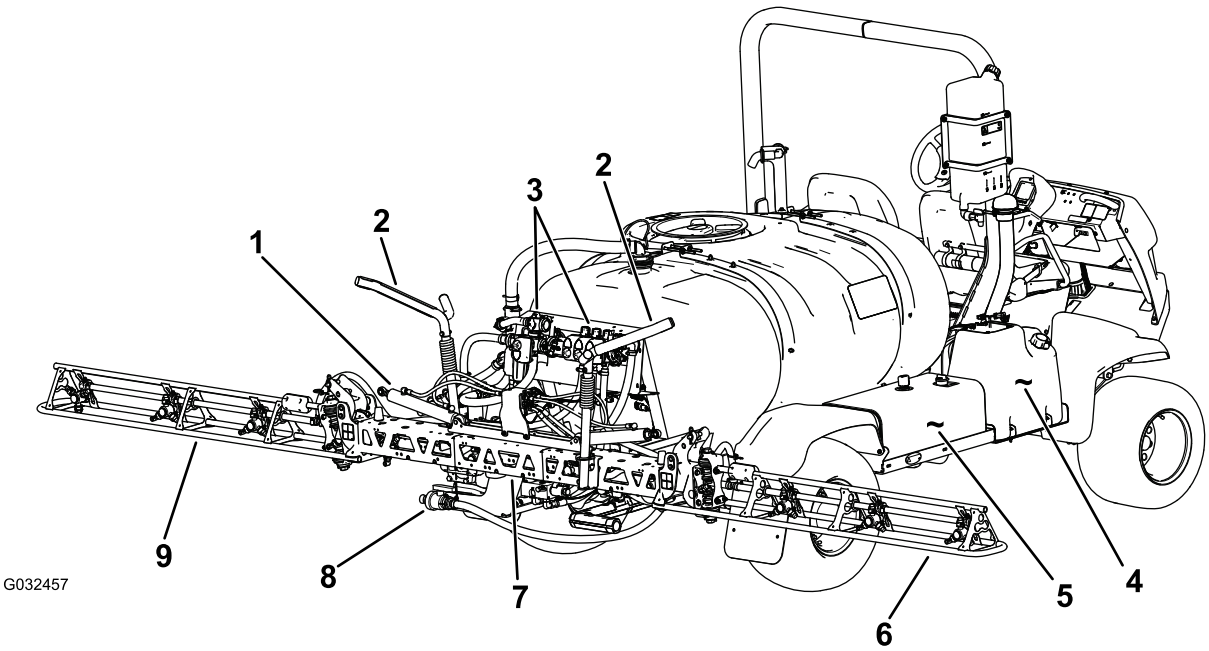

g032457

Figur 6

1. Bommens kontrolcylinder
2. Bommens transportholder
3. Ventilmanifolder
4. Brændstoftank
5. Hydrauliktank
6. Højre bomsektion
7. Midterste bomsektion
8. Tankdræningsventil
9. Venstre bomsektion

Betjeningsanordninger

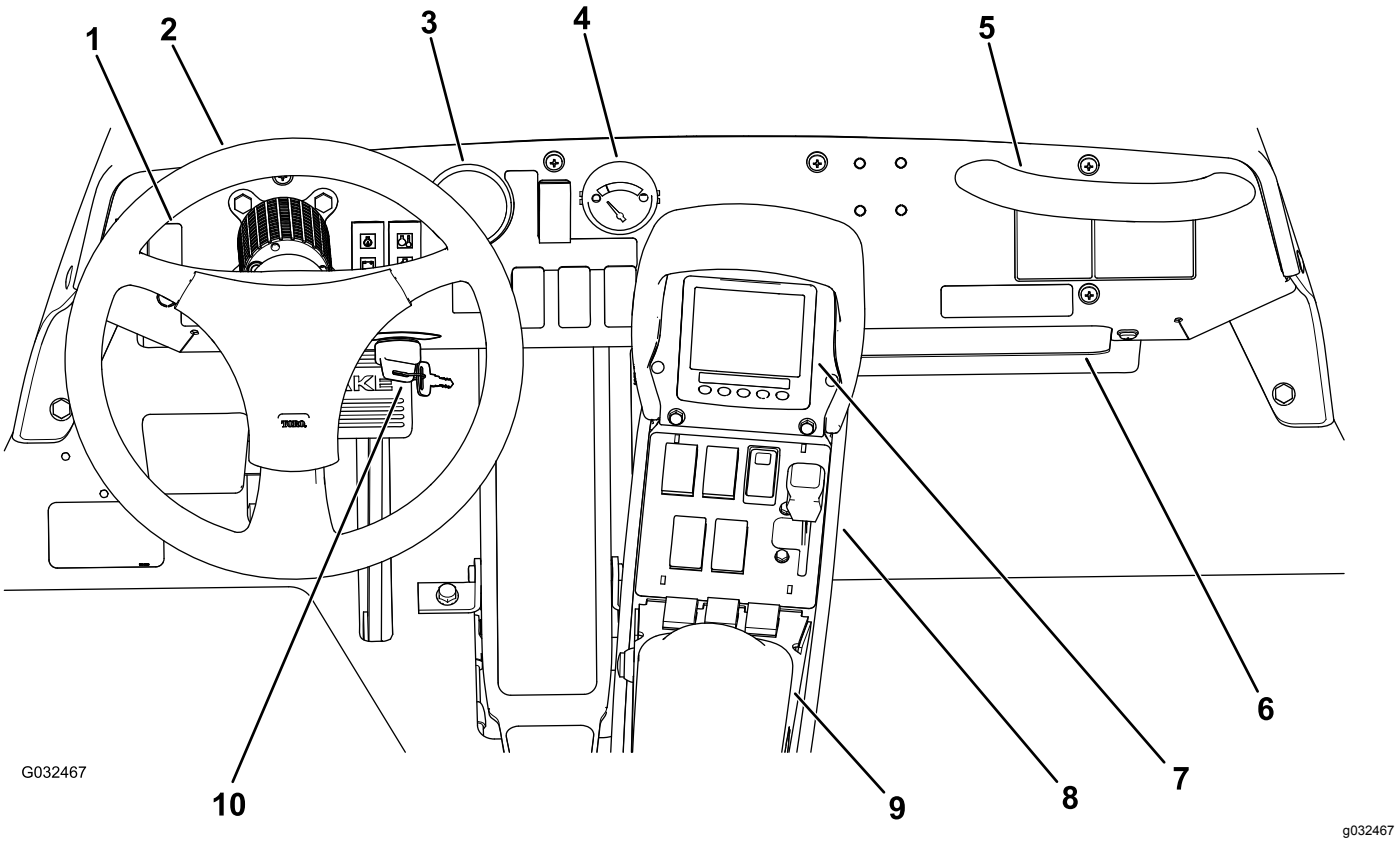

Figur 7

1. Arbejdslygtekontakt
2. Rat
3. Trykmåler
4. Brændstofmåler
5. Holdegreb til passagerer
6. Opbevaringsrum
7. Infocenter
8. Quick Find™-konsol
9. Armlæn
10. Tændingskontakt

Køretøjets betjeningsanordninger

Traktionspedal

Traktionspedalen (Figur 8) styrer maskinens fremad- og bagudrettede bevægelser. Brug højre fods hæl og tå, og træd på øverste del af pedalen for at køre fremad eller på nederste del af pedalen for at køre maskinen baglæns. Slip pedalen for at sænke farten og standse maskinen.

Vigtigt: **Sørg for at stoppe sprøjtemaskinen, før du skifter mellem FREMADKØRSEL og BAKNING.**

Bemærk: Jo længere pedalen trykkes ned den ene eller anden vej, jo hurtigere kører sprøjten. Indstil gashåndtaget til positionen FAST (Hurtig), og tryk traktionspedalen helt frem for at opnå maksimal fremadgående hastighed.

Bemærk: For at opnå maksimal kraft ved stor belastning eller ved kørsel op ad en bakke, skal gashåndtaget være i positionen FAST (Hurtig), mens traktionspedalen trædes lidt ned for at holde en høj motorhastighed. Når motorhastigheden begynder at falde, skal du slippe traktionspedalen lidt for at lade motorhastigheden stige.

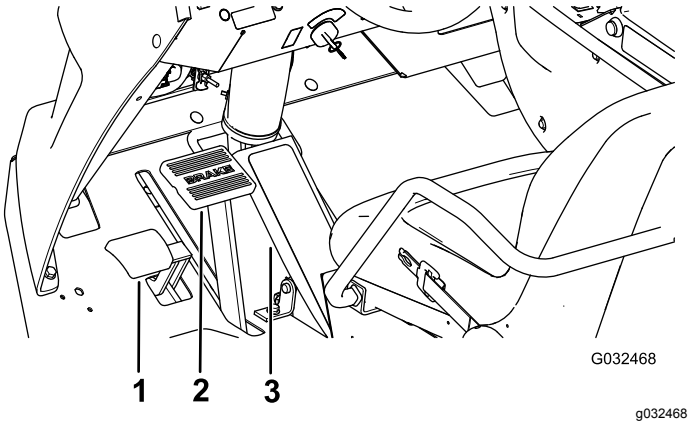

Figur 8

1. Parkeringsbremsepedal
2. Bremsepedal
3. Traktionspedal

Bremsepedal

Brug bremsepedalen til at stoppe sprøjten eller sænke hastigheden (Figur 8).

⚠ FORSIGTIG

Hvis du anvender sprøjten med forkert justerede eller slidte bremse, risikerer du at miste herredømmet over sprøjten, så der forårsages alvorlige personskader eller død på dig selv eller omkringstående.

Kontroller altid bremserne, før du betjener sprøjten, og sørg for, at de er korrekt justeret og repareret.

Parkeringsbremse

Parkeringsbremsen er en pedal til venstre for bremsen (Figur 8). Aktiver parkeringsbremsen, før du forlader førersædet, så du forhindrer, at sprøjten bevæger sig utilsigtet. Aktiver parkeringsbremsen ved at træde på bremsepedalen og holde den nede, mens du træder på parkeringsbremsepedalen. Deaktiver parkeringsbremsen ved at træde på bremsepedalen og slippe den. Hvis sprøjten er parkeret på en stejl hældning, skal parkeringsbremsen aktiveres, og stopklodser placeres bag hjulene.

Tændingskontakt

Tændingskontakten (Figur 8), der bruges til at starte og stoppe motoren, har tre positioner: OFF (Fra), ON/PREHEAT (Til/Forvarm) og START.

Låsekontakt til hastighed

Låsekontakten til hastighed låser traktionspedalen på det tidspunkt, hvor kontakten indstilles (Figur 9). Det sikrer, at sprøjtemaskinen holder en konstant hastighed under kørsel i plant terræn.

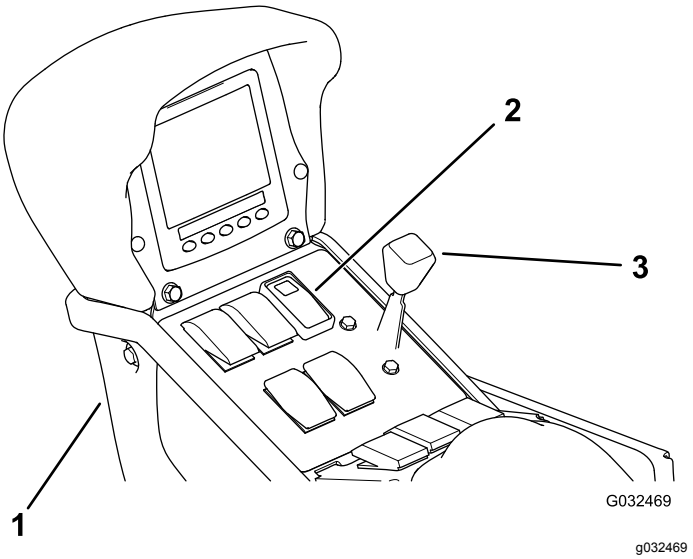

Figur 9

1. Centerkonsol
2. Låsekontakt til hastighed
3. Gashåndtag

Gashåndtag

Gashåndtaget, der er placeret på kontrolpanelet mellem sæderne (Figur 9), styrer motorens hastighed. Skub håndtaget fremad for at øge motorens hastighed og tilbage for at mindske motorens hastighed.

Arbejdslygtekontakt

Tryk på kontakten for at betjene arbejdslygterne (Figur 7). Skub den fremad for at tænde lygterne og tilbage for at slukke dem.

Brændstofmåler

Brændstofmåleren på maskinens instrumentbræt viser mængden af brændstof i tanken (Figur 7).

Sprøjtens betjeningsanordninger

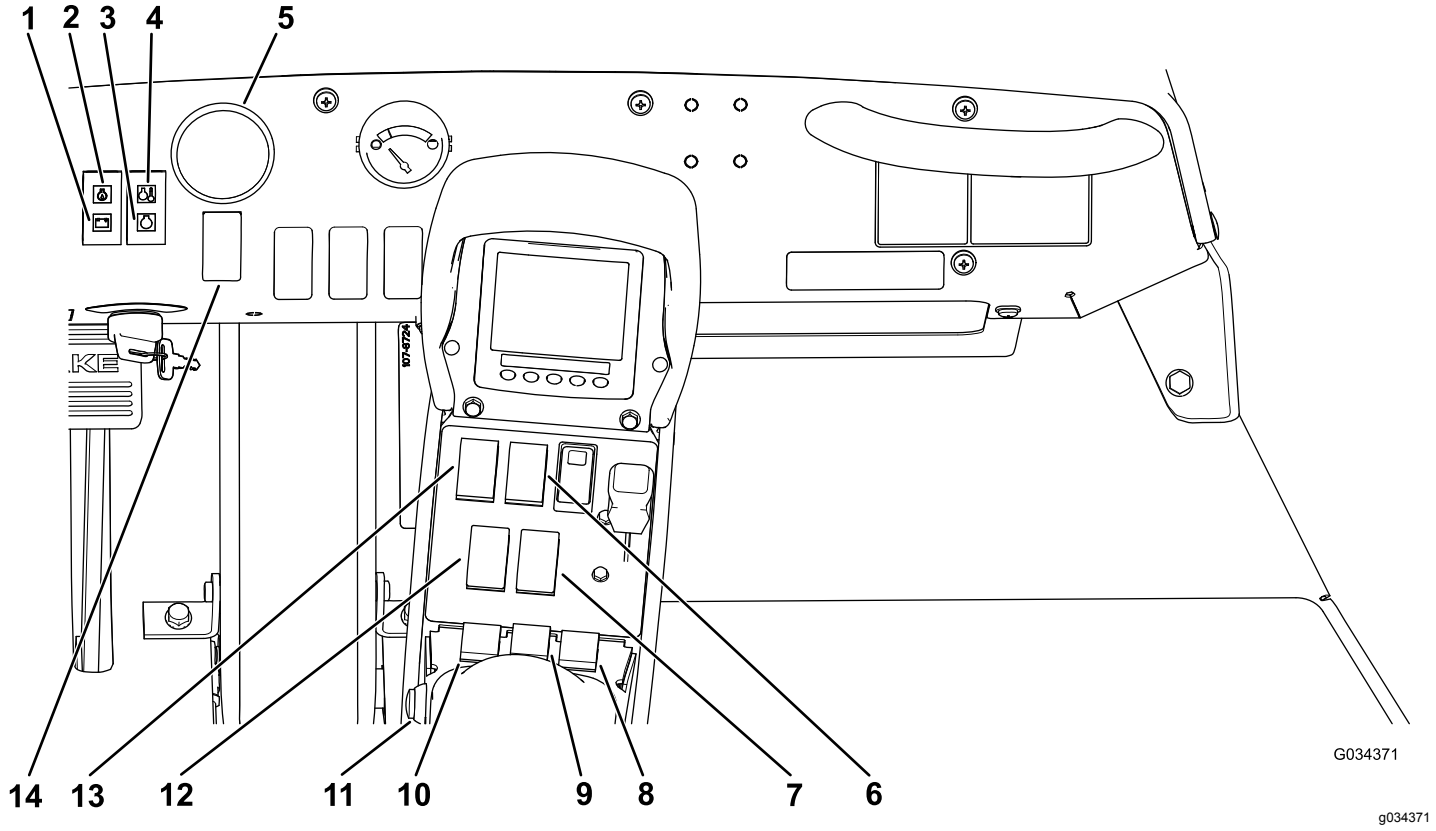

Figur 10

1. Kontrollampe for batterispænding
2. Kontrollampe for olietryk
3. Kontrollampe for gløderør
4. Kontrollampe for kølevæsketemperatur
5. Trykmåler
6. Tankomrøringskontakt
7. Højre kontakt til at hæve/sænke bommen
8. Kontakt til højre bom
9. Kontakt til midterste bom
10. Kontakt til venstre bom
11. Bommens hovedkontakt
12. Venstre kontakt til at hæve/sænke bommen
13. Pumpekontakt
14. Doseringskontakt

Doseringskontakt

Doseringskontakten er placeret på instrumentbrættet til højre for rattet (Figur 10). Skub kontakten fremad for at øge doseringen (tryk), eller skub den tilbage for at mindske doseringen (tryk).

Trykmåler

Trykmåleren (Figur 10) er placeret på instrumentbrættet. Måleren viser væsketrykket i sprøjtesystemet i kPa og psi.

Bommens hovedkontakt

Bommens hovedkontakt sidder på venstre side af armlænet. Den gør det muligt at starte eller stoppe sprøjtningen. Tryk på kontakten for at aktivere eller deaktivere sprøjtesystemet.

Bomsektionens kontakter

Bomsektionens kontakter er placeret på centerkonsollen foran armlænet (Figur 10). Skub hver kontakt fremad for at aktivere den tilsvarende bomsektion og tilbage for at deaktivere hver af disse. Når kontakten er i positionen On (Til), vises et ikon på infocenteret.

Bemærk: Disse kontakter påvirker kun sprøjtesystemet, når bommens hovedkontakt er i positionen On (Til).

Pumpekontakt

Pumpekontakten er placeret på centerkonsollen til højre for sædet (Figur 10). Skub denne kontakt fremad for at køre pumpen eller tilbage for at standse pumpen.

Vigtigt: **Aktiver kun pumpen, når motoren kører i lav tomgangshastighed, så pumpedrevet ikke beskadiges.**

Kontakt til at hæve/sænke bom

Bomløftekontakterne er placeret på centerkonsollen til højre for sædet og bruges til at hæve henholdsvis venstre og højre bom (Figur 10).

Omrøringskontakt

Omrøringskontakten er placeret på centerkonsollen til højre for sædet (Figur 10). Skub denne kontakt fremad for at aktivere omrøringen i tanken eller tilbage for at standse omrøringen. Når du drejer tændingskontakten, tændes en lampe på kontakten. For at betjene omrøringsfunktionen skal du køre sprøjtesystemets pumpe og køre motoren hurtigere end lav tomgangshastighed. Omrøringsventilen er placeret bag tanken (Figur 11).

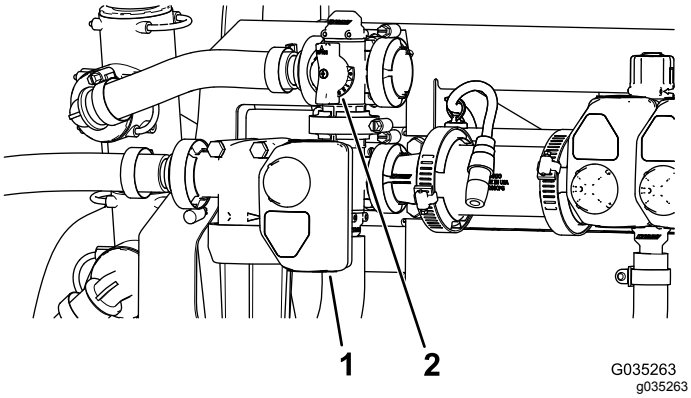

Figur 11

1. Aktuator (omrøringsventil)
2. Håndtag til omrøringsomløbsventil

Omrøringsomløbsventil

Omrøringsomløbsventilen omdirigerer væskegennemløbet til sprøjtemaskinens systempumpe, når du slukker for omrøringsfunktionen (Figur 11). Omrøringsomløbsventilen er placeret oven over omrøringsventilen. Du kan justere omløbsventilen for at sikre, at trykket forbliver konstant, når du slår omrøringen til og fra. Se Kalibrering af omrøringsomløbsventilen (side 44).

Omrøringens drosselventil

Omrøringens drosselventil er en manuelt betjent kugleventil, der styrer gennemløbet til omrøringsdyserne i hovedtanken. Denne ventil giver brugeren kontrol over sprøjtesystemets tryk i hovedtankens omrøringsdyser, når der er behov for større doseringer. Omrøringens drosselventil er placeret over pumpen (Figur 12).

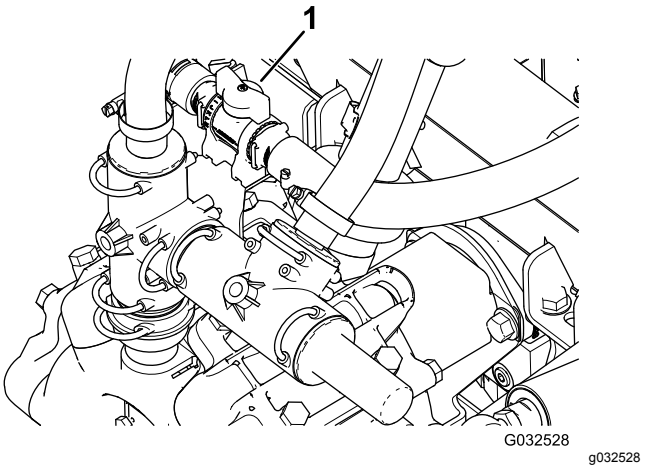

Figur 12

1. Håndtag til omrøringens drosselventil

Bomsektionens ventiler

Sektionsventilerne styrer gennemløbet til de tre bomsektioner, og du kan slå dem til eller fra med ventilerne (Figur 13).

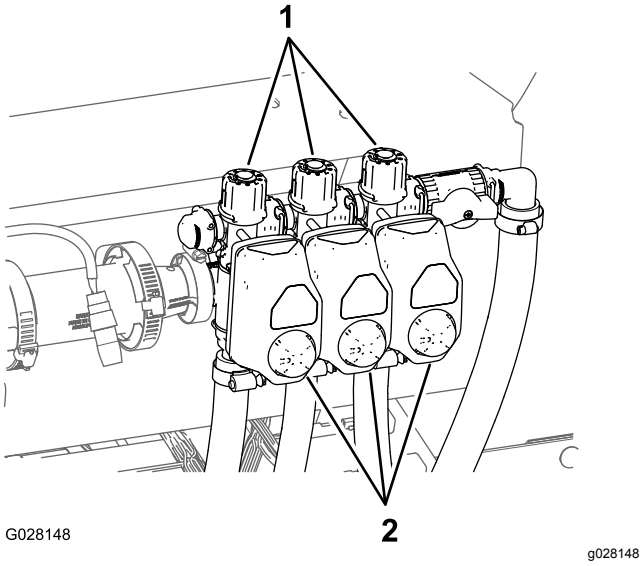

Figur 13

1. Greb (sektionsomløbsventil)
2. Aktuatorer (sektionsventil)

Bomsektionens omløbsventil

Kun manuel tilstand

Bomomløbet omdirigerer væskegennemstrømningen for en bomsektion til tanken, når du frakobler bomsektionen. Du kan nu justere bomomløbet for at sikre, at bomtrykket forbliver konstant, uanset hvor mange bomsektioner der er tændt.

Påfyldningskobling med antihævertfunktion

Mod tankdækslets forende er der en slangekobling med gevind, et 90-graders-beslag med modhager og en kort slange, som kan vendes mod tankåbningen. Denne kobling gør det muligt at tilslutte vandslangen til den og fylde tanken med vand uden at kontaminere slangen med kemikalierne i tanken.

Vigtigt: **Forlæng ikke slangen, så den kommer i kontakt med væsken i tanken. Afstanden fra slangens ende til den højeste vandstand skal være inden for de foreskrevne grænser i de nationale bestemmelser.**

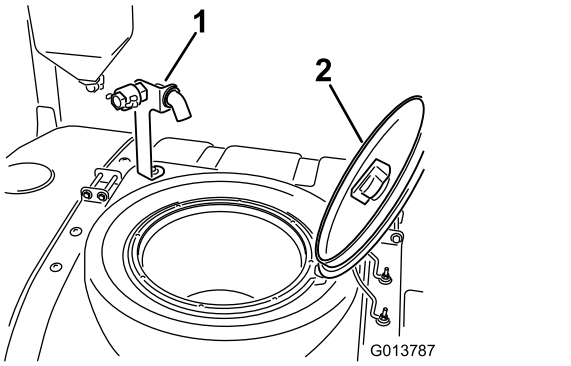

g013787

Figur 14

1. Påfyldningskobling (med antihævertfunktion)
2. Tankdæksel

Tankdæksel

Tankdækslet er placeret midt på toppen af tanken. Det åbnes ved at slukke motoren og derefter dreje den forreste halvdel af dækslet mod venstre og åbne det. Du kan tage filteret ud, hvis det trænger til rengøring. Tanken lukkes ved at lukke dækslet og dreje den forreste halvdel af dækslet mod højre.

Specifikationer

Bemærk: Specifikationer og design kan ændres uden forudgående varsel.

Egenvægt	1307 kg
Vægt med standardsprøjtesystem, tom, uden operatør	1307 kg
Vægt med standardsprøjtesystem, fuld, uden operatør	2.499 kg
Køretøjets maksimale bruttovægt (på en jævn flade)	3.023 kg
Tankkapacitet	1136 l
Den samlede bredde med standardsprøjtesystem-bomme opbevaret i X-position	226 cm

Samlet længde med standardsprøjtesystem	391 cm
Samlet længde med standardsprøjtesystem til toppen af bommene opbevaret i X-position	442 cm
Samlet højde med standardsprøjtesystem	146 cm
Samlet højde med standardsprøjtesystem til toppen af bommene opbevaret i X-position	231 cm
Afstand fra jorden	18,4 cm
Akselafstand	198 cm

Ekstraudstyr

Toro Company fremstiller ekstraudstyr og tilbehør, som kan købes separat og monteres på sprøjtemaskinen. Kontakt en autoriseret serviceforhandler for at få en komplet liste over ekstraudstyr til sprøjten.

Betjening

Bemærk: Maskinens venstre og højre side er som set fra den normale betjeningsposition.

Sæt sikkerheden i højsædet

Læs alle sikkerhedsforskrifterne, og gør dig bekendt med mærkaterne i afsnittet om sikkerhed. Disse oplysninger kan hjælpe dig eller omkringstående personer med at undgå at komme til skade.

Udførelse af kontroller før start

Kontroller følgende ting hver gang, inden du begynder at bruge køretøjet:

- Kontroller dæktrykket.

  Bemærk: Disse dæk er anderledes end bildæk. De kræver mindre tryk for at minimere plænekompaktering og skader.
- Kontroller alle væskestande, og påfyld den rette mængde angivne væske, hvis der mangler noget.
- Kontroller bremsepedalens funktion.
- Kontroller, om lygterne fungerer.
- Sluk dernæst motoren, og kontroller, om der er olielækager, løse dele og evt. andre vanskeligheder at bemærke.

Hvis nogen af ovenstående elementer ikke er korrekte, skal mekanikeren eller den tilsynsførende underrettes, før sprøjtemaskinen tages i brug. Den tilsynsførende vil muligvis have dig til at kontrollere andre elementer dagligt. Spørg derfor, hvad dit ansvarsområde omfatter.

Klargøring til kørsel med maskinen

Kontrol af motoroliestanden

Før du starter motoren og bruger maskinen, skal du kontrollere oliestanden i motorens krumtaphus. Se Kontrol af motorolien (side 56).

Kontroller kølesystemet

Før du starter motoren og bruger maskinen, skal du kontrollere kølesystemet. Se Kontrol af kølervæskestanden (side 66).

Kontrol af hydrauliksystemet

Før du starter motoren og bruger maskinen, skal du kontrollere hydrauliksystemet. Se Kontrol af hydraulikvæsken (side 70).

Kontrol af dæktrykket

Eftersynsinterval: Hver anvendelse eller dagligt

Kontroller dæktrykket for at sikre, at det er korrekt. Pump dækkene op til 1,38 bar.

Bemærk: Kontroller også dækkene for slitage og beskadigelse.

Bremsekontrol

Eftersynsinterval: Hver anvendelse eller dagligt

Før sprøjten startes, skal du træde let på bremsepedalen. Hvis pedalen vandrer mere end 2,5 cm, før du mærker modstand, skal bremserne justeres. Se Bremsekontrol (side 24).

⚠ ADVARSEL

Hvis du anvender sprøjten med forkert justerede eller slidte bremse, risikerer du at miste herredømmet over sprøjten, så der forårsages alvorlige personskader eller død på dig selv eller omkringstående.

Kontroller altid bremserne, før du betjener sprøjten, og sørg for, at de er korrekt justeret og repareret.

Påfyldning af brændstof

⚠ FARE

Under visse forhold er brændstof meget brandfarligt og yderst eksplosivt. En brand eller eksplosion forårsaget af brændstof kan give dig eller andre forbrændinger samt medføre tingsskade.

- **Fyld brændstoftanken udendørs i et åbent område, når motoren er kold. Tør eventuelt spildt brændstof op.**
- **Fyld ikke brændstoftanken helt op. Hæld brændstof i brændstoftanken, indtil standen står 25 mm under bunden af påfyldningsstudsen. Dette tomrum giver brændstoffet i tanken plads til at udvide sig.**
- **Ryg aldrig under håndtering af brændstof, og hold afstand til åben ild eller steder, hvor brændstofdampe kan antændes af en gnist.**
- **Opbevar brændstof i en godkendt beholder og utilgængeligt for børn. Køb aldrig benzin til mere end 30 dages forbrug.**

⚠ FARE

Under visse omstændigheder kan der under påfyldning af brændstof udvikle sig statisk elektricitet, der kan antænde brændstofdampene. En brand eller eksplosion forårsaget af brændstof kan give dig eller andre forbrændinger samt medføre tingsskade.

- **Anbring altid brændstofbeholdere på jorden et stykke fra køretøjet, før påfyldningen påbegyndes.**
- **Fyld ikke brændstofbeholdere inde i et køretøj eller på en lastbil eller anhænger, da indvendige tæpper eller plastikforinger i lastbiler kan isolere dunken og forsinke tabet af eventuel statisk elektricitet.**
- **Når det er praktisk, skal udstyret fjernes fra lastbilen eller anhængeren og påfyldes brændstof, mens det har hjulene stående på jorden.**
- **Hvis dette ikke er muligt, skal påfyldningen af udstyret finde sted på en lastbil eller anhænger med en bærbar beholder i stedet for direkte fra brændstofstanderen.**
- **Hvis det er nødvendigt at benytte benzinstanderen, skal mundstykket hele tiden være i kontakt med kanten af brændstoftankens eller dunkens åbning, indtil påfyldningen afsluttes.**

Vigtigt: **Din motor kører på dieselbrændstof nr. 2-D eller 1-D til motorkøretøjer og har en minimumcetanværdi på 40.**

Bemærk: Din motor kræver måske brændstof med en højere cetanværdi, hvis maskinen bruges i stor højde eller ved lave atmosfæriske temperaturer.

Brug af biodieselbrændstof

Denne maskine kan også bruge et blandet biodieselbrændstof på op til B20 (20 % biodiesel, 80 % petrodiesel). Andelen af petrodiesel bør være lav eller have et ekstra lavt svovlindhold. Overhold følgende forholdsregler:

- Andelen af biodiesel skal opfylde specifikationen anført i ASTM D6751 eller EN 14214.
- Brændstofsammensætningen skal opfylde ASTM D975 eller EN 590.
- Malede overflader kan beskadiges af biodieselblandinger.
- Brug B5 (biodieselindhold på 5 %) eller blandinger med et lavere biodieselindhold under kolde vejrforhold.

- Efterse alle tætninger, slanger og pakninger, der kommer i berøring med brændstoffet, da de kan nedbrydes over tid.
- Tilstopning af brændstoffilteret kan forventes i tiden efter, at du er gået over til at bruge biodieselblandinger.
- Kontakt din forhandler for at få flere oplysninger om biodieselbrændstof.

Opfyldning af brændstoftanken

Brændstoftankens kapacitet: ca. 45 liter.

1. Anbring sprøjten på en plan overflade, aktiver parkeringsbremsen, stands pumpen, sluk motoren, fjern nøglen og lad motoren køle.
2. Rengør området omkring brændstoftankens dæksel (Figur 15).

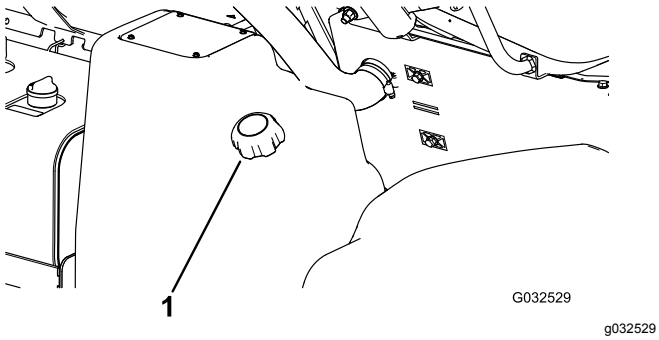

Figur 15

1. Brændstofdæksel

3. Fjern brændstofdækslet.
4. Fyld tanken op til ca. 25 mm under toppen af tanken (bunden af påfyldningsstudsen).

   Bemærk: Dette giver brændstoffet i tanken plads til at udvide sig. **Fyld ikke for meget på.**
5. Monter dækslet til brændstoftanken sikkert.
6. Tør eventuel spildt brændstof op.

Klargøring til anvendelse af sprøjtemaskinen

Rengøring af sugefilteret

Eftersynsinterval: Hver anvendelse eller dagligt—Rengør sugefilteret (Oftere ved brug af pulverstoffer).

Bemærk: Valgfri sugeelementfiltre er tilgængelige igennem din autoriserede forhandler af Toro-dele.

1. Anbring sprøjtemaskinen på en plan overflade, aktiver parkeringsbremsen, stands pumpen, stop motoren, og tag nøglen ud af startkontakten.
2. Fjern holderen øverst på sprøjtetanken, som fastgør slangefittingen, der er fastgjort til den store slange of filterhuset (Figur 16).

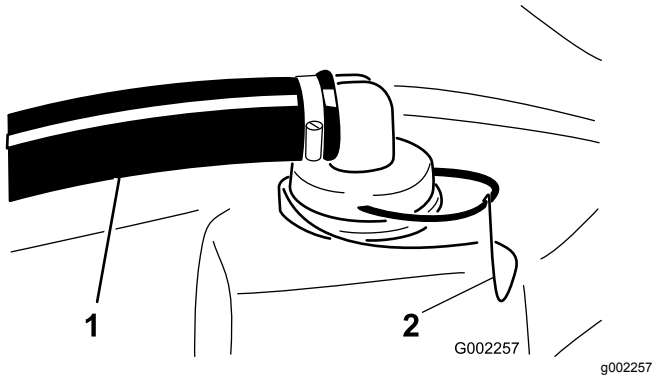

Figur 16

1. Sugeslange
2. Holder

3. Fjern slangen og slangefittingen fra filterhuset (Figur 16).
4. Træk sugefilteret ud af filterhuset i tanken (Figur 17).

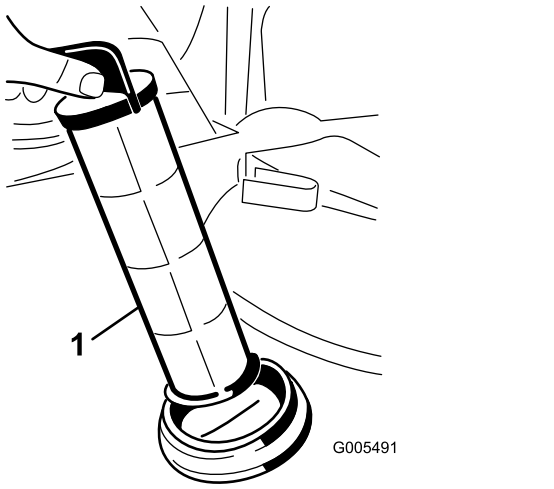

Figur 17

1. Sugefilter

5. Rengør sugefilteret med rent vand.
6. Indsæt sugefilteret i filterhuset, indtil filteret sidder helt på plads.
7. Juster slangen og slangefittingen efter filterhuset øverst på tanken, og fastgør fittingen og huset med den holder, du fjernede i trin 2.

Eftersyn af tankremmene

Eftersynsinterval: Hver anvendelse eller dagligt—Kontroller tankremmene.

Vigtigt: **Hvis tankremmenes fastspændingsanordninger strammes for hårdt, kan det medføre**

deformering og beskadigelse af tanken og remmene.

1. Fyld hovedtanken med vand.
2. Kontroller, om der er bevægelse mellem tankremmene og tanken (Figur 18).

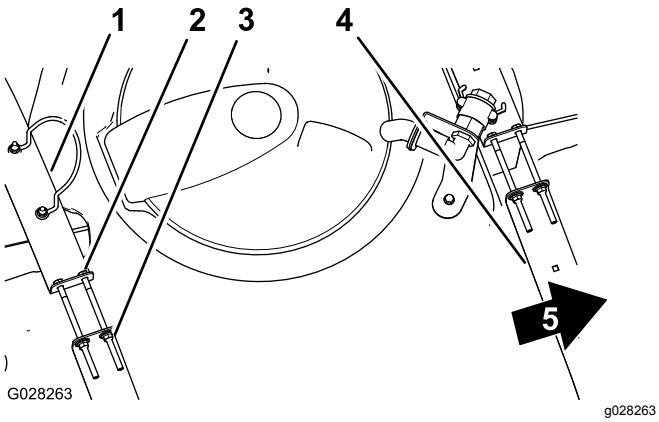

Figur 18

1. Bageste tankrem
2. Bolt
3. Flangelåsemøtrik
4. Forreste tankrem
5. Maskinens forende

3. Hvis tankremmene sidder løst fast på tanken, skal flangelåsemøtrikkerne og boltene øverst på remmene strammes, indtil remmene flugter med tankens overflade (Figur 18).

   Bemærk: Stram ikke skruerne til tankremmene for meget.

Betjening af maskinen

Betjening af parkeringsbremsen

Betjening af parkeringsbremsen

1. Tryk driftsbremsepedalen ned (Figur 19).

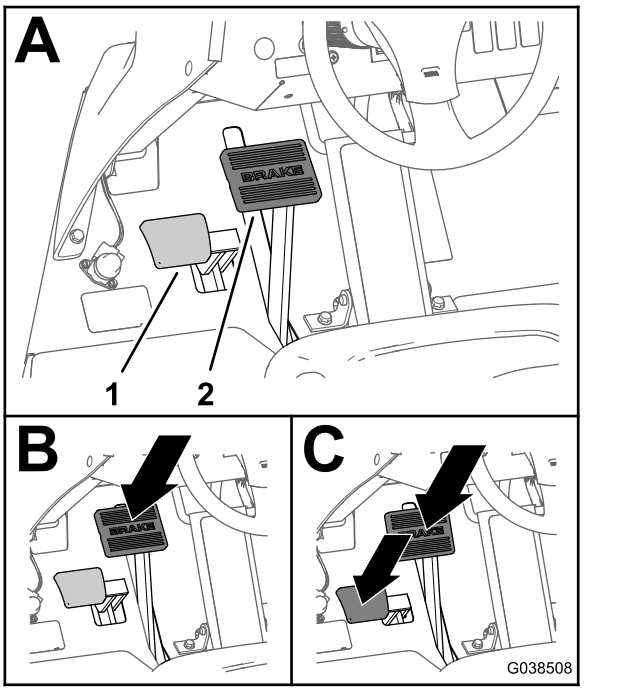

Figur 19

1. Parkeringsbremsepedal
2. Driftsbremsepedal

2. Tryk parkeringsbremsepedalen ned samtidig med, at du holder driftsbremsepedalen nede (Figur 19).
3. Løft foden fra driftsbremsepedalen, og fjern derefter foden fra parkeringsbremsepedalen.

   Bemærk: Parkeringsbremsepedalen forbliver i sænket position, når parkeringsbremsen aktiveres.

Deaktivering af parkeringsbremsen

Tryk driftsbremsepedalen ned, indtil driftsbremsen deaktiveres (Figur 20).

Bemærk: Parkeringsbremsepedalen vender tilbage til hævet position, når parkeringsbremsen deaktiveres.

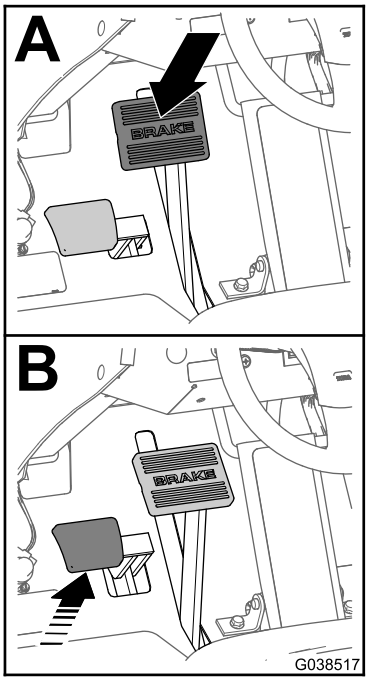

g038517

Figur 20

Start af motoren

1. Tag plads i førersædet, og hold foden væk fra traktionspedalen.
2. Sørg for, at pumpe-, omrøring-, og bomkontakterne er i positionen OFF (Fra).
3. Kontroller, at parkeringsbremsen er aktiveret, at traktionspedalen er i positionen NEUTRAL, og at gashåndtaget står i positionen SLOW (Langsom).
4. Drej kontakten til positionen ON/PREHEAT (Til/Forvarm).

   Bemærk: En automatisk timer styrer forvarmningen i cirka 6 sekunder.
5. Efter forvarmningen drejes tændingsnøglen til positionen START.
6. Tørn motoren i højst 15 sekunder.
7. Slip nøglen, når motoren starter.
8. Hvis motoren kræver yderligere forvarmning, skal nøglen drejes til positionen OFF (Fra) og derefter drejes til positionen ON/PREHEAT (Til/Forvarm).
9. Lad motoren gå i tomgang, eller gas delvist op, indtil motoren er varmet op.

Kørsel med maskinen

1. Deaktiver parkeringsbremsen og tryk traktionspedalen fremad for at køre maskinen frem, eller tryk pedalen bagud for at bakke med maskinen.

   Vigtigt: **Sørg for at stoppe sprøjtemaskinen, før du skifter mellem FREMADKØRSEL og BAKNING.**
2. Hvis du vil standse maskinen langsomt, skal du slippe traktionspedalen.

   Bemærk: Traktionspedalen vender tilbage til positionen NEUTRAL.
3. Træd på bremsepedalen for at foretage en hurtig opbremsning.

   Bemærk: Bremselængden for din maskine kan variere afhængigt af sprøjtetankens last og maskinens kørselshastighed.

Indstilling af låsekontakten til kørselshastighed

⚠ FORSIGTIG

Hvis du trykker på låsekontakten til kørselshastighed, men ikke har foden på traktionspedalen, kan traktionsenheden stoppe pludseligt, hvilket kan medføre, at du mister kontrollen og forårsager skade på dig selv eller omkringstående personer.

Sørg for at have foden på traktionspedalen, når du frakobler låsekontakten til kørselshastighed.

1. Kør fremad, og opnå den ønskede kørselshastighed. Se Kørsel med maskinen (side 28).
2. Tryk øverst på låsekontakten til kørselshastighed.

   Bemærk: Lampen på kontakten tændes.
3. Fjern foden fra traktionspedalen.

   Bemærk: Sprøjten holder den hastighed, du har valgt.
4. For at frigøre låsekontakten til kørselshastighed skal du enten placere din fod på traktionspedalen og trykke nederst på kontakten eller fjerne din fod fra traktionspedalen og trykke på bremsepedalen.

   Bemærk: Lampen på kontakten slukkes, og traktionskontrollen vender tilbage til traktionspedalen.

Standsning af motoren

1. Flyt alle betjeningsanordninger til positionen NEUTRAL.
2. Træd på bremsepedalen for at standse sprøjten.

3. Aktiver parkeringsbremsen.
4. Flyt gashåndtaget til positionen IDLE/SLOW (Tomgang/Langsom).
5. Drej tændingsnøglen hen til positionen FRA.
6. Tag nøglen ud af tændingen for at forhindre, at nogen utilsigtet starter motoren.

Indkøring af en ny sprøjte

Følg disse retningslinjer i de første 100 driftstimer for at opnå korrekt ydeevne og lang levetid for sprøjten:

- Kontroller væske- og motoroliestanden regelmæssigt, og vær opmærksom på tegn på overophedning i sprøjtens dele.
- Når tanken er blevet fyldt, skal du kontrollere, om der er spil i tankremmene. Stram dem om nødvendigt.
- Når du har startet en kold motor, skal du lade den varme op i ca. 15 sekunder, før du accelererer.
- Undgå situationer med hårde opbremsninger i de første timer med indkøring af det nye køretøj. Nye bremsebelægninger har måske ikke en optimal ydeevne, før adskillige timers brug har trykpoleret bremserne (tilkørt).
- Undgå at speede motoren op i tomgang.
- Se Vedligeholdelse (side 47) for at få oplysninger om særlige kontrolforanstaltninger efter få timers kørsel.

Betjening af sprøjten

For at benytte Multi Pro®-sprøjten skal du først fylde sprøjtetanken, sprøjte opløsningen på arbejdsområdet og til sidst rengøre tanken og sprøjtesystemet. Det er vigtigt, at du gennemfører alle tre trin umiddelbart efter hinanden for at undgå at beskadige sprøjten. Bland og fyld f.eks. ikke kemikalier i sprøjtetanken om aftenen for derefter først at sprøjte om morgenen. Dette medfører nemlig udskillelse af kemikalierne og mulig beskadigelse af sprøjtens dele.

⚠ FORSIGTIG

Kemikalier er farlige og kan forårsage personskader.

- **Læs vejledningen på kemikaliernes etiketter, før de håndteres, og følg producentens anbefalinger og forholdsregler.**
- **Få ikke kemikalier på huden. Skulle det alligevel ske, skal det påvirkede område vaskes grundigt med sæbe og vand.**
- **Bær beskyttelsesbriller og andet beskyttelsesudstyr i overensstemmelse med producentens anbefalinger.**

Multi Pro®-sprøjten er specielt udviklet med slidstærkt design, hvilket giver dig den lange holdbarhed, som du har brug for. Der er valgt forskellige materialer af specifikke årsager på forskellige steder på sprøjten for at opfylde dette mål. Desværre findes der ikke et enkelt materiale, der er perfekt til alle anvendelsesområder.

Visse kemikalier er mere aggressive end andre, og alle kemikalier reagerer forskelligt på forskellige materialer. Visse konsistenser (f.eks. opløselige pulverstoffer, kul) virker mere slibende og medfører et højere omfang af slitage end normalt. Hvis det er muligt at købe et kemikalie i en opløsning, der forlænger sprøjtens levetid, bør dette alternative stof anvendes.

Husk altid at rengøre sprøjtemaskinen og sprøjtesystemet grundigt efter brug. Det er med til at sikre, at din sprøjte får en lang levetid uden problemer.

Bemærk: Hvis du har spørgsmål eller har brug for yderligere oplysninger vedrørende sprøjtekontrolsystemet, henvises du til *betjeningsvejledningen*, der følger med systemet.

Fyldning af vandtanken

Fyld altid vandtanken med rent vand, før du håndterer eller blander kemikalier.

Vandtanken med rent vand sidder på styrtbøjlesystemet bag passagersædet (Figur 21). Den indeholder vand, der kan bruges til at vaske kemikalier af huden, øjnene eller andre kropsdele, hvis du ved et uheld skulle få kemikalier på dig.

Hvis du vil fylde tanken, skal du skrue dækslet øverst på tanken af, fylde tanken med ferskvand og skrue dækslet tilbage på.

Vandtankens taphane åbnes ved at dreje håndtaget på taphanen.

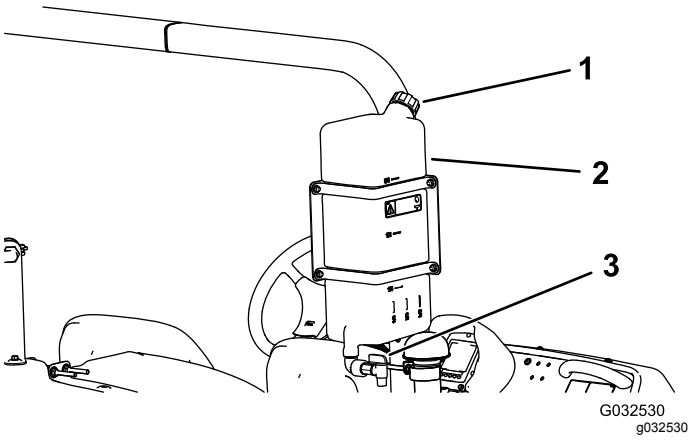

Figur 21

1. Påfyldningsdæksel
2. Vandtank
3. Taphane

Påfyldning af sprøjtetanken

Vigtigt: **Kontroller, at de kemikalier, du skal bruge, er kompatible til brug med Viton™ (se producentens mærkat. Denne bør angive, hvorvidt produktet er kompatibelt eller ej). Bruger du et kemikalie, som ikke er kompatibelt med Viton, nedbrydes O-ringene i sprøjten, hvilket forårsager lækager.**

Vigtigt: **Tankvolumemarkeringerne er kun til reference og ikke nøjagtige nok til kalibrering.**

Vigtigt: **Når tanken er blevet fyldt første gang, skal du kontrollere, om der er spil i tankremmene. Stram dem om nødvendigt.**

1. Stands sprøjten på en plan overflade, sluk motoren, og aktiver parkeringsbremsen.
2. Kontroller, hvor meget vand du skal bruge til at blande den ønskede mængde kemikalie i henhold til kemikalieproducentens anbefalinger.
3. Åbn tankdækslet på sprøjtetanken.

   Bemærk: Tankdækslet er placeret midt på toppen af tanken. Det åbnes ved at skrue den forreste halvdel af dækslet mod uret og åbne det. Du kan tage filteret ud, hvis det trænger til rengøring. Tanken lukkes ved at lukke dækslet og dreje den forreste halvdel af dækslet med uret.
4. Kom 3/4 af det påkrævede vand på sprøjtetanken ved hjælp af påfyldningskoblingen (med antihævertfunktion).

   Vigtigt: **Brug altid frisk, rent vand i sprøjtetanken. Hæld ikke koncentrat i en tom tank.**
5. Start motoren, aktiver parkeringsbremsen, indstil pumpekontakten til positionen ON (Til), og flyt gashåndtaget til HIGH IDLE (Høj tomgang).
6. Indstil omrøringskontakten til positionen ON (til).

   Vigtigt: **Før der tilføres opløselige pulverstoffer i et Toro-sprøjtesystem, skal pulveret blandes med en tilstrækkelig mængde rent vand i en passende beholder, så der dannes en lind vælling. Gør du ikke dette, kan det føre til kemikalieaflejring i bunden af tanken, nedsat omrøring, tilstopning af filtre og ukorrekte omrøringshastigheder.**

   Toro anbefaler, at det godkendte udledersæt anvendes til denne maskine. Kontakt en autoriseret Toro-forhandler for at få flere oplysninger.
7. Tilsæt den korrekte mængde kemisk koncentrat til tanken som anvist af kemikalieproducenten.
8. Hæld den resterende mængde vand på tanken.

Betjening af bommene

Bomløftekontakterne på sprøjtens kontrolpanel gør det muligt at flytte bommene mellem positionen TRANSPORT og positionen SPRAY (Sprøjt) uden at forlade førersædet. Det anbefales at skifte bomposition, mens maskinen holder stille.

1. Stop sprøjten på plant terræn.
2. Brug bomløftekontakterne til at sænke bommene.

   Bemærk: Vent, indtil bommene når den fulde, forlængede sprøjteposition.
3. Når du skal trække bommene tilbage, skal du standse sprøjten på plant terræn.
4. Brug bomløftekontakterne til at hæve bommene.

   Bemærk: Hæv bommene, indtil de befinder sig helt i bomtransportholderen og danner "X"-transportpositionen, og bomcylindrene er trukket helt tilbage.

Vigtigt: **For at undgå beskadigelse af bommens aktuatorcylinder skal aktuatorerne være helt trukket tilbage inden transport.**

Vigtigt: **Slip aktuatorkontakten, når bommene har nået den ønskede position. Hvis aktuatorerne køres mod stoppene, kan det skade cylinderne og/eller andre hydrauliske komponenter.**

Brug af bomtransportholderen

Sprøjten leveres med en bomtransportholder med en unik sikkerhedsfunktion. I tilfælde af at bommen ved et uheld får kontakt med et lavt nedhængende

objekt, mens bommen er i positionen TRANSPORT, kan bommen/-ene skubbes ud af transportholderne. Hvis dette sker, vil bommene standse i en næsten vandret position bag på køretøjet. Fra denne position skal bommene flyttes til transportholderen med det samme.

Vigtigt: **Det kan beskadige bommene, hvis de transporteres på andre måder end med bomtransportholderen i "X"-transportpositionen.**

Bommene kan flyttes tilbage i transportholderen ved at sænke bommen/-ene til positionen SPRAY (sprøjte) og derefter hæve den/-m tilbage til positionen TRANSPORT. Kontroller, at bomcylindrene er trukket helt tilbage, så aktuatorstangen ikke beskadiges under opbevaring.

Brug af infocenterets LCD-display

Infocenterets LCD-display viser oplysninger om maskinen, som f.eks. driftsstatus, diverse diagnostikoplysninger og andre oplysninger om maskinen. Infocenteret viser oplysninger på velkomstbilledet (Figur 22), startskærmen, hovedmenuskærmen og tilknyttede undermenuer.



G035344
g035344

Figur 22
Velkomstbillede

Startskærm

Når du starter maskinen, vises startskærmen med de gældende, relevante ikoner (dvs. parkeringsbremsen er aktiveret, bomsektionerne er i positionen ON (til), føreren sidder ikke i sædet osv.).

Bemærk: Følgende figur er en eksempelskærm. Denne skærm er beregnet til at vise alle de **potentielle** ikoner, der kan vises på skærmen under drift.

Se den følgende illustration for at få et overblik over alle ikonernes betydninger (Figur 23).

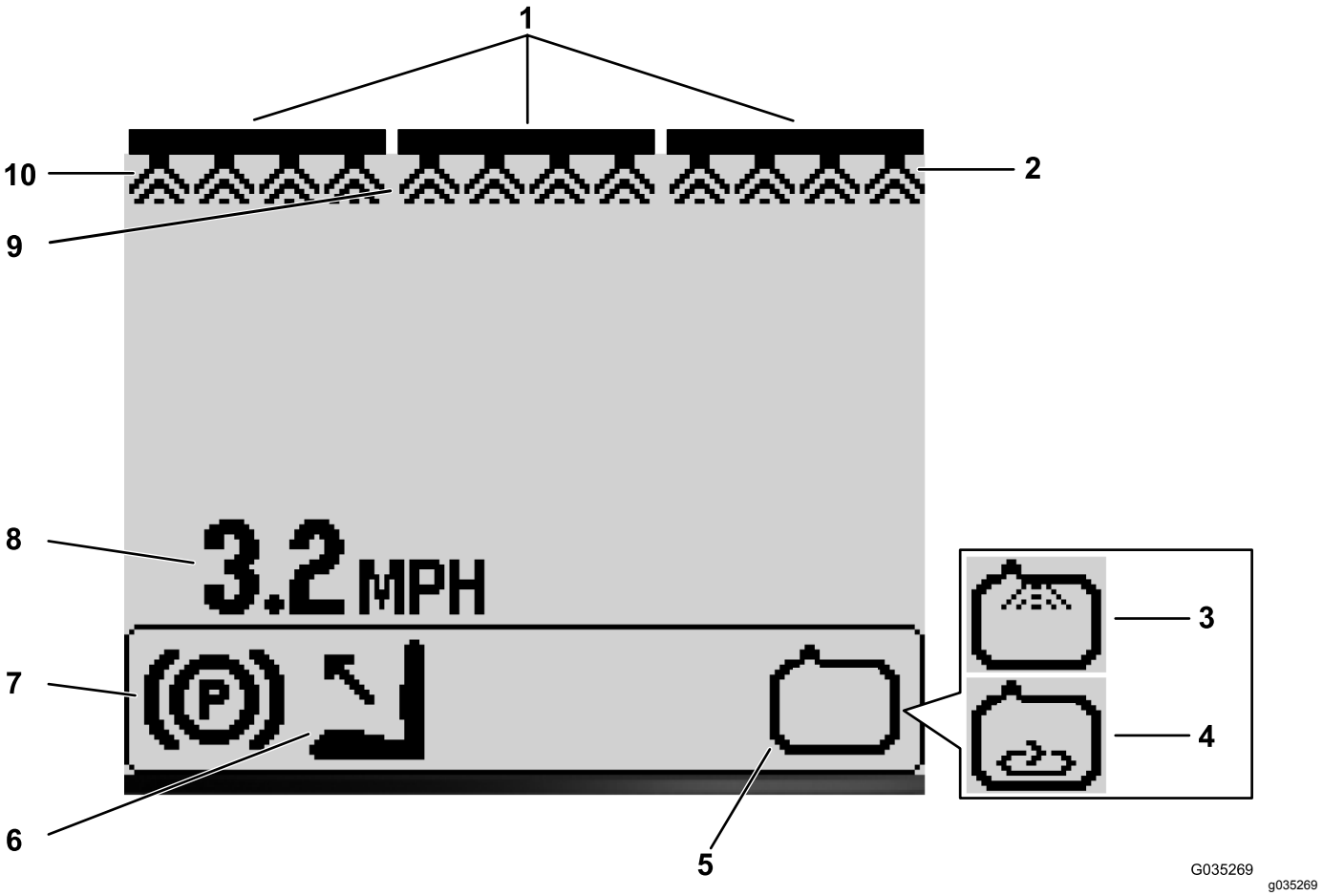

Figur 23

1. Hovedbomkontaktens indikator – TÆNDT
2. Højre bomsektions indikator – TÆNDT
3. Skyllesystemets indikator – TIL (ekstraudstyr)
4. Omrøringsindikator – TÆNDT
5. Sprøjtepumpeindikator – TÆNDT
6. Fører sidder ikke i sædet
7. Parkeringsbremseindikator
8. Køretøjets hastighedsindikator (mph)
9. Midterste bomsektions indikator – TÆNDT
10. Venstre bomsektions indikator – tændt

Hovedbomkontaktens indikator

Hovedbomkontaktens indikator tændes, når hovedbommen er i positionen ON (til) (Figur 23).

Bomafsnittenes indikator

Den venstre, højre og/eller midterste bomsektion vises, når én af bomsektionerne er i positionen slået TIL (Figur 23).

Køretøjets hastighedsindikator

Køretøjets hastighedsindikator viser køretøjets aktuelle hastighed (Figur 23).

Parkeringsbremseindikator

Parkeringsbremsens indikator vises, når parkeringsbremsen er aktiveret (Figur 23).

Førersædeindikator

Førersædeindikatoren tænder, når føreren ikke sidder i sædet (Figur 23).

Sprøjtepumpeindikator

Sprøjtepumpeindikatoren vises, når sprøjtepumpen er TÆNDT (Figur 23).

Skyllesystemets indikator

Ekstraudstyr

Skyllesystemets indikator vises, når skyllesystemet er aktivt (Figur 23).

Omrøringsindikator

Omrøringsindikatoren vises, når omrøring er TÆNDT (Figur 23).

Hovedmenuskærm

Tryk og hold knappen 5 (længst til højre) på infocenteret inde for at få adgang til hovedmenuen.

Fra hovedmenuskærmen kan du få adgang til følgende undermenuer: (Figur 24).

- Indstillinger
- Kalibrering
- Service
- Diagnostik
- Om

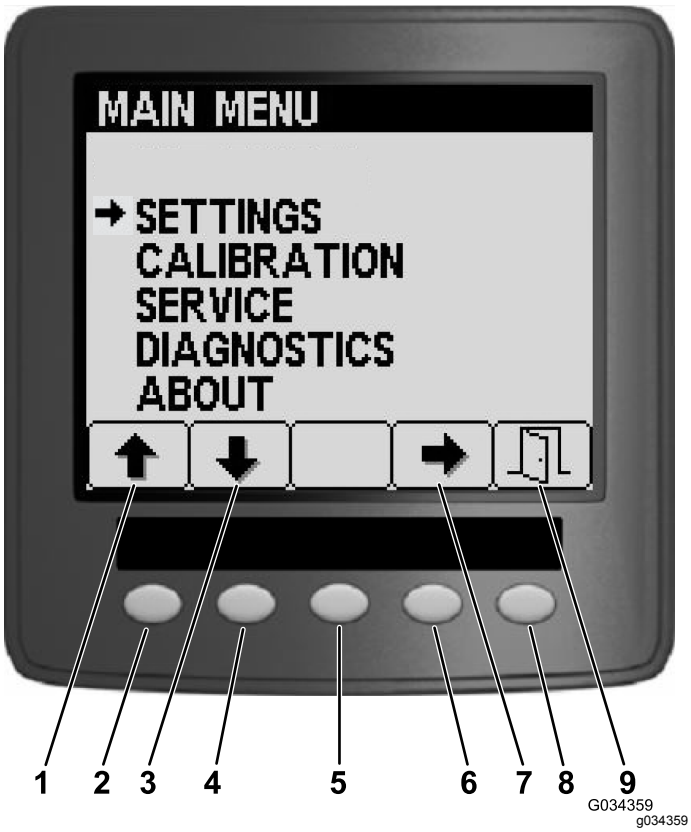

Figur 24

1. Op-pil-ikon
2. Knap 1 (naviger op)
3. Ned-pil-ikon
4. Knap 2 (naviger ned)
5. Knap 3 (vælger baseret på sammenhæng)
6. Knap 4 (vælg indstilling)
7. Valgpil-ikon
8. Knap 5 (afslut/gem eller indtast – baseret på sammenhæng)
9. Afslut/gem ikon

Menuen Indstillinger

For at gå til skærmen Indstillinger skal du enten trykke på knap et eller to på hovedmenuskærmen (Figur 24) for at navigere til muligheden Indstillinger og så trykke på knap fire for at vælge Indstillinger (Figur 24).

Bemærk: Denne skærm gør det muligt at se og ændre indstillingerne for tanken, displayet, bombredden, og nulstille standardindstillinger.

Indstilling af tankomrøringsgennemstrømning

1. På skærmen Indstillinger skal du trykke på knap to for at navigere til muligheden Tank og så trykke på knap fire for at vælge Tank (Figur 25).

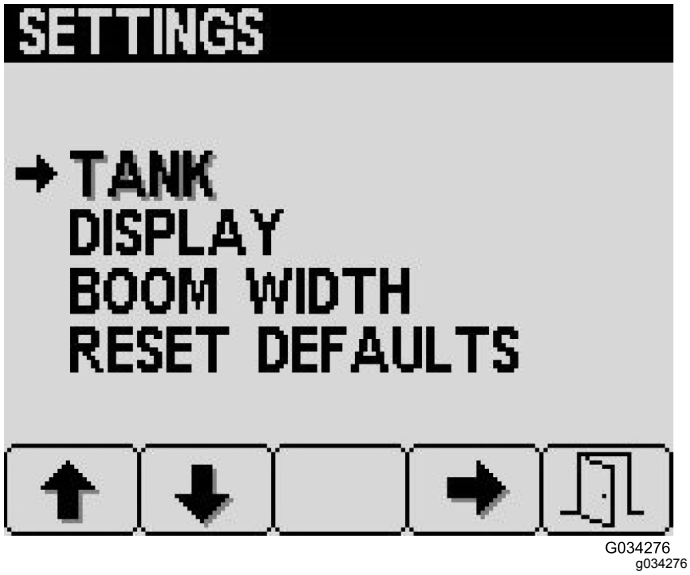

Figur 25

2. På skærmen Tank skal du trykke på knap to for at navigere til muligheden Omrøring (Figur 26).

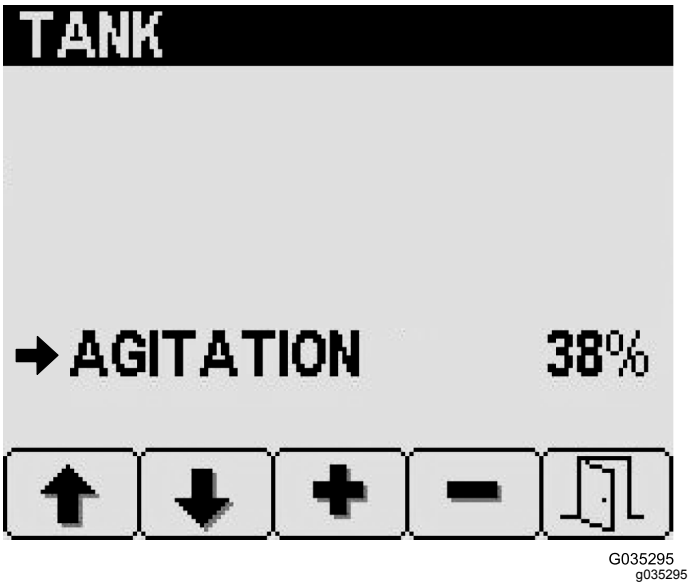

Figur 26

3. Tryk på knap tre (hæv) eller knap fire (sænk) for at justere procenten af sprøjtepumpegennemstrømning, der bruges til tankomrøring (Figur 26).
4. Tryk på knap fem for at gemme din indstilling, forlade skærmen Tank, og gå tilbage til hovedmenuen.

Justering af måleenheder

1. På skærmen Indstillinger skal du trykke på knap to for at navigere til muligheden Display og så trykke på knap fire for at vælge Display.
2. På skærmen Display skal du trykke på knap et eller to for at navigere til muligheden Enheder og så trykke på knap fire for at vælge Enheder (Figur 27).

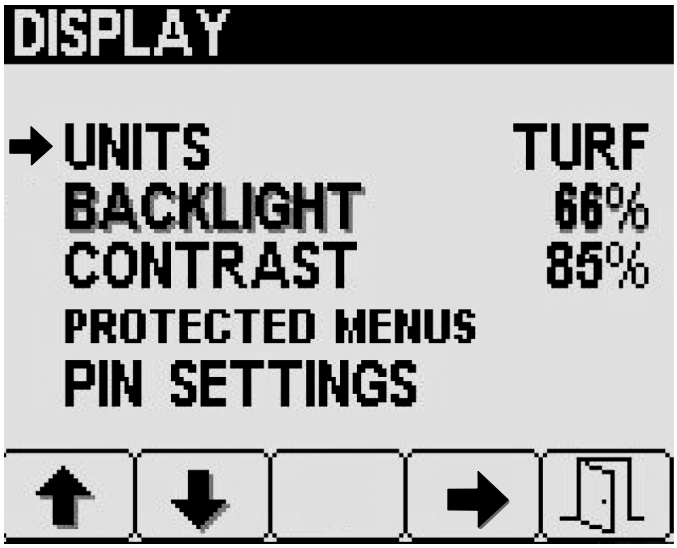

Figur 27

3. Tryk på knap et eller to for at navigere til den ønskede måleenhed, og tryk så på knap fire for at vælge en måleenhed.
   - **Engelsk:** mph, gallons og acre
   - **Plæne:** mph, gallons og 1000 ft²
   - **SI (metrisk):** km/t, liter, hektar
4. Tryk på knap 5 for at gemme din indstilling, forlade skærmen Enheder, og gå tilbage til hovedmenuskærmen.

Justering af displayets baggrundsbelysning og kontrast

1. På skærmen Indstillinger skal du trykke på knap to for at navigere til muligheden Display og så trykke på knap fire for at vælge Display.
2. På skærmen Display skal du trykke på knap to for at navigere til muligheden Baggrundsbelysning eller Kontrast (Figur 28).

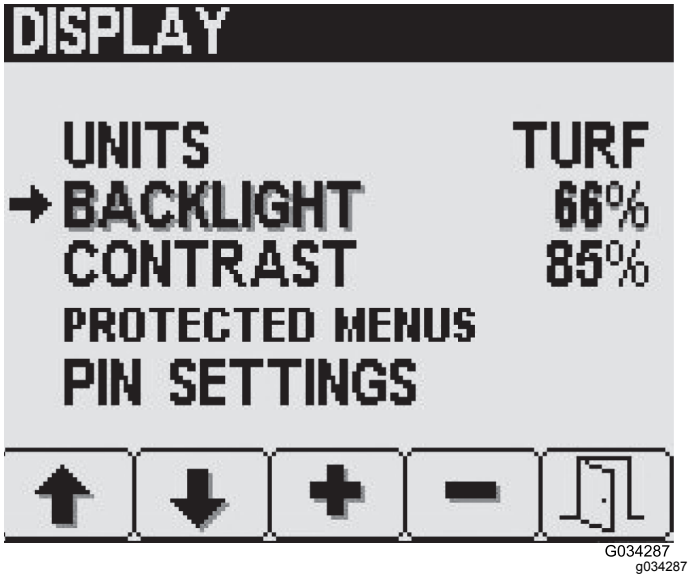

Figur 28

3. Tryk på knap tre (hæv) eller knap fire (sænk) for at justere baggrundsbelysningen eller kontrasten i LED-displayet (Figur 28).
4. Tryk på knap fem at gemme din indstilling, forlade skærmen Baggrundslys eller skærmen Kontrast, og gå tilbage til hovedmenuskærmen.

Indstilling af sikkerhed for beskyttede menumuligheder

Bemærk: De beskyttede menuer lader dig vælge en pinkode til at beskytte udvalgte menumuligheder.

1. Tryk på knap to på skærmen Displayindstillinger, indtil du når til Beskyttede menuer. Tryk så på knap fire for at vælge Beskyttede menuer (Figur 29).

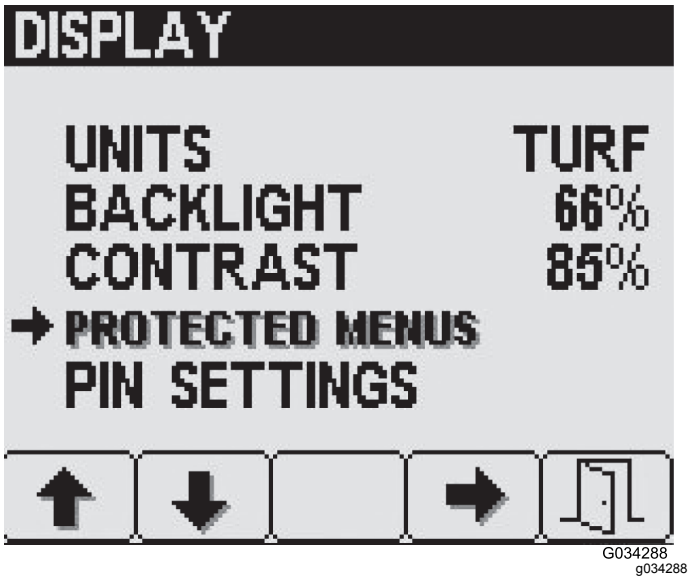

Figur 29

2. Tryk på knap to for at navigere til det ønskede beskyttede menupunkt (Figur 29).
3. Tryk på knap fire for at vælge eller fravælge individuelle beskyttede menupunkter som vist i Figur 30.

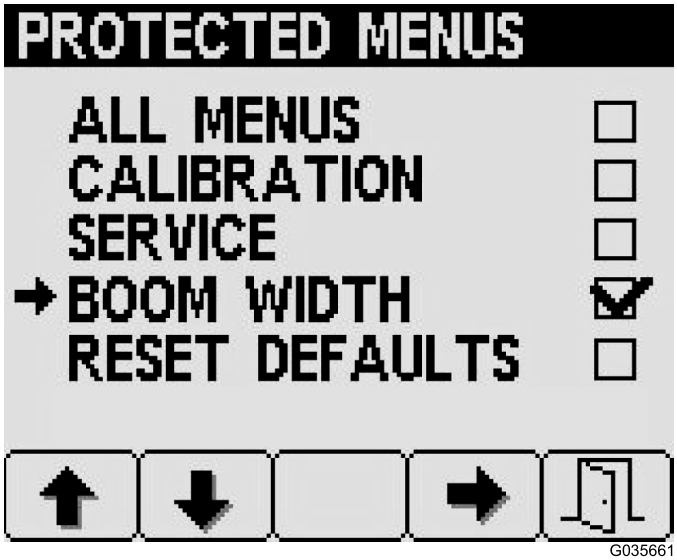

Figur 30

4. Tryk på knap fem for at gemme din indstilling, forlade skærmen Beskyttede menuer, og gå tilbage til hovedmenuskærmen.

Slå pinkodesikkerhed Til eller Fra

Bemærk: At slå pinkodesikkerhed ON (Til) eller OFF (Fra) påvirker de beskyttede menupunkter, der er sikret med pinkoden.

1. På skærmen Display skal du trykke på knap to for at navigere til pinkodeindstillinger og så trykke på knap fire for at vælge pinkodeindstillinger (Figur 31).

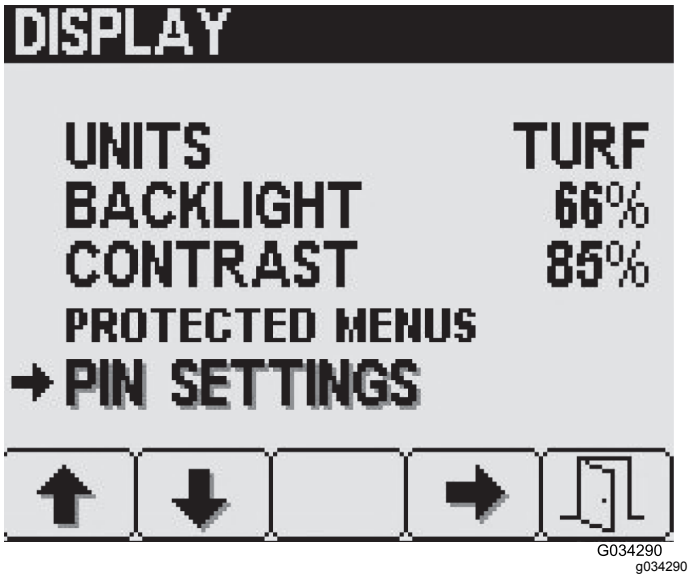

Figur 31

2. Indtast din firecifrede pinkode vha. knapperne et til fire, og tryk på knap fem for at indføre pinkoden i infocenteret (Figur 32).

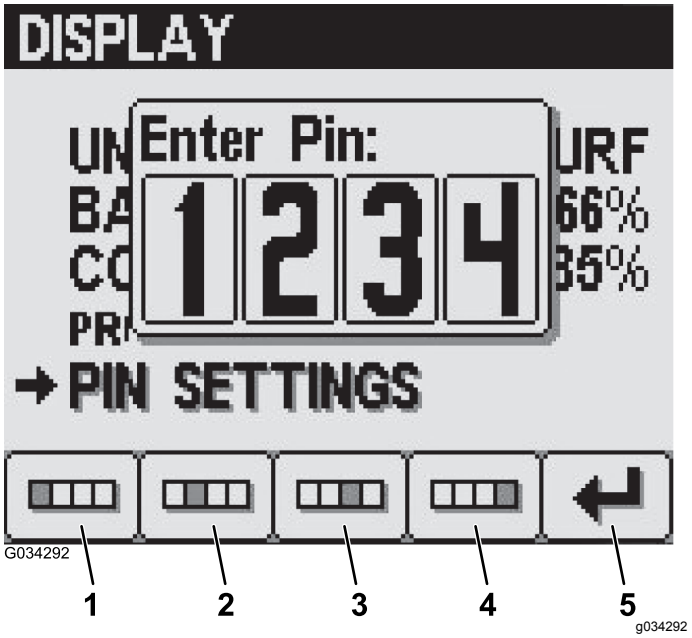

Figur 32

1. Ciffer 1
2. Ciffer 2
3. Ciffer 3
4. Ciffer 4
5. Indtast

3. Fra skærmen Pinkodeindstillinger skal du trykke på knap fire for at vælge Indtastning af pinkode, og slå pinkoden ON (Til) eller OFF (Fra)(Figur 33).

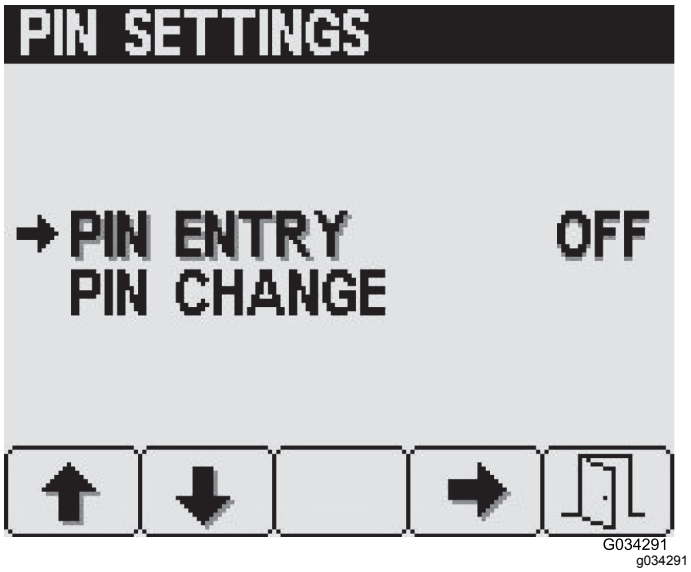

Figur 33

4. Tryk på knap fem for at gemme din indstilling, forlade skærmen Pinkodeindstillinger, og gå tilbage til hovedmenuskærmen.

Ændring af pinkoden

1. På skærmen Pinkodeindstillinger skal du trykke på knap to for at navigere til muligheden Skift pinkode og så trykke på knap fire for at vælge Skift pinkode (Figur 31).
2. Indtast din firecifrede pinkode vha. knapperne et til fire, og tryk på knap fem for at indføre pinkoden i infocenteret (Figur 32).
3. På skærmen Pinkodeindstillinger skal du trykke på knap to for at navigere til muligheden Skift pinkode og så trykke på knap fire for at vælge Skift pinkode (Figur 34).

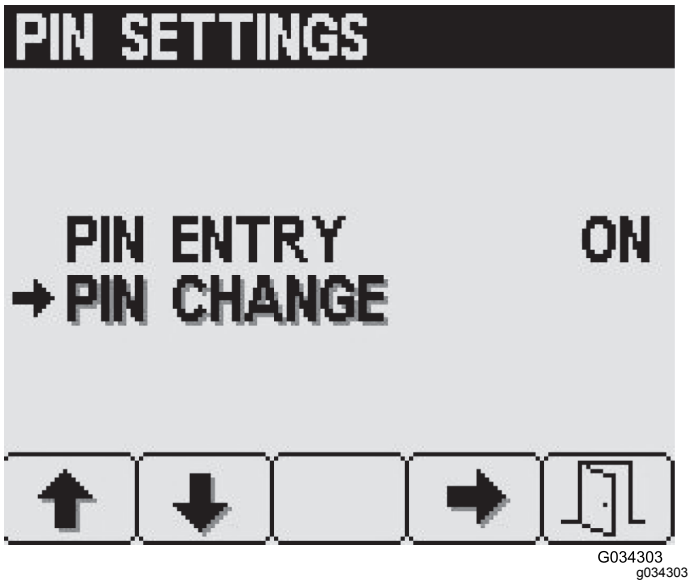

Figur 34

4. På skærmen Indtast gammel pinkode skal du indtaste din gamle pinkode vha. knapperne et til fire og trykke på knap fem for at indføre pinkoden i infocenteret (Figur 32).

   Bemærk: **Standardpinkoden** er **1234**, når du opretter din pinkode første gang.

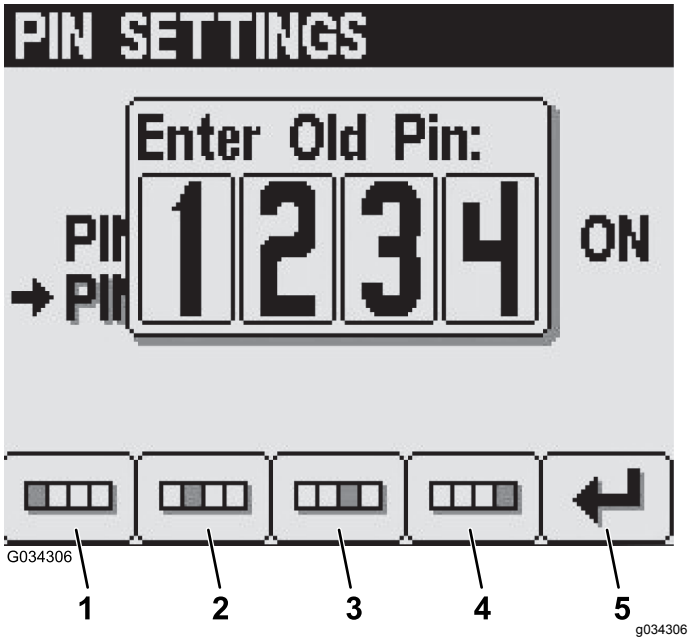

Figur 35

1. Ciffer 1
2. Ciffer 2
3. Ciffer 3
4. Ciffer 4
5. Indtast Pinkode

5. På skærmen Indtast ny pinkode skal du indtaste din nye pinkode vha. knapperne et til fire og trykke på knap fem for at indføre pinkoden i infocenteret (Figur 36).

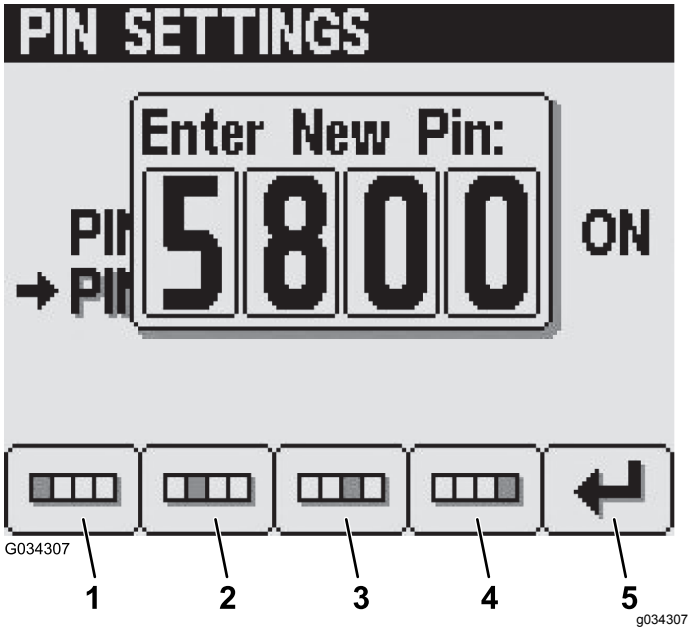

Figur 36

1. Ciffer 1
2. Ciffer 2
3. Ciffer 3
4. Ciffer 4
5. Indtast Pinkode

6. På skærmen Bekræft skal du indtaste din nye pinkode vha. knapperne et til fire og trykke på knap fem for at indføre pinkoden i infocenteret (Figur 37).

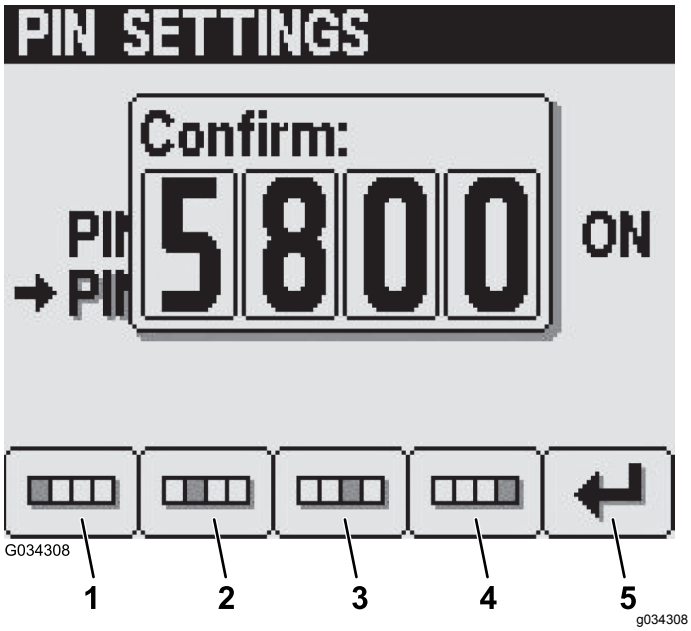

Figur 37

1. Ciffer 1
2. Ciffer 2
3. Ciffer 3
4. Ciffer 4
5. Indtast Pinkode

Bemærk: En meddelelse om **Pin Correct** (korrekt pinkode) vises i ca. fem sekunder for at bekræfte, at du har indtastet den rette pinkode.

Bombreddeindstillinger

Bombreddeindstillingerne er udfyldte på forhånd fra fabrikken (Figur 38).

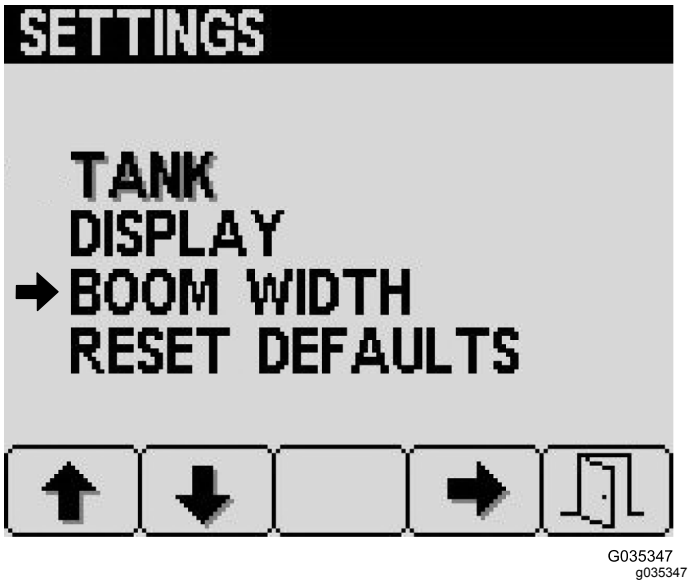

Figur 38

Skærmen Kalibrering

Adgang til skærmen Kalibrering fås ved at trykke på knap 2 på hovedmenuskærmen (Figur 24), indtil du når Kalibrering. Tryk derefter på knap 4 for at vælge Kalibrering.

Vigtigt: **Tryk på knap 5 når som helst for at annullere kalibreringer. Hvis du gør dette, bruger maskinen automatisk de aktuelle kalibreringsværdier.**



Figur 39

Klargøring af hastighedskalibrering

1. Sørg for, at dækkene er pumpet korrekt op. Se Kontrol af dæktrykket (side 24).
2. Tryk på knap 2 for at tilgå skærmen Hastighed på skærmen Kalibrer, indtil du når til Hastighed. Tryk derefter på knap 4 (Figur 39) for at vælge Hastighed.
3. Aktiver parkeringsbremsen, og fyld sprøjtetanken med minimum 700 l.
4. Tryk på knap 2 for at gå til næste trin, og for at få vist skærmen Hastighedskalibrering.
5. Marker den ønskede afstand, inden du fortsætter til næste skærm.
6. Tryk på knap 2 for at gå til næste trin.
7. Tryk på knap 3 for at øge den ønskede afstand, eller tryk på knap 4 for at mindske den ønskede afstand (Figur 40).

   Bemærk: Hvis du vælger at annullere kalibreringen ved at trykke på knap 5, vælger systemet som standard automatisk den tidligere gemte afstand.

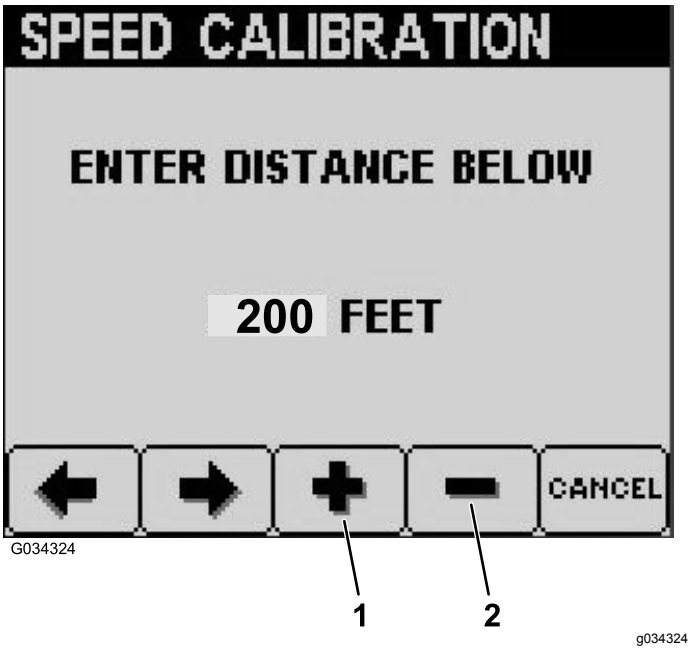

Figur 40

1. Øg den ønskede afstand.
2. Reducer den ønskede afstand.

Udførelse af hastigheds- og afstandstest

1. Sørg for at bomsektionerne er slået fra, og tryk på knap 2 for at påbegynde kalibrering.

   Bemærk: Idet du kører maskinen, og hastighedskalibreringen skrider frem, viser infocenteret afstanden, indtil den når den indstillede værdi.

   Vigtigt: **Sluk ikke maskinen efter fuldførelsen af hastighedskalibreringen.**
2. Start motoren, og slip parkeringsbremsen.
3. Begyndende med midten af fordækket ved "0" -mærket, skal du køre køretøjet med ca. 5 til 8 km/t til det andet mærke, og stoppe med midten af fordækket på mærket.
4. Tryk på knap 2 for at bekræfte den tilbagelagte afstand.
5. Hvis kalibreringen er vellykket, vises skærmen Kalibrering fuldført. Tryk på knap 5 for at afslutte.
6. Hvis kalibreringen ikke er vellykket, vises skærmen Kalibrering mislykkedes med grunden til, at kalibreringen mislykkedes. Tryk på knap 5 for at afslutte og genstarte kalibreringen.
7. Aktiver parkeringsbremsen, sluk for motoren, og tag nøglen ud af nøglekontakten.

Manuel kalibreringsindtastning

Denne skærm gør det muligt at se og redigere hastighedskalibreringstallet.

Skærmen Service

For at få adgang til skærmen Service, skal du trykke på knap 2 på hovedmenuskærmen (Figur 24), indtil du når til Service. Tryk derefter på knap 4 for at vælge Service.

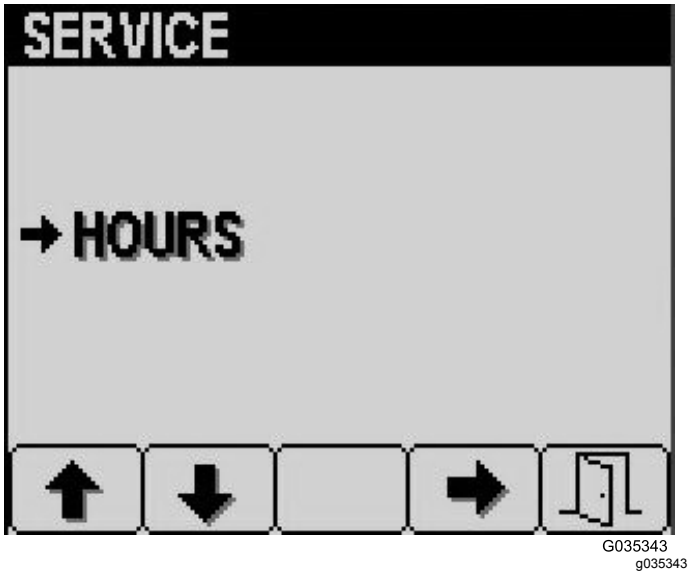

Figur 41

Vælg skærmen Timer på skærmen Service for at få vist maskinens samlede timer, pumpens driftstimer, og hvornår den næste service forfalder (Figur 42).



Figur 42

For at nulstille skærmen Timer skal du holde knap 3 nede (Figur 42).

Skærmen Diagnostik

For at få adgang til skærmen Diagnostik skal du trykke på knap 2 på hovedmenuskærmen (Figur 24), indtil du når til Diagnostik. Tryk derefter på knap 4 for at vælge Diagnostik.

Vælg Indgang/udgang på skærmen Diagnostik for at få vist dine pumper, bomme og motorens indgang og udgang (Figur 43).

Vælg Fejlviser på skærmen Diagnostik for at få vist alle fejl, der er opstået på maskinen (Figur 43).

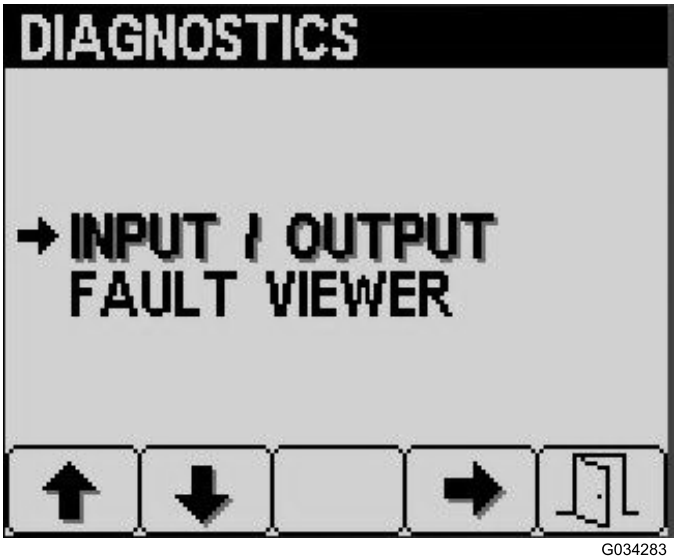

Figur 43

Skærmen Om

For at få adgang til skærmen Om, skal du trykke på knap 2 på hovedmenuskærmen (Figur 24), indtil du når til Om. Tryk derefter på knap 4 for at vælge Om (Figur 44).

Denne skærm viser maskinens model- og serienummer.

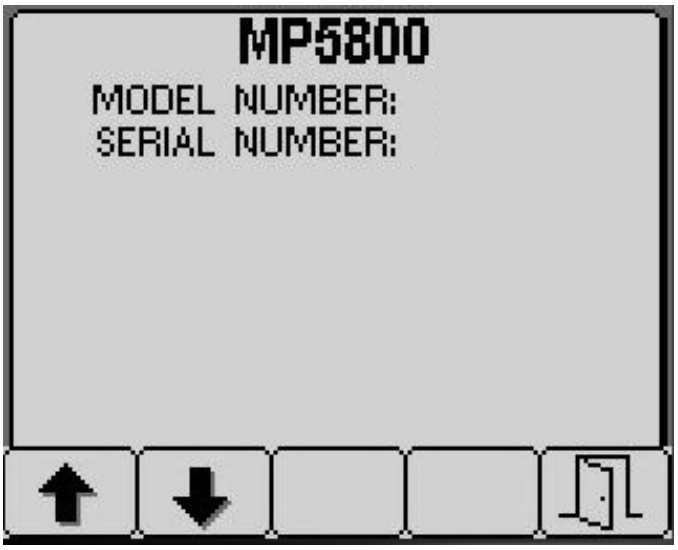

Figur 44

Infocenterets rådgivningsmeddelelser

Rådgivningsmeddelelser til operatøren vises automatisk på infocenterets skærm, når en maskinfunktion kræver yderligere handling. Hvis du eksempelvis forsøger at starte motoren, mens du trykker på traktionspedalen, vises en meddelelse på displayet med angivelse af, at traktionspedalen skal være i NEUTRAL position.

For hver rådgivningsmeddelelse er der en tilstand (f.eks., start nægtet, motor stoppet), en kode (et nummer) knyttet til rådgivningsmeddelelsen, en kvalifikator (årsagen til visningen af rådgivningsmeddelelsen), og en displaytekst (hvad meddelelsen viser af tekst på skærmen) som vist i Figur 45. Se rådgivningstabellen for infocenteret nedenfor for at få flere oplysninger.

Bemærk: Rådgivningsmeddelelser logges ikke i fejlloggen.

Bemærk: Du kan rydde en rådgivningsmeddelelse fra displayet ved at trykke på en vilkårlig infocentertast.

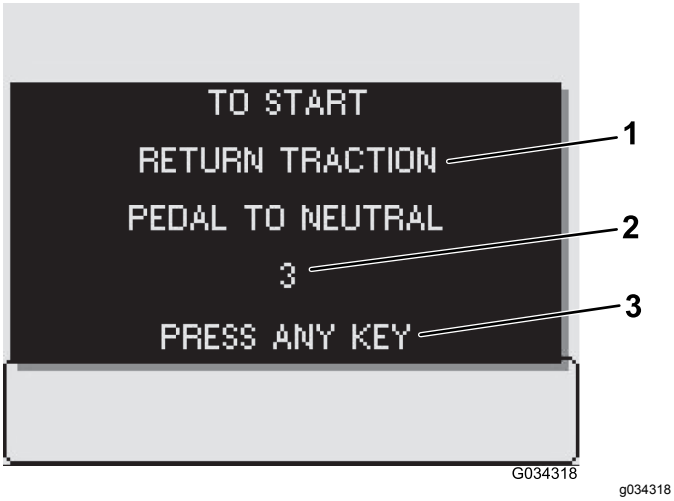

Figur 45

1. Displaytekst
2. Kode
3. Tryk på en vilkårlig tast på infocenteret for at rydde teksten fra displayskærmen.

Infocenterets rådgivningstabel

Tilstand	Kode	Kvalifikator	Displaytekst
Start forhindret	2	Pumpekontakt aktiv	Slå pumpen fra for at starte
Start forhindret	3	Ikke i NEUTRAL	Flyt traktionspedalen tilbage til neutral for at starte
Start forhindret	4	Tomt sæde	Sid i sædet eller aktiver parkeringsbremsen for at starte
Start forhindret	5	Starterens aktivering fik timeout	Hvil starteren for at starte
Start forhindret	6	Skyllepumpe aktiv	Slå skyllepumpen fra for at starte
Motoren standset	102	Tomt sæde	Motorstop grundet tomt førersæde
Motoren standset	103	Parkeringsbremse aktiveret	Motorstop grundet aktiveret parkeringsbremse
Pumpestart forhindret	202	Bom aktiv	Slå bommene fra for at starte pumpen
Pumpestart forhindret	203	Tomt sæde og parkeringsbremse ikke aktiveret	Sid i sædet eller aktiver parkeringsbremse for at starte pumpe
Pumpestart forhindret	205	Motorstart	Stop motortørning for at starte pumpe
Pumpe slået fra	206	Tomt sæde	Bliv siddende for at starte pumpe
Tankstatus	402	Lav volumen i sprøjtetank	Tankstatus, lav volumen
Tankstatus	403	Skyllepumpe aktiv	Tankstatus, skyllepumpe slået til
Parameterstatus	502	Forkert parameterværdi indtastet	Parameterstatus, ugyldig værdi

Infocenterets rådgivningstabel (cont'd.)

Tilstand	Kode	Kvalifikator	Displaytekst
Parameterstatus	503	En værdi er uden for området af godkendte værdier	Parameterstatus, ugyldige datastandarder anvendt
Bomme slået fra	802	Hastighed nedsat	Bomme slået fra, stoppet eller bevæges for langsomt

Sådan sprøjtes der

Manuel sprøjtefunktion

Vigtigt: **For at sikre at opløsningen forbliver godt blandet skal du bruge omrøringsfunktionen, når du har fyldt en opløsning på tanken. Omrøringen fungerer kun, hvis pumpen er aktiveret, og motoren kører hurtigere end tomgang.**

Bemærk: Denne procedure antager, at pumpen er slået til. Se Påfyldning af sprøjtetanken (side 30).

1. Indstil hovedbomkontakten til positionen OFF (fra).
2. Juster gashåndtaget til den ønskede position, der skal sprøjtes på.
3. Kør til stedet, der skal sprøjtes.
4. Sænk bommene til position.
5. Indstil efter behov de enkelte sektionskontakter til position ON (Til).
6. Brug doseringskontakten til at opnå det ønskede sprøjtetryk som angivet i vejledningen til valg af dyser, der leveres med sprøjten.
7. Kør ved den ønskede hastighed, og indstil derefter hovedbomkontakten til positionen TIL for at påbegynde sprøjtningen.

   Bemærk: Når tanken næsten er tom, kan omrøringsfunktionen forårsage skumdannelse i tanken. I dette tilfælde skal omrøringskontakten indstilles til positionen OFF (Fra). I stedet kan du bruge et stof, der forhindrer skumdannelse i tanken.
8. Når du er færdig med at sprøjte, skal du indstille hovedbomkontakten til positionen OFF (fra) for at deaktivere alle bommene. Indstil derefter pumpekontakten til positionen OFF (fra).

   Bemærk: Sæt bommene tilbage til positionen TRANSPORT, og kør sprøjten hen til rengøringsområdet.

   Vigtigt: **Hæv altid bommene, indtil de understøttes fuldstændigt i bomtransportholderen og danner "X"-transportpositionen, og bomcylindrene er trukket helt tilbage, når du flytter sprøjten fra et sprøjteområde til et andet eller flytter den til et opbevarings- eller rengøringsområde.**

Forholdsregler i forbindelse med plænepleje ved drift når maskinen står stille

Vigtigt: **Under visse forhold er der risiko for, at varme fra motoren, køleren og lydpotten beskadiger græsset, når sprøjten betjenes, mens maskinen står stille. Det er tilfældet under tankomrøring, håndsprøjtning med en sprøjtepistol eller ved brug af en bom til manuel sprøjtning.**

Træf følgende forholdsregler:

- Undgå at sprøjte, mens maskinen står stille, når det er meget varmt og/eller meget tørt, da plænen kan være under større belastning i sådanne perioder.
- Undgå at parkere på plænen under sprøjtning. Parker på en sti, når det er muligt.
- Minimer det tidsrum maskinen kører på det samme stykke plæne. Mulig skade af græsset påvirkes både af tid og temperaturen.
- Brug en så lav motorhastighed som muligt til at opnå det ønskede tryk og den ønskede stråle. Dette minimerer den frembragte varme og lufthastigheden fra ventilatoren.
- Lad varmen fra motorrummet slippe væk i opadgående retning ved at hæve sædet under stillestående sprøjtning i stedet for at tvinge varmen ud under køretøjet.

Sprøjtetips

- Overlap ikke områder, som du allerede har sprøjtet.
- Hold øje med om dyser tilstoppes. Udskift alle slidte eller beskadigede dyser.
- Brug hovedbomkontakten til at standse gennemstrømningen til sprøjten, før selve

sprøjten standses. Når den er stoppet, skal du bruge motorens gasreguleringsgreb til at holde motorhastigheden oppe for at holde omrøringen kørende.

- Du vil opnå de bedste resultater, hvis sprøjten er i bevægelse, når du aktiverer bommene.

Rensning af en tilstoppet dyse

Hvis en dyse tilstoppes under sprøjtning, kan du rense den ved hjælp af en forstøverflaske med vand eller en tandbørste.

1. Stands sprøjten på en plan overflade, sluk motoren, og aktiver parkeringsbremsen.
2. Indstil hovedbomkontakten til positionen FRA, og indstil derefter pumpekontakten til positionen FRA.
3. Fjern den tilstoppede dyse, og rens den med en forstøver med vand eller en tandbørste.

Valg af dyse

Bemærk: Se vejledningen til dysevalg, som fås hos en autoriseret Toro-forhandler.

Dysehovedenhederne kan bruge op til 3 forskellige dyser. Gør følgende for at vælge den ønskede dyse:

1. Stands sprøjten på en plan overflade, sluk motoren, og aktiver parkeringsbremsen.
2. Indstil hovedbomkontakten til positionen OFF (Fra), og indstil pumpekontakten til positionen OFF (Fra).
3. Drej dysernes hoved i den ene eller anden retning for at justere dysen.

Rengøring af sprøjte-

Klargøring af sprøjtetanken

Vigtigt: **Du skal altid tømme og rengøre sprøjtemaskinen umiddelbart efter brug. Gør du ikke dette, kan kemikalierne tørre ind eller fortykkes i slangerne, hvilket tilstopper pumpen og andre dele.**

Toro anbefaler, at det godkendte sæt til tankrensning/-skylning anvendes til denne maskine. Kontakt en autoriseret Toro-forhandler for at få flere oplysninger.

Rengør sprøjtesystemet efter hver omgang sprøjtning. Rengør systemet korrekt ved at:

- bruge 3 separate skylninger.
- bruge rensemidler og neutraliserende midler i henhold til kemikalieproducentens anbefalinger.
- bruge rent, friskt vand (ingen rensemidler eller neutraliserende midler) til sidste skylning.

1. Stands sprøjten, aktiver parkeringsbremsen, og sluk motoren.
2. Find tankens aftapningsventil på maskinens bagside (Figur 46).

   Bemærk: Dræningsventilen er monteret på støttebeslaget bag pumpen.

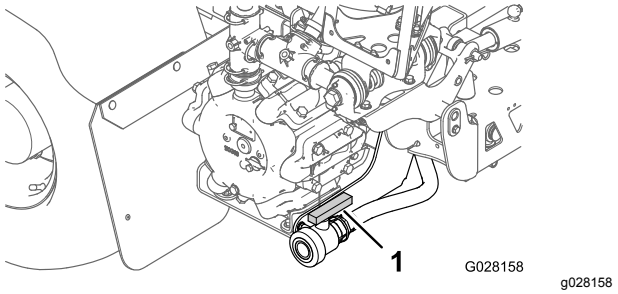

Figur 46

1. Tankdræningsgreb

   Åbn ventilen for at dræne eventuelt ubrugt materiale fra tanken, og bortskaf det i henhold til den lokale lovgivning og materialeproducentens vejledning (Figur 47). Efter dræningen fjernes ringstiften på det beslag, der fastholder aftapningsventilen til maskinen, og ventilen lægges på jorden. Det gør det muligt at dræne eventuelt restmateriale fra slangen.

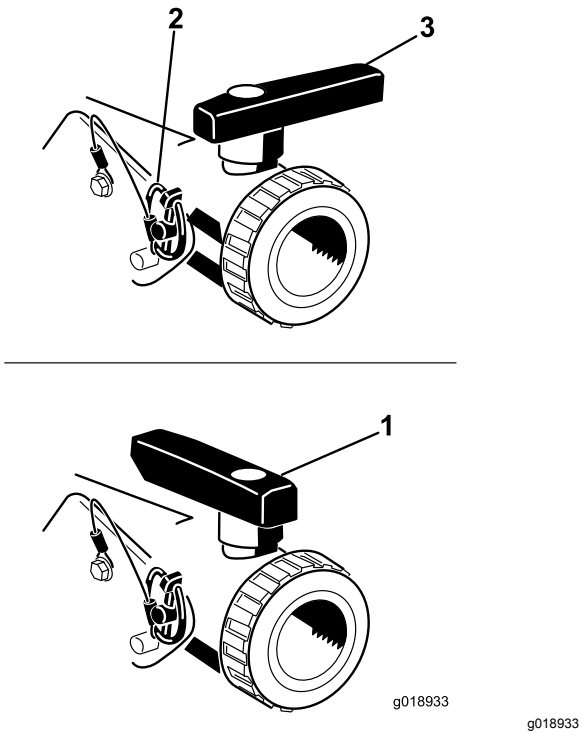

g018933

Figur 47

1. Åben ventil
2. Ringstift
3. Lukket ventil

3. Når tanken er helt tom, monteres ventilen på stellet med den ringstift, der tidligere blev fjernet, og aftapningsventilen lukkes (Figur 47).
4. Fyld tanken med mindst 190 liter rent vand, og luk dækslet.

   Bemærk: Du kan bruge et rengørings-/neutraliseringsstof i vandet efter behov. Ved den sidste skylning må du kun bruge rent, klart vand.
5. Sænk bommene til positionen SPRAY (Sprøjt).

Skylning af sprøjtesystemet

1. Start motoren, og flyt gashåndtaget til en højere tomgang.
2. Kontroller, at omrøringskontakten er indstillet til positionen TIL.
3. Indstil pumpekontakten til positionen ON (til), og brug doseringskontakten til at øge trykket.
4. Indstil hovedbomkontakten og bomkontrolkontakterne til positionen TIL, og gå i gang med at sprøjte.
5. Lad alt vandet i tanken sprøjte ud gennem dyserne.
6. Kontroller, at alle dyserne sprøjter korrekt.
7. Indstil hovedbomkontakten til positionen OFF (fra).
8. Hvis det valgfri sæt til håndsprøjtestav, slangetromlesæt og/eller sæt til kemisk forblanding er installeret, skal rørene og komponenterne skylles ved at åbne afbryderventilerne og betjene betjeningsanordningerne til dette tilbehør.
9. Indstil pumpekontakten til positionen OFF (Fra), og sluk motoren.
10. Gentag trin 4 til 7 mindst to gange mere for at sikre, at sprøjtesystemet er helt rent.

    Vigtigt: **Du skal altid gennemføre denne procedure mindst 3 gange for at sikre, at sprøjtesystemet er helt rent, så skader på systemet forhindres.**

Rengøring af sprøjtens ydre

1. Rengør filtret. Se Rengøring af sugefilteret (side 26).

   Vigtigt: **Hvis du har brugt opløselige pulverkemikalier, skal filteret rengøres efter hver tank.**
2. Påfør kemiske neutraliseringsmidler til bomsektionen, sprøjten og bagsiden af maskinstellet.
3. Brug en haveslange til at skylle ydersiden af sprøjten og maskinen med rent vand.
4. Afmonter dyserne, og rengør dem manuelt.

   Bemærk: Udskift slidte eller beskadigede dyser.

Indstilling af bomsektionens omløbsventiler

Kun manuel tilstand

Vigtigt: **Når der arbejdes i automatisk tilstand, skal bomsektionernes omløbsafbryderventil være lukket.**

Før sprøjten bruges første gang, hvis dyserne udskiftes, eller hvis der er behov for det, skal du kalibrere sprøjtens gennemstrømning og hastighed og indstille bomsektionernes omløb (hvis du kører i manuel tilstand). Se Skærmen Kalibrering (side 37).

Bemærk: Sektionsventilerne skal kalibreres, hver gang dyserne udskiftes (kun hvis der benyttes/sprøjtes i manuel tilstand).

Vælg et åbent, fladt område til udførelse af denne procedure.

1. Fyld sprøjtetanken halvt op med rent vand.

2. Sænk sprøjtebommene.
3. Aktiver parkeringsbremsen.
4. Indstil sprøjtekontrolkontakten til manuel.
5. Flyt de tre bomkontakter til positionen ON (til), men lad hovedbomkontakten være slået fra.
6. Indstil pumpekontakten til positionen ON (til), og aktiver omrøringen.
7. Sæt maskinen til fuld gas.
8. Ved brug af doseringskontakten skal du justere doseringen (tryk) til 276 kPa (40 psi).
9. Drej den venstre bom, og juster bomomløbsknappen (Figur 48), indtil trykket er på det foregående niveau.

   Bemærk: De nummererede indikatorer på omløbsknappen og nålen er kun til reference.

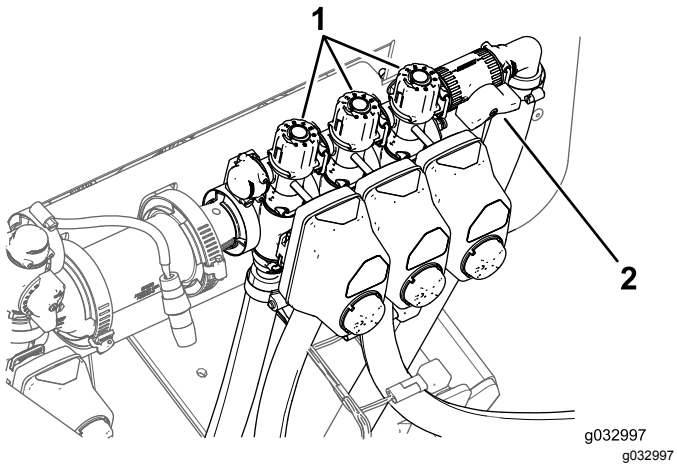

Figur 48

1. Bomsektionens omløbsjusteringsknapper
2. Bomsektionens omløbsafbryderventil

10. Slå den venstre bom til, og slå den højre bom fra.
11. Juster højre bomomløbsknap (Figur 48), indtil trykket er på det foregående niveau.
12. Slå den højre bom til, og slå den midterste bom fra.
13. Juster den midterste bomomløbsknap (Figur 48), indtil trykket er på det foregående niveau.
14. Slå alle bommene fra.
15. Sluk for pumpen.

Indstilling af knappen til omrøringsomløbsventilen

- Omrøringsomløbsventilen er helt i positionen OPEN (Åben) som vist i Figur 49.
- Omrøringsomløbsventilen er i positionen LUKKET (0) som vist i Figur 49.
- Omrøringsomløbsventilen er i en MIDTERPOSITION (justeret i forhold til trykmåleren til sprøjtesystemet) som vist i Figur 49.

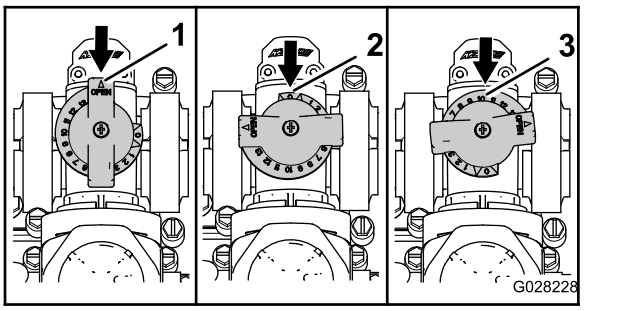

Figur 49

1. Åben
2. Lukket (0)
3. Midterposition

Kalibrering af omrøringsomløbsventilen

Eftersynsinterval: Årlig—Kalibrer omrøringsomløbsventilen.

Vigtigt: **Hvis du har standardsprøjtesystemet monteret, skal du dreje strømkontakten til positionenOFF (Fra).**

1. Vælg et åbent, fladt område til udførelse af denne procedure.
2. Fyld sprøjtetanken halvt op med rent vand.
3. Kontroller, at omrøringskontrolventilen er åben.

   Bemærk: Hvis der er stillet på den, skal den åbnes helt nu.
4. Aktiver parkeringsbremsen, og start motoren.
5. Indstil pumpekontakten og omrøringskontakten til positionen ON (Til).
6. Flyt gashåndtaget til positionen FAST (Hurtig).
7. Indstil hovedbomkontakten til positionen OFF (Fra).
8. Brug doseringskontakten til at justere sprøjtesystemets tryk til 689 kPa (100 psi).
9. Drej omrøringskontakten til positionen OFF (Fra), og aflæs trykmåleren.
   - Hvis trykmåleren fortsat viser 689 kPa (100 psi), er omrøringsomløbsventilen korrekt kalibreret.
   - Hvis trykmåleren står på noget andet, skal du fortsætte til næste trin.

10. Juster omrøringsomløbsventilen (Figur 50) på bagsiden af omrøringsventilen, indtil sprøjtesystemets tryk er 689 kPa (100 psi).

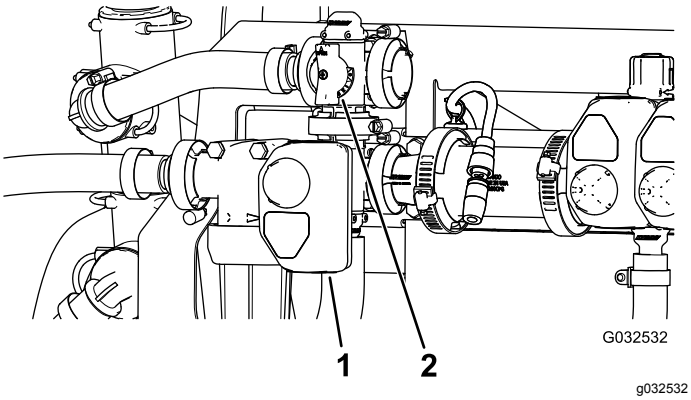

Figur 50

1. Aktuator (omrøringsventil) 2. Omrøringsomløbsventil

11. Drej pumpekontakten til positionen FRA.
12. Flyt gashåndtaget til positionen IDLE (Tomgang), og drej tændingskontakten til positionen OFF (Fra).

Pumpens placering

Pumpen er placeret tæt på tankens bageste, venstre side (Figur 51).

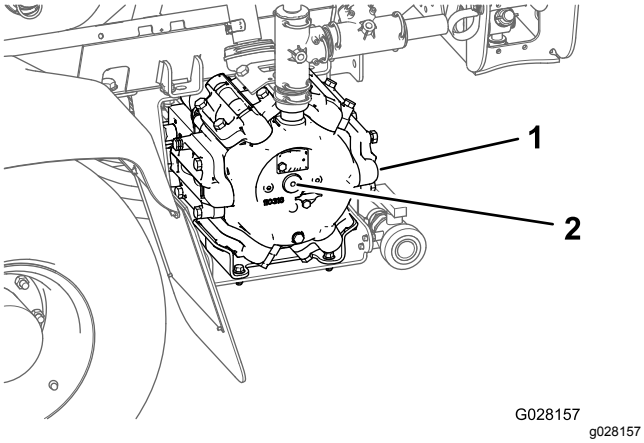

Figur 51

1. Pumpe 2. Smørenippel

Bugsering af sprøjten

I nødstilfælde kan sprøjten bugseres over korte afstande, efter at du har åbnet trækventilen. Vi anbefaler imidlertid ikke dette som standardprocedure.

⚠ ADVARSEL

Bugsering ved høje hastigheder kan forårsage mistet kontrol over styringen og medføre personskade.

Bugser aldrig sprøjten med en hastighed, som er højere end 4,8 km/t.

Bugsering af sprøjtemaskinen skal udføres af to personer. Hvis maskinen skal flyttes over en betydelig afstand, skal den transporteres på en lastbil eller trailer. Se Transport af sprøjten (side 46).

1. Drej trækventilen (Figur 52) 90° i den ene eller anden retning for at åbne den.

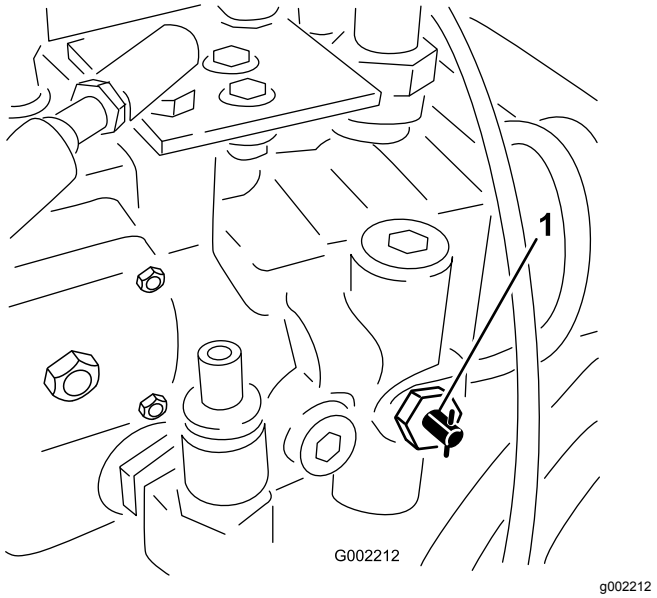

Figur 52

1. Trækventil

Vigtigt: **Hvis du ikke åbner trækventilen før bugsering af sprøjten, beskadiges transmissionen.**

2. Fastgør et slæbetov på stellet. Se forreste og bageste trækpunkter i Figur 53 og Figur 54.

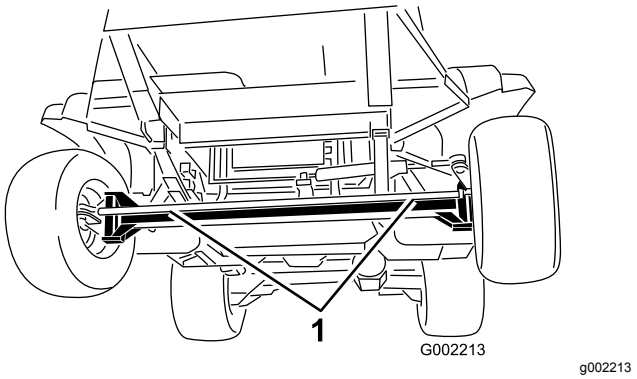

Figur 53

1. Forreste trækpunkter

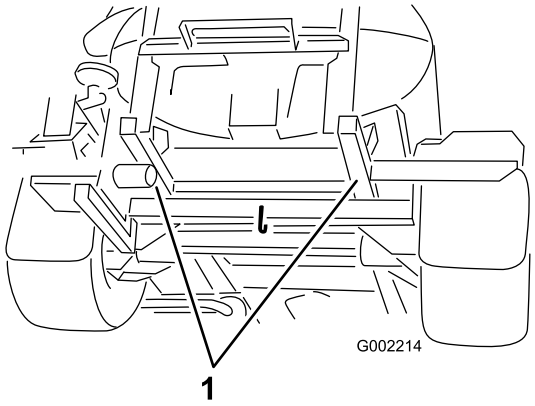

g002214

Figur 54

1. Bageste trækpunkter

3. Deaktiver parkeringsbremsen.
4. Bugser sprøjten ved en hastighed på under 4,8 km/t.
5. Når du er færdig, skal du lukke trækventilen og spænde den med et moment på højst 7 til 11 Nm.

Transport af sprøjten

Du kan flytte sprøjtemaskinen over lange afstande ved at bruge en trailer. Fastgør sprøjten på anhængeren. Sørg desuden for, at bommene er bundet forsvarligt fast. Figur 55 og Figur 56 viser bindepunkterne.

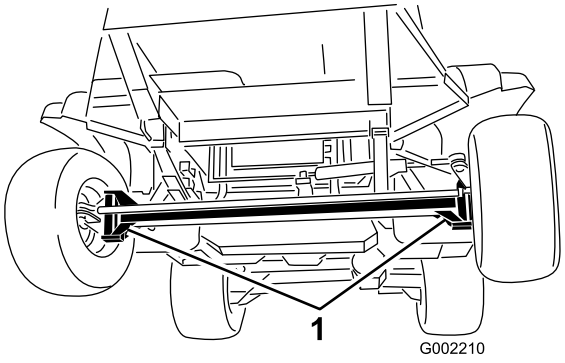

g002210

Figur 55

1. Bindepunkter

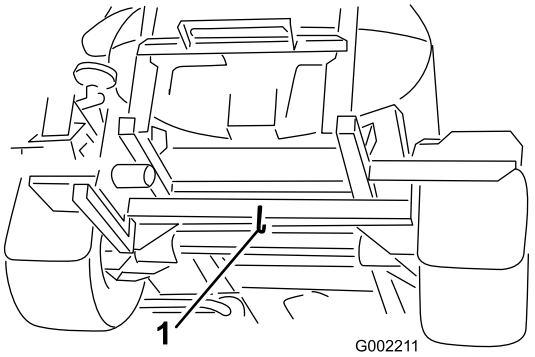

g002211

Figur 56

1. Bageste bindepunkt

Vedligeholdelse

Bemærk: Maskinens venstre og højre side er som set fra den normale betjeningsposition.

Skema over anbefalet vedligeholdelse

Vedligeholdelsesintervaller	Vedligeholdelsesprocedure
Efter de første 5 timer	• Udskift hydraulikvæskefiltrene.
Efter de første 8 timer	• Tilspænding af hjullåsemøtrikkerne. • Skift gearolien i bagplanetgearet. • Kontroller ventilator/generatorremmen.
Efter de første 50 timer	• Skift motorolie og oliefilter. • Efterse brændstofslanger og -forbindelser.
Efter de første 200 timer	• Pak forhjulslejerne.
Hver anvendelse eller dagligt	• Kontroller trykket i dækkene. • Kontroller bremserne. • Rengør sugefilteret (Oftere ved brug af pulverstoffer). • Kontroller tankremmene. • Kontroller luftfilteret (oftere hvis maskinen anvendes under meget støvede eller sandede forhold). • Kontroller motorolien. • Kontrol af kølervæskestanden. • Kontroller hydraulikvæskestanden.
For hver 50 timer	• Smør pumpen. • Smør alle smørenipler. • Kontroller batterikabelforbindelserne.
For hver 100 timer	• Smør bomhængslerne. • Tilspænding af hjullåsemøtrikkerne. • Eftersyn af dækkenes tilstand og slid. • Kontroller kølesystemets slanger for slitage og skader. • Kontroller ventilator-/generatorremmen.
For hver 200 timer	• Skift motorolien (herunder syntetisk olie) og oliefilter (oftere ved arbejde med tung last eller ved høje temperaturer). • Kontroller forhjulenes spidsning. • Efterse alle slangerne og tilslutningerne for beskadigelse og korrekt påsætning. • Rengør køleribberne.

Vedligeholdelsesintervaller	Vedligeholdelsesprocedure
For hver 400 timer	• Smør aktuatorstangens lejer. • Udskift luftfilterelementet (Oftere i støvede, snavsede omgivelser). • Gennemfør alle årlige vedligeholdelsesprocedurer, der er angivet i motorens betjeningsvejledning. • Efterse brændstofslanger og -forbindelser. • Udskift brændstoffilterskålen. • Udskift brændstoffilteret i tanken. • Tøm og rengør brændstoftanken. • Pak forhjulslejerne. • Skift gearolien i planetgearet. • Kontroller kølervæsken (i henhold til producentens anvisninger), og skift om nødvendigt. • Kontroller kølervæsken (i henhold til producentens anvisninger), og skift det, hvis det er nødvendigt. • Udskift hydraulikvæskefiltrene. • Udskift hydraulikvæsken. • Efterse O-ringene i ventilen, og udskift dem om nødvendigt. • Udskift trykfilteret. • Efterse pumpemembranen, og udskift den efter behov (kontakt en autoriseret Toro-serviceforhandler). • Efterse pumpens kontraventiler, og udskift dem efter behov (kontakt en autoriseret Toro-serviceforhandler). • Efterse nylondrejebøsningerne.
Årlig	• Skyl sprøjtemaskinen med rent vand. • Skyl sprøjtemaskinen med rent vand. • Kalibrer omrøringsomløbsventilen.

Vigtigt: **Se motorens betjeningsvejledning for at få yderligere oplysninger om vedligeholdelsesprocedurer.**

Bemærk: Hent en gratis kopi af ledningsdiagrammet eller hydraulikskemaet ved at besøge www.Toro.com og bruge vejledningslinket på hjemmesiden til at søge efter din maskine.

Kontrolliste for daglig vedligeholdelse

Kopier denne side til rutinemæssig brug.

Vedligeholdelsespunkter	I ugen:						
	Man.	Tirs.	Ons.	Tors.	Fre.	Lør.	Søn.
Efterse bremsens og parkeringsbremsens funktion.							
Kontroller funktionaliteten af neutrallåseknappen.							
Kontroller brændstofstanden.							
Kontroller motoroliestanden.							
Kontroller hydraulikvæskestanden.							
Kontrol af kølervæskestanden.							
Eftersyn af luftfilteret.							
Efterse køleren og oliekøleren for snavs.							
Kontroller for usædvanlige motorlyde.							
Kontroller for usædvanlige driftslyde.							
Kontroller dæktrykket.							
Kontroller for væskelækager.							
Kontroller alle hydraulik- og væskeslanger for skader, knæk eller slid.							
Kontroller instrumenternes funktion.							
Kontroller gaspedalens funktion.							
Rengør sugefilteret.							
Smør alle smørenipler.[1]							
Reparation af beskadiget maling.							

[1]Umiddelbart efter **hver** vask, uanset det angivne interval

Bemærkninger om problemområder

Eftersyn foretaget af:		
Punkt	**Dato**	**Oplysninger**
1		
2		
3		
4		
5		
6		
7		
8		
9		
10		

⚠ FORSIGTIG

Hvis du lader nøglen sidde i startkontakten, kan andre personer utilsigtet komme til at starte motoren og forårsage alvorlig personskade på dig eller andre omkringstående.

Fjern nøglen fra startkontakten, før vedligeholdelsesarbejde udføres.

Tiltag forud for vedligeholdelse

Hævning af sprøjten

Når motoren kører i forbindelse med vedligeholdelse og/eller motordiagnostik, skal sprøjtens baghjul være 25 mm over jorden med bagakslen støttet af donkrafte.

⚠ FARE

En sprøjte på en donkraft kan være ustabil og glide ned af donkraften, hvorved personer under den kommer til skade.

- **Fjern altid nøglen fra startkontakten, før du forlader sprøjtemaskinen.**
- **Bloker hjulene, når sprøjten står på en donkraft.**
- **Understøt maskinen med støttebukke.**

Donkraftpunktet foran på sprøjten er placeret under forakslen direkte under bladfjedrene (Figur 57).

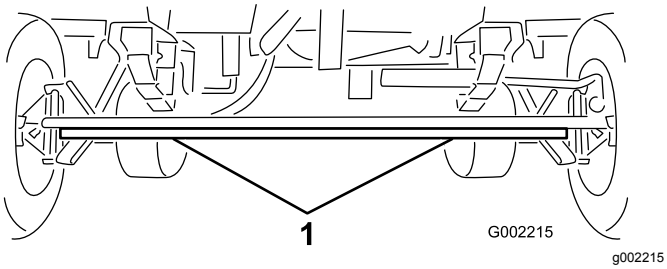

Figur 57

1. Donkraftpunkter fortil

Donkraftpunktet bag på sprøjten er placeret på den bageste del, hvor bomholderne er (Figur 58).

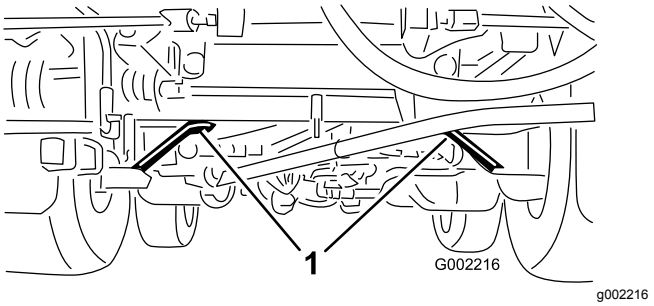

Figur 58

1. Donkraftpunkter bagtil

Adgang til motoren

Afmontering af det forreste varmeskjold

1. Aktiver parkeringsbremsen, stands pumpen, sluk motoren, og tag nøglen ud af startkontakten.
2. Løft maskinens for- og bagende, og understøt den med donkrafte. Se Hævning af sprøjten (side 50).
3. Fjern de 6 sekskantbolte og 6 spændeskiver, der fastgør det forreste varmeskjold til chassiset, og fjern skjoldet (Figur 59).

   Bemærk: Behold boltene, spændeskiverne og varmeskjoldet med henblik på montering i Montering af motorvarmeskjoldet (side 51).

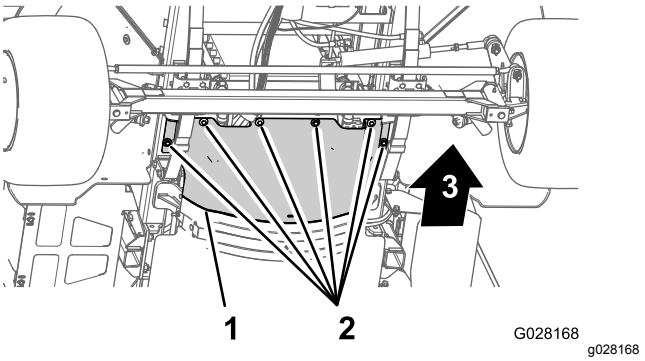

Figur 59

1. Forreste varmeskjold
2. Sekskantbolte og spændeskiver

Montering af motorvarmeskjoldet

1. Placer den bageste flange af det forreste varmeskjold over den forreste flange af det bageste varmeskjold (Figur 60).

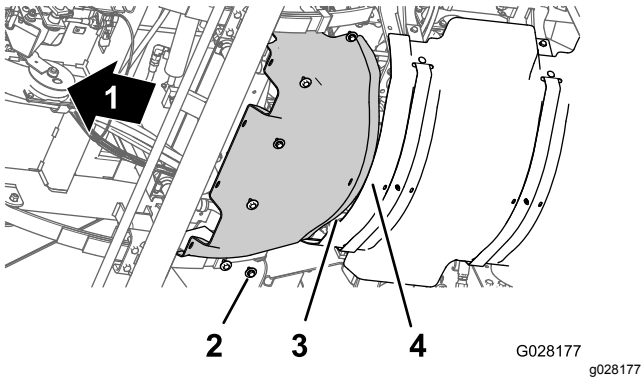

Figur 60

1. Maskinens forende
2. Sekskantbolte og spændeskiver
3. Bageste flange (forreste varmeskjold)
4. Forreste flange (bageste varmeskjold)

2. Placer hullerne i det forreste varmeskjold ud for de gevindskårne huller i chassiset (Figur 60).
3. Monter det forreste varmeskjold på maskinen med de 6 sekskantbolte og 6 spændeskiver (Figur 60), som du fjernede i trin 3 under Afmontering af det forreste varmeskjold (side 50).
4. Spænd boltene til mellem 1.129 og 1.582 Ncm.
5. Fjern donkraftene, og sænk maskinen.

Afmontering af sædesoklens adgangspanel

1. Fjern de to flangehovedbolte, som fastgør sædesoklens adgangspanel til sædesoklen (Figur 61).

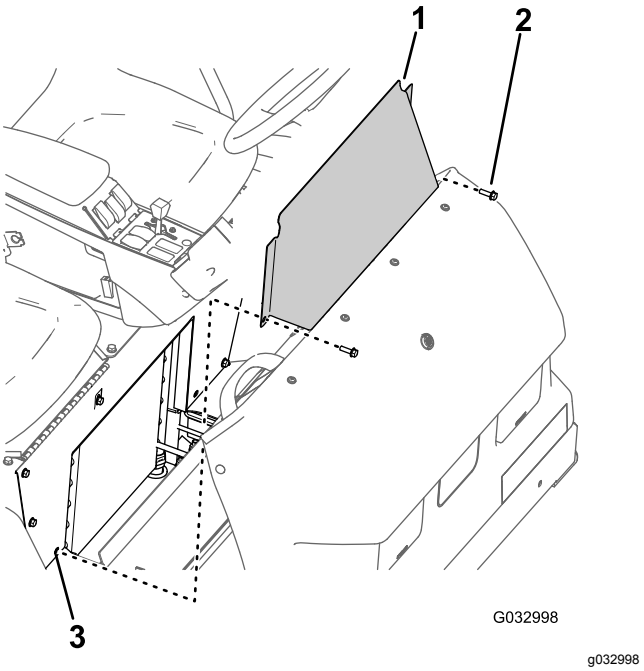

Figur 61

1. Adgangspanel i sædesoklen
2. Flangehovedbolt
3. Hul (sædesokkel)

2. Tag sædesoklens adgangspanel af maskinen (Figur 61).

Montering af sædesoklens adgangspanel

1. Ret hullerne i sædesoklens adgangspanel ind efter hullerne i sædesoklen (Figur 61).
2. Monter sædesoklens adgangspanel på sædesoklen ved hjælp af de to flangehovedbolte (Figur 61), som du fjernede i trin 1 i Afmontering af sædesoklens adgangspanel (side 51).
3. Tilspænd boltene med et moment på 1.975 til 2.542 Ncm.

Smøring

Smøring af sprøjten

Eftersynsinterval: For hver 50 timer—Smør pumpen.

For hver 50 timer/Årlig (alt efter hvad der indtræffer først)

Fedttype: Lithiumbaseret fedt nr. 2. Toro Premium All Purpose Grease fås hos din Toro-forhandler.

1. Tør smøreniplen ren, så der ikke kan komme fremmedlegemer ind i lejet eller bøsningen.
2. Pump fedt ind i lejer eller bøsninger.
3. Tør overskydende fedt af.

   Smørenippelpositionerne er illustreret i Figur 62 og Figur 63.

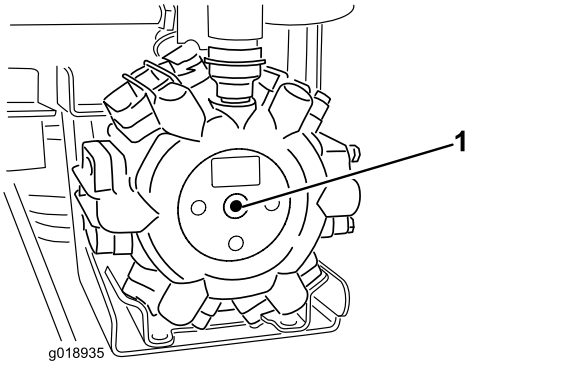

g018935

Figur 62

Pumpemidte

1. Smøringspunkt (fedt)

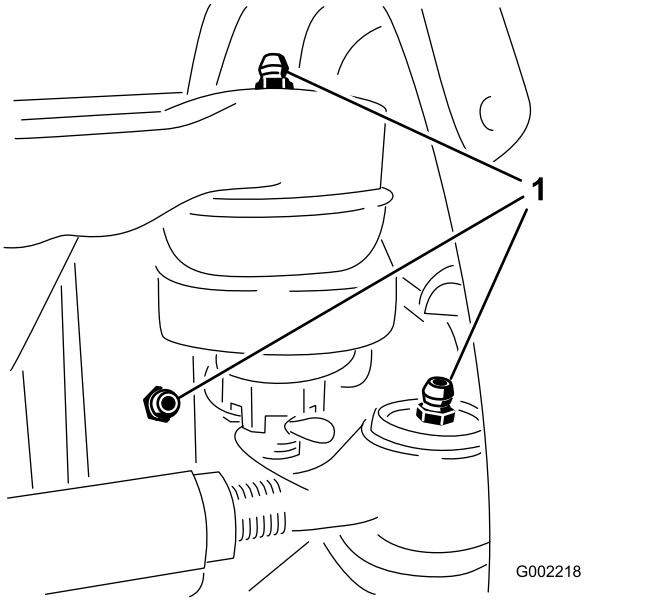

g002218

Figur 63

Der er tre fittings indeni hvert forhjul.

1. Smøringspunkt (fedt)

Smøring af bomhængslerne

Eftersynsinterval: For hver 100 timer

Vigtigt: **Hvis bomhængslet vaskes med vand, skal du fjerne alt vand og snavs fra hængslet og påføre nyt smørefedt.**

Fedttype: Lithiumbaseret fedt nr. 2.

1. Tør smøreniplerne rene, så der ikke kan komme fremmedlegemer ind i lejet eller bøsningen.
2. Pump fedt ind i lejet eller bøsningen ved hver nippel (Figur 64).

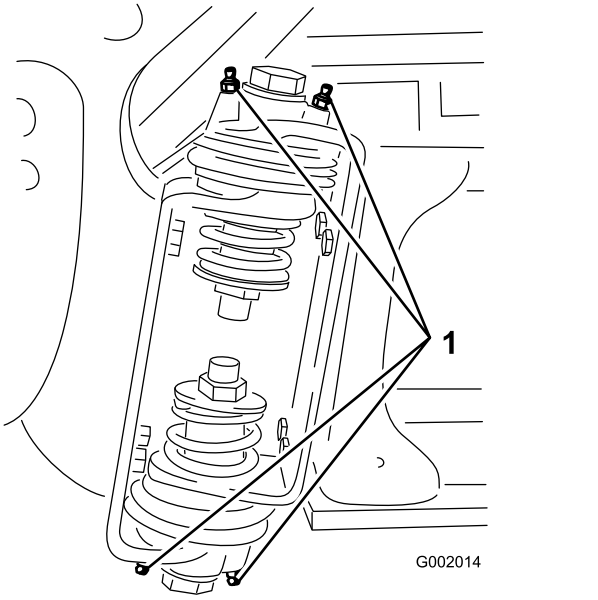

g002014

Figur 64

Højre bom

1. Smørenippel

3. Tør overskydende fedt af.
4. Gentag proceduren for hver drejetap på bommen.

Smøring af aktuatorstangens lejer

Eftersynsinterval: For hver 400 timer/Årlig (alt efter hvad der indtræffer først)

Fedttype: Lithiumbaseret fedt nr. 2.

1. Forlæng bommene til positionen SPRAY (Sprøjt).
2. Fjern splitten fra drejetappen (Figur 65).
3. Løft op på bommen, fjern splitten (Figur 65), og sænk langsomt bommen ned på jorden.
4. Efterse splitten for skader, og udskift den hvis det er nødvendigt.

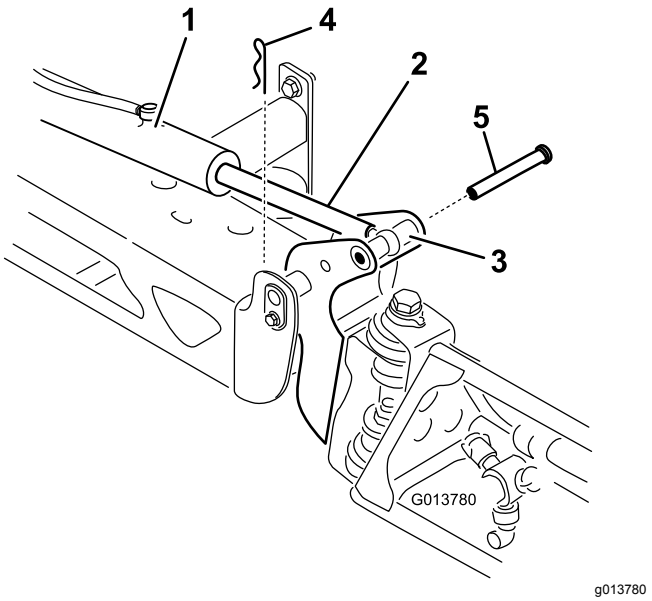

g013780

Figur 65

1. Aktuator
2. Aktuatorstang
3. Bommens drejetaphus
4. Clips
5. Pind

5. Før enden af aktuatorstanglejet med påført fedt ind i lejet (Figur 66).

   Bemærk: Tør overskydende fedt af.

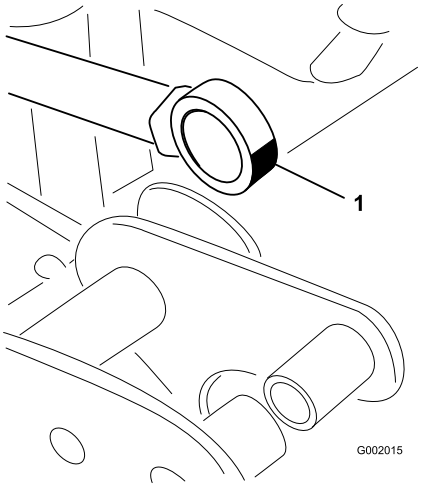

g002015

Figur 66

Højre bom

1. Fedtleje

6. Løft bommen opad, så drejetappen flugter med aktuatorstangen.
7. Mens du holder bommen, skal du føre stiften gennem bommens drejetap og aktuatorstangen (Figur 65).
8. Når stiften er på plads, skal bommen slippes og stiften fastgøres med splitten, som tidligere blev afmonteret.

9. Gentag proceduren for hver aktuatorstangsleje.

Motorvedligeholdelse

Kontrol af luftfilteret

Eftersynsinterval: Hver anvendelse eller dagligt—Kontroller luftfilteret (oftere hvis maskinen anvendes under meget støvede eller sandede forhold).

1. Aktiver parkeringsbremsen, stands pumpen, sluk motoren, og tag nøglen ud af startkontakten.
2. Vip passagersædet forlæns, og før støttepinden ind i låsen i støttepindens styreåbning.
3. Rengør støvhætten og luftfilterhuset (Figur 67).

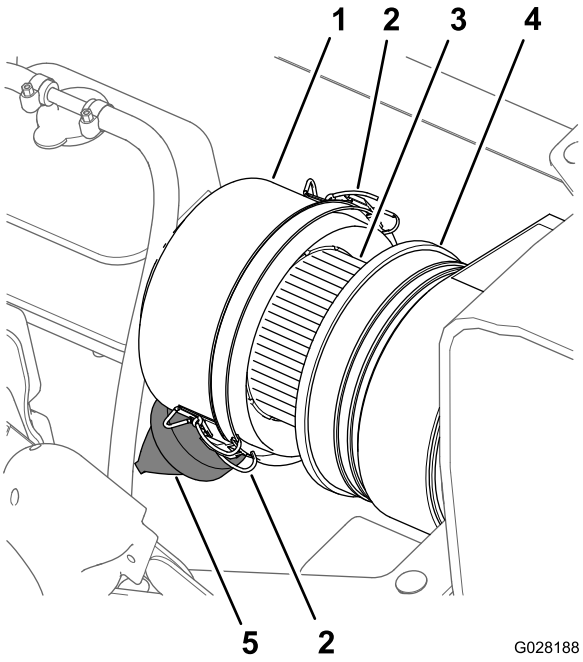

Figur 67

1. Støvhætte
2. Lås (støvhætte)
3. Luftfilterindsats
4. Luftfilterhus
5. Støvventil

4. Kontroller luftfilterhuset for skader, som kan medføre en luftlækage (Figur 67).

   Bemærk: Udskift støvhætten og luftfilterhuset, hvis de er beskadiget.
5. Tryk på støvventilen for at rengøre den for jord, støv og snavs (Figur 67).
6. Løsn de 2 låse, som fastgør støvhætten til luftfilterhuset.
7. Kontroller luftfilterelementet for større ophobning af støv, jord og snavs (Figur 67).

   Bemærk: Rengør ikke luftfilterelementet, hvis det er beskidt. Udskift luftfilterelementet, hvis det er beskidt.

8. Monter støvhætten på luftfilterhuset, og fastgør hætten med de 2 låse (Figur 67).

   Bemærk: Sørg for, at støvventilen er placeret i en position mellem kl. 5 og kl. 7 set fra enden.

9. Sænk passagersædet.

Udskiftning af luftfilterelementet

Eftersynsinterval: For hver 400 timer—Udskift luftfilterelementet (Oftere i støvede, snavsede omgivelser).

1. Hvis du monterer et nyt filter, skal du kontrollere det nye luftfilterelement for forsendelsesskader, herunder filterets forseglingsende.

   Vigtigt: **Monter ikke et beskadiget filter.**

2. Rengør støvhætten og luftfilterhuset (Figur 67).
3. Løft kølervæskeoverløbstanken op og ned fra tankstøttebeslaget (Figur 68).

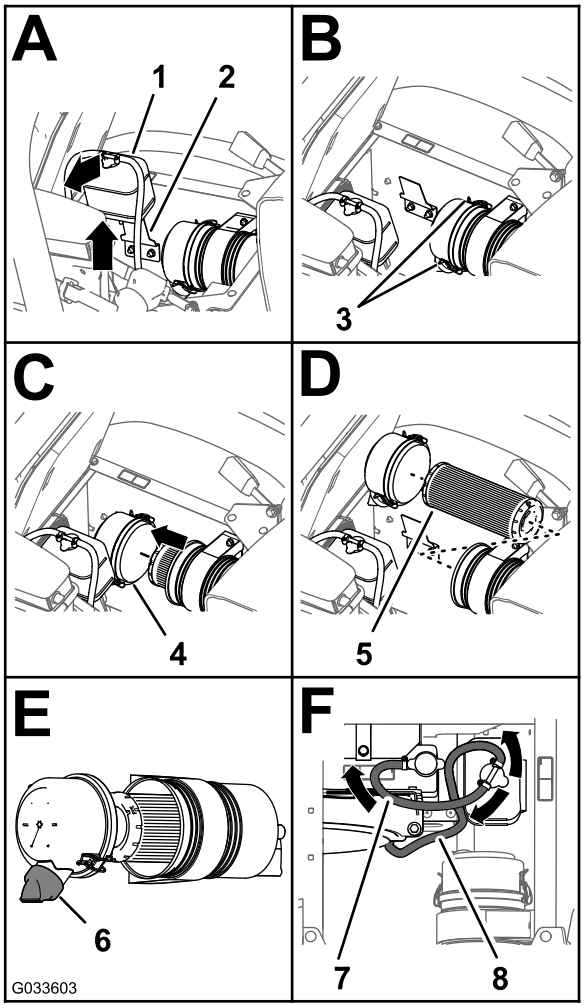

g033603

Figur 68

1. Kølevæskens overløbstank
2. Tankstøttebeslag
3. Lås (støvhætte)
4. Støvhætte
5. Luftfilterindsats
6. Støvventil (positionen kl. 5 til kl. 7)
7. Trykaflastningsslange
8. Tankudluftningsslange

4. Løsn de 2 låse, som fastgør støvhætten til luftfilterhuset (Figur 68).
5. Skub forsigtigt det gamle filterelement ud af luftfilterhuset for at reducere mængden af støv, der løsnes.

   Bemærk: Undgå at støde filterelementet mod luftfilterhuset.

6. Rengør indersiden af støvhætten, luftfilterhuset og støvventilen med en fugtig klud (Figur 67 og Figur 68).
7. Sæt luftfilterelementet ind i luftfilterhuset (Figur 68).

   Bemærk: Sørg for, at filteret sidder korrekt fast i luftfilterhuset, ved at trykke på filterelementets yderste kant, når du monterer det. Tryk ikke på den fleksible del i midten af filteret.

8. Monter dækslet på luftfilterhuset, og fastgør dækslet med de 2 låse (Figur 68).

   Bemærk: Sørg for, at støvventilen er placeret i positionen mellem kl. 5 og kl. 7 set fra enden (Figur 68).

9. Ret kølervæskeoverløbstanken ind efter tankstøttebeslaget, og sæt tanken helt på plads (Figur 68).

   Vigtigt: **Sørg for, at trykaflastningsslangen føres bagud, og at tankudluftningsslangen føres fremad og ned.**

10. Sænk passagersædet.

Serviceeftersyn af motorolien

Eftersynsinterval: Efter de første 50 timer—Skift motorolie og oliefilter.

For hver 200 timer—Skift motorolien (herunder syntetisk olie) og oliefilter (oftere ved arbejde med tung last eller ved høje temperaturer).

For hver 400 timer/Årlig (alt efter hvad der indtræffer først)—Gennemfør alle årlige vedligeholdelsesprocedurer, der er angivet i motorens betjeningsvejledning.

Krumtaphusoliekapacitet: 4,6 l med filteret.

Motoroliespecifikation:

- Olietype – API service CH-4, CI-4 eller højere.
- Foretrukken olieviskositet: SAE 15W40 (over -18 °C)
- Alternativ olieviskositet: SAE 10W30 eller 5W30 (alle temperaturer)

Toro Premium-motorolie fås hos din leverandør med en viskositet på enten 15W40 eller 10W30. Se reservedelsnumre i *reservedelskataloget*.

Kontrol af motorolien

Eftersynsinterval: Hver anvendelse eller dagligt

Bemærk: Det bedste tidspunkt at kontrollere motorolien på, er når motoren er kold og inden den startes til dagens arbejde. Hvis motoren allerede har kørt, skal olien drænes tilbage i sumpen ca. 10 minutter før, der udføres kontrol.

Motoren leveres med olie i krumtaphuset, men oliestanden skal alligevel kontrolleres, før og efter motoren startes første gang.

1. Parker maskinen på en plan flade.
2. Fjern målepinden, der er placeret under passagersædet, og aftør den med en ren klud (Figur 69).

   Bemærk: Sæt målepinden i røret, og sørg for, at den er helt i bund. Fjern målepinden, og kontroller oliestanden.

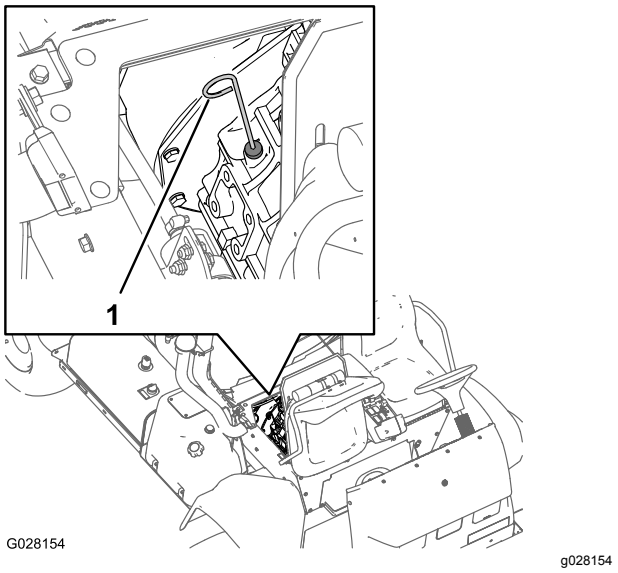

Figur 69

1. Målepind

3. Hvis oliestanden er lav, skal påfyldningsdækslet fjernes fra ventildækslet (Figur 70), og olie hældes i påfyldningsstudsen, indtil oliestanden når op til mærket Fyldt på målepinden.

   Bemærk: Hæld langsomt olie på, og kontroller niveauet ofte under denne proces. Fyld ikke for meget på.

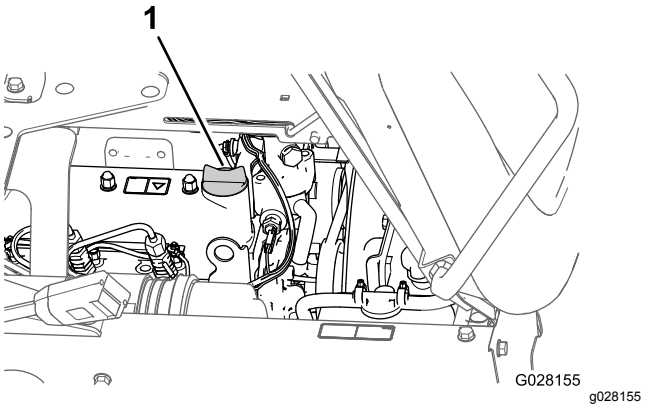

Figur 70

1. Oliepåfyldningsdæksel

4. Monter oliepåfyldningsdækslet.
5. Sæt målepinden helt på plads.

Skift af motoroliefilteret

1. Afmonter det forreste varmeskjold. Se Afmontering af det forreste varmeskjold (side 50).
2. Hæv sæderne.

⚠ FORSIGTIG

Delene under sædet vil være varme, hvis sprøjtemaskinen har kørt. Hvis du rører ved varme dele, kan du blive forbrændt.

Lad sprøjten køle af først, før du udfører vedligeholdelsesarbejde, eller før du rører ved dele under motorhjelmen.

3. Placer en dræningsbakke under motoroliefilteret (Figur 71).

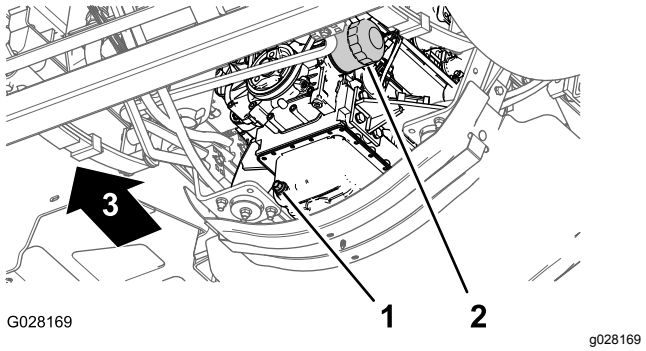

Figur 71

1. Aftapningsprop
2. Motoroliefilter

4. Fjern det gamle oliefilter (Figur 71).

   Bemærk: Bortskaf den brugte olie på et godkendt genbrugsanlæg.
5. Rengør overfladen på motorens oliefilteradapter med en klud.
6. Fyld oliefilteret med den angivne olie.

   Bemærk: Lad filterelementet blive gennemvædet af olie.
7. Påfør gummipakningen på det nye oliefilter et tyndt lag af den angivne olie.
8. Monter oliefilteret i filteradapteren, drej oliefilteret med uret, indtil gummipakningen berører filteradapteren, og spænd dernæst filteret yderligere 1/2 omgang (Figur 71).

   Bemærk: Stram ikke oliefilteret for hårdt.
9. Tør eventuelle olierester væk.

Skift af motorolien

1. Placer en dræningsbakke under aftapningsproppen (Figur 71).
2. Fjern aftapningsproppen (Figur 71), og lad olien løbe helt ud.

   Bemærk: Kontroller aftapningsproppens pakning for slid. Udskift pakningen, hvis den er slidt eller beskadiget.

   Bemærk: Bortskaf den brugte olie på et godkendt genbrugsanlæg.
3. Monter aftapningsproppen i drænåbningen på oliesumpen, og tilspænd proppen til 33 til 37 N·m.
4. Vip passagersædet forlæns, og før støttepinden ind i låsen i støttepindens styreåbning.
5. Fjern oliepåfyldningsdækslet fra påfyldningstudsen på motorens ventildæksel (Figur 72), og hæld langsomt ca. 80 % af den angivne mængde olie i påfyldningsstudsen.

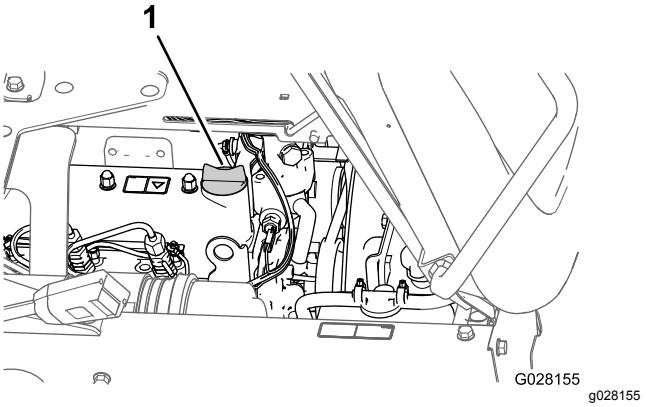

Figur 72

1. Oliepåfyldningsdæksel

6. Fjern målepinden, og kontroller oliestanden (Figur 69).
7. Hæld langsomt den angivne olie på for at bringe oliestanden op til mærket FULL (Fuld) på målepinden (Figur 69).

   Vigtigt: **Hvis du fylder for meget olie i motoren, kan motoren blive beskadiget.**
8. Monter påfyldningsdækslet i påfyldningsstudsen (Figur 72).
9. Monter motorens varmeskjold. Se Montering af motorvarmeskjoldet (side 51).

Vedligeholdelse af brændstofsystem

⚠ FARE

Under visse forhold er dieselolie og brændstofdampe meget brandfarlige og eksplosive. En brand eller eksplosion forårsaget af brændstof kan give forbrændinger samt forårsage tingsskade.

- **Anvend en tragt, og fyld tanken udendørs på et åbent område, mens motoren er slukket og kold. Tør eventuelt spildt brændstof op.**
- **Fyld ikke brændstoftanken helt op. Hæld brændstof i brændstoftanken, indtil standen står 25 mm under bunden af påfyldningsstudsen. Dette tomrum i tanken giver brændstoffet plads til at udvide sig.**
- **Ryg aldrig under håndtering af brændstof, og hold afstand til åben ild eller steder, hvor brændstofdampe kan antændes af en gnist.**
- **Opbevar brændstof i en ren, sikkerhedsgodkendt brændstofbeholder, og sørg altid for, at låget er skruet på.**

Eftersyn af brændstofslanger og -forbindelser

Eftersynsinterval: Efter de første 50 timer

For hver 400 timer/Årlig (alt efter hvad der indtræffer først)

Efterse slangerne og forbindelserne for slitage, skader eller løse forbindelser.

Udluftning af brændstofsystemet

Bemærk: Sørg for, at brændstoftanken er mindst halvt fuld.

1. Aktiver parkeringsbremsen, stands pumpen, sluk motoren, og tag nøglen ud af startkontakten.
2. Afmonter det forreste varmeskjold. Se Afmontering af det forreste varmeskjold (side 50).
3. Vip passagersædet forlæns, og før støttepinden ind i låsen i støttepindens styreåbning.

4. Anbring en dræningsbakke under brændstoffilteret. Se Figur 75 i Udskiftning af vandudskillerfilteret (side 60).
5. Løsn udluftningsproppen øverst på brændstof-/vandudskilleren (Figur 73).

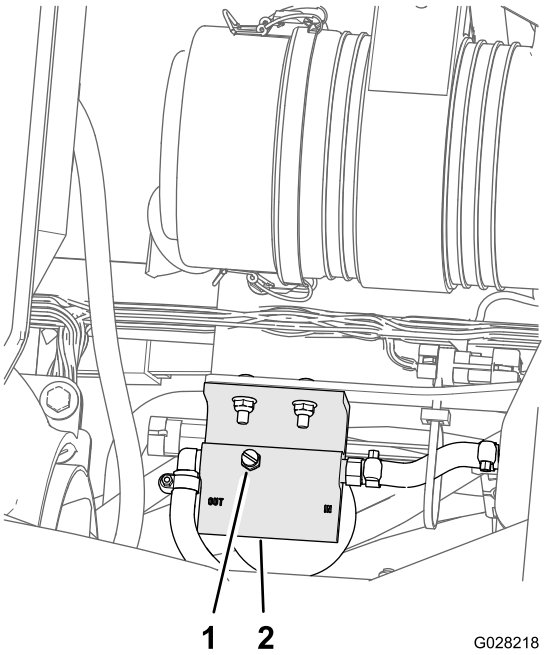

Figur 73

1. Udluftningsprop
2. Toppen af brændstof-/vandudskilleren

6. Drej nøglen i startkontakten til positionen ON (Til).

   Bemærk: Den elektriske brændstofpumpe begynder at tvinge luften ud omkring udluftningsproppen. Lad nøglen sidde i positionen ON (Til), indtil der strømmer en konstant strøm af brændstof ud omkring udluftningsproppen.
7. Tilspænd udluftningsproppen (Figur 73), og drej startkontakten til positionen OFF (Fra).
8. Placer drænbakken under brændstofindsprøjtningen på motoren (Figur 74).

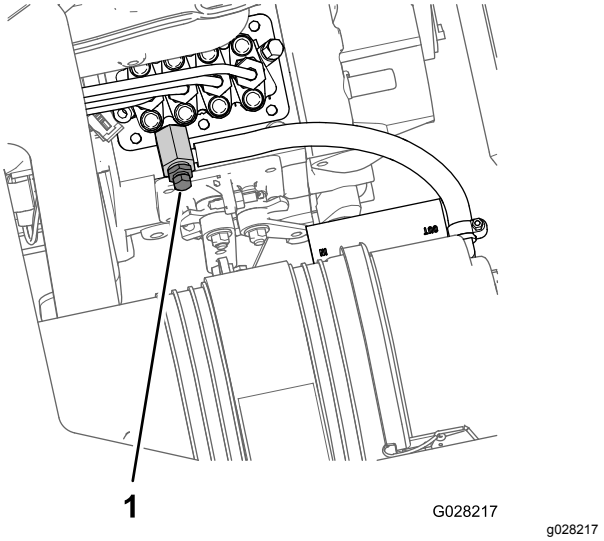

Figur 74

1. Udluftningsskrue (brændstofindsprøjtningspumpe)

9. Åbn udluftningsskruen ved brændstofindsprøjtningspumpen (Figur 74).
10. Drej nøglen i startkontakten til positionen ON (Til).

    Bemærk: Den elektriske brændstofpumpe begynder at køre og tvinger derved luften ud omkring udluftningsskruen på brændstofindsprøjtningspumpen.
11. Lad nøglen sidde i positionen ON (Til), indtil en konstant strøm af brændstof strømmer ud omkring udluftningsskruen (Figur 74).
12. Spænd udluftningsskruen (Figur 74), og drej nøglen til positionen OFF (Fra).

Bemærk: Normalt bør motoren starte, når brændstofsystemet er blevet udluftet. Men hvis motoren alligevel ikke starter, kan der sidde luft tilbage mellem indsprøjtningspumpen og indsprøjtningsdyserne. Se Udluftning af indsprøjtningsdyserne (side 59).

Udluftning af indsprøjtningsdyserne

Du bør kun gennemføre denne procedure, hvis du har tømt luft af brændstofsystemet, og motoren ikke vil starte. Se Udluftning af brændstofsystemet (side 58).

1. Placer en dræningsbakke under motorens højre side
2. Løsn rørmøtrikken ved den første brændstofindsprøjtningsdyse og holdersamling.
3. Sæt gashåndtaget i positionen FAST (Hurtig).

4. Drej nøglen i tændingen til positionen START, og hold øje med brændstoftilstrømningen rundt om forbindelsesdelen.
5. Drej nøglen til positionen OFF (Fra), når du kan konstatere en konstant strøm af brændstof.
6. Stram rørmøtrikken.
7. Tør brændstofrester væk fra området omkring brændstofindsprøjtningen.
8. Gentag trin 2 til 7 for de resterende brændstofindsprøjtningsdyser.
9. Monter det forreste varmeskjold. Se Montering af motorvarmeskjoldet (side 51).

Serviceeftersyn af brændstoffiltrene

Udskiftning af vandudskillerfilteret

Eftersynsinterval: For hver 400 timer

1. Afmonter det forreste varmeskjold. Se Afmontering af det forreste varmeskjold (side 50).
2. Anbring en dræningsbakke under vandudskillerfilteret (Figur 75).

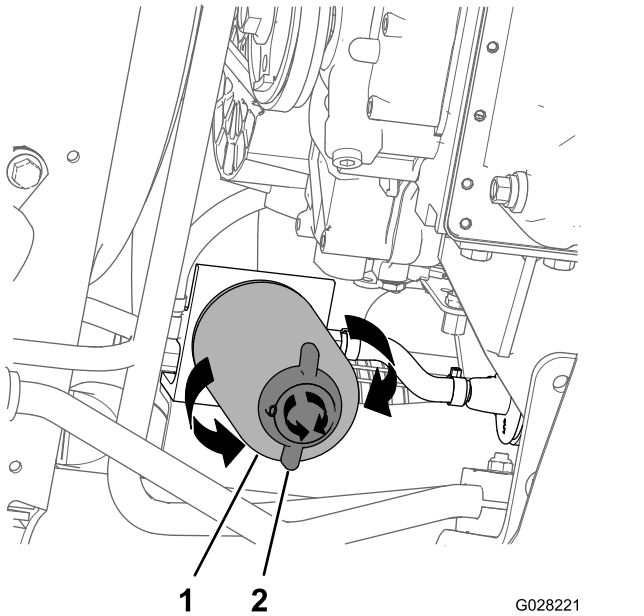

Figur 75

1. Vandudskillerfilter
2. Aftapningsventil

3. Drej aftapningsventilen i bunden af vandudskillerfilteret imod urets retning (Figur 75).

   Bemærk: Lad alt brændstoffet løbe ud af filteret, og luk derefter ventilen.
4. Rengør området omkring vandudskillerfilteret og filteradapterbeslaget (Figur 75).
5. Fjern vandudskillerfilteret (Figur 75).

   Bemærk: Bortskaf det brugte brændstof og den brugte filterdåse på et godkendt genbrugsanlæg.
6. Rengør monteringsoverfladen på filteradapteren.
7. Smør pakningen på vandudskillerens filterdåse med ren motorolie.
8. Monter filterdåsen med hånden, indtil pakningen berører monteringsoverfladen. Drej dernæst filteret endnu 1/2 omgang.
9. Sørg for, at aftapningsventilen i bunden af vandudskillerfilteret drejes stramt med urets retning (Figur 75).

Udskiftning af brændstoffilteret i tanken

Eftersynsinterval: For hver 400 timer

Udskiftning af brændstoffilteret i tanken

Bemærk: Brændstoffilteret er en del af standrørssamlingen.

1. Aktiver parkeringsbremsen, stands pumpen, sluk motoren, og tag nøglen ud af startkontakten.
2. Fjern de fire skruer (nr. 10 x ¾"), som fastgør dækslet til toppen af brændstoftanken, og fjern dækslet (Figur 76).

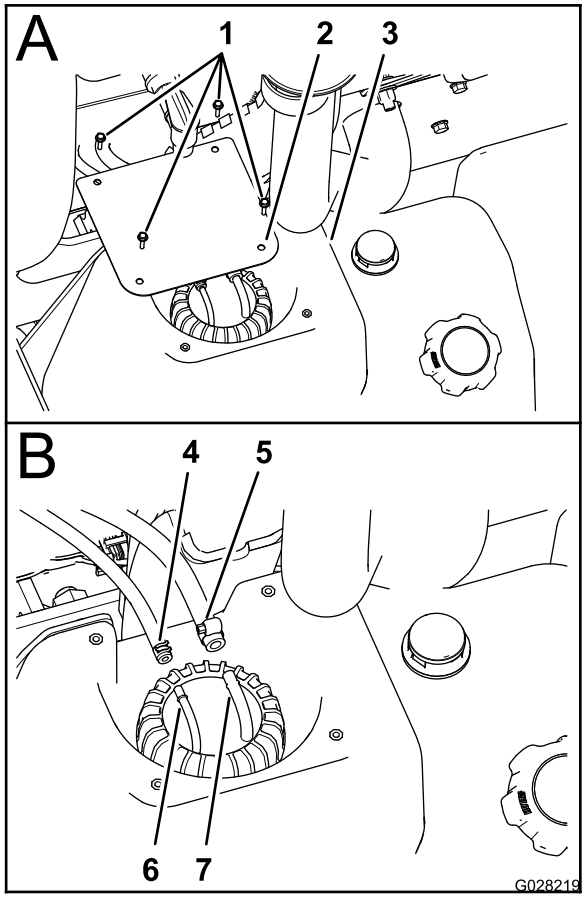

Figur 76

1. Skruer (#10 x ¾")
2. Dæksel
3. Brændstoftank
4. Klemme – 6,4 mm brændstofslange
5. Klemme – 8 mm brændstofslange
6. Slangefitting – 6,4 mm
7. Slangefitting – 8 mm

3. Løsn de klemmer, der fastgør de 2 brændstofslanger til de 2 slangefittinger øverst på standrørssamlingen (Figur 76).
4. Kobl de to slanger fra slangefittingsene, og lad eventuel brændstof i slangerne løbe ned i en godkendt brændstofbeholder (Figur 76).
5. Drej standrørsdækslet mod uret for at fjerne dækslet (Figur 77).

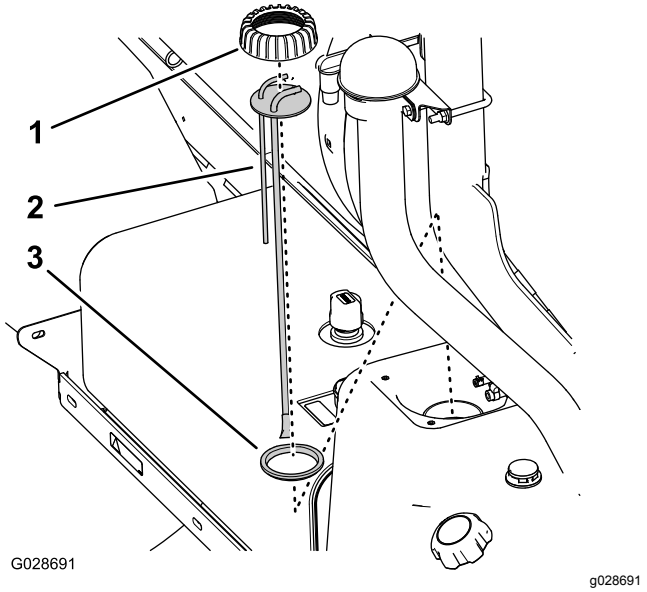

Figur 77

1. Dæksel til brændstofstandrør/-afsender
2. Brændstofstandrør/-afsender
3. Pakning

6. Løft brændstofstandrøret/-afsenderen ned fra brændstoftanken (Figur 77).

   Bemærk: Bortskaf det/den gamle brandstofstandrør/-afsender.

Montering af brændstoffilteret i tanken

Bemærk: Du kan anskaffe et nyt standrør hos din lokale autoriserede Toro-forhandler. Du skal muligvis bruge en ny pakning for at fastgøre knærøret og standrøret oven på brændstoftanken.

1. Monter standrørsdækslet over standrøret, og monter standrøret på pakningen (Figur 77).
2. Juster dækslet, standrøret og pakningen efter tanken, og indsæt forsigtigt det nye standrør i brændstoftanken (Figur 77).

   Bemærk: Juster slangefittingsene ind mod maskinens midterlinje.
3. Skru dækslet fast på brændstoftankens studs, og spænd den med håndkraft (Figur 77).
4. Monter brændstofslangen på 6,4 mm på slangefittingen på 6,4 mm, og fastgør slangen på fittingen med slangeklemmen (Figur 76).
5. Monter brændstofslangen på 8 mm på slangefittingen på 8 mm, og fastgør slangen på fittingen med slangeklemmen (Figur 76).
6. Monter dækslet på tanken med de fire skruer (nr. 10 x 3/4 tomme), som du fjernede i trin 2 under Udskiftning af brændstoffilteret i tanken (side 60).

7. Spænd skruerne med et moment på 11 Ncm.

Tømning af brændstoftanken

Eftersynsinterval: For hver 400 timer/Årlig (alt efter hvad der indtræffer først)

Tøm og rengør brændstoftanken, hvis brændstofsystemet forurenes, eller hvis du planlægger at opbevare maskinen i en længere periode. Brug nyt, rent brændstof til at skylle med ved rengøring af brændstoftanken.

1. Overfør brændstoffet fra tanken til en godkendt brændstofbeholder vha. en hævertpumpe, eller tag tanken af maskinen, og hæld brændstoffet ud af tankens påfyldningstud og ned i brændstofbeholderen.

   Bemærk: Hvis du fjerner brændstoftanken, skal du tage brændstofforsynings- og returslangerne fra standrøret af tanken, før den fjernes. Se trin 1 til 4 Udskiftning af brændstoffilteret i tanken (side 60).
2. Udskift brændstoffiltrene. Se Serviceeftersyn af brændstoffiltrene (side 60).
3. Skyl tanken med nyt og rent brændstof, hvis det er nødvendigt.
4. Monter tanken, hvis du har fjernet den. Se trin 1 til 5 under Udskiftning af brændstoffilteret i tanken (side 60).
5. Fyld nyt og rent brændstof på tanken.

Vedligeholdelse af elektrisk system

Udskiftning af sikringerne

Sikringsblokken til det elektriske system er placeret under førersædet (Figur 78).

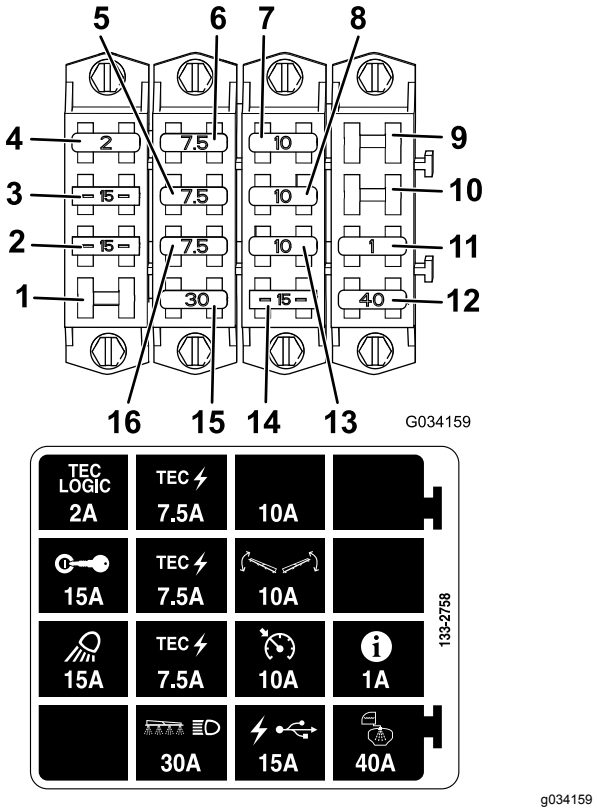

Figur 78

1. Tom åbning
2. Arbejdslygte
3. Tænding
4. Tec-logik
5. Tec-strøm
6. Tec-strøm
7. Ekstra sikringsåbning
8. Bomkontrol
9. Tom åbning
10. Tom åbning
11. Infocenter
12. Tanksprøjte
13. Fartpilot
14. USB-strøm
15. Bom og forlygte
16. Tec-strøm

Serviceeftersyn af batteriet

Eftersynsinterval: For hver 50 timer—Kontroller batterikabelforbindelserne.

ADVARSEL

CALIFORNIEN
Advarsel i henhold til erklæring nr. 65

Batteripoler og tilbehør indeholder bly og blysammensætninger: kemikalier, som ifølge staten Californien, er kræftfremkaldende og forårsager forplantningsskader. *Vask hænder efter håndtering.*

Batteriet skal altid holdes rent, og det skal altid være fuldt opladet. Brug et stykke køkkenrulle til at rengøre batteriet og batterikassen. Hvis batteripolerne er rustne, skal de rengøres med en opløsning bestående af 4 dele vand og 1 del tvekulsurt natron. Smør et fint lag fedt på batteripolerne for at forhindre, at de ruster.

Spænding: 12 V med 690 A (koldstart) ved -18 °C.

Afmontering af batteriet

1. Anbring sprøjtemaskinen på en plan overflade, aktiver parkeringsbremsen, stands pumpen, stop motoren, og tag nøglen ud af startkontakten.
2. Afmonter batteridækslet, og frakobl det negative (sorte) jordkabel fra batteriets pol (Figur 79).

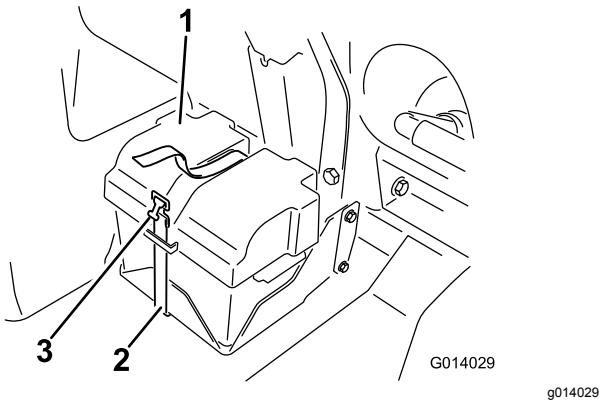

g014029

Figur 79

1. Batteridæksel
2. Strop
3. Spænde

⚠ ADVARSEL

Forkert batterikabelføring kan forårsage gnister og beskadige sprøjten og kablerne. Gnister kan få batterigasserne til at eksplodere og medføre personskade.

- **Frakobl altid batteriets (sorte) minuskabel, før du frakobler det (røde) pluskabel.**
- **Tilslut altid batteriets røde pluskabel, før du tilslutter det sorte minuskabel.**

⚠ ADVARSEL

Batteripoler eller metalværktøj kan kortslutte mod sprøjtemaskinen metaldele og forårsage gnister. Gnister kan få batterigasserne til at eksplodere og medføre personskade.

- **Når du fjerner eller monterer batteriet, må batteripolerne ikke få kontakt med metaldele på sprøjten.**
- **Lad ikke metalværktøjer kortslutte mellem batteripolerne og sprøjtens metaldele.**
- **Lad altid batteristroppen sidde på plads for at beskytte og fastgøre batteriet.**

3. Tag det røde pluskabel af batteriets pol.
4. Fjern batteriet.

Montering af batteriet

1. Sæt batteriet på batterikassen, så batteripolerne vender væk fra sprøjten.
2. Slut det røde pluskabel til batteriets positive (+) pol og det sorte minuskabel til batteriets negative (-) pol vha. boltene og møtrikkerne.
3. Skyd gummikappen hen over begge batteripolerne.
4. Monter batteridækslet, og fastgør det med den rem, der blev fjernet tidligere (Figur 79).

Vigtigt: **Lad altid batteriholderen sidde på plads for at beskytte og fastgøre batteriet.**

Opladning af batteriet

Vigtigt: **Batteriet skal altid være fuldt opladet. Det er særlig vigtigt for at forhindre, at batteriet bliver beskadiget, når temperaturen er under 0 °C.**

1. Fjern batteriet fra chassiset. Se afsnittet Afmontering af batteriet.

2. Forbind en 3-4 A batterioplader til batteripolerne, og oplad batteriet ved 3-4 A i 4 til 8 timer (12 V).

   Vigtigt: **Batteriet må ikke overoplades.**

   ⚠ ADVARSEL

   Opladning af batteriet producerer gasser, der kan eksplodere.

   Der må aldrig ryges i nærheden af batteriet, og gnister og åben ild skal holdes væk fra batteriet.

3. Monter batteriet i chassisset. Se Montering af batteriet (side 63).

Opbevaring af batteriet

Hvis maskinen opbevares i mere end 30 dage, skal batteriet fjernes og oplades helt. Opbevar det enten på en hylde eller på maskinen. Lad kablerne være frakoblede, hvis det opbevares på maskinen. Opbevar batteriet et køligt sted for at undgå hurtig afladning af batteriet. Sørg for, at batteriet er helt opladet, så det ikke fryser til.

Vedligeholdelse af drivsystem

Eftersyn af hjulene/dækkene

Eftersynsinterval: Efter de første 8 timer—Tilspænding af hjullåsemøtrikkerne.

For hver 100 timer—Tilspænding af hjullåsemøtrikkerne.

For hver 100 timer—Eftersyn af dækkenes tilstand og slid.

Efter de første 200 timer—Pak forhjulslejerne.

For hver 400 timer—Pak forhjulslejerne.

Spænd de forreste låsemøtrikker til 75 til 102 N·m og de bageste låsemøtrikker til 95 til 122 N·m.

Ulykker som f.eks. kollision med kantsten kan beskadige et dæk eller en fælg samt bringe hjulsporingen ud af balance. Dækkenes stand skal derfor kontrolleres efter en ulykke.

Udskiftning af gearolien i planetgearet

Eftersynsinterval: Efter de første 8 timer

For hver 400 timer

Anvend SAE 85W-140-gearolie af høj kvalitet.

1. Parker sprøjten på en plan flade med baghjulene placeret til aftapning (Figur 80).

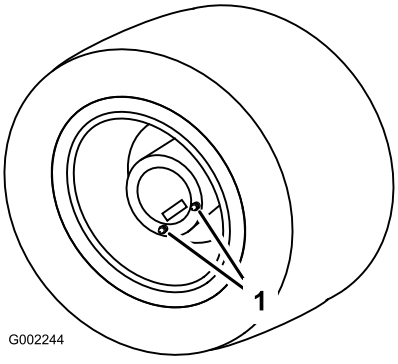

g002244

Figur 80

1. Aftapningspropper placeret til aftapning

2. Aktiver parkeringsbremsen, stands pumpen, sluk motoren, og tag nøglen ud af startkontakten.
3. Anbring en bakke under aftapningspropperne, og fjern dem fra hjulet (Figur 80).

4. Anbring en bakke under den inderste aftapningsprop, og fjern den (Figur 81).

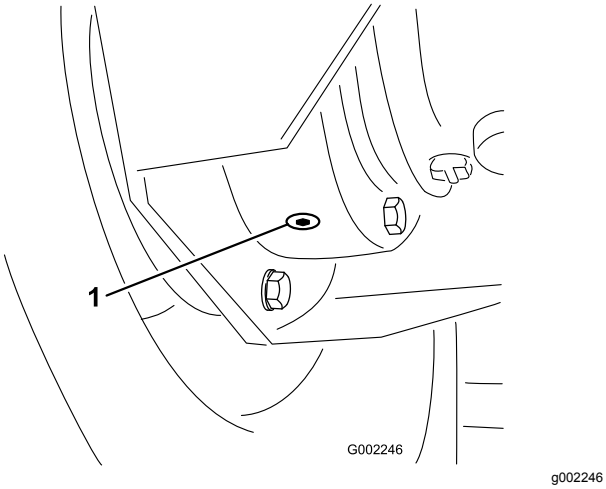

g002246

Figur 81

1. Inderste aftapningsprop

5. Flyt køretøjet langsomt, indtil hjulet er placeret til påfyldning (Figur 82).

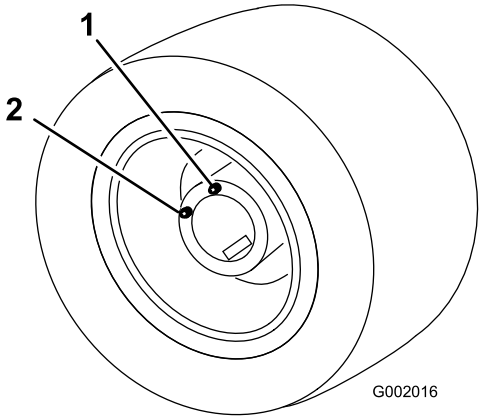

g002245

Figur 82

1. Øverste hul, fyld olie på her
2. Nederste hul

6. Aktiver parkeringsbremsen, stands pumpen, sluk motoren, og tag nøglen ud af startkontakten.
7. Hæld SAE 85W-140-gearolie i det øverste hul, indtil det begynder at løbe ud af det nederste hul.
8. Sæt alle aftapningspropper på igen, og stram dem.
9. Gentag 3 til 9 for det andet baghjul.
10. Bortskaf den brugte olie på et godkendt genbrugsanlæg.

Justering af forhjulenes spidsning

Eftersynsinterval: For hver 200 timer/Årlig (alt efter hvad der indtræffer først)

Spidsningen skal være 0 til 3 mm.

1. Kontrollér og pump alle dæk. Se Kontrol af dæktrykket (side 24).
2. Mål afstanden mellem begge fordækkene ved akselhøjden på både forsiden og bagsiden af fordækkene (Figur 83).

   Bemærk: Afstanden mellem forsiden af dækkene skal være 0 til 3 mm mindre end afstanden mellem bagsiden af fordækkene.

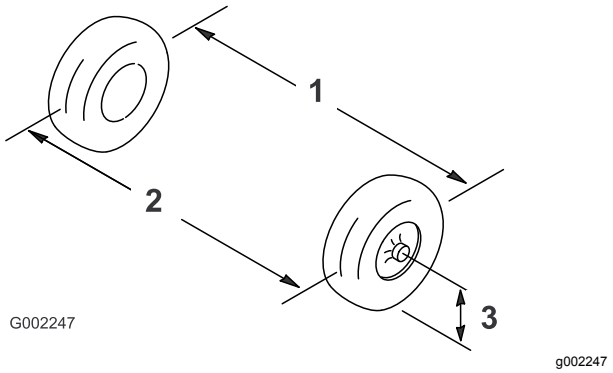

g002247

Figur 83

1. Dækmidterlinje – bag
2. Dækmidterlinje – for
3. Akselmidterlinje

3. Hvis målingen ikke falder inden for de specificerede mål, skal kontramøtrikkerne løsnes i begge ender af forbindelsesstangen (Figur 84).

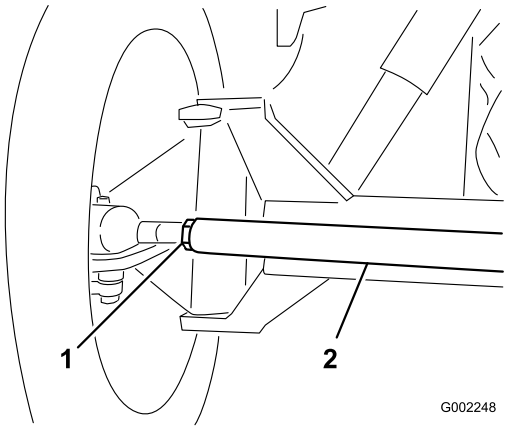

g002248

Figur 84

1. Kontramøtrik
2. Forbindelsesstang

4. Drej forbindelsesstangen for at flytte dækkets forside indad eller udad.

5. Tilspænd forbindelsesstangens kontramøtrikker, når justeringen er korrekt.
6. Sørg for, at rattet har fuld vandring i begge retninger.

Vedligeholdelse af kølesystem

Vedligeholdelse af kølesystemet

Eftersynsinterval: For hver 100 timer—Kontroller kølesystemets slanger for slitage og skader.

For hver 400 timer/Årlig (alt efter hvad der indtræffer først)—Kontroller kølervæsken (i henhold til producentens anvisninger), og skift om nødvendigt.

Kølesystemets kapacitet: 5,5 l

Kølevæsketype: en blanding af 50 % vand og 50 % permanent ethylenglycolfrostvæske

Vigtigt: **Fyld ikke kølervæske på en overophedet motor, før motoren er helt afkølet. Hvis der fyldes kølervæske på en overophedet motor, kan motorblokken revne.**

Kontroller motorkølevæskekoncentrationen som anvist af producenten af kølervæsken.

Kontrol af kølervæskestanden

Eftersynsinterval: Hver anvendelse eller dagligt

⚠ FORSIGTIG

Hvis motoren lige har kørt, kan kølervæsken være varm og under tryk. Hvis du fjerner kølerdækslet, når kølervæsken er varm, risikerer du, at kølervæsken sprøjtes ud, så du eller omkringstående bliver alvorligt forbrændt.

Lad motoren køle af i mindst 15 minutter, før kølerdækslet åbnes.

1. Parker sprøjten på en plan flade.
2. Aktiver parkeringsbremsen, stands pumpen, sluk motoren, og tag nøglen ud af startkontakten.
3. Afmonter forsigtigt kølerdækslet og ekspansionsbeholderens dæksel (Figur 85).

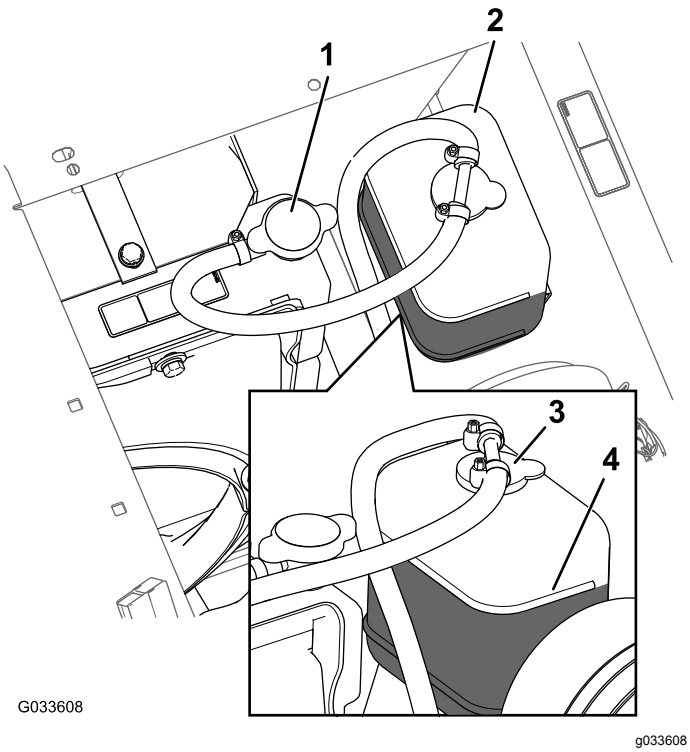

Figur 85

1. Kølerdæksel
2. Ekspansionsbeholder
3. Ekspansionsbeholderens dæksel
4. Linje der markerer fuld

4. Kontroller kølervæskestanden i køleren og ekspansionsbeholderen.

   Bemærk: Køleren bør fyldes til toppen af påfyldningsstudsen, og ekspansionsbeholderen bør fyldes til mærket FULL (Fuld) på tanken (Figur 85).

5. Hvis kølervæskestanden er lav, skal du fjerne ekspansionsbeholderens dæksel og kølerdækslet og fylde ekspansionsbeholderen op til mærket FULL (Fuld) og køleren op til toppen af påfyldningsstudsen (Figur 85).

   Vigtigt: **Fyld ikke for meget væske på ekspansionsbeholderen.**

   Vigtigt: **Brug ikke en alkohol/methanol-baseret kølervæske eller vand alene.**

6. Monter kølerdækslet og dækslet til ekspansionsbeholderen (Figur 85).

Udskiftning af kølesystemets væske

Eftersynsinterval: For hver 400 timer—Kontroller kølervæsken (i henhold til producentens anvisninger), og skift det, hvis det er nødvendigt.

1. Anbring sprøjtemaskinen på en plan overflade, aktiver parkeringsbremsen, stands pumpen, stop motoren, og tag nøglen ud af startkontakten.
2. Når motoren er afkølet, fjernes kølerdækslet (Figur 85).
3. Anbring en stor dræningsbakke under køleren.
4. Åbn aftapningsventilen, og lad kølervæsken løbe ned i bakken (Figur 86).

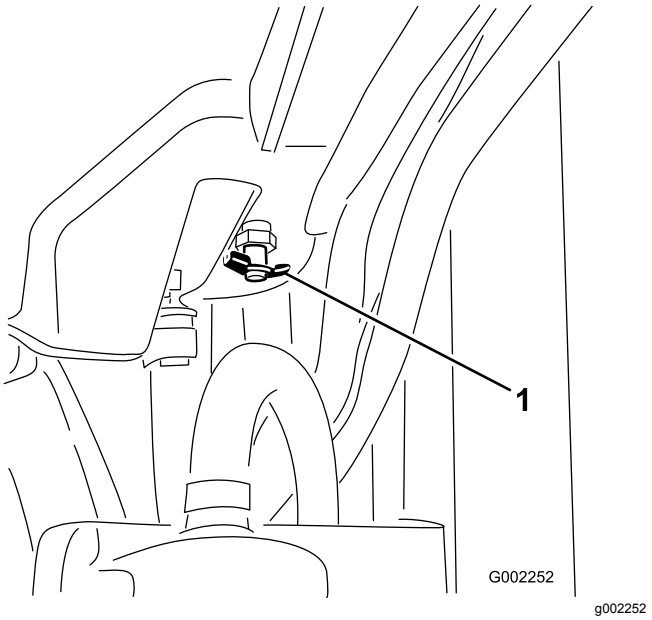

Figur 86

1. Aftapningsventil

5. Luk aftapningsventilen (Figur 87).
6. Fjern kølerdækslet (Figur 86).
7. Fyld langsomt kølervæske på køleren op til ca. 25 mm under dækslets lukkeflade.

   Bemærk: Brug tilstrækkeligt med kølervæske til at fylde motoren og systemets slanger. Dette giver kølervæsken mulighed for at udvide sig uden at løbe over, mens motoren varmer op.

8. Start motoren med dækslet siddende løst på køleren (Figur 83).
9. Lad motoren varme op, indtil termostaten åbnes.

   Bemærk: Dette sker sædvanligvis mellem 79 °C og 88 °C.

10. Når kølervæsken er blevet varm, skal du fylde op med kølervæske, så kølervæskestanden når op til dækslets lukkeflade og stramme dækslet til (Figur 86).
11. Åbn ekspansionsbeholderens dæksel, og fyld tanken med kølervæske til niveauet Kold (Figur 86).
12. Kontroller kølervæskestanden efter adskillige opstarts- og nedslukningscyklusser af motoren.

Bemærk: Fyld kølervæske på køleren og ekspansionsbeholderen efter behov.

Vedligeholdelse af bremser

Justering af bremserne

Hvis bremsepedalen vandrer mere end 2,5 cm, før du mærker modstand, skal bremserne justeres som følger:

1. Anbring sprøjten på en plan overflade, stands pumpen, sluk motoren, og tag tændingsnøglen ud af startkontakten.
2. Aktiver parkeringsbremsen.
3. Sæt klodser under hjulene for at forhindre maskinen i at rulle.
4. Deaktiver parkeringsbremsen.
5. Løsn de forreste møtrikker på bremsekablerne under sprøjtens forende (Figur 87).

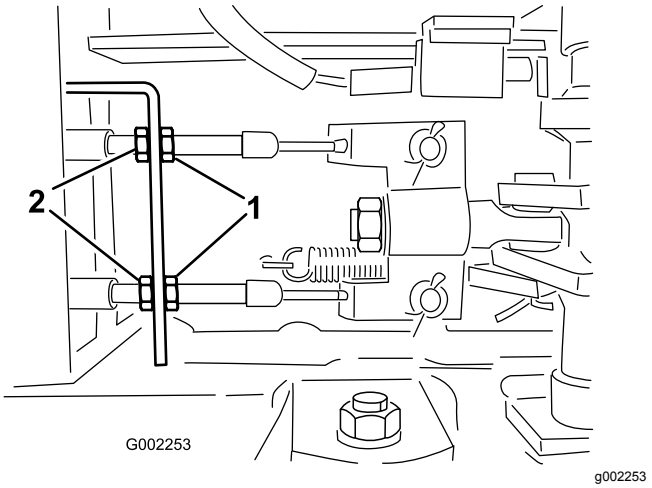

Figur 87

1. Forreste møtrikker
2. Bageste møtrikker

6. Stram de bageste møtrikker lige meget, indtil bremsepedalen bevæger sig mellem en og to cm, før du mærker modstand (Figur 87).

   Vigtigt: **Sørg for, at du strammer begge bageste møtrikker lige meget, således at bremsekablernes gevindende foran de forreste møtrikker har samme længde.**

7. Stram de forreste møtrikker.

Vedligeholdelse af remme

Serviceeftersyn af generatorremmen

Eftersynsinterval: Efter de første 8 timer

For hver 100 timer

Kontroller generator-/ventilatorremmens tilstand og spænding. Udskift om nødvendigt remmen.

1. Anbring sprøjtemaskinen på en plan overflade, aktiver parkeringsbremsen, stands pumpen, stop motoren, og tag nøglen ud af startkontakten.
2. Kontroller spændingen ved at trykke ned på remmen midt mellem remskiverne på generatoren og krumtapakslen med en belastning på 10 kg.

   Bemærk: Remmen skal have en afbøjning på 10 til 12 mm. Gå videre til punkt 3, hvis afbøjningen er forkert. Hvis den er korrekt, kan du springe den resterende del af denne procedure over og genoptage kørslen med sprøjten.
3. Løsn de bolte, der fastholder afstiveren til motoren, og den bolt, der fastholder generatoren til afstiveren (Figur 88).

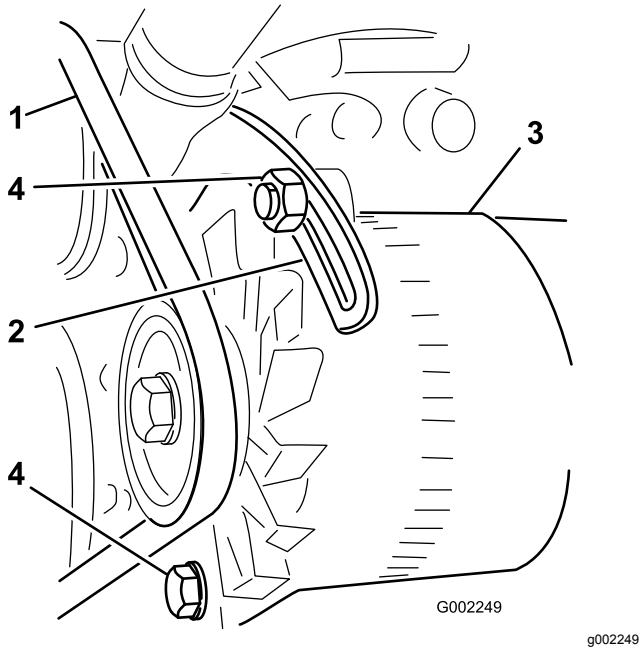

g002249

Figur 88

1. Generatorrem
2. Afstiver
3. Generator
4. Bolte

4. Indfør en løftestang mellem generatoren og motoren, og lirk forsigtigt generatoren udad.
5. Når den korrekte stramning er opnået, skal du stramme generatoren og boltene for at sikre justeringen.
6. Stram låsemøtrikken for at fastgøre justeringen.

Vedligeholdelse af hydrauliksystem

Hydraulikvæskespecifikation

Hydraulikvæskespecifikationer:

Toro Premium All Season-hydraulikvæske

Bemærk: Fås i spande med 19 l eller tromler med 208 l. Reservedelsnumrene kan findes i *reservedelskataloget*, eller kan fås hos din Toro-forhandler.

Alternative hydraulikvæsker: Såfremt Toro-væsken ikke kan fås, kan man anvende andre væsker, forudsat at de overholder alle følgende materialeegenskaber og branchespecifikationer. Vi anbefaler ikke brug af syntetisk væske. Spørg din smøremiddelforhandler til råds for at finde frem til et tilfredsstillende produkt.

Bemærk: Toro påtager sig intet ansvar for skader forårsaget af forkerte erstatningsprodukter. Brug derfor kun produkter fra producenter med et godt omdømme, som står bag deres anbefaling.

Slidhæmmende hydraulikvæske med højt viskositetsindeks/lavt flydepunkt, ISO VG 46

Materialeegenskaber:

Viskositet, ASTM D445	cSt ved 40 °C 44 til 48 cSt ved 100 °C 7,9 til 8,5
Viskositetsindeks ASTM D2270	140 til 160
Flydepunkt, ASTM D97	-37 °C til -45 °C

Branchespecifikationer:

Vickers I-286-S (kvalitetsniveau), Vickers M-2950-S (kvalitetsniveau), Denison HF-0

Vigtigt: **ISO VG 46 Multigrade-væsken har vist sig at give den optimale ydeevne under meget forskellige temperaturforhold. Til drift ved konstant høje omgivelsestemperaturer, 18 °C til 49 °C, kan ISO VG 68-hydraulikvæske give en bedre ydeevne.**

Premium bionedbrydelig hydraulikvæske – Mobil EAL EnviroSyn 46H

Vigtigt: **Mobil EAL EnviroSyn 46H er den eneste syntetiske bionedbrydelige væske godkendt af Toro. Væsken er kompatibel med elastomerne anvendt i Toro-hydrauliksystemer og egnet til en lang række temperaturforhold. Denne væske er kompatibel med traditionelle mineralolier, men for at opnå maksimal bionedbrydelighed og ydeevne skal hydrauliksystemet skylles grundigt igennem med traditionel væske. Olien fås i beholdere med 19 l eller tromler med 208 l fra Mobil-forhandleren.**

Kontrol af hydraulikvæsken

Eftersynsinterval: Hver anvendelse eller dagligt

1. Anbring sprøjtemaskinen på en plan overflade, aktiver parkeringsbremsen, stands sprøjtepumpen, sluk motoren, og tag nøglen ud af startkontakten.
2. Rengør området omkring hydraulikolietankens målepindsdæksel, og afmonter det (Figur 89).

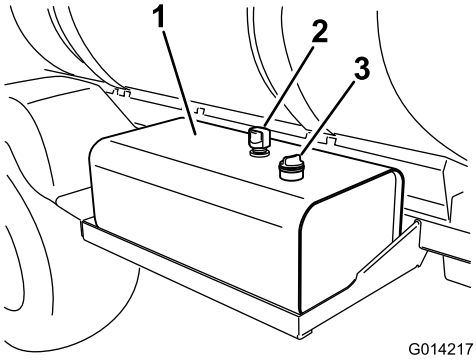

Figur 89

1. Hydraulikvæsketanken
2. Udluftning
3. Målepindsdæksel

Vigtigt: **Pas på, at der ikke trænger snavs og andre kontaminanter ned i åbningen, når du kontrollerer olien.**

3. Tør målepinden ren med en klud, sæt den ind i tanken, og træk den ud igen.

   Bemærk: Væskestanden skal være inden for det sikre driftsområde på målepinden (Figur 90).

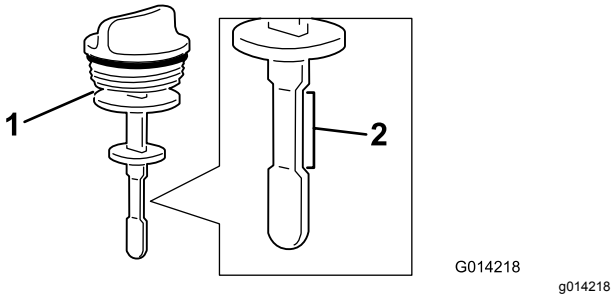

Figur 90

1. Målepind
2. Sikkert driftsområde

4. Hvis væskestanden er lav, skal tanken fyldes med den anførte hydraulikvæske eller tilsvarende, så væskestanden hæves til det øverste mærke. Se Hydraulikvæskespecifikation (side 70).
5. Monter målepindsdækslet på tanken, og fastgør det.

Serviceeftersyn af hydraulikvæsken

Hvis olien bliver forurenet, skal du kontakte din Toro-forhandler for at få systemet gennemskyllet.

Bemærk: Forurenet væske ser mælkeagtigt eller sort ud sammenlignet med ren væske.

Udskiftning af hydraulikvæskefiltrene

Eftersynsinterval: Efter de første 5 timer

For hver 400 timer/Årlig (alt efter hvad der indtræffer først)

Brug Toro-udskiftningsfilteret. Se det korrekte reservedelsnummer i *reservedelshåndbogen*.

Vigtigt: **Brug af andre filtertyper kan gøre garantien på visse komponenter ugyldig.**

⚠ ADVARSEL

Varm hydraulikvæske kan forårsage alvorlige forbrændinger.

Lad hydraulikvæsken køle, før der udføres vedligeholdelse på hydrauliksystemet.

1. Anbring sprøjtemaskinen på en plan overflade, aktiver parkeringsbremsen, stands pumpen, stop motoren, og tag nøglen ud af startkontakten.
2. Find maskinens to hydraulikfiltre (Figur 91 og Figur 92).

   Bemærk: Det ene sidder under hydraulikvæsketanken, og det andet sidder på stellet bag på maskinen.

   - Forreste filter under hydrauliktanken.

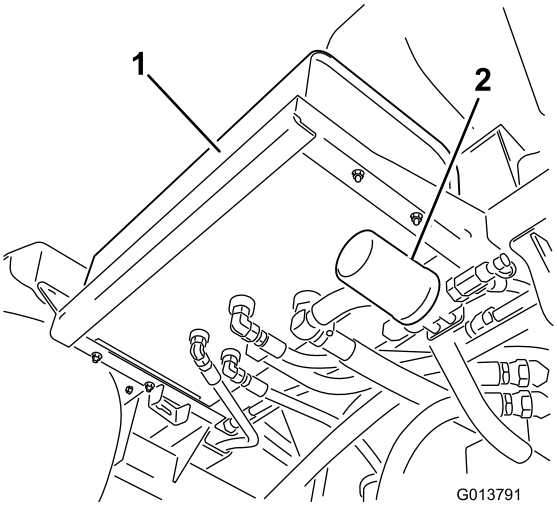

Figur 91

1. Hydrauliktank
2. Forreste filter

- Bageste filter placeret på maskinens stel.

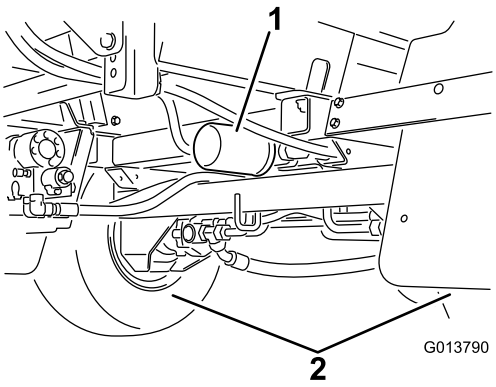

Figur 92

1. Bageste filter
2. Baghjul

3. Rengør det område, hvor filteret monteres.
4. Anbring en dræningsbakke under filteret.
5. Fjern filteret.
6. Smør den nye filterpakning.
7. Sørg for, at området omkring det sted, hvor filteret skal monteres, er rent.
8. Skru filteret på, indtil pakningen berører monteringspladen, og spænd derefter filteret 1/2 omgang.
9. Start motoren, og lad den køre i ca. 2 minutter for at lukke luft ud af systemet.
10. Stop motoren, og kontroller hydraulikoliestanden, og kontroller om der er lækager.
11. Bortskaf det brugte filter på et godkendt genbrugsanlæg.

Udskiftning af hydraulikvæsken

Eftersynsinterval: For hver 400 timer/Årlig (alt efter hvad der indtræffer først)

Hydraulikvæskekapacitet: 56 l af den angivne hydraulikvæske eller tilsvarende. Se Hydraulikvæskespecifikation (side 70).

Vigtigt: **Brug af andre væsker kan annullere garantien på visse dele.**

⚠ ADVARSEL

Varm hydraulikvæske kan forårsage alvorlige forbrændinger.

Lad hydraulikvæsken køle, før der udføres vedligeholdelse på hydrauliksystemet.

1. Udskift hydraulikvæskefilteret. Se Udskiftning af hydraulikvæskefiltrene (side 71).
2. Rengør området omkring en hydraulisk slangefitting på bunden af hydraulikvæsketanken (Figur 93).

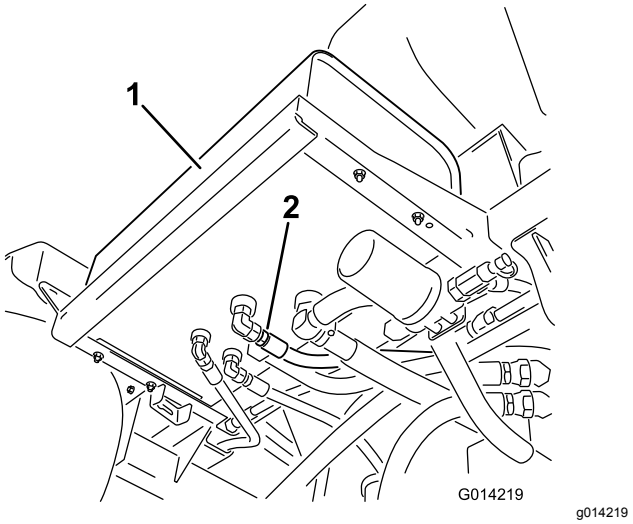

Figur 93

1. Hydrauliktank
2. Hydraulikslange og -fitting

3. Anbring en stor bakke under fittingen.
4. Fjern slangefittingen fra tanken, og lad olien løbe ned i bakken (Figur 93).
5. Monter slangen og fittingen på tanken, og stram godt.
6. Fyld hydraulikbeholderen med ca. 53 l af den anførte hydraulikvæske eller tilsvarende. Se Hydraulikvæskespecifikation (side 70).
7. Start maskinen, og kør den i TOMGANG i 3 til 5 minutter for at cirkulere væsken og fjerne luft, som er fanget i systemet.
8. Stop motoren, kontroller hydraulikoliestanden, og kontroller om der er lækager.
9. Bortskaf den brugte hydraulikvæske på et godkendt genbrugsanlæg.

Kontrol af hydraulikrør og -slanger

Efterse dagligt hydraulikrør og -slanger for lækager, bøjede rør, løse monteringsholdere, slid, løse fittings, forringelser på grund af vejrlig og kemisk forringelse. Foretag alle nødvendige reparationer, før maskinen betjenes.

⚠ ADVARSEL

Hydraulikvæske, der slipper ud under tryk, kan trænge ind i huden og dermed forårsage personskader.

- **Sørg for, at alle slanger og rør til hydraulikvæske er i god stand, og at alle hydrauliske forbindelser og fittings slutter tæt, før der sættes tryk på hydrauliksystemet.**
- **Hold din krop og dine hænder væk fra splithulslækager eller dyser, der sprøjter højtrykshydraulikvæske ud.**
- **Brug pap eller papir til at finde eventuelle hydraulikslækager.**
- **Tag hele trykket af det hydrauliske system, før der udføres arbejde på det.**
- **Søg straks lægehjælp, hvis væske sprøjtes ind under huden.**

Vedligeholdelse af sprøjtesystemet

⚠ ADVARSEL

De kemiske stoffer, der bruges i sprøjtesystemet, kan være farlige og giftige for dig, folk omkring maskinen, dyr, planter, jordbunden og andre ejendele.

- **Læs nøje, og følg advarselsetiketter og materialesikkerhedsdatablade for de anvendte kemikalier, og beskyt dig i henhold til kemikalieproducentens anbefalinger. Brug f.eks. behørigt personbeskyttelsesudstyr, herunder ansigtsmaske, briller, handsker og andet udstyr, der kan beskytte dig mod kontakt med kemikalier.**
- **Husk, at det kan være, at der bruges mere end et kemikalie, og oplysningerne for hvert kemikalie skal vurderes.**
- **Afslå at betjene eller arbejde på sprøjten, hvis sådanne oplysninger ikke er tilgængelige.**
- **Før der udføres arbejde på et sprøjtesystem, skal det sikres, at systemet er blevet skyllet tre gange og neutraliseret i henhold til kemikalieproducentens(-ernes) anbefalinger, og at alle ventiler har gennemgået tre cyklusser.**
- **Kontroller, at der er tilstrækkeligt med rent vand og sæbe i nærheden, og vask omgående de områder, hvor du har været i kontakt med kemikalier.**

Eftersyn af slangerne

Eftersynsinterval: For hver 200 timer—Efterse alle slangerne og tilslutningerne for beskadigelse og korrekt påsætning.

For hver 400 timer/Årlig (alt efter hvad der indtræffer først)—Efterse O-ringene i ventilen, og udskift dem om nødvendigt.

Undersøg hver slange i sprøjtesystemet for revner, lækager eller anden skade. Efterse samtidig forbindelserne og beslagene for tilsvarende beskadigelse. Udskift slanger og beslag, hvis de er beskadiget.

Udskiftning af trykfilteret Skærm

Eftersynsinterval: For hver 400 timer

Bemærk: Skærme til det valgfri trykfilter fås gennem din autoriserede forhandler af Toro-dele.

1. Parker maskinen på en plan flade, sluk for sprøjtepumpen, sluk motoren, og tag nøglen ud af startkontakten.
2. Anbring en dræningsbakke under trykfilteret (Figur 94).

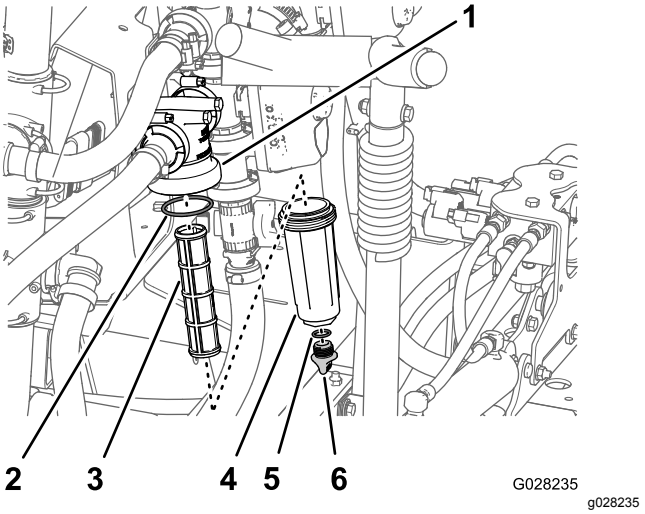

Figur 94

1. Filterhoved
2. O-ring (skål)
3. Filterelement
4. Skål
5. O-ring (aftapningsprop)
6. Aftapningsprop

3. Drej aftapningsproppen mod uret, og tag den ud af trykfilterets skål (Figur 94).

   Bemærk: Lad al væske løbe ud af skålen.
4. Drej skålen mod uret, og fjern fra filterhovedet (Figur 94).
5. Fjern det gamle trykfilterelement (Figur 94).

   Bemærk: Bortskaf det gamle filter.
6. Kontroller O-ringen til aftapningsproppen (inden i skålen) og O-ringen til skålen (inden i filterhovedet) for skader og slid (Figur 94).

   Bemærk: Udskift eventuelle beskadigede eller slidte O-ringe til proppen, skålen eller begge.
7. Monter det nye trykfilterelement i filterhovedet (Figur 94).

   Bemærk: Sørg for, at filterelementet sidder godt fast i filterhovedet.
8. Monter skålen på filterhovedet, og stram skålen med hånden (Figur 94).

9. Monter proppen i skålen, og stram proppen med hånden (Figur 94).

Diagram over sprøjtesystemet

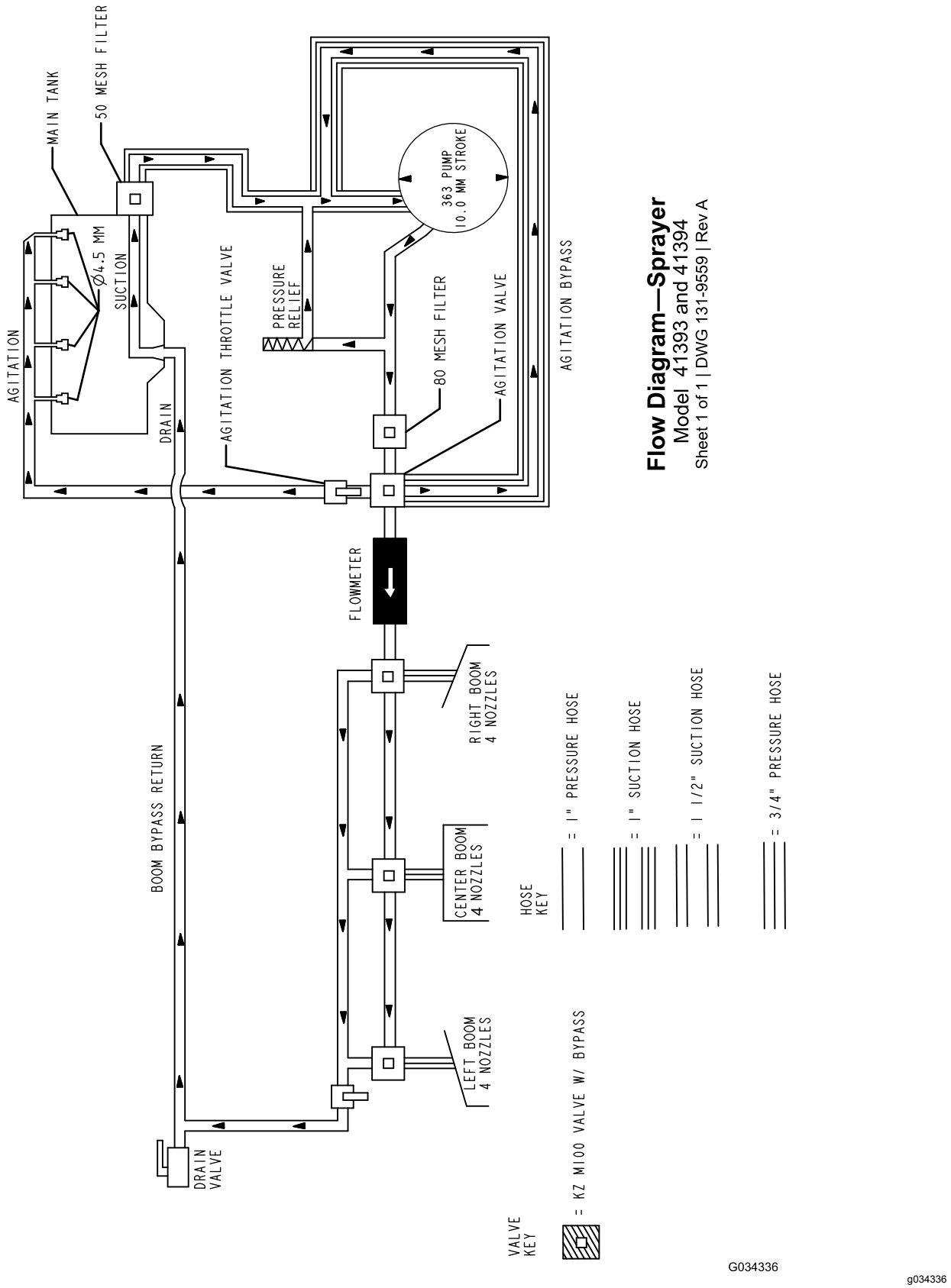

Figur 95

Vedligeholdelse af pumpen

Eftersyn af pumpen

Eftersynsinterval: For hver 400 timer/Årlig (alt efter hvad der indtræffer først)—Efterse pumpemembranen, og udskift den efter behov (kontakt en autoriseret Toro-serviceforhandler).

For hver 400 timer/Årlig (alt efter hvad der indtræffer først)—Efterse pumpens kontraventiler, og udskift dem efter behov (kontakt en autoriseret Toro-serviceforhandler).

Bemærk: Følgende maskinkomponenter betragtes som reservedele, der forbruges ved brug, medmindre de skønnes at være defekte, eller ikke er omfattet af garantien for denne maskine.

Få en autoriseret Toro-serviceforhandler til at kontrollere følgende interne pumpekomponenter for skader:

- Pumpemembran
- Pumpens kontraventiler

Udskift om nødvendigt komponenter.

Justering af aktuatorerne

Du kan bruge følgende metode til at justere længden af aktuatorstængerne.

1. Forlæng bommene til positionen SPRAY (Sprøjt).
2. Fjern splitten fra drejetappen (Figur 96).

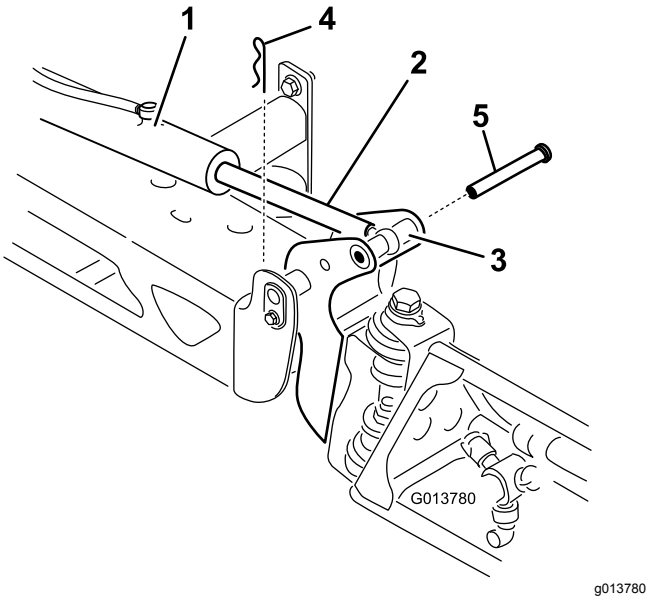

Figur 96

1. Aktuator
2. Aktuatorstang
3. Bommens drejetaphus
4. Clips
5. Pind

3. Løft op på bommen, fjern splitten (Figur 96), og sænk langsomt bommen ned på jorden.
4. Efterse splitten for skader, og udskift den hvis det er nødvendigt.
5. Brug en skruenøgle på de flade sider af aktuatorstangen for at gøre den ubevægelig, og løsn derefter kontramøtrikken, så øjestangen kan manipuleres (Figur 97).

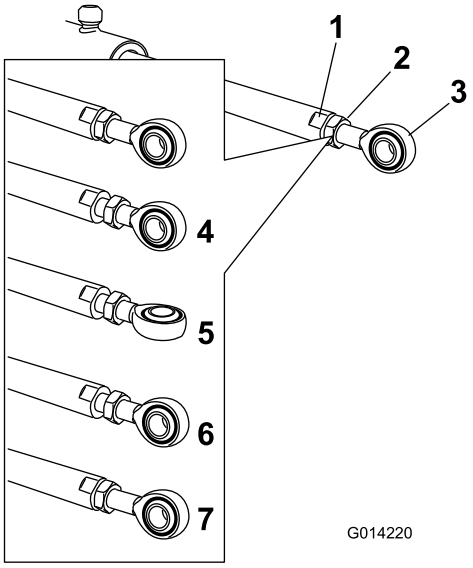

Figur 97

1. Flade side af aktuatorstangen
2. Kontramøtrik
3. Øje
4. Kontramøtrik (løsnet)
5. Øje (justeret)
6. Øjeposition ved genmontering
7. Kontramøtrik strammet for at låse i ny position

6. Drej øjestangen i aktuatorstangen, så den forlængede aktuator forkortes eller forlænges til den ønskede position (Figur 97).

   Bemærk: Drej øjestangen halve eller hele omgange, når stangen monteres på bommen igen.
7. Med øjestangen i den ønskede position skal du stramme kontramøtrikken for at fastgøre aktuatoren og øjestangen.
8. Hæv bommen for at tilpasse drejetappen til aktuatorstangen.
9. Mens du holder bommen, skal du føre stiften gennem bommens drejetap og aktuatorstangen (Figur 96).
10. Når stiften er på plads, skal bommen slippes og stiften fastgøres med splitten, som tidligere blev afmonteret.
11. Gentag proceduren for hvert aktuatorstangleje, hvis det er nødvendigt.

Eftersyn af nylondrejebøsningerne

Eftersynsinterval: For hver 400 timer/Årlig (alt efter hvad der indtræffer først)

1. Anbring sprøjtemaskinen på en plan overflade, aktiver parkeringsbremsen, stands pumpen, stop motoren, og tag nøglen ud af startkontakten.
2. Forlæng bommene til positionen SPRAY (sprøjte), og understøt dem ved hjælp af støtter eller remme fra en lift.
3. Når bommens vægt er understøttet, kan du fjerne den bolt og møtrik, der fastholder drejetappen på bommen (Figur 98).

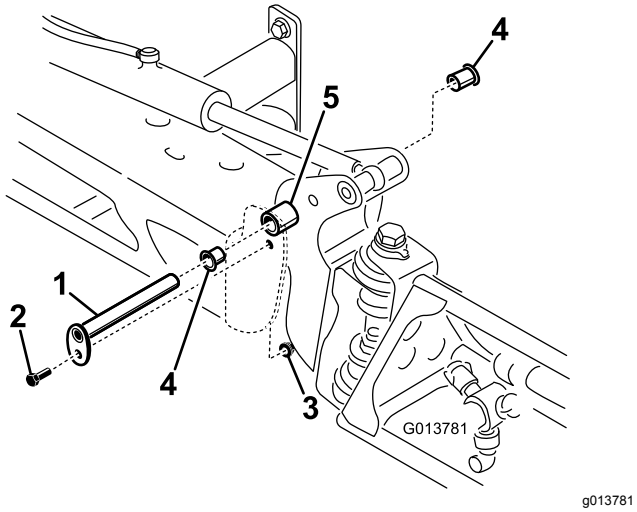

Figur 98

1. Drejetap
2. Bolt
3. Møtrik
4. Nylonbøsning
5. Aksebeslag

4. Fjern drejetappen (Figur 98).
5. Fjern bommen og aksebeslaget fra stellet i midten, så der er adgang til nylonbøsningerne.
6. Fjern og efterse nylonbøsningerne fra akselbeslagets for- og bagside (Figur 98).

   Bemærk: Udskift eventuelle beskadigede bøsninger.
7. Kom en lille smule olie på nylonbøsningerne, og monter dem på aksebeslaget.
8. Monter bommen og akselbeslaget på midterstellet, og tilpas åbningerne (Figur 98).
9. Monter drejetappen, og fastgør den med den bolt og møtrik, som du afmonterede tidligere.
10. Gentag denne procedure for hver bom.

Softwarevedligeholdelse

Programmering af maskinindstillinger

Hvis en operatør eller vedligeholdelsesmandskab fejlagtigt kommer til at konfigurere maskinen til at bruge GeoLink-muligheden, vil sprøjtesystemet ikke fungere korrekt. Brug følgende procedure til at indstille maskinens software til standard Multi Pro-konfiguration.

1. Sæt nøglen i nøglekontakten, og drej kontakten til positionen ON (til).

   Bemærk: Hvis GeoLink-velkomstbilledet vises (Figur 99), skal du sætte maskinens software til standard Multi Pro-konfiguration. Start ikke motoren.



Figur 99

1. Knap 5

2. På velkomstbilledet skal du trykke og holde knap 5 (længst til højre) på infocenteret inde for at få adgang til hovedmenuen (Figur 104).
3. På hovedmenuen skal du trykke på knap 1 eller 2, indtil Indstillinger vises, og trykke på knap 4 for at navigere til menuen Indstillinger (Figur 100).

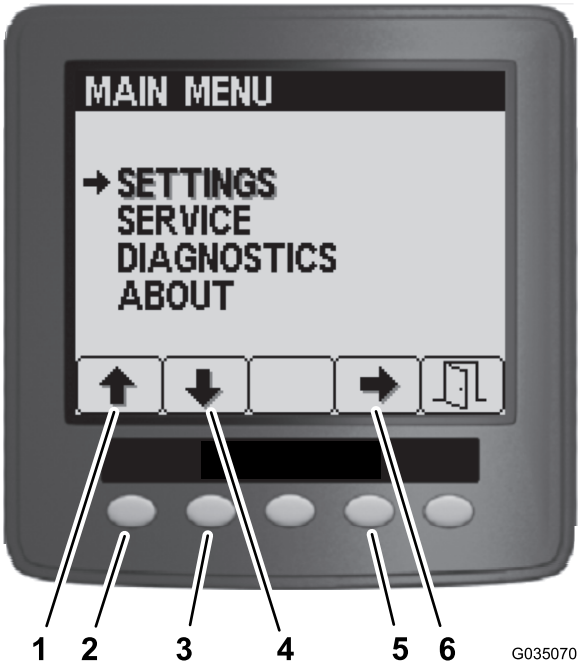

Figur 100

1. Pil opad
2. Knap 1
3. Pil nedad
4. Knap 2
5. Knap 4
6. Valgpil

4. I menuen Indstillinger skal du trykke på knap 1 eller 2, indtil GeoLink vises, og derefter trykke på knap 4 for at navigere til GeoLink-menuen (Figur 101).

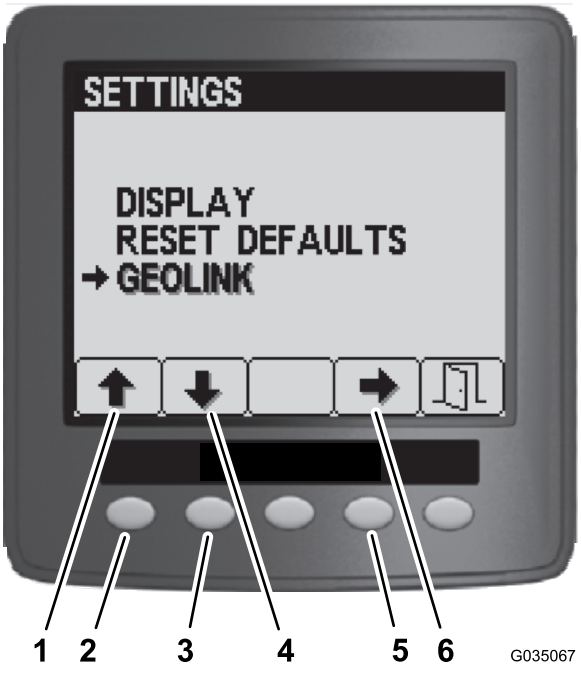

Figur 101

1. Pil opad
2. Knap 1
3. Pil nedad
4. Knap 2
5. Knap 4
6. Valgpil

5. I GeoLink-menuen skal du trykke på knap fire for at vælge muligheden Nej og trykke på knap fem for at gemme indstillingerne og forlade menuen (Figur 102).



Figur 102

1. Knap 4
2. Valgpil
3. Knap 5
4. Afslut

6. Drej nøglekontakten til positionen OFF (fra) (Figur 103).



Figur 103

7. Drej nøglekontakten til positionen ON (til) (Figur 103).

Bemærk: Velkomstbilledet til Multi Pro 5800-sprøjteren bør vises i infocenteret.



G035267

g035267

Figur 104

8. Drej nøglekontakten til positionen OFF (fra).

Rengøring

Rengøring af køleribberne

Eftersynsinterval: For hver 200 timer

Vigtigt: **Sprøjt ikke vand ind i det varme motorrum, da det kan skade motoren.**

1. Anbring sprøjtemaskinen på en plan overflade, aktiver parkeringsbremsen, stands pumpen, stop motoren, og tag nøglen ud af startkontakten.
2. Vip fører- og passagersæde forlæns, og før støttepinden ind i låsen i støttepindens styreåbning.
3. Lad kølesystemet køle ned.
4. Fjern sædesoklens adgangspanel. Se Afmontering af sædesoklens adgangspanel (side 51).
5. Rengør køleribberne ved hjælp af trykluft ved lavt tryk og en blød børste.

   Bemærk: Rengør køleribberne mere ofte, hvis det er nødvendigt. Kontroller alle kølerslanger, og udskift dem, hvis de er slidte, lækker eller er beskadiget.
6. Sænk fører- og passagersæde.
7. Monter sædesoklens adgangspanel. Se Montering af sædesoklens adgangspanel (side 51).

Rengøring af omrørings- og sektionsventilerne

- Se følgende sektioner for oplysninger om rengøring af omrøringsventilen:
  1. Afmontering af ventilaktuatoren (side 80)
  2. Afmontering af omrøringsmanifoldventilen (side 80)
  3. Rengøring af manifoldventilen (side 81)
  4. Samling af manifoldventilen (side 83)
  5. Montering af omøringsmanifoldventilen (side 83)
  6. Montering af ventilaktuatoren (side 84)
- Se følgende sektioner for oplysninger om rengøring af de 3 sektionsventiler:
  1. Afmontering af ventilaktuatoren (side 80)
  2. Afmontering af sektionsmanifoldventilen (side 80)
  3. Rengøring af manifoldventilen (side 81)
  4. Samling af manifoldventilen (side 83)

5. Montering af sektionsmanifoldventilen (side 84)
6. Montering af ventilaktuatoren (side 84)

Afmontering af ventilaktuatoren

1. Flyt maskinen til en plan overflade, aktiver parkeringsbremsen, stands pumpen, stop motoren, og tag nøglen ud af tændingskontakten.
2. Fjern den holder, der fastgør aktuatoren til sektionsventilens manifoldventil eller omrøringsventilen (Figur 105).

   Bemærk: Tryk de 2 ben på holderen sammen, imens du trykker den ned.

   Bemærk: Behold aktuatoren og holderen til montering i Montering af ventilaktuatoren (side 84).

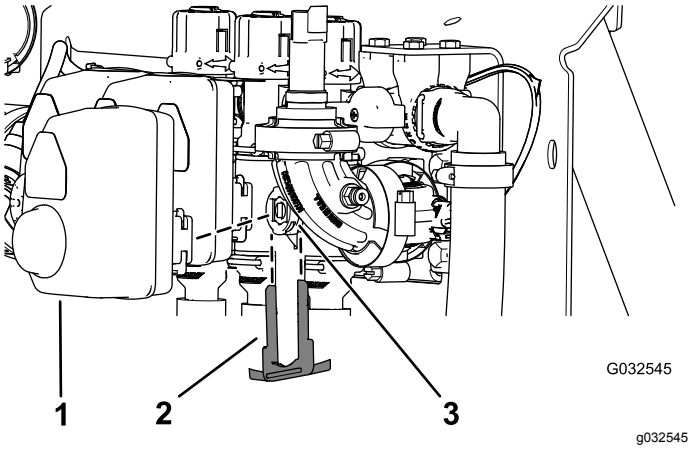

Figur 105

Sektionsventilaktuator vist (omrøringsventilaktuatoren minder om den)

1. Aktuator (sektionsventil)
2. Holder
3. Spindelport

3. Fjern aktuatoren fra manifoldventilen.

Afmontering af omrøringsmanifoldventilen

1. Fjern de klemmer og pakninger, der fastgør omrøringsventilens manifold til omrøringsomløbsventilen, trykfilterhovedet, reduktionskoblingen og adapterfittingen (omrøringens drosselventil) som vist i Figur 106.

   Bemærk: Gem klemmerne, pakningerne, lynkobling og lynkoblingsstift til montering i Montering af omøringsmanifoldventilen (side 83).

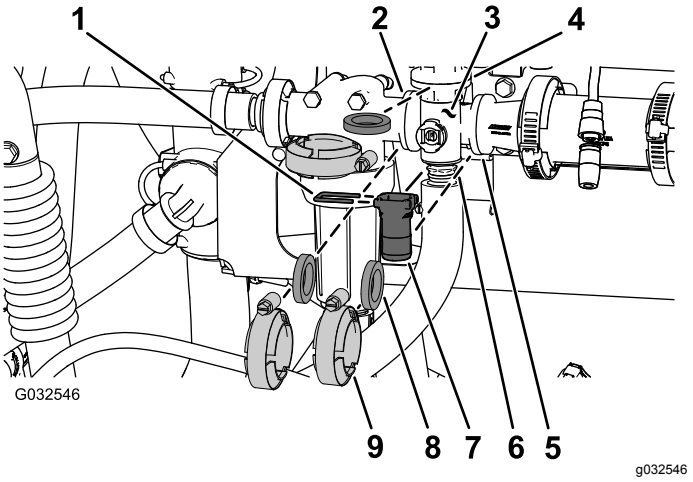

Figur 106

Omrøringsventil

1. Lynkoblingsstift
2. Flange (trykfilterhoved)
3. Manifold (omrøringsventil)
4. Flange (omrøringsomløbs-ventil)
5. Flange (reduktionskobling)
6. Flange (adapterfitting – omrøringens drosselventil)
7. Lynkobling
8. Pakning
9. Flangeklemme

2. Fjern omrøringsventilmanifolden fra maskinen (Figur 107).

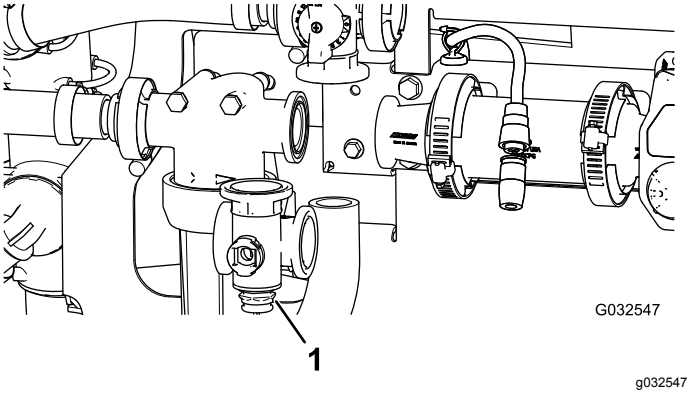

Figur 107

1. Omrøringsventilmanifold

Afmontering af sektionsmanifoldventilen

1. Fjern de klemmer og pakninger, der fastgør sektionsventilens manifold (Figur 108) til sektionsventilen ved siden af (hvis du fjerner venstre sektionsventil, skal du skille den fra reduktionskoblingen og sektionsventilen ved siden af).

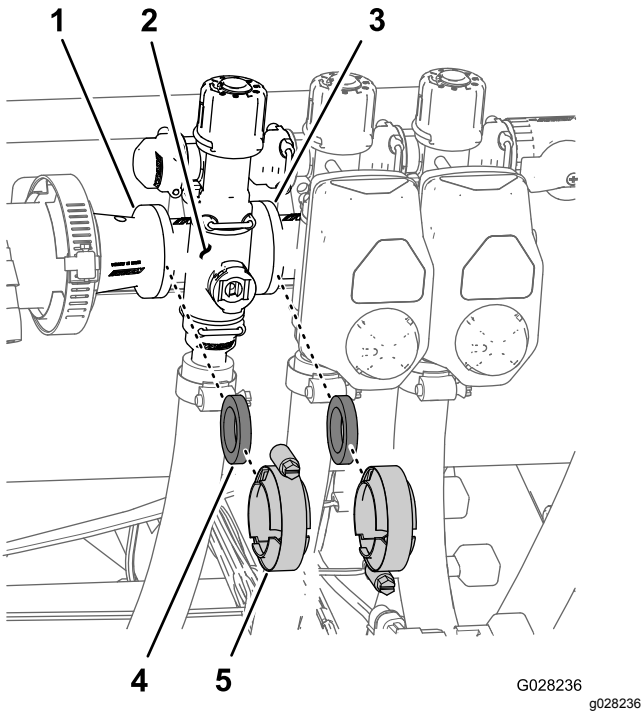

Figur 108

1. Flange (reduktionskobling)
2. Manifold (sektionsventil)
3. Flange (sektionsventilen ved siden af)
4. Pakning
5. Flangeklemme

2. Fjern den holder, der fastgør sektionsventilmanifolden til omløbsfittingen (Figur 109).

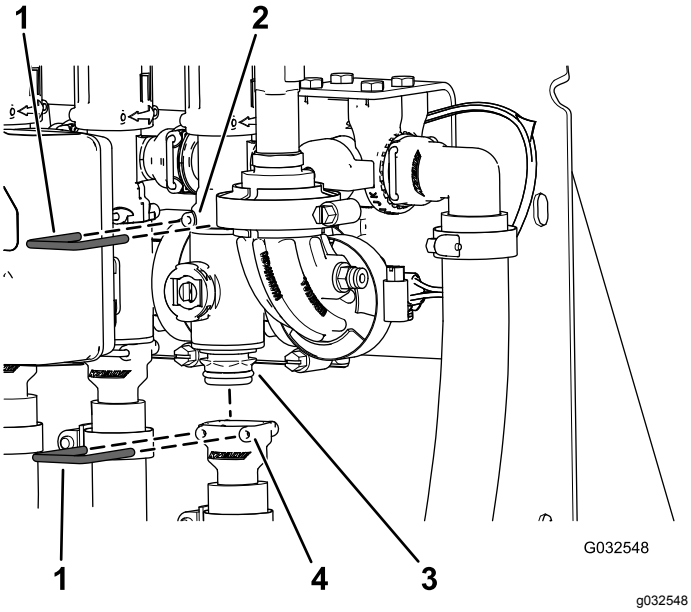

Figur 109

1. Holder
2. Sokkel (omløbsfitting)
3. Manifoldventilenhed
4. Sokkel (udgangsfitting)

3. Fjern sektionsventilmanifolden fra maskinen (Figur 110).

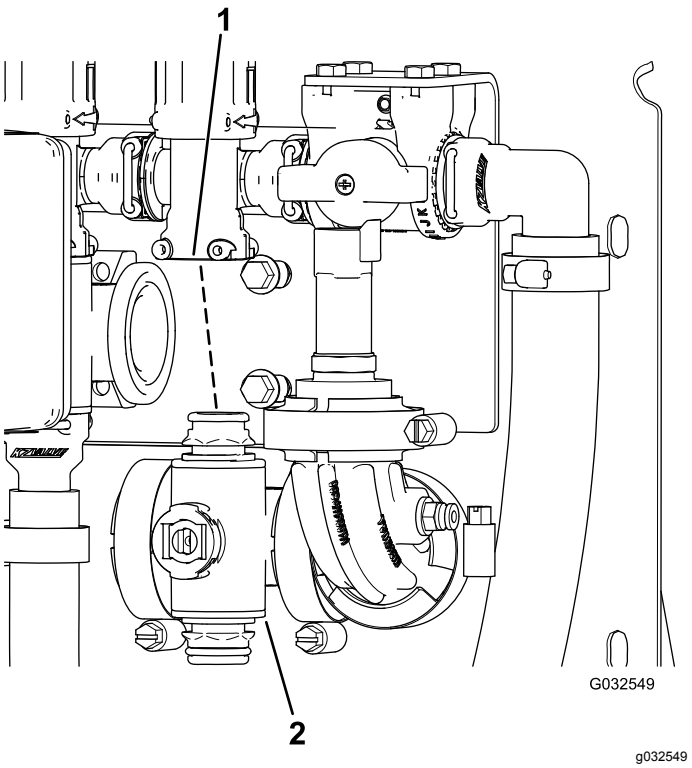

Figur 110

1. Omløbsfitting
2. Sektionsventilmanifold

Rengøring af manifoldventilen

1. Placer ventilspindelen, så den er i lukket position (Figur 111 B).

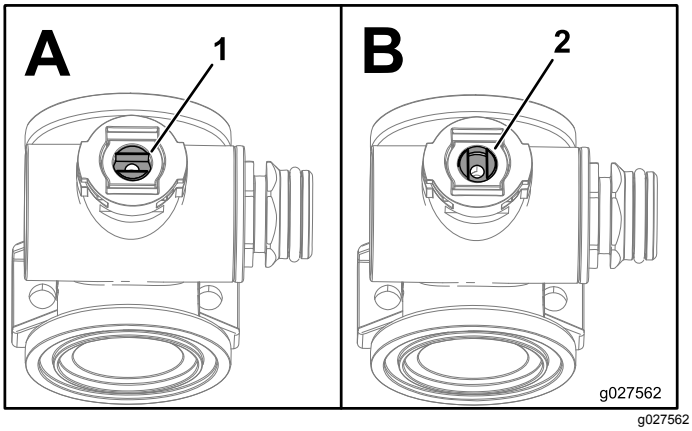

Figur 111

1. Åben ventil
2. Lukket ventil

2. Fjern de 2 endedækselfittinger fra hver ende af manifoldhuset (Figur 112 og Figur 113).

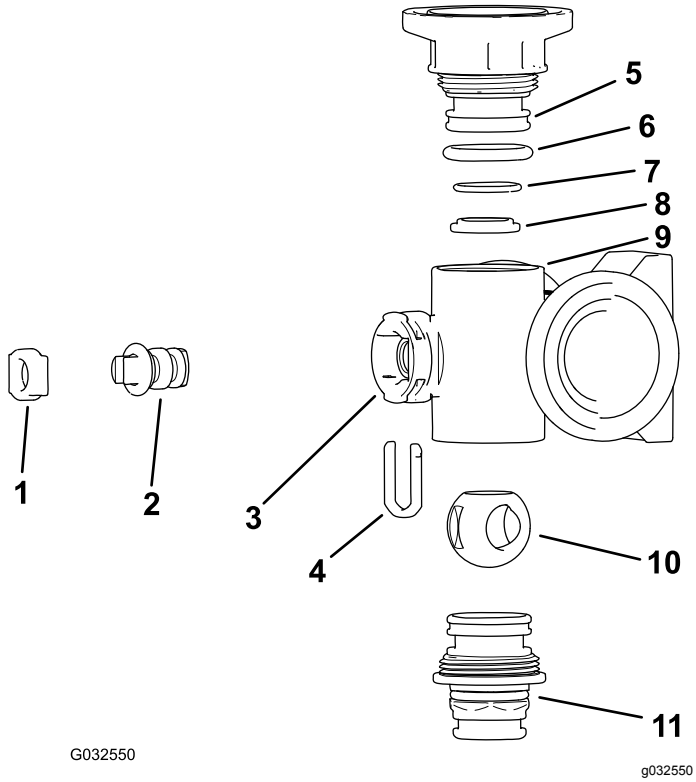

Figur 112

Omrøringsventilmanifold

1. Spindelholder
2. Ventilspindel
3. Spindelport
4. Spindelholder
5. Endedækselfitting
6. O-ring til endedækselssegl (0,796 tommer/0,139 tommer)
7. Kontrasædets O-ring (0,676 tommer/0,07 tommer)
8. Ventilsædets ring
9. Manifoldhus
10. Kugleventil
11. Lynkobling

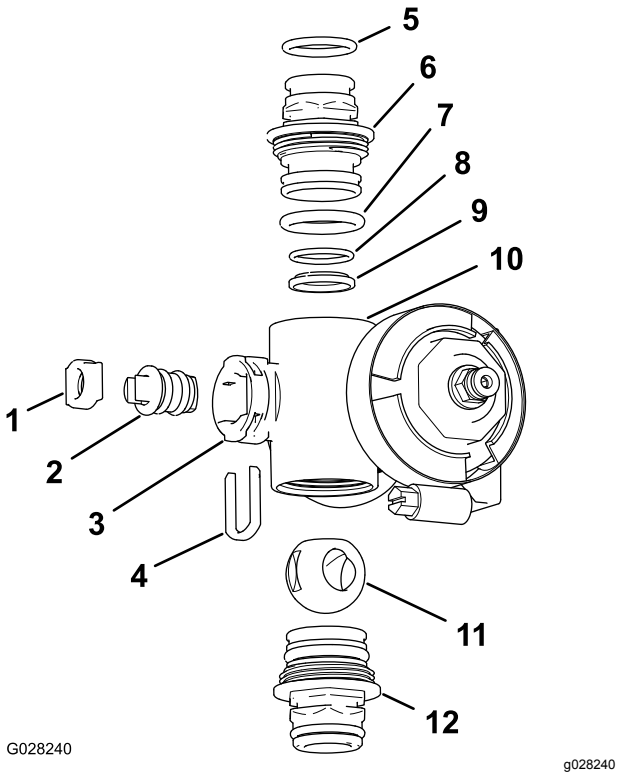

Figur 113

Sektionsventilmanifold

1. Ventilspindelsæde
2. Ventilspindelenhed
3. Spindelport
4. Spindelholder
5. Udgangsstudsens O-ring (0,737 tommer/0,103 tommer)
6. Endedækselfitting
7. Endedækslets O-ring (0,796 tommer/0,139 tommer)
8. Kontrasædets O-ring (0,676 tommer/0,07 tommer)
9. Kuglesæde
10. Manifoldhus
11. Kugleventil
12. Endedækselfittings samling

3. Drej ventilspindelen, så kuglen er i positionen OPEN (Åben) (Figur 111 A).

   Bemærk: Ventilspindelen bør være parallel med ventilgennemstrømningen, og kuglen bør glide ud.
4. Fjern spindelholderen fra åbningerne i spindelporten i manifolden (Figur 112 og Figur 113).
5. Fjern spindelholderen og ventilspindelsædet fra manifolden (Figur 112 og Figur 113).
6. Tag ventilspindelenheden ud af manifoldhuset (Figur 112 og Figur 113).
7. Rengør den indvendige side af manifolden og den udvendige side af kugleventilen, ventilspindelenheden, spindelopsamlingen og endefittingerne.

Samling af manifoldventilen

1. Kontroller udgangsstudsens O-ringe (kun sektionsventilmanifold), endedækslets O-ringe, kontrasædets O-ringe og kuglesædet for skader eller slitage (Figur 112 og Figur 113).

   Bemærk: Udskift eventuelle beskadigede eller slidte O-ringe eller sæder.

2. Smør ventilspindelen, og placer den i ventilspindelsædet (Figur 112 og Figur 113).
3. Monter ventilspindelen og sædet i manifolden, og fastgør spindelen og sædet med spindelholderen (Figur 112 og Figur 113).
4. Sørg for, at kontrasædets O-ring og kuglesædet flugter med hinanden og er placeret i endedækselfittingen (Figur 112 og Figur 113).
5. Monter endedækselfittingen på manifoldhuset, så flangen på endedækselfittingen rører manifoldhuset (Figur 112 og Figur 113), og drej derefter endedækselfittingen yderligere 1/8 til 1/4 omgang.

   Bemærk: Udvis forsigtighed for at forhindre skader på fittingens ende.

6. Indsæt kuglen i ventilhuset (Figur 114).

   Bemærk: Ventilspindelen skal passe i kugledrevsåbningen. Hvis ventilspindelen ikke passer, justeres kuglens placering (Figur 114).

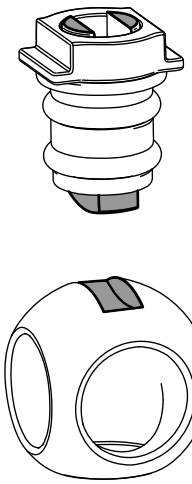

g027565

Figur 114

7. Drej ventilspindelenheden, så ventilen er lukket (Figur 111).
8. Gentag trin 4 og 5 for den anden endedækselfittingssamling.

Montering af omøringsmanifold-ventilen

1. Ret flangen på omrøringsomløbsventilen og en pakning ind efter omrøringsventilmanifoldens endedækselsfittingsflange (Figur 115 A).

   Bemærk: Løsn om nødvendigt monteringsbolte og -møtrikker til trykfilteret efter behov for at opnå frigang.

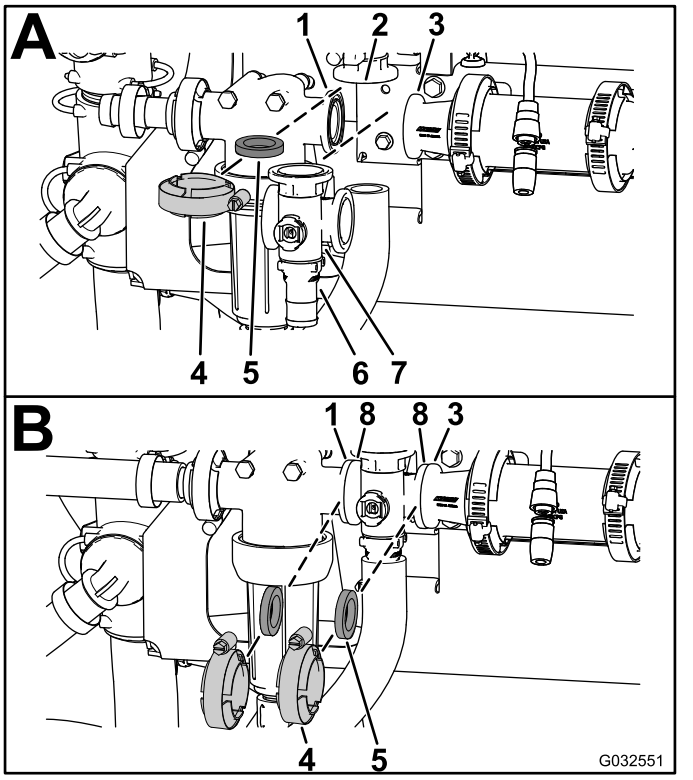

g032551

Figur 115

1.	Flange (trykfilterhoved)	5.	Pakning
2.	Flange (omrøringsomløbs-ventil)	6.	Lynkobling
3.	Flange (reduktionskobling)	7.	Manifold (omrøringsventil)
4.	Flangeklemme	8.	Flange (manifold – omrøringsventil)

2. Saml omrøringsomløbsventilen, pakningen og omrøringsventilmanifolden ved hjælp af en klemme, der spændes med hånden (Figur 115 A).
3. Ret en pakning ind mellem flangerne på trykfilterhovedet og omrøringsventilmanifolden (Figur 115 B).
4. Saml trykfilterhovedet, pakningen og omrøringsventilmanifolden ved hjælp af en klemme, der spændes med hånden (Figur 115 B).
5. Ret en pakning ind mellem flangerne i omrøringsventilmanifolden og reduktionskoblingen (Figur 115 B).

6. Saml omrøringsventilmanifolden, pakningen og reduktionskoblingen ved hjælp af en klemme, der spændes med hånden (Figur 115 B).
7. Ret en pakning ind mellem flangerne i omrøringsventilmanifolden og adapterfittingen til omrøringens drosselventil (Figur 115 C).
8. Saml omrøringsventilmanifolden, pakningen og adapterfittingen med en klemme, der spændes med hånden (Figur 115 C).
9. Hvis du har løsnet monteringsboltene og -møtrikkerne til trykfilterhovedet, skal du spænde dem med et moment på 1.978 til 2.542 Ncm.

Montering af sektionsmanifold-ventilen

1. Placer den øvre endedækselfitting til manifoldventilen i omløbsfittingen (Figur 116 A).

   Bemærk: Løsn om nødvendigt monteringsbolte og -møtrikker til omløbsventilen efter behov for at opnå frigang.

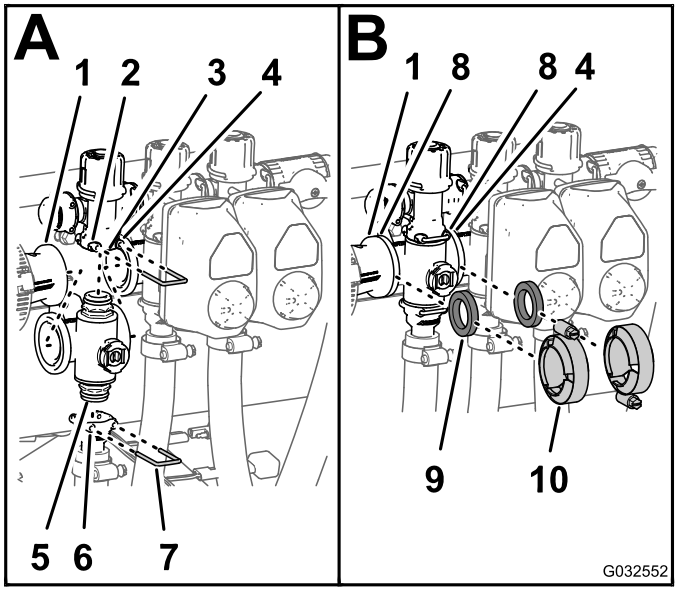

g032552

Figur 116

1. Flange (reduktionskobling)
2. Sokkel (omløbsfitting)
3. Omløbsventil
4. Flange (manifold ved siden af – omrøringsventil)
5. Endedækselfitting (manifoldens ventilenhed)
6. Sokkel (udgangsfitting)
7. Holder
8. Flange (manifold – sektionsventil)
9. Pakning
10. Flangeklemme

2. Fastgør endedækselfittingen på omløbsfittingen ved at indsætte en holder i omløbsfittingens sokkel (Figur 116 A).
3. Saml udgangsfittingen på den nedre endedækselfitting i manifoldventilen (Figur 116 A).
4. Fastgør endedækselfittingen på udgangsfittingen ved at indsætte en holder i udgangsfittingens sokkel (Figur 116 A)
5. Ret en pakning ind mellem flangerne på reduktionskoblingen og sektionsventilmanifolden (Figur 116 B).
6. Saml reduktionskoblingen, pakningen og sektionsventilmanifolden ved hjælp af en klemme, der er spændt med håndkraft (Figur 116 B).
7. Hvis du monterer de to sektionsventiler yderst til venstre, skal du rette en pakning ind mellem flangerne på de to tilstødende sektionsventilmanifolder (Figur 116 B).
8. Saml de to tilstødende sektionsventilmanifolder og pakningen med en klemme, og stram klemmen med hånden (Figur 116 B).
9. Hvis du har løsnet monteringsboltene og -møtrikkerne til omløbsventilen, skal du spænde dem med et moment på mellem 1.017 og 1.243 Ncm.

Montering af ventilaktuatoren

1. Ret aktuatoren ind efter manifoldventilen.
2. Fastgør aktuatoren og ventilen ved hjælp af den holder, som du fjernede i trin 2 under Afmontering af ventilaktuatoren (side 80).

Opbevaring

1. Anbring sprøjtemaskinen på en plan overflade, aktiver parkeringsbremsen, stands pumpen, stop motoren, og tag nøglen ud af startkontakten.
2. Fjern snavs fra hele maskinen, herunder ydersiden af motoren.

   Vigtigt: **Du kan vaske maskinen med et mildt rengøringsmiddel og vand. Brug ikke højtryksvand til at vaske maskinen. Hvis maskinen højtryksrenses, kan det beskadige det elektriske system og fjerne nødvendigt smørefedt fra friktionssteder. Undgå overdreven brug af vand, særligt i nærheden af kontrolpanelet, lygterne, motoren og batterierne.**
3. Forbered sprøjtesystemet, som følger:
   A. Tøm vandtanken.
   B. Tøm sprøjtesystemet så fuldstændigt, som det er muligt.
   C. Forbered en rusthæmmende antifrostopløsning, som ikke er baseret på alkohol, i henhold til producentens anvisninger.
   D. Hæld antifrostopløsningen ned i tanken til rent vandt og sprøjtetanken.
   E. Lad sprøjtepumpen køre i et par minutter for at lade antifrostopløsningen cirkulerer rundt i sprøjtesystemet og eventuelt sprøjtetilbehør, der er monteret.
   F. Tænd hovedbommen og bomsektionerne, og sprøjt ud af dyserne, indtil antifrostopløsningen er synlig, og sluk så for hovedbommen.
   G. Tøm tanken til rent vand og sprøjtesystemet så fuldstændigt, som det er muligt.
4. Brug bomløftekontakterne til at hæve bommene. Hæv bommene, indtil de er trukket helt tilbage i bomtransportholderen og danner "X"-transportpositionen, og bomcylindrene er trukket helt tilbage.

   Bemærk: Kontroller, at bomcylindrene er trukket helt tilbage, så aktuatorstangen ikke beskadiges.
5. Udfør følgende vedligeholdelsestrin med henblik på kort- eller langvarig opbevaring
   - **Kortvarig opbevaring** (mindre end 30 dage), rengør sprøjtesystemet. Se Rengøring af omrørings- og sektionsventilerne (side 79).
   - **Langvarig opbevaring** (længere end 30 dage), udfør følgende:
     A. Rengør omrøringsventilen og de tre sektionsventiler. Se Rengøring af omrørings- og sektionsventilerne (side 79).
     B. Kontroller om bremserne virker. Se Bremsekontrol (side 24).
     C. Efterse luftfilteret. Se Kontrol af luftfilteret (side 54).
     D. Smør sprøjten. Se Smøring af sprøjten (side 52).
     E. Skift motoroliefilter og olie. Se Skift af motoroliefilteret (side 57) og Skift af motorolien (side 57).
     F. Kontroller dæktrykket. Se Kontrol af dæktrykket (side 24).
     G. Forbered brændstofsystemet, som følger:
        i. Start motoren, og lad den køre i tomgang i ca. to minutter.
        ii. Sluk motoren.
        iii. Skyl brændstoftanken med frisk, rent brændstof.
        iv. Fastgør brændstofsystemfittings-ene.
     H. Brug starteren til at tørne motoren og fordele olien i cylinderen.
     I. Kontroller og tilspænd alle bolte, møtrikker og skruer.

        Bemærk: Reparer eller udskift dele, der er slidte eller beskadigede.
     J. Efterse alle sprøjteslangernes tilstand.

        Bemærk: Udskift alle slanger, der er slidte eller beskadigede.
     K. Stram alle slangefittingerne.
     L. Mal alle ridsede eller blottede metaloverflader med maling (kan købes hos din autoriserede serviceforhandler).
     M. Opbevar maskinen i en ren, tør garage eller på et passende sted.
     N. Fjern batteriet fra chassiset, kontroller elektrolytstanden, og lad batteriet helt op. Se Opladning af batteriet (side 63).

        Vigtigt: **Batteriet skal være fuldt opladet for at undgå, at det fryser og beskadiges ved temperaturer på under 0 °C. Et fuldt opladet batteri bevarer opladningen i cirka 50 dage ved temperaturer under 4 °C. Hvis temperaturerne er over 4 °C, skal**

vandstanden i batteriet kontrolleres, og batteriet skal oplades for hver 30 dage.

Bemærk: Batterikabler må ikke være sluttet til batteripolerne under opbevaring.

O. Tag nøglen ud af startkontakten, og læg den et sikkert sted, der er utilgængeligt for børn.

P. Tildæk maskinen for at beskytte den og holde den ren.

Fejlfinding

Fejlfinding for motoren og køretøjet

Problem	Mulig årsag	Afhjælpning
Starteren roterer ikke motoren.	1. De elektriske forbindelser er rustne eller løse. 2. Der er sprunget en sikring, eller den sidder løst. 3. Batteriet er afladet. 4. En defekt startmotor eller magnetventil i startmotoren. 5. Sammenbrændte indvendige motorkomponenter.	1. Kontroller, om de elektriske tilslutninger har forbindelse. 2. Fastgør eller udskift sikringen. 3. Oplad eller udskift batteriet. 4. Kontakt en autoriseret serviceforhandler. 5. Kontakt en autoriseret serviceforhandler.
Motoren tørner, men starter ikke.	1. Brændstoftanken er tom. 2. Der er snavs, vand eller gammelt brændstof i brændstofsystemet. 3. Tilstoppet brændstofrør. 4. Afbryderrelæet er ikke koblet til. 5. Startkontakten er i stykker.	1. Fyld frisk benzin på tanken. 2. Dræn og skyl brændstofsystemet, og hæld frisk brændstof på. 3. Rengør eller udskift. 4. Kontakt en autoriseret serviceforhandler. 5. Kontakt en autoriseret serviceforhandler.
Motoren starter, men bliver ikke ved med at køre.	1. Brændstoftankens aftræk er begrænset. 2. Der er snavs eller vand i brændstofsystemet. 3. Brændstoffilteret er tilstoppet. 4. Der er sprunget en sikring, eller den sidder løst. 5. Brændstofpumpen er i stykker. 6. Løse ledninger eller dårlige forbindelser. 7. Topstykkets pakning er i stykker.	1. Udskift brændstofdækslet. 2. Dræn og skyl brændstofsystemet, og hæld frisk brændstof på. 3. Udskift brændstoffilteret. 4. Sæt sikring rigtigt, eller udskift den. 5. Kontakt en autoriseret serviceforhandler. 6. Kontroller og stram ledningsforbindelserne. 7. Kontakt en autoriseret serviceforhandler.
Motoren kører, men banker eller sætter ud.	1. Der er snavs, vand eller gammelt brændstof i brændstofsystemet. 2. Løse ledninger eller dårlige forbindelser. 3. Motoren er overophedet.	1. Dræn og skyl brændstofsystemet, og hæld frisk brændstof på. 2. Kontroller og stram ledningsforbindelserne. 3. Se "Motoren overopheder" herunder.
Motoren går ikke i tomgang.	1. Brændstoftankens aftræk er begrænset. 2. Der er snavs, vand eller gammelt brændstof i brændstofsystemet. 3. Brændstofpumpen er i stykker. 4. Lav kompression. 5. Luftfilterelementet er snavset.	1. Udskift brændstofdækslet. 2. Dræn og skyl brændstofsystemet, og hæld frisk brændstof på. 3. Kontakt en autoriseret serviceforhandler. 4. Kontakt en autoriseret serviceforhandler. 5. Udskift luftfilterelementet.

Problem	Mulig årsag	Afhjælpning
Motoren overopheder.	1. Krumtaphusets oliestand er ukorrekt.	1. Påfyld eller tøm indtil olien når op til FULL-mærket.
	2. Kølervæskestanden er lav.	2. Kontroller kølevæskestanden, og påfyld mere efter behov.
	3. For stor belastning.	3. Mindsk belastningen, kør med lavere hastighed.
	4. Luftindtagsskærmene er snavsede.	4. Rengør luftindtagsskærmene ved hver anvendelse.
	5. Køleribberne og luftpassagerne under motorens blæserhus og/eller den roterende luftindtagsskærm er tilstoppet.	5. Rengør køleribberne og luftpassagerne ved hver anvendelse.
Motoren mister kraft.	1. Krumtaphusets oliestand er ukorrekt.	1. Påfyld eller tøm indtil olien når op til FULL-mærket.
	2. Luftfilterelementet er snavset.	2. Udskift luftfilterelementet.
	3. Der er snavs, vand eller gammelt brændstof i brændstofsystemet.	3. Dræn og skyl brændstofsystemet, og hæld frisk brændstof på.
	4. Motoren er overophedet.	4. Se "motoren overopheder".
	5. Udluftningshullet i brændstoftanken er tilstoppet.	5. Udskift brændstofdækslet.
	6. Lav kompression.	6. Kontakt en autoriseret serviceforhandler.
Der er en unormal vibration eller støj.	1. Motorens monteringsbolte er løse.	1. Spænd motorens monteringsbolte.
	2. Der er et problem med motoren.	2. Kontakt en autoriseret serviceforhandler.
Maskinen fungerer ikke eller kører trægt i begge retninger, da motoren går i stå eller sætter ud.	1. Parkeringsbremsen er aktiveret.	1. Deaktiver parkeringsbremsen.
Maskinen fungerer ikke i nogen retninger.	1. Parkeringsbremsen er ikke deaktiveret, eller den kan ikke deaktiveres.	1. Deaktiver parkeringsbremsen, eller kontroller ledforbindelsen.
	2. Gearkassen er i stykker.	2. Kontakt en autoriseret serviceforhandler.
	3. Ledforbindelsen kræver justering eller udskiftning.	3. Kontakt en autoriseret serviceforhandler.
	4. Drivakslen eller hjulnavskilen er blevet beskadiget.	4. Kontakt en autoriseret serviceforhandler.

Fejlfinding i sprøjtesystemet

Problem	Mulig årsag	Afhjælpning
En bomsektion sprøjter ikke.	1. Den elektriske forbindelse på bomventilen er snavset eller frakoblet.	1. Deaktiver ventilen manuelt. Frakobl den elektriske konnektor på ventilen, og rengør alle kabler. Tilslut den derefter.
	2. Sprunget sikring.	2. Kontroller sikringerne, og udskift dem om nødvendigt.
	3. Klemt slange.	3. Reparer eller udskift slangen.
	4. En omløbsventil på bommen er justeret forkert.	4. Juster bomomløbsventilerne.
	5. Beskadiget bomventil.	5. Kontakt en autoriseret serviceforhandler.
	6. Beskadiget elektrisk system.	6. Kontakt en autoriseret serviceforhandler.

Problem	Mulig årsag	Afhjælpning
En bomsektion afbrydes ikke.	1. Ventilen er beskadiget.	1. Skil bomsektionsventilen ad. Se afsnittet Rengøring. Inspicer alle delene, og udskift eventuelle beskadigede dele.
Der er en lækage i en bomventil.	1. En O-ring er beskadiget.	1. Demonter ventilen, og udskift pakningerne ved hjælp af ventilreparationssættet. Kontakt din autoriserede serviceforhandler.
Trykket falder, når en bom aktiveres.	1. Bommens omløbsventil er justeret forkert. 2. Der sidder noget på tværs i bommens ventil. 3. Et dysefilter er beskadiget eller tilstoppet.	1. Juster bomomløbsventilen. 2. Fjern indgangs- og udgangsforbindelserne til bomventilen, og fjern eventuelle forhindringer. 3. Fjern og efterse alle dyser.
En bomaktuator fungerer ikke korrekt.	1. En termosikring i sikringsblokken, der er ansvarlig for at forsyne aktuatoren med strøm, er sprunget pga. overophedning. 2. En termosikring i bommens aktuator, der er ansvarlig for at forsyne aktuatoren med strøm, er sprunget eller er defekt.	1. Vent på, at systemet køler ned, før driften genoptages. Hvis termosikringerne springer flere gange, skal du kontakte en autoriseret serviceforhandler. 2. Kontakt en autoriseret serviceforhandler.

Bemærkninger:

International forhandlerliste

Forhandler:	Land:	Telefonnummer:	Forhandler:	Land:	Telefonnummer:
Agrolanc Kft	Ungarn	36 27 539 640	Maquiver S.A.	Colombia	57 1 236 4079
Asian American Industrial (AAI)	Hongkong	852 2497 7804	Maruyama Mfg. Co. Inc.	Japan	81 3 3252 2285
B-Ray Corporation	Korea	82 32 551 2076	Mountfield a.s.	Tjekkiet	420 255 704 220
Brisa Goods LLC	Mexico	1 210 495 2417	Mountfield a.s.	Slovakiet	420 255 704 220
Casco Sales Company	Puerto Rico	787 788 8383	Munditol S.A.	Argentina	54 11 4 821 9999
Ceres S.A.	Costa Rica	506 239 1138	Norma Garden	Rusland	7 495 411 61 20
CSSC Turf Equipment (pvt) Ltd.	Sri Lanka	94 11 2746100	Oslinger Turf Equipment SA	Ecuador	593 4 239 6970
Cyril Johnston & Co.	Nordirland	44 2890 813 121	Oy Hako Ground and Garden Ab	Finland	358 987 00733
Cyril Johnston & Co.	Republikken Irland	44 2890 813 121	Parkland Products Ltd.	New Zealand	64 3 34 93760
Fat Dragon	Kina	886 10 80841322	Perfetto	Polen	48 61 8 208 416
Femco S.A.	Guatemala	502 442 3277	Pratoverde SRL.	Italien	39 049 9128 128
FIVEMANS New-Tech Co., Ltd	Kina	86-10-6381 6136	Prochaska & Cie	Østrig	43 1 278 5100
ForGarder OU	Estland	372 384 6060	RT Cohen 2004 Ltd.	Israel	972 986 17979
G.Y.K. Company Ltd.	Japan	81 726 325 861	Riversa	Spanien	34 9 52 83 7500
Geomechaniki of Athens	Grækenland	30 10 935 0054	Lely Turfcare	Danmark	45 66 109 200
Golf international Turizm	Tyrkiet	90 216 336 5993	Lely (U.K.) Limited	Storbritannien	44 1480 226 800
Hako Ground and Garden	Sverige	46 35 10 0000	Solvert S.A.S.	Frankrig	33 1 30 81 77 00
Hako Ground and Garden	Norge	47 22 90 7760	Spyros Stavrinides Limited	Cypern	357 22 434131
Hayter Limited (U.K.)	Storbritannien	44 1279 723 444	Surge Systems India Limited	Indien	91 1 292299901
Hydroturf Int. Co Dubai	Forenede Arabiske Emirater	97 14 347 9479	T-Markt Logistics Ltd.	Ungarn	36 26 525 500
Hydroturf Egypt LLC	Egypten	202 519 4308	Toro Australia	Australien	61 3 9580 7355
Irrimac	Portugal	351 21 238 8260	Toro Europe NV	Belgien	32 14 562 960
Irrigation Products Int'l Pvt Ltd.	Indien	0091 44 2449 4387	Valtech	Marokko	212 5 3766 3636
Jean Heybroek b.v.	Holland	31 30 639 4611	Victus Emak	Polen	48 61 823 8369

Europæisk erklæring om beskyttelse af privatlivets fred

De oplysninger, som Toro indsamler
Toro Warranty Company (Toro) respekterer dit privatliv. For at vi kan behandle dit garantikrav og kontakte dig i tilfælde af en produkttilbagekaldelse, beder vi dig dele visse oplysninger med os, enten direkte eller gennem din lokale Toro-virksomhed eller -forhandler.

Toros garantisystem hostes på servere i USA, hvor love om beskyttelse af privatlivets fred muligvis ikke yder samme beskyttelse, som gælder i dit land.

VED AT DELE DINE PERSONLIGE OPLYSNINGER MED OS GIVER DU DIT SAMTYKKE TIL BEHANDLING AF DINE PERSONLIGE OPLYSNINGER SOM BESKREVET I DENNE ERKLÆRING OM BESKYTTELSE AF PRIVATLIVETS FRED.

Toros brug af oplysninger
Toro kan bruge dine personlige oplysninger til at behandle garantikrav og kontakte dig i tilfælde af en produkttilbagekaldelse og til ethvert andet formål, som vi informerer dig om. Toro kan dele dine oplysninger med Toros søsterselskaber, forhandlere eller andre forretningspartnere i forbindelse med enhver af disse aktiviteter. Vi sælger ikke dine personlige oplysninger til andre virksomheder. Vi forbeholder os retten til at offentliggøre personlige oplysninger for at kunne overholde gældende lovgivning og efter anmodning fra relevante myndigheder med henblik på at kunne betjene vores systemer korrekt eller af hensyn til vores egen eller brugerens beskyttelse.

Opbevaring af dine personlige oplysninger
Vi opbevarer dine personlige oplysninger, så længe vi har behov for dem, til de formål, som de oprindeligt blev indsamlet til, eller til andre legitime formål (som f.eks. overholdelse af regler) eller som påkrævet af gældende lovgivning.

Toros forpligtelse i forbindelse med sikkerheden af dine personlige oplysninger
Vi tager rimelige forholdsregler for at beskytte sikkerheden af dine personlige oplysninger Vi tager også forholdsregler for at opretholde nøjagtigheden og aktualiteten af personlige oplysninger.

Adgang til og korrigering af dine personlige oplysninger
Hvis du gerne vil gennemse eller ændre dine personlige oplysninger, kan du kontakte os pr. e-mail på legal@toro.com.

Forbrugerlovgivning i Australien

Forbrugere i Australien kan finde nærmere oplysninger om forbrugerlovgivningen i Australien i kassen eller hos den lokale Toro-forhandler.

Toros garanti

To års begrænset garanti

Fejl og produkter, der er dækket

The Toro Company og dets søsterselskab, Toro Warranty Company, garanterer i fællesskab i henhold til en aftale mellem dem, at dit Toro-produkt ("produktet") er frit for materialefejl og fejl i den håndværksmæssige udførelse i to år eller 1500 driftstimer*, hvad end der måtte indtræde først. Denne garanti gælder for alle produkter med undtagelse af dybdeluftere (se de separate garantierklæringer for disse produkter). Hvis der forekommer en fejl, som er dækket af garantien, vil vi reparere produktet uden omkostninger for dig. Dette inkluderer fejldiagnose, arbejdsløn, reservedele og transport. Denne garanti træder i kraft på den dato, produktet leveres til den person, som oprindeligt køber det i detailleddet.
* Produkt udstyret med timetæller.

Sådan får du udført service, der er dækket af garantien

Det påhviler dig at underrette produktforhandleren eller den autoriserede produktforhandler, som du har købt produktet hos, så snart du tror, der er opstået en fejl, som er dækket af garantien. Hvis du har brug for hjælp til at finde frem til en produktforhandler eller en autoriseret forhandler, eller hvis du har spørgsmål vedrørende dine rettigheder eller ansvar i henhold til garantien, kan du kontakte os her:

Toro Commercial Products Service Department
Toro Warranty Company
8111 Lyndale Avenue South
Bloomington, MN 55420-1196, USA

+1-952-888-8801 eller +1-800-952-2740
E-mail: commercial.warranty@toro.com

Ejerens ansvar

Du er som ejer af produktet ansvarlig for at udføre den vedligeholdelse og de justeringer, som er nødvendige i henhold til din *betjeningsvejledning*. Hvis du ikke udfører den nødvendige vedligeholdelse og de nødvendige justeringer, kan dette danne grundlag for at afvise en reklamation i henhold til garantien.

Genstande og fejl, der ikke er dækket

Det er ikke alle produktfejl eller funktionsfejl, der måtte opstå i garantiperioden, som udgør materialefejl eller fejl i den håndværksmæssige udførelse. Denne garanti dækker ikke følgende:

- Produktfejl, som er en følge af brug af ikke-originale Toro-reservedele eller af installation og brug af ekstra eller modificeret eller ikke-originalt Toro-tilbehør og -produkter. Der kan medfølge en separat garantierklæring fra producenten af sådanne enheder.
- Produktfejl, som er en følge af manglende udførelse af anbefalet vedligeholdelse og/eller justeringer. Undladelse af at udføre korrekt vedligeholdelse af Toro-produkterne i henhold til skemaet over anbefalet vedligeholdelse i *betjeningsvejledningen* kan danne grundlag for afvisning af et garantikrav.
- Produktfejl, der stammer fra brug af produktet på ødelæggende, uagtsom eller hensynsløs vis.
- Reservedele, som forbruges ved brug, medmindre de skønnes at være defekte. Eksempler på reservedele, som forbruges eller opbruges under normal betjening af produktet omfatter, men er ikke begrænset til, bremseklodser og -belægninger, koblingsbelægninger, skæreknive, knivcylindre, ruller og lejer (forseglede eller smørbare), bundknive, tændrør, styrehjul, lejer, dæk, filtre, remme samt visse sprøjtekomponenter såsom membraner, dyser og kontraventiler osv.
- Fejl, der forårsages af eksterne forhold. Forhold, der anses for at være eksterne forhold, omfatter, men er ikke begrænset til, vejr, opbevaringsforhold, forurening, brug af ikke-godkendte brændstoffer, kølevæsker, smøremidler, tilsætningsstoffer, gødningsmidler, vand eller kemikalier osv.
- Funktions- eller driftsfejl forårsaget af brændstoffer (f.eks. benzin, diesel eller biodiesel), der ikke overholder deres respektive branchestandarder.
- Normal støj, vibration, slid og ælde samt forringelse.
- Normalt slid omfatter, men er ikke begrænset til beskadigelse af sæder som følge af slitage eller afslidning, slid på malede overflader, ridsede mærkater eller vinduer osv.

Reservedele

Reservedele, der planmæssigt skal udskiftes i forbindelse med nødvendig vedligeholdelse, er kun dækket af garantien i tidsrummet frem til det planmæssige tidspunkt for udskiftning af den pågældende reservedel. Reservedele, der udskiftes i henhold til denne garanti, er dækket af garantien i den originale produktgarantis løbetid og bliver Toros ejendom. Toro træffer endelig beslutning om, hvorvidt en reservedel eller en samlet enhed skal repareres eller udskiftes. Toro har ret til at bruge fabriksrenoverede reservedele til reparationer, der er dækket af garantien.

Garanti på dybdeafladnings- og litium-ion-batterier:

Dybdeafladnings- og litium-ion-batterier kan levere et samlet, specificeret antal kilowatttimer i løbet af deres levetid. Brugs-, opladnings- og vedligeholdelsesteknikker kan forlænge eller forkorte den samlede batterilevetid. I takt med at batterierne i dette produkt forbruges, vil mængden af nyttigt arbejde mellem opladningsintervaller langsomt formindskes, indtil batteriet er helt faldt. Udskiftning af flade batterier efter almindeligt forbrug er produktejerens ansvar. Det kan være nødvendigt at udskifte batterier under produktets normale garantiperiode for ejerens regning.
Bemærk: (kun litium-ion-batteri): Et litium-ion-batteri har en garanti, der kun dækker delen og dækker forholdsmæssigt, med start i år 3 til år 5 baseret på driftstiden og de brugte kilowatttimer. Der findes flere oplysninger i *betjeningsvejledningen*.

Omkostninger til vedligeholdelse afholdes af ejeren

Motorjustering, smøring, rengøring og polering, udskiftning af filtre, kølevæske og udførelse af anbefalet vedligeholdelse er eksempler på normal service, som Toro-produkter kræver, og omkostninger i forbindelse hermed afholdes af ejeren.

Generelle betingelser

Det eneste retsmiddel, du har til rådighed i henhold til nærværende garanti, er reparation hos en autoriseret Toro-forhandler.

Hverken The Toro Company eller Toro Warranty Company er ansvarlig for indirekte-, hændelige- eller følgeskader i forbindelse med brugen af de Toro-produkter, der er dækket af nærværende garanti, herunder omkostninger eller udgifter til at fremskaffe erstatningsudstyr eller service i de perioder, der med rimelighed medgår i forbindelse med funktionsfejl eller manglende rådighed over produktet, mens der udføres reparationer i henhold til garantien. Bortset fra den emissionsgaranti, der er nævnt nedenfor, og kun såfremt denne måtte finde anvendelse, gives ingen anden udtrykkelig garanti. Alle underforståede garantier om salgbarhed og brugsegnethed er begrænset til denne udtrykkelige garantis varighed.

I visse stater er det ikke tilladt at fragå ansvar for hændelige- og følgeskader eller at begrænse tidsrummet for en underforstået garantis varighed, så ovenstående ansvarsfragåelser og begrænsninger gælder muligvis ikke for dig. Denne garanti giver dig bestemte juridiske rettigheder, men derudover kan du også have andre rettigheder, som varierer fra stat til stat.

Bemærk vedrørende motorgaranti:

Emissionskontrolsystemet på dit produkt kan være dækket at en separat garanti, som overholder de krav, der er fastsat af det amerikanske miljøbeskyttelsesagentur (Environmental Protection Agency, EPA) og/eller rådet for luftressourcer i Californien (California Air Resources Board, CARB). De timemæssige begrænsninger, der er anført ovenfor, gælder ikke for garantien på emissionskontrolsystemet. Der henvises til garantierklæringen om motoremissionsgaranti, som er vedlagt dit produkt eller er indeholdt i motorfabrikantens dokumentation, for yderligere oplysninger

Andre lande end USA og Canada

Kunder, som har købt Toro-produkter, der er eksporteret fra USA eller Canada, skal kontakte deres Toro-forhandler for at få en garantipolice, som gælder for deres land, provins eller stat. Såfremt du af en eller anden grund er utilfreds med din forhandlers service eller har problemer med at få oplysninger om garantien, bedes du kontakte Toro-importøren.

374-0253 Rev D