Form No. 3421-701 Rev A

TORO®

Count on it.

Betjeningsvejledning

168 cm Dust-Control Rake-O-Vac®-fejemaskine

Modelnr. 07055—Serienr. 401350001 og derover

Registrer dit produkt på www.Toro.com.
Oversættelse af original (DA)

CE

3421-701 A

Dette produkt overholder alle relevante EU-direktiver. Yderligere oplysninger fås på den separate produktspecifikke overensstemmelseserklæring.

Det er en overtrædelse af California Public Resource Code Section 4442 eller 4443 at bruge eller betjene denne motor på et skovbegroet, buskbegroet eller græsbegroet område, medmindre motoren er forsynet med en gnistskærm som defineret i Section 4442, som holdes i god driftsmæssig stand, eller medmindre motoren er bygget, udstyret og vedligeholdt til brandforebyggelse.

Den medfølgende motorvejledning indeholder information om U.S. Environmental Protection Agency (EPA) og California Emission Control Regulation for emissionssystemer, vedligeholdelse og garanti. Nye eksemplarer kan bestilles via motorfabrikanten.

⚠ ADVARSEL

CALIFORNIEN
Advarsel i henhold til erklæring nr. 65

Udstødningsgassen fra dette produkt indeholder kemikalier, der ifølge staten Californien er kræftfremkaldende samt giver fødselsskader eller andre forplantningsskader.

Batteripoler og tilbehør indeholder bly og blysammensætninger, som ifølge staten Californien er kræftfremkaldende og forårsager forplantningsskader. Vask hænder efter håndtering.

Brug af dette produkt kan medføre eksponering over for kemikalier, der ifølge staten Californien er kræftfremkaldende og giver medfødte defekter eller andre forplantningsskader.

Indledning

Denne maskine er beregnet til brug af professionelle, ansatte operatører i kommercielle anvendelsesområder. Den er primært beregnet til at fjerne blade, fyrretræsnåle og let materiale fra store plæneområder.

Vigtigt: **For at sikre maksimal sikkerhed, ydeevne og korrekt betjening af denne maskine skal du omhyggeligt læse og forstå indholdet i denne *betjeningsvejledning*. Manglende overholdelse af anvisningerne i betjeningsvejledningen eller manglende grundig undervisning kan medføre personskade. For nærmere oplysninger om sikker driftspraksis, herunder sikkerhedstip og uddannelsesmateriale, henvises til www.Toro.com.**

Du kan kontakte Toro direkte på www.Toro.com for at få oplysninger om produkter og tilbehør, hjælp til at finde en forhandler og for at registrere dit produkt.

Når du har brug for service, originale Toro-dele eller yderligere oplysninger, bedes du kontakte en autoriseret serviceforhandler eller Toros kundeservice og have produktets model- og serienummer parat. Figur 1 angiver, hvor model- og serienummeret er placeret på produktet. Skriv numrene, hvor der er gjort plads til dette.

Vigtigt: **Du kan scanne QR-koden på serienummermærkaten (hvis udstyret hermed) med din mobilenhed for at få adgang til garanti, reservedele og andre produktoplysninger.**

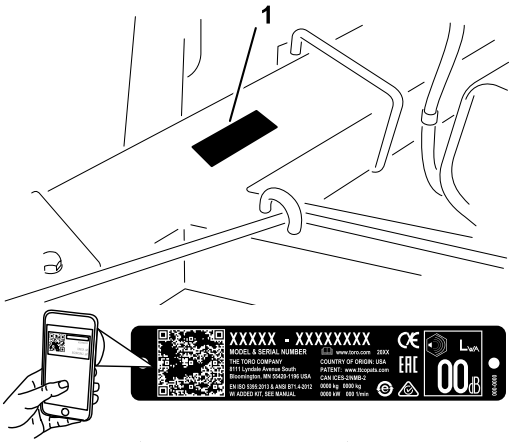

g247053

Figur 1

1. Model og serienummerets placering

Modelnr. _____

Serienr. _____

Denne betjeningsvejledning advarer dig om mulige farer og giver dig særlige sikkerhedsoplysninger ved hjælp af advarselssymbolet (Figur 2), der angiver en fare, som kan forårsage alvorlig personskade eller død, hvis du ikke følger de anbefalede forholdsregler.

g000502

Figur 2
Advarselssymbol

© 2018—The Toro® Company
8111 Lyndale Avenue South
Bloomington, MN 55420

Kontakt os på www.Toro.com.
Trykt i USA
Alle rettigheder forbeholdes

Denne betjeningsvejledning bruger 2 ord til at fremhæve oplysninger. **Vigtigt** henleder opmærksomheden på særlige mekaniske oplysninger, og **Bemærk** angiver generel information, som det er værd at lægge særligt mærke til.

Indhold

Sikkerhed 4
Generelt om sikkerhed..... 4
Sikkerheds- og instruktionsmærkater 4
Opsætning 7
1 Aktivering og opladning af batteriet 7
2 Montering af maskinen på traktionsenheden 8
3 Flytning af maskinen fra traktionsenheden..... 9
Produktoversigt 9
Betjeningsanordninger 9
Specifikationer 10
Betjening 11
Sikkerhedshensyn før drift 11
Påfyldning af brændstof.....11
Kontrol af motoroliestanden 12
Sikkerhed under drift..... 12
Sikkerhed på skråninger 13
Start af motoren..... 13
Standsning af motoren..... 14
Justering af rivedybden..... 14
Sikkerhedshensyn efter drift 14
Eftersyn og rengøring efter brug 14
Tip vedrørende betjening 14
Vedligeholdelse 16
Skema over anbefalet vedligeholdelse 16
Sikkerhed under vedligeholdelsesarbejde 16
Tiltag forud for vedligeholdelse 17
Klargøring af maskinen til vedligeholdelse 17
Smøring 17
Smøring af maskinen..... 17
Motorvedligeholdelse 18
Eftersyn af luftfilteret..... 18
Udskiftning af motorolie og filter 19
Serviceeftersyn af tændrørene 20
Fjern snavs fra motoren. 20
Vedligeholdelse af brændstofsystem 21
Udskiftning af brændstoffiltrene 21
Vedligeholdelse af elektrisk system 21
Serviceeftersyn af batteriet 21
Vedligeholdelse af drivsystem 22
Vedligeholdelse af dæk..... 22
Vedligeholdelse af remme 23
Eftersyn af remmene 23
Justering af remmene 24
Forskellig vedligeholdelse 25
Udskiftning af gummiklap..... 25
Afmontering af remskiven 26
Afmontering af den fleksible knivcylinder..... 26
Udskiftning af rivens stang eller fingerplade 26
Udskiftning af tine på den fleksible rive 27
Udskiftning af børstehalvdelen 27
Rengøring 28
Rengøring af blæserhuset 28
Opbevaring 28
Klargøring af maskinen til opbevaring 28
Langtidsopbevaring af maskinen 29

Sikkerhed

Denne maskine overholder maskindirektiv 2006/42/EF, når du monterer det korrekte sæt (delnr. 137-6600).

Generelt om sikkerhed

Dette produkt kan forårsage personskade. Følg altid sikkerhedsforskrifterne for at undgå alvorlig personskade.

Brug af dette produkt til andre end det tiltænkte formål kan udsætte dig selv og omkringstående for fare.

- Læs og forstå indholdet i *betjeningsvejledningen* til både maskinen og traktionsenheden, før denne maskine tages i brug. Sørg for, at alle, der anvender produktet, er fortrolige med betjeningen af både maskinen og traktionsenheden, samt at de forstår advarslerne.
- Betjening af maskinen kræver din fulde opmærksomhed. Giv dig ikke i kast med aktiviteter, der afleder opmærksomheden, da dette kan medføre person- eller tingsskade.
- Hold hænder og fødder væk fra bevægelige maskinkomponenter.
- Betjen ikke maskinen, uden at alle værn og øvrige sikkerhedsanordninger sidder korrekt på plads og virker på maskinen.
- Hold omkringstående på sikker afstand af maskinen, når den er i bevægelse.
- Hold børn væk fra arbejdsområdet. Lad aldrig børn betjene maskinen.
- Stands maskinen, sluk for motoren, tag nøglen ud, og vent, til alle bevægelige dele er standset, før maskinen efterses, fyldes med brændstof eller renses for tilstopninger.

Hvis maskinen betjenes eller vedligeholdes forkert, kan der være risiko for personskade. For at nedsætte risikoen for personskade skal operatøren altid følge sikkerhedsforskrifterne og være opmærksom på advarselssymbolet, der betyder Forsigtig, Advarsel eller Fare – "personlig sikkerhedsanvisning." Hvis disse forskrifter ikke følges, kan det medføre personskade eller død.

Du kan finde yderligere sikkerhedsoplysninger i denne vejledning.

Sikkerheds- og instruktionsmærkater

Sikkerheds- og instruktionsmærkaterne kan nemt ses af operatøren og er placeret tæt på potentielle risikoområder. Udskift eventuelle beskadigede eller manglende mærkater.

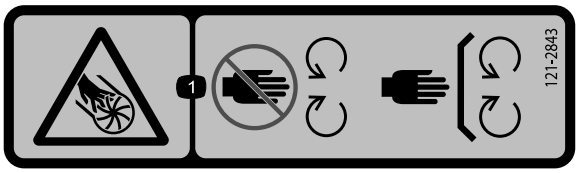

decal121-2843

121–2843

1. Amputation af fingre eller hånd, rotorkniv – hold hænder og fødder væk fra bevægelige dele, og hold alle afskærmninger på plads.

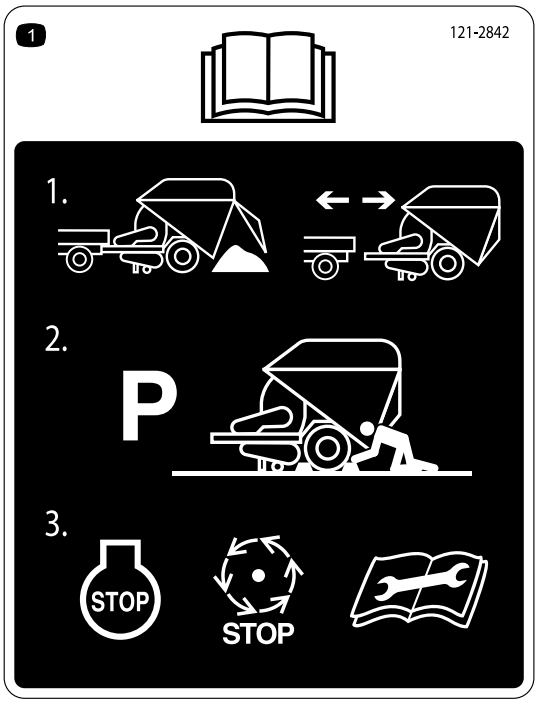

decal121-2842

121–2842

1. Læs *betjeningsvejledningen* – 1) Frakobl kun bugsertrækket, når tragtbeholderen er tom. Frakobl det ikke, når tragtbeholderen er læsset eller delvist læsset. 2) Parker maskinen på en plan overflade, og bloker hjulene, når den er koblet fra traktionsenheden. 3) Stop motoren, og vent, til alle bevægelige dele er standset, før der udføres arbejde på maskinen.

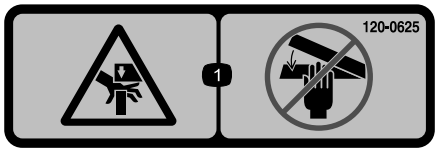

decal120-0625

120–0625

1. Klempunkt, hånd – hold hænderne væk.

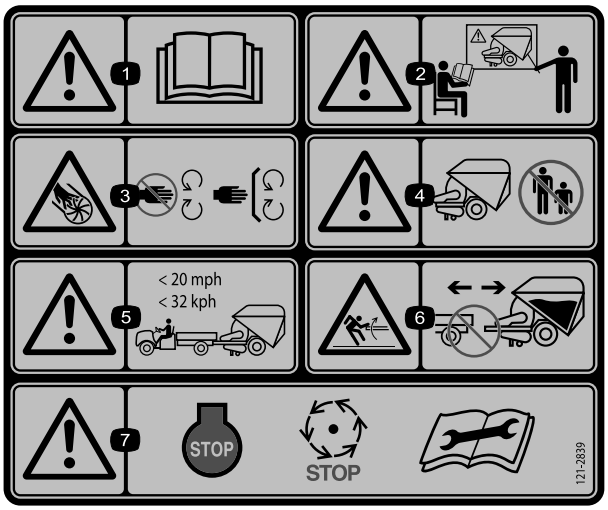

decal121-2839

121–2839

1. Advarsel – læs *betjeningsvejledningen*.
2. Advarsel – få undervisning, før denne maskine tages i brug.
3. Amputation af fingre eller hånd, rotorkniv – hold hænder og fødder væk fra bevægelige dele, og hold alle afskærmninger på plads.
4. Advarsel – hold omkringstående væk fra maskinen.
5. Advarsel – bugser ikke køretøjet hurtigere end 32 km/t.
6. Advarsel, inertienergi – frakobl kun bugsertrækket, når tragtbeholderen er tom. Frakobl det ikke, når tragtbeholderen er læsset eller delvist læsset.
7. Advarsel – sluk motoren, og vent, til alle bevægelige dele er standset, før der udføres arbejde på maskinen.

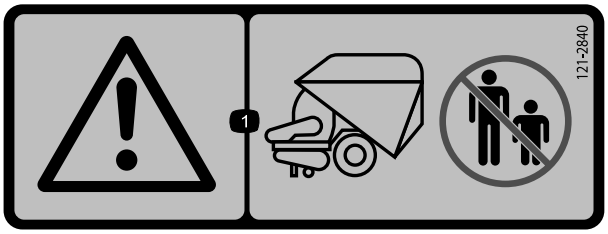

decal121-2840

121–2840

1. Advarsel – hold omkringstående væk fra bagenden af traktionsenheden.

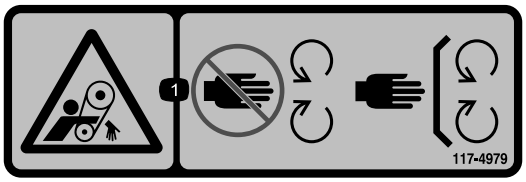

decal117-4979

117-4979

1. Roterende rem – hold afskærmning på plads

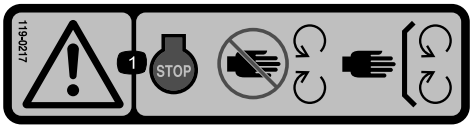

decal119-0217

119-0217

1. Advarsel – sluk for motoren, hold afstand til bevægelige dele, hold alle afskærmninger og sikkerhedsanordninger på plads.

---

decal117-2718

117–2718

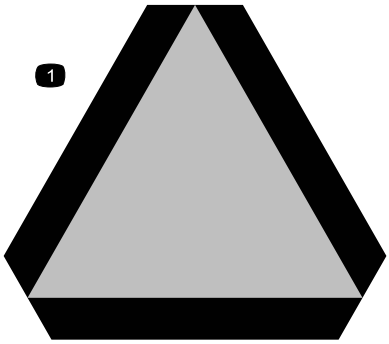

decal13-2930

120-0250

1. Langsomtgående køretøj

---

decal119-6807

119-6807

1. Advarsel – intet trin

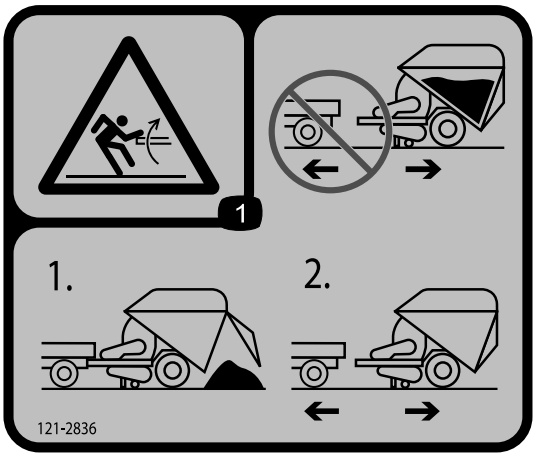

decal121-2836

121–2836

1. Advarsel, inertienergi, tragtbeholderen – frakobl ikke, når tragtbeholderen er læsset. 1) Tøm tragtbeholderen. 2) Frakobl tragtbeholderen.

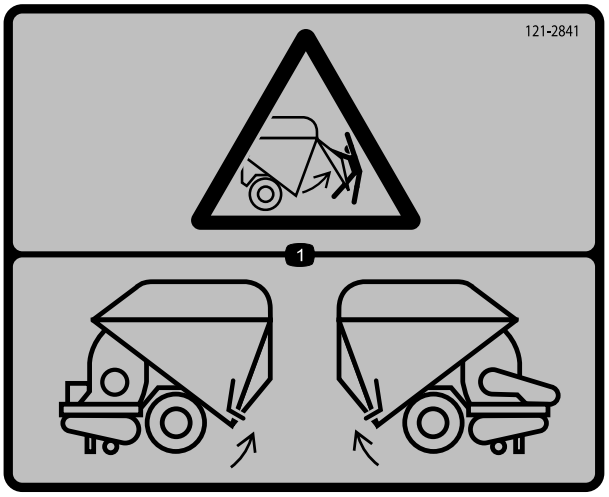

decal121-2841

121–2841

1. Advarsel, ulåst dør – døren skal låses på begge sider. Kontrollér begge sider, før tragtbeholderen læsses.

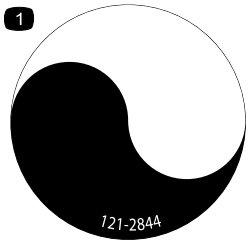

decal121-2844

121–2844

1. Roterende aksel

Opsætning

Løsdele

Brug skemaet herunder til at kontrollere, at alle dele er blevet leveret.

Fremgangsmåde	Beskrivelse	Antal	Anvendelse
1	Kræver ingen dele	–	Aktivering og opladning af batteriet.
2	Koblingstap Ringstift	1 1	Monter maskinen på traktionsenheden.
3	Kræver ingen dele	–	Flyt maskinen fra traktionsenheden.

Bemærk: Maskinens venstre og højre side er som set fra den normale betjeningsposition.

1

Aktivering og opladning af batteriet

Kræver ingen dele

Fremgangsmåde

ADVARSEL

CALIFORNIEN
Advarsel i henhold til erklæring nr. 65

Batteripoler og tilbehør indeholder bly og blysammensætninger: kemikalier, som ifølge staten Californien, er kræftfremkaldende og forårsager forplantningsskader. Vask hænder efter håndtering.

1. Lås batterirummets låg op, og åbn det.
2. Fjern batteriet fra batterirummet.
3. Rengør batteriet ovenpå, og fjern ventilationshætterne.
4. Fyld forsigtigt hver celle med elektrolyt, indtil elektrolytstanden står op til påfyldningslinjen.

   Benyt kun elektrolyt (specifik vægtfylde 1,260) til at fylde batteriet første gang.

   Vigtigt: **Tilføj ikke elektrolyt, mens batteriet sidder i maskinen. Du kan risikere at spilde og dermed forårsage korrosion.**

⚠ FARE

Batterielektrolyt indeholder svovlsyre, som er en dødelig gift, der forårsager alvorlige forbrændinger.

- **Drik ikke elektrolyt og undgå kontakt med hud, øjne og tøj. Brug sikkerhedsbriller for at beskytte øjnene og gummihandsker for at beskytte hænderne.**
- **Fyld batteriet op på et sted, hvor der altid er rent vand i nærheden til at skylle huden med.**

5. Slut en 3-4 A batterioplader til batteripolerne. Oplad batteriet ved 3-4 A i 4-8 timer.
6. Tag påfyldningsdækslerne af, og fyld langsomt elektrolyt på hver celle, indtil elektrolytstanden når op til påfyldningslinjen. Sæt påfyldningsdækslerne på.

   Vigtigt: **Fyld ikke for meget på batteriet. Elektrolyt vil løbe over, ramme andre dele af maskinen og medføre alvorlig korrosion og beskadigelse.**

⚠ ADVARSEL

Opladning af batteriet producerer gasser, der kan eksplodere.

Der må aldrig ryges i nærheden af batteriet, og gnister og åben ild skal holdes væk fra batteriet.

7. Når batteriet er opladet, tages opladeren ud af stikkontakten og frakobles batteripolerne. Lad batteriet hvile i 5-10 minutter, før du fortsætter til næste trin.

   Bemærk: Når batteriet er blevet aktiveret, så påfyld kun destilleret vand for at erstatte normalt

tab. Vedligeholdelsesfri batterier bør dog ikke kræve vand under normale driftsforhold.

8. Sæt batteriet ind i bakken i batterirummet. Placer batteriet, så polerne vender indad.

⚠ ADVARSEL

Batteripoler eller metalværktøj kan kortslutte mod traktionsenhedens eller maskinens metaldele og forårsage gnister. Gnister kan få batterigasserne til at eksplodere og medføre personskade.

- **Når batteriet skal fjernes eller monteres, må batteriets poler ikke berøre nogen metaldele på maskinen.**
- **Metalværktøj må ikke kortslutte mellem batteripolerne og metaldele.**

9. Slut pluskablet (rødt kabel fra tændingskontakten) til pluspolen (+).
10. Slut minuskablet (sort kabel fra motorblokken) til batteriets minuspol (-).

Vigtigt: **Sørg for, at der er frigang mellem batterikablerne og hastighedsvælgerhåndtaget. Kontroller, at hastighedsvælgerhåndtaget ikke er tættere på nogen af batterikablerne end 2,5 cm, uanset hvordan det bevæges. Bind eller tape ikke batteriets plus- og minuskabel sammen.**

⚠ ADVARSEL

Forkert batterikabelføring kan danne gnister og beskadige maskinen og kablerne. Gnister kan få batterigasserne til at eksplodere og medføre personskade.

- ***Frakobl* altid batteriets sorte minuskabel, før du frakobler det røde pluskabel.**
- ***Tilkobl* altid batteriets (røde) pluskabel, før du tilkobler det (sorte) minuskabel.**

11. Smør polerne og monteringsskruerne med vaseline for at forebygge korrosion.
12. Påsæt batteridækslet, og fastgør det med fjedrene.

2

Montering af maskinen på traktionsenheden

Dele, der skal bruges til dette trin:

1	Koblingstap
1	Ringstift

Fremgangsmåde

For at sikre korrekt affaldsopsamling skal du sikre, at maskinstellet er parallelt med jorden.

1. Placer maskinen på en flad, plan overflade.
2. Tag tappen ud, og drej donkraften ned mod jorden. Ret hullerne ind, og sæt tappen i.
3. Juster donkraften, så afstanden fra toppen af stellet til jorden er 59,7 cm (Figur 3).

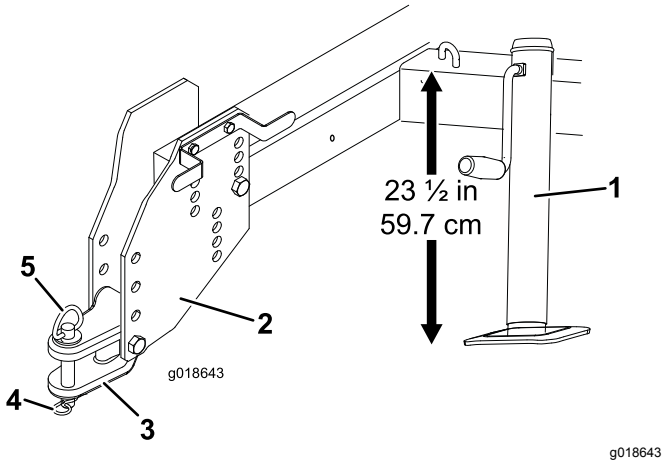

Figur 3

1. Donkraft
2. Trækplade
3. Bugsertrækkets krog
4. Ringstift
5. Koblingstap

4. Bak traktionsenheden op til maskinen.
5. Juster bugsertrækkets krog til samme niveau som bugsertrækket på traktionsenheden som følger:
   - Fjern de bolte og låsemøtrikker, der fastgør bugsertrækkets krog til trækpladerne (Figur 3).
   - Hæv eller sænk bugsertrækkets krog til positionen omtrent i niveau med hovedbugsertrækket, og fastgør den med boltene og låsemøtrikkerne.

Bemærk: Hvis du ønsker ekstra højde, kan du fjerne, hæve eller sænke trækpladerne eller vende dem om.

6. Fastgør bugsertrækkets krog til traktionsenhedens bugsertræk med koblingstappen og ringstiften (Figur 3).
7. Hæv donkraften, tag tappen ud, drej donkraften til opbevaringspositionen, og fastgør den med tappen.

3

Flytning af maskinen fra traktionsenheden

Kræver ingen dele

Fremgangsmåde

⚠ ADVARSEL

Frakobling af maskinen fra traktionsenheden kan få maskinen til at vippe bagover og forårsage personskader.

Tøm altid tragtbeholderen, før maskinen frakobles traktionsenheden.

1. Parker maskinen på en plan flade, og bloker hjulene.
2. Fjern tappen, og drej donkraften ned. Ret hullerne ind, og sæt tappen i.
3. Sænk donkraften til jorden for at stabilisere maskinen.
4. Hæv maskinen yderligere med donkraften, indtil ringstiften og koblingstappen kan tages ud af bugsertrækket.
5. Flyt traktionsenheden væk fra maskinen.
6. Opbevar ringstiften og koblingstappen i bugsertrækkets krog.

Produktoversigt

Betjeningsanordninger

Klapgreb

Flyt klapgrebet nedad til indkoblet position og opad til udkoblet position. Flyt grebet opad, når maskinen transporteres.

Bemærk: Du kan placere klappen i hævet position, når der opsamles større mængder blade.

Knivcylindergreb

Flyt knivcylindergrebet fremad for at hæve den fleksible knivcylinder. For at sænke den fleksible knivcylinder skal grebet flyttes fremad, låsen frigøres, og grebet flyttes bagud, indtil det ikke kan komme længere. Flyt grebet til den hævede position, når maskinen ikke er i brug, når maskinen opbevares, eller når maskinen transporteres (Figur 4).

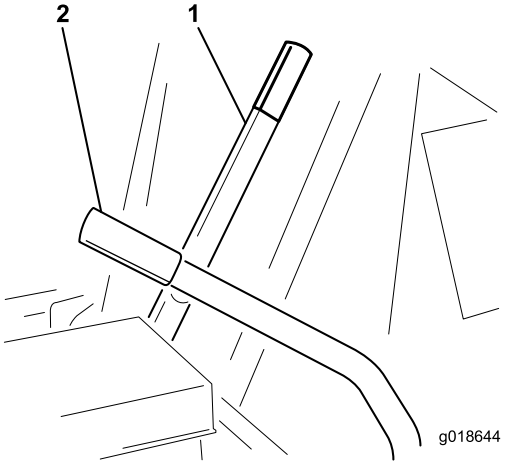

g018644

Figur 4

1. Klapgreb
2. Knivcylindergreb

Choker

Hvis du skal starte en kold motor, skal du lukke karburatorchokeren ved at flytte chokerhåndtaget til positionen ON (til). Når motoren starter, skal du regulere chokeren for at holde motoren jævnt kørende. Åbn chokeren ved at flytte håndtaget mod positionen OFF (fra). Det kræver ingen eller kun lidt choker at starte en varm motor (Figur 5).

Tændingskontakt

Tændingskontakten, som bruges til at starte og stoppe motoren, har tre positioner: OFF (fra), RUN (kør) og START. Drej nøglen med uret til positionen START for at aktivere startmotoren. Slip nøglen, når motoren starter (Figur 5). Nøglen drejer automatisk over på positionen RUN (kør). Drej nøglen mod uret til positionen OFF (fra) for at slukke for motoren.

Gashåndtag

Gashåndtaget (Figur 5) bruges til at betjene motoren ved forskellige hastigheder. Når gashåndtaget flyttes frem til positionen FAST (hurtig), øges motorens hastighed. Flyt håndtaget til positionen SLOW (langsom) for at reducere motorens hastighed.

Bemærk: Når maskinen er i drift, skal motoren køres ved fuld gas. Hvis maskinen køres ved lav hastighed, kan det beskadige koblingen.

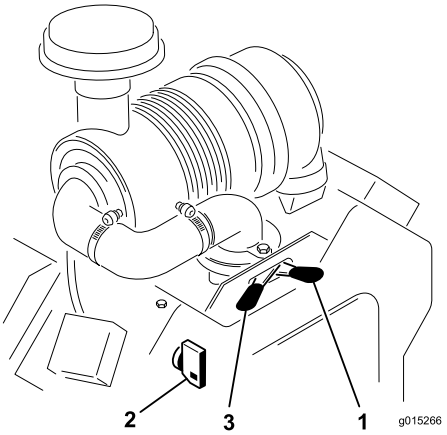

g015266

Figur 5

1. Choker
2. Tændingskontakt
3. Gashåndtag

Reb til bagsmækkens lås

Træk i rebet til bagsmækkens lås for at frigøre bagsmækken, når tragtbeholderen tømmes (Figur 6). Når rebet ikke er i brug, skal det snos omkring ledningsnetenheden.

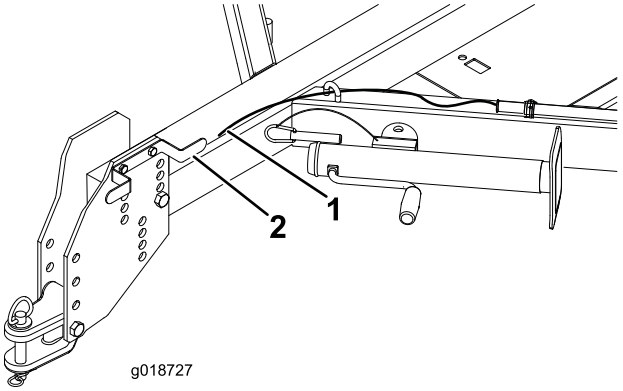

g018727

Figur 6

1. Reb til bagsmækkens lås
2. Ledningsnetenhed

Bagsmækkens lås

Bagsmækkens lås bruges til at frigøre bagsmækken, når tragtbeholderen skal tømmes (Figur 7).

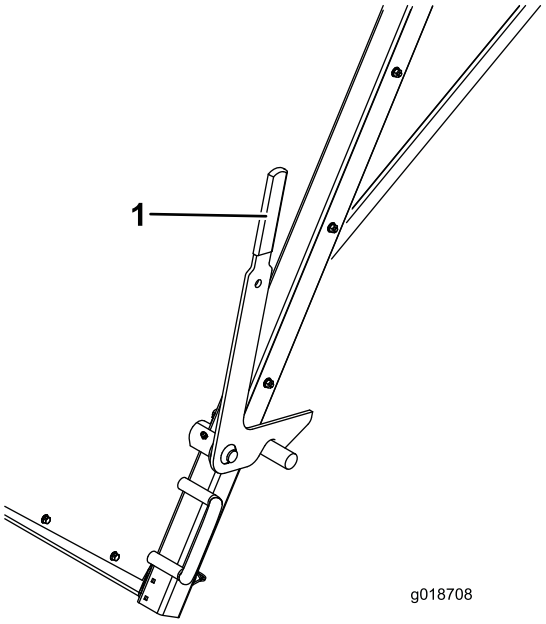

g018708

Figur 7

1. Bagsmækkens lås

Specifikationer

Bemærk: Specifikationer og design kan ændres uden forudgående varsel.

Bredde	226 cm
Længde	419 cm
Højde	234 cm
Vægt i tom tilstand	1322 kg

Betjening

Sikkerhedshensyn før drift

Generelt om sikkerhed

- Maskinen må aldrig betjenes eller vedligeholdes af børn eller utrænet personale. Vær opmærksom på, at lokale forskrifter kan angive en mindstealder for operatøren. Ejeren er ansvarlig for at træne alle operatører og mekanikere.
- Bliv fortrolig med anvisningerne for sikker betjening af udstyret samt med betjeningsanordningerne og sikkerhedssymbolerne.
- Du skal vide, hvordan man hurtigt standser maskinen og slukker for motoren.
- Hold alle afskærmninger, sikkerhedsanordninger og mærkater i orden og på plads. Reparer eller udskift alle sikkerhedsanordninger, og udskift ulæselige eller manglende mærkater. Betjen ikke maskinen, hvis disse ikke er på plads, eller ikke er i korrekt driftsmæssig stand.
- Maskinen har anderledes egenskaber med hensyn til balance, vægt og transport sammenlignet med andre typer udstyr, der bugseres.
- Sørg for, at traktionsenheden er egnet til brug med et redskab af denne vægt ved at rådføre dig med traktionsenhedsleverandøren eller -producenten.
- Dette udstyr må ikke ændres på nogen måde.

Brændstofsikkerhed

- Vær yderst forsigtig, når du håndterer brændstof. Det er letantændeligt, og dampene kan eksplodere.
- Sluk alle cigaretter, cigarer, piber og andre antændingskilder.
- Brug kun en godkendt brændstofbeholder.
- Fjern ikke brændstofdækslet, og fyld ikke brændstoftanken, mens motoren kører eller er varm.
- Du må ikke påfylde eller tømme brændstof i et lukket rum.
- Opbevar ikke maskinen eller brændstofbeholdere, hvor der er åben ild, gnister eller vågeblus som f.eks. på en vandvarmer eller andre apparater.
- Hvis du spilder brændstof, må du ikke forsøge at starte motoren. Foretag dig ikke noget, der kan antænde brændstoffet, før dampene er spredt.

Påfyldning af brændstof

Brændstofanbefalinger

- Du opnår de bedste resultater ved kun at bruge ren og frisk (højst 30 dage gammel) blyfri benzin med et oktantal på 87 eller højere ((R+M)/2-ratingmetode).
- **Ethanol**: Benzin med op til 10 % ethanol (gasohol) eller 15 % MTBE (metyl-tertiær-butylæter) pr. volumen accepteres. Ethanol og MTBE er ikke det samme. Benzin med 15 % ethanol (E15) pr. volumen godkendes ikke til brug. **Brug aldrig benzin, der indeholder mere end 10 % ethanol pr. volumen**, som f.eks. E15 (indeholder 15 % ethanol), E20 (indeholder 20 % ethanol) eller E85 (indeholder op til 85 % ethanol). Hvis der anvendes ikke-godkendt benzin, kan det medføre driftsproblemer og/eller beskadigelse af motoren, som muligvis ikke er dækket af garantien.
- **Anvend ikke** benzin, der indeholder metanol.
- **Opbevar ikke** brændstof i hverken brændstoftanken eller brændstofdunke hen over vinteren, medmindre du anvender en brændstofstabilisator.
- **Fyld ikke** olie i benzin.

Vigtigt: **Du kan mindske evt. startproblemer ved at hælde brændstofstabilisator i brændstoffet hele sæsonen. Den skal blandes med brændstof, der højst er 30 dage gammel. Lad maskinen køre tør, før den stilles til opbevaring i mere end 30 dage.**

Brug ikke andre brændstofadditiver end en brændstofstabilisator. Brug ikke alkoholbaserede brændstofstabilisatorer som f.eks. ethanol, metanol eller isopropanol.

Opfyldning af brændstoftanken

Brændstoftankens kapacitet: 37,8 l

1. Parker maskinen på en plan overflade, sluk motoren, og lad motoren køle af.
2. Rengør området omkring brændstofdækslet, og afmonter det.
3. Fyld tanken til ca. 25 mm under tankens kant (nederst på påfyldningsstudsen).

   Vigtigt: **Dette giver brændstoffet plads til at udvide sig. Fyld ikke brændstoftanken helt op.**
4. Monter dækslet til brændstoftanken sikkert.
5. Tør eventuelt spildt brændstof op.

Kontrol af motoroliestanden

Eftersynsinterval: Hver anvendelse eller dagligt (Kontroller olien, mens motoren er kold.)

Motoren leveres med kvalitetsolie i krumtaphuset, men oliestanden skal alligevel kontrolleres, før og efter motoren startes første gang.

Krumtaphusets kapacitet er ca. 1,9 l med filteret monteret.

Bemærk: Det bedste tidspunkt at kontrollere motorolien på er, når motoren er kold, og inden den startes første gang på en dag. Hvis motoren allerede har kørt, skal olien drænes tilbage i sumpen ca. 10 minutter før, der udføres kontrol. Hvis oliestanden er på eller under mærket ”Add” (påfyld) på målepinden, skal du tilsætte olie for at bringe oliestanden op på mærket ”Full” (fuld). **Fyld ikke for meget på.** Hvis oliestanden er mellem "Full"- og "Add"-mærket, skal der ikke fyldes olie på.

1. Parker maskinen på en plan overflade, sluk for motoren, tag nøglen ud, og vent, til alle bevægelige dele er standset, før du forlader betjeningspositionen.
2. Rengør området omkring målepinden, så der ikke trænger snavs ned i påfyldningshullet, hvilket kan beskadige motoren (Figur 8).

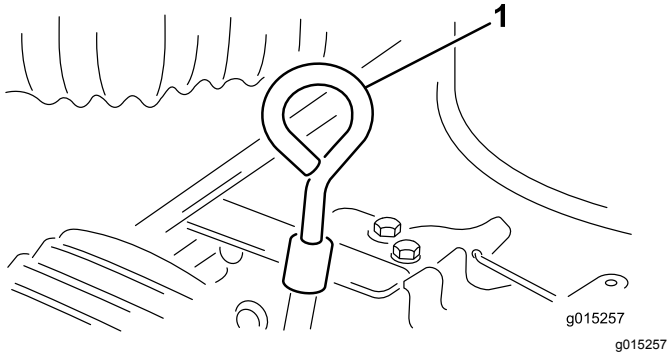

Figur 8

1. Målepind

3. Fjern målepinden, tør den af, og sæt den tilbage igen, så den sidder helt i bund.
4. Tag målepinden ud, og kontroller oliestanden på målepinden.

   Oliestanden bør nå op til "Full"-mærket på målepindens metalende.
5. Hvis oliestanden er under "Full"-mærket, skal du fjerne påfyldningsrørets dæksel og fylde olie på, indtil niveauet når "Full"-mærket på målepinden (Figur 9).

Vigtigt: **Undgå at fylde for meget olie på krumtaphuset, da dette kan medføre beskadigelse af motoren. Lad ikke motoren køre med olien under ”Low”-mærket, da dette kan beskadige motoren.**

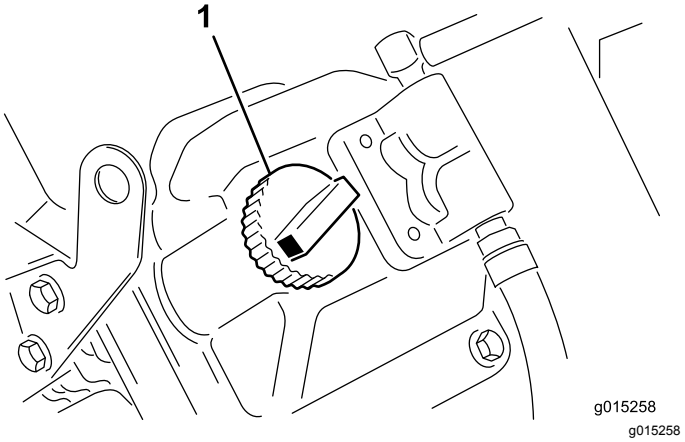

Figur 9

1. Påfyldningsdæksel

6. Monter påfyldningsrørets dæksel og målepinden.

Sikkerhed under drift

- Ejeren/operatøren kan forhindre og er ansvarlig for ulykker, der kan forårsage personskade eller tingsskade.
- Bær korrekt beklædning, herunder beskyttelsesbriller, lange bukser, skridsikkert, kraftigt fodtøj og høreværn. Sæt langt hår op, og bær ikke løsthængende smykker.
- Betjen ikke maskinen, hvis du er syg, træt eller påvirket af alkohol eller medicin.
- Lad ikke passagerer sidde eller stå på maskinen under transport.
- Maskinen må kun betjenes udendørs eller på et område med god ventilation.
- Betjen kun maskinen i god sigtbarhed. Vær opmærksom på huller, hjulspor, bump, sten eller andre skjulte genstande. Ujævnt terræn kan få maskinen til at vælte. Højt græs kan skjule forhindringer. Vær forsigtig, når du nærmer dig blinde hjørner, buske, træer eller andre genstande, der kan blokere for udsynet.
- Hold altid øje med og undgå lave nedhæng såsom grene på træer, dørrammer, gangbroer osv.
- Se bagud og ned for at sikre, at der er fri bane, før du bakker.
- Kør ikke maskinen i nærheden af bratte afsatser, grøfter eller volde. Maskinen kan pludselig vælte,

hvis et hjul kører over kanten, eller hvis en kant giver efter.

- Når maskinen bruges på offentlige veje, skal alle færdselsregler følges og yderligere tilbehør, der muligvis er påkrævet ved lov, skal anvendes, såsom lygter, blinklys, skilte til langsomtgående køretøjer og andet, som måtte være påkrævet.
- Hvis maskinen på noget tidspunkt vibrerer unormalt, skal du omgående standse den, slukke for motoren, tage nøglen ud, vente på, at alle bevægelige dele standser, og efterse maskinen for skader. Reparer alle skader på maskinen, inden du genoptager driften.
- Sænk maskinens kørehastigheden, når maskinen betjenes i ujævnt terræn og i nærheden af kantsten, huller og andre pludselige forandringer i terrænet. Lasten kan forrykke sig, så maskinen bliver ustabil.
- Rør ikke motor eller udstødning, mens motoren kører, eller kort tid efter at du har slukket motoren, da disse områder kan være så varme, at de giver brandsår.
- Efterlad ikke en kørende maskine uden opsyn.
- Betjen ikke maskinen, når der er risiko for lynnedslag.
- Oprethold altid det korrekte dæktryk på traktionsenheden.
- Den maksimale transporthastighed er 32 km/t, men langsommere hastigheder er påkrævet på bakket terræn.
- Sluk motoren, når indholdet i tragtbeholderen skal aflæsses. Stå ikke lige bag tragtbeholderen.
- Kontroller, at maskinen er tilsluttet traktionsenheden, før tragtbeholderen aflæsses.
- Transporter ikke laster, der overskrider maskinens eller traktionsenhedens lastbegrænsninger.
- Lastens stabilitet ændres, efterhånden som tragtbeholderen fyldes.
- For at undgå, at maskinen vælter, skal du være forsigtig, når du drejer, og undgå usikre manøvrer.
- Aflæs maskinen, eller kobl den fra traktionsenheden på en plan overflade.

Sikkerhed på skråninger

Skråninger er væsentlige årsager til, at føreren mister herredømmet, eller at maskinen vælter. Sådanne ulykker kan medføre alvorlige personskader, i værste tilfælde med døden til følge.

- Læs traktionsenhedens specifikationer, så du sikrer dig, at du ikke overstiger den maksimale ydeevne for betjening på skråninger.
- Besigtig området med henblik på at klarlægge, hvilke skråninger der er forsvarlige at betjene maskinen på, og fastlæg dine egne procedurer og regler i forbindelse med arbejde på skråninger. Brug altid sund fornuft og god dømmekraft, når du foretager denne besigtigelse.
- Hvis du føler dig utryg ved det, skal du undlade at betjene maskinen på en skråning.
- Udfør al bevægelse på skråninger langsomt og gradvist. Undlad pludseligt at ændre maskinens hastighed eller retning.
- Undgå at betjene maskinen i vådt terræn. Dæk kan miste traktion. Maskinen kan vælte, inden dækkene mister traktion.
- Kør lige op og ned ad skråninger.
- Det kan være farligt at dreje, mens du kører op eller ned ad en skråning. Hvis du er nødsaget til at dreje på en skråning, skal du gøre det langsomt og forsigtigt.
- Tung last påvirker maskinens stabilitet på skråningen. Kør med en mindre last, og sænk kørehastigheden, når du kører på skråninger, eller hvis maskinen har en fuld tragtbeholder.
- Undgå at starte, standse eller vende maskinen på en skråning, især når tragtbeholderen er fuld. Det tager længere tid at standse maskinen, når der køres ned ad en skråning end på en plan flade. Hvis du skal standse maskinen, skal du undgå pludselige hastighedsskift, som ellers kan forårsage, at maskinen vælter eller ruller.

Start af motoren

1. Sæt alle betjeningsanordninger i positionen OFF (fra) eller DISENGAGED (udkoblet).
2. Flyt gashåndtaget midtvejs mellem positionen SLOW (langsom) og FAST (hurtig).
3. Flyt chokerhåndtaget til positionen ON (til).

   Bemærk: Det er ikke nødvendigt at bruge chokeren, når du starter en varm motor.
4. Sæt nøglen i tændingen, og drej den med uret for at starte motoren. Slip nøglen, når motoren starter. Juster chokeren for at sørge for, at motoren kører uden problemer.

   Vigtigt: **Aktiver ikke starteren længere end 10 sekunder for at forhindre overophedning af startermotoren. Efter 10 sekunders fortsat tørning skal du vente i 60 sekunder, før startermotoren aktiveres igen.**
5. Flyt gashåndtaget til den ønskede motorhastighed.
6. Træk klapgrebet så langt frem som muligt.
7. Skub knivcylindergrebet fremad, indtil låsen frigøres, og skub det derefter bagud, indtil det rammer STOP.

Bemærk: Lad ikke maskinen stå stille med riven aktiveret, da det kan beskadige plænen.

Standsning af motoren

1. Flyt gashåndtaget til positionen SLOW (langsom).
2. Lad motoren køre i tomgang i 60 sekunder.
3. Drej tændingsnøglen til positionen OFF (fra), og tag nøglen ud.

   Bemærk: Hvis maskinen skal stoppes i et nødstilfælde, skal du flytte tændingskontakten til positionen OFF (fra).

Justering af rivedybden

Den fleksible knivcylinder skal justeres for at sikre, at rivespidserne berører overfladen let, men uden at trænge gennem plænen.

1. Parker maskinen på en plan overflade.
2. Drej dybdejusteringsbolten, indtil riven berører toppen af plænegræsset let. Hvis der er monteret en kost, skal der være let kontakt med overfladen. Når kosten er i brug, skal kontaktoverfladen være ca. 25 mm bred hen over hele kostens længde (Figur 10).

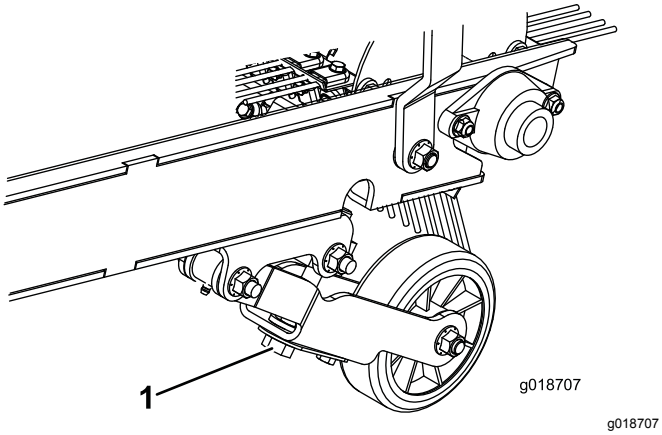

Figur 10

1. Dybdejusteringsbolt

3. Gentag proceduren på den modsatte side af maskinen.

Sikkerhedshensyn efter drift

- Parker maskinen på en fast, plan flade. Undgå blød jord, da donkraften kan synke ned og forårsage, at maskinen vælter.
- Sluk motoren, og tag nøglen ud. Vent på, at al bevægelse standser, og lad motoren køle af inden justering eller rengøring.
- Afkobl ikke maskinen fra traktionsenheden på bakker eller uden at have aktiveret den forreste donkraft.
- Sørg for, at donkraften og tragtbeholderen er i sænket position inden frakobling af maskinen.
- Ved frakobling af maskinen skal hjulene altid klodses for at forhindre, at maskinen bevæger sig.
- Lad motoren køle af, før du stiller maskinen til opbevaring på et lukket sted.
- Opbevar ikke maskinen eller brændstofbeholdere, hvor der er åben ild, gnister eller vågeblus som f.eks. på en vandvarmer eller andre apparater.
- Hold alle dele af maskinen i god driftsmæssig stand og alle fastgørelsesdele tilspændt.
- Udskift alle slidte, beskadigede eller manglende mærkater.

Eftersyn og rengøring efter brug

Rengør og vask maskinen grundigt efter hver fejning. Luk luften ud af den tørre tragtbeholder. Efter rengøring skal maskinen efterses for mulige beskadigelser af de mekaniske komponenter og blæseren.

Vigtigt: **Når maskinen bugseres over lange afstande, skal armen til følerhjulene fastgøres sikkert på maskinstellet med transportkrogene. Hvis følerhjulenes arm falder ned på jorden, kan det beskadige maskinen.**

Tip vedrørende betjening

Generelt

- Inden fejning påbegyndes skal området undersøges for at bestemme den bedste fejeretning.

  Bemærk: Hold blikket fast på en genstand i forgrunden for at bevare en lige fejelinje.
- Forsøg altid at foretage en lang, ubrudt kørsel med et lille overlap på returkørslen.
- På plæneområder opsamler den fleksible knivcylinder grene, afklippet græs, blade, fyrretræsnåle og fyrretræskogler, småpartikler (dåser, små flasker, papirtallerkener osv.).
- Rivens tænder er fremstillet af fleksibelt nylon og kan nemt ændres. For at undgå skader er riven beskyttet mod massive forhindringer af en fjederfunktion. Nylontænderne sætter ikke mærker på bronze, sten eller fortove.

- På grund af det unikke design trimmer maskinen også plænen. Den fleksible knivcylinder kæmmer og løfter græs for at opnå et ensartet udseende efter klipning af plænen. Når den renser, øger den lette rivebevægelse gennemtrængningen af vand og pesticid, hvilket reducerer behovet for reparation.

  Vigtigt: **Foretag ikke skarpe drejninger, når knivcylindersættet til anvendelse på strå er i brug, for at undgå at beskadige plænen.**

  Vigtigt: **Brug ikke maskinen, når knivcylinderen drejer og er i den hævede position. Skader på riven og dækkene kan opstå, hvis tænderne kommer i kontakt med dækkene.**

- Træk i rebet til bagsmækkens lås for at tømme tragtbeholderen.

Vedligeholdelse

Vigtigt: **Se motorens betjeningsvejledning for at få yderligere oplysninger om vedligeholdelsesprocedurer.**

Skema over anbefalet vedligeholdelse

Vedligeholdelsesintervaller	Vedligeholdelsesprocedure
Efter de første 50 timer	• Skift motorolie og filter.
Hver anvendelse eller dagligt	• Kontroller motoroliestanden. (Kontroller olien, mens motoren er kold.) • Smør lejerne (under meget støvede eller snavsede forhold) • Kontroller dæktrykket.
For hver 25 timer	• Smøring af lejerne. • Efterse luftfilteret. • Kontroller elektrolytstanden og rengør batteriet. • Kontrol af batterikabelforbindelserne. • Kontroller elektrolytstanden.
For hver 100 timer	• Skift motorolie og filter. • Fjern snavs fra motoren (oftere under meget støvede eller snavsede forhold).
For hver 200 timer	• Efterse primærluftfilteret • Kontroller tændrørene.
For hver 600 timer	• Efterse sikkerhedsluftfilteret • Udskift brændstoffilteret.
Før opbevaring	• I afsnittet findes oplysninger om procedurer, der skal udføres, før maskinen stilles til opbevaring i mere end 30 dage.
En gang om måneden	• Kontroller elektrolytstanden i batteriet.

Sikkerhed under vedligeholdelsesarbejde

- Før der foretages servicering eller justering af maskinen, skal den frakobles traktionsenheden, motoren skal slukkes, nøglen tages ud, og alle bevægelige dele skal standse.
- Stands maskinen på plan grund, tøm tragtbeholderen, og bloker hjulene, inden maskinen fjernes fra traktionsenheden.
- Udfør kun den vedligeholdelse, som er beskrevet i instruktionerne i denne vejledning. Kontakt en autoriseret Toro-forhandler, hvis det på noget tidspunkt skulle blive nødvendigt med større reparationer, eller hvis du har brug for anden hjælp.
- Understøt maskinen med klodser eller donkrafte, når du arbejder under den.
- Regn ikke med, at traktionsenhedens hydrauliske system understøtter maskinen, når du arbejder under den.
- Sørg for, at alle afskærmninger er monteret, og at motorhjelmen er forsvarligt lukket efter vedligeholdelse eller justering af maskinen.
- Lad ikke personer, som ikke er uddannet til det, udføre service på maskinen.
- Brug donkrafte til at understøtte maskinen eller komponenter efter behov.
- Tag forsigtigt trykket af komponenter, hvori der er oplagret energi.
- Oplad ikke batterierne, mens der udføres serviceeftersyn af maskinen.
- For at reducere brandfare skal du holde motorområdet fri for overdreven fedt, græs, blade og ophobet snavs.
- Udfør så vidt muligt ikke vedligeholdelse, mens motoren kører. Hold afstand til bevægelige dele.
- Hvis det er nødvendigt at holde motoren kørende for at udføre en vedligeholdelsesjustering, skal du holde hænder, fødder, tøj og alle kropsdele væk fra motoren og bevægelige dele. Sørg for, at omkringstående holder afstand til maskinen.

- Tør spildt olie og brændstof op.
- Hold alle dele i god driftsmæssig stand og alle beslag tilspændt. Udskift alle slidte eller beskadigede mærkater.
- Undlad at modificere en sikkerhedsanordnings tilsigtede funktion. Du må heller ikke reducere den grad af beskyttelse, en sikkerhedsanordning giver. Efterse regelmæssigt, at de fungerer korrekt.
- Kør ikke motoren med for høj hastighed ved at ændre på regulatorindstillingerne. Få en autoriseret Toro-forhandler til at kontrollere det maksimale motoromdrejningstal med en omdrejningstæller af hensyn til sikker og nøjagtig drift.
- Kontakt en autoriseret Toro-forhandler, hvis det nogensinde bliver nødvendigt med større reparationer, eller du har brug for anden hjælp.
- Ændringer af denne maskine på nogen som helst måde kan påvirke maskinens drift, ydeevne, holdbarhed eller brug og kan medføre personskade eller død. En sådan brug kan ugyldiggøre produktgarantien fra The Toro® Company.

Tiltag forud for vedligeholdelse

Klargøring af maskinen til vedligeholdelse

⚠ ADVARSEL

Frakobling af maskinen fra traktionsenheden kan få maskinen til at vippe bagover og forårsage personskader.

Tøm altid tragtbeholderen, før maskinen frakobles traktionsenheden.

1. Parker traktionsenheden og maskinen på et plant underlag, og aktiver parkeringsbremsen.
2. Sluk for traktionsenhedens motor, og tag nøglen ud.
3. Sluk maskinens motor, vent på, at alle bevægelige dele standser, og tag nøglen ud.
4. Bloker hjulene på maskinen.
5. Fjern tappen, og drej donkraften ned. Ret hullerne ind, og sæt tappen i.
6. Sænk donkraften til jorden for at stabilisere maskinen.

   Vigtigt: **Opbevar maskinen på donkraften på en fast, plan overflade, så den ikke synker eller vælter.**
7. Hæv maskinen med donkraften, og tag tappen ud af bugsertrækket.
8. Flyt traktionsenheden væk fra maskinen.
9. Opbevar ringstiften og koblingstappen i bugsertrækkets krog på maskinen.

Smøring

Smøring af maskinen

Eftersynsinterval: For hver 25 timer

Hver anvendelse eller dagligt

Maskinen har smørenipler, som skal smøres jævnligt med litiumbaseret fedt nr. 2. Smør lejerne, efter at maskinen er blevet vasket med vand. Støvede og snavsede arbejdsforhold kan medføre, at der trænger snavs ind i lejer og bøsninger, hvilket medfører hurtigere nedslidning. De smørenipler, som skal smøres, omfatter: følerhjulslejerne, knivcylinderens aksellejer, rotorens aksellejer, mellemakslens lejer og venstre og højre slæbearm.

1. Tør smøreniplerne rene for at sikre, at der ikke trænger fremmedlegemer ind i lejet eller bøsningen.
2. Pump fedt ind i lejet eller bøsningen (Figur 11, Figur 12 og Figur 13).

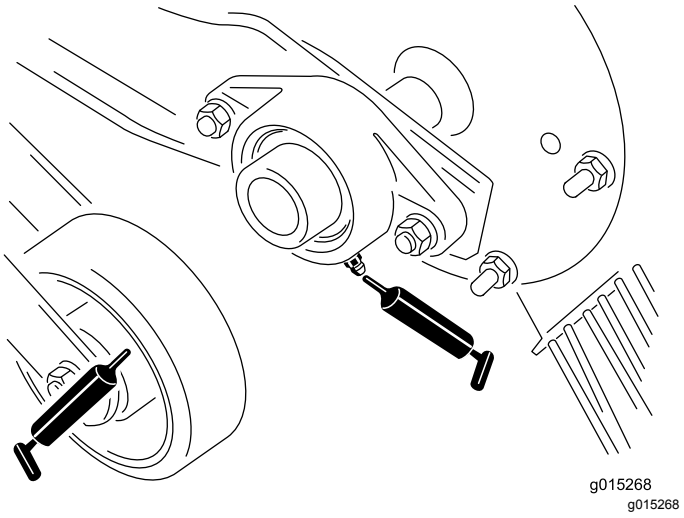

Figur 11

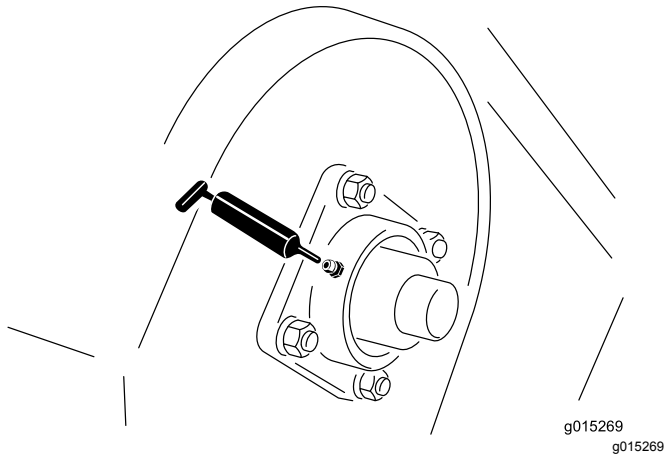

Figur 12

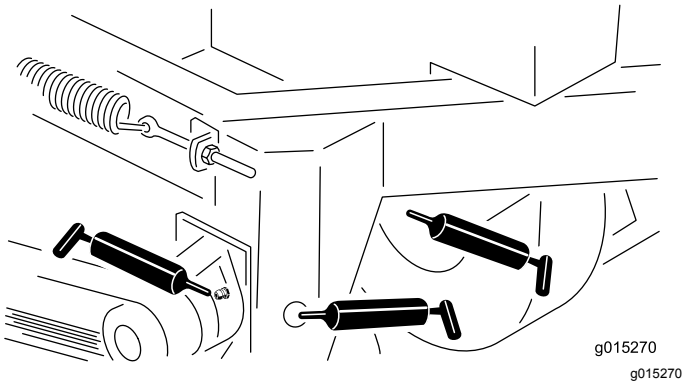

Figur 13

3. Tør overskydende smørefedt op.

Motorvedligeholdelse

Eftersyn af luftfilteret

Eftersynsinterval: For hver 25 timer

Kontroller luftfilterhuset for beskadigelser, som kan medføre en luftlækage. Udskift luftfilterhuset, hvis det er beskadiget. Kontroller hele indsugningssystemet for lækager, beskadigelse eller løse slangeklemmer.

Afmontering af luftfiltre

1. Se Klargøring af maskinen til vedligeholdelse (side 17).
2. Åbn låsene, der fastgør luftfilterdækslet på luftfilterhuset. Fjern dækslet fra luftfilterhuset (Figur 14).

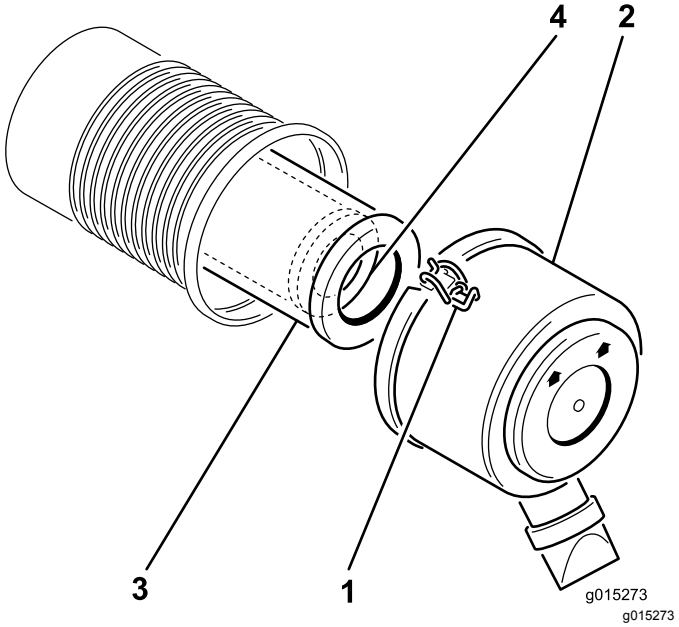

Figur 14

1. Lås
2. Luftfilterdæksel
3. Primærfilter
4. Sikkerhedsfilter

3. Rens luftfilterdækslet indvendigt med trykluft.
4. Skub forsigtigt primærfilteret ud af luftfilterhuset (Figur 14).

   Bemærk: Undgå at ramme husets side med filteret.
5. Fjern kun sikkerhedsfilteret, hvis du har til hensigt at udskifte det.

   Vigtigt: **Forsøg ikke at rense sikkerhedsfilteret. Hvis sikkerhedsfilteret er snavset, er primærfilteret beskadiget. Udskift begge filtre.**
6. Efterse primærfilteret for skader ved at kigge ind i filteret, mens du lyser med skarpt lys på

filterets udvendige side. Huller i filteret ses som lyse pletter. Hvis filteret er beskadiget, skal det kasseres.

Serviceeftersyn af primærluftfilter

Eftersynsinterval: For hver 200 timer

- Hvis primærluftfilteret er beskidt, bøjet eller beskadiget, skal det udskiftes.
- Rengør ikke primærluftfilteret.

Serviceeftersyn af sikkerhedsluft-filteret

Eftersynsinterval: For hver 600 timer

Vigtigt: **Forsøg ikke at rengøre sikkerhedsluft-filteret. Hvis sikkerhedsluftfilteret er beskidt, er primærluftfilteret beskadiget. Udskift begge filtre.**

Montering af filtrene

Vigtigt: **For at undgå motorskade skal begge luftfiltre og dækslet altid være monteret, når motoren betjenes.**

1. Hvis der installeres nye filtre, skal hvert filter kontrolleres for beskadigelse opstået under forsendelsen. Benyt ikke et beskadiget filter.
2. Hvis sikkerhedsfilteret skal udskiftes, skal det forsigtigt skubbes ind i filterhuset (Figur 14).
3. Skub forsigtigt primærfilteret over sikkerhedsfilteret (Figur 14).

   Bemærk: Sørg for, at primærfilteret er helt på plads ved at skubbe på filterets yderste kant, mens det installeres.

   Vigtigt: **Tryk ikke på den bløde del i midten af filteret.**
4. Rengør åbningen til udblæsning af snavs i det aftagelige dæksel. Afmonter gummiudløbsventilen i dækslet, rengør fordybningen, og udskift udløbsventilen.
5. Installer luftfilterdækslet med den side opad, der er mærket Op, og fastgør låsene (Figur 14).

Udskiftning af motorolie og filter

Eftersynsinterval: Efter de første 50 timer

For hver 100 timer—Skift motorolie og filter.

Bemærk: Skift olien og filteret hyppigere, når maskinen anvendes under meget støvede eller sandede forhold.

Olietype: Selvrensende olie (API-service SJ, SK, SL, eller højere)

Krumtaphusets kapacitet: m. filter, 1,9 l

1. Start motoren, og lad den køre i 5 minutter. På denne måde opvarmes olien, så den bliver lettere at aftappe.
2. Parker maskinen, så dræningssiden er lidt lavere end den modsatte side. På denne måde sikres det, at al olien aftappes.
3. Aktiver traktionsenhedens parkeringsbremse, sluk maskinens motor, og tag nøglen ud.
4. Placer en bakke under olieaftapningsproppen. Afmonter aftapningsproppen, og lad olien løbe ud (Figur 15).

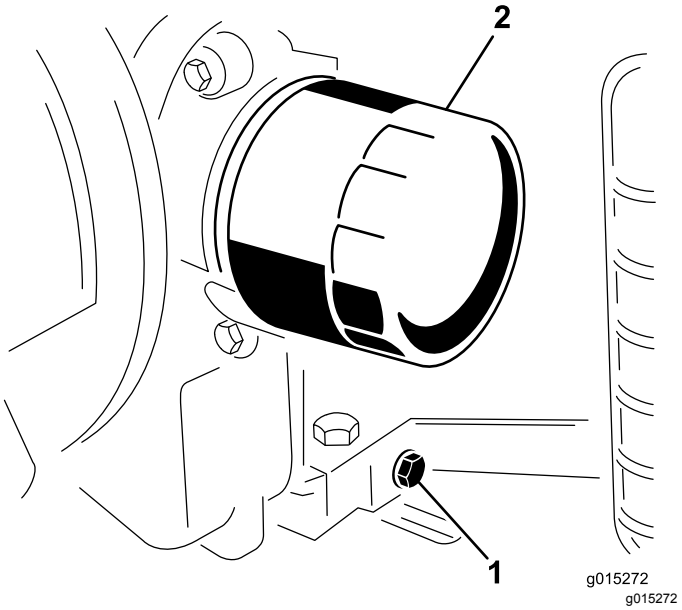

Figur 15

1. Aftapningsprop
2. Oliefilter

5. Når al olie er aftappet, sættes aftapningsproppen på plads igen.

   Bemærk: Bortskaf den brugte olie på et godkendt genbrugsanlæg.
6. Anbring en lav bakke eller klud under filteret for at opfange olien.
7. Fjern det gamle filter, og aftør filteradapterens pakningsoverflade.

8. Hæld ny olie ind gennem filterets midterhul. Stop, når olien når bunden af gevindene.
9. Giv olien 1-2 minutter til at blive opsuget af filtermateriale, og hæld derefter den overskydende olie væk.
10. Påfør et tyndt lag ny olie på det nye filters gummipakning.
11. Monter det nye filter på filteradapteren. Drej oliefilteret med uret, indtil gummipakningen berører filteradapteren. Spænd derefter filteret yderligere ½ omgang. Overspænd **ikke**.
12. Kontrol af oliestanden.
13. Hæld langsomt yderligere olie på for at bringe oliestanden op til "Full"-mærket (fuld) på målepinden.
14. Monter påfyldningsdækslet igen.

Serviceeftersyn af tændrørene

Eftersynsinterval: For hver 200 timer—Kontroller tændrørene.

Sørg for, at gnistgabet mellem midter- og sideelektroderne er korrekt, før hvert tændrør monteres. Brug en tændrørsnøgle til at afmontere og montere tændrørene og en søgelære til at kontrollere og justere gnistgabet. Monter om nødvendigt nye tændrør.

Type: Champion RC12YC eller tilsvarende. Gnistgab: 0,75 mm

Afmontering af tændrørene

1. Se Klargøring af maskinen til vedligeholdelse (side 17).
2. Træk ledningerne af tændrørene.
3. Rengør området rundt om tændrørene.
4. Afmonter begge tændrør og metalskiverne.

Kontrol af tændrørene

1. Se på midten af begge tændrør (Figur 16). Hvis der kan ses en lys brun eller grå farve på isolatoren, fungerer motoren korrekt. En sort belægning på isoleringen betyder normalt, at luftfilteret er snavset.

   Vigtigt: **Rengør aldrig tændrørene. Udskift altid tændrørene, når de har en sort belægning, slidte elektroder, oliefilm eller revner.**

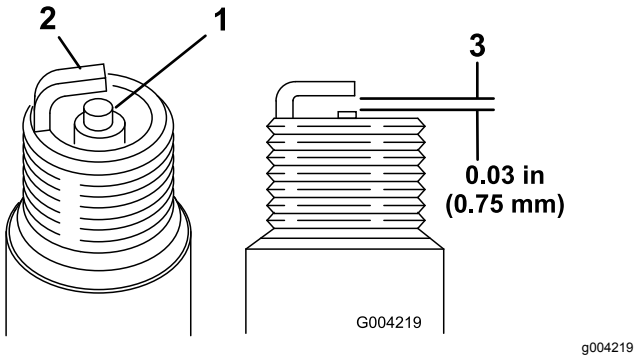

Figur 16

1. Midterelektrodens isolator
2. Sideelektrode
3. Gnistgab (ikke i korrekt målestoksforhold)

2. Kontroller gnistgabet mellem midter- og sideelektroderne (Figur 16).
3. Bøj sideelektroden (Figur 16), hvis gabet ikke er korrekt.

Montering af tændrørene

1. Skru tændrørene fast i tændrørshullerne.
2. Tilspænd tændrørene med et moment på 27 Nm.
3. Sæt ledningerne på tændrørene.

Fjern snavs fra motoren.

Eftersynsinterval: For hver 100 timer

Sørg for, at motorens græsskærm, køleribber og øvrige udvendige overflader altid holdes rene for at sikre hensigtsmæssig afkøling.

Fjern blæserhuset og andre kølekapper. Rengør køleribberne og de udvendige overflader efter behov. Sørg for at montere kølekapperne inden betjening.

Bemærk: Hvis motoren betjenes med blokeret græsskærm, snavsede eller tilstoppede køleribber eller uden kølekapper, vil motoren blive beskadiget på grund af overophedning.

Vedligeholdelse af brændstofsystem

Udskiftning af brændstoffiltrene

Eftersynsinterval: For hver 600 timer/Årlig (alt efter hvad der indtræffer først)

Vigtigt: **Sæt ikke et snavset filter på, efter at det er blevet afmonteret fra brændstofrøret.**

1. Se Klargøring af maskinen til vedligeholdelse (side 17).
2. Lad maskinen køle af.
3. Anbring en ren beholder under brændstoffilteret (Figur 17).

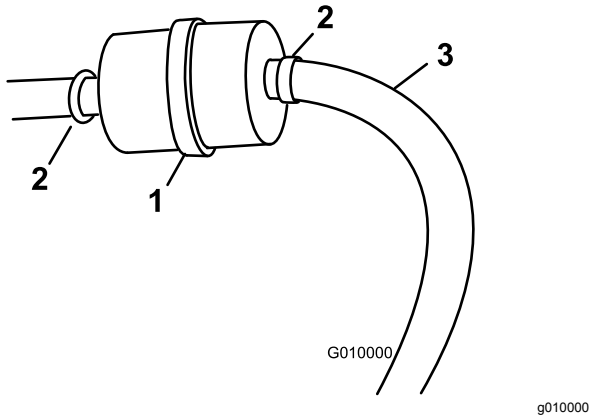

Figur 17

1. Brændstoffilter
2. Klemme
3. Brændstofrør

4. Løsn de klemmer, der fastgør brændstoffilteret til brændstofslangerne.
5. Fjern filteret fra brændstofrørene.
6. Sæt et nyt filter på brændstofslangerne med de klemmer, der blev fjernet tidligere. Filteret skal monteres, så pilen peger mod karburatoren.
7. Tør eventuelt spildt brændstof op.

Vedligeholdelse af elektrisk system

Serviceeftersyn af batteriet

Eftersynsinterval: For hver 25 timer—Kontroller elektrolytstanden og rengør batteriet.

For hver 25 timer—Kontrol af batterikabelforbindelserne.

For hver 25 timer

ADVARSEL

CALIFORNIEN
Advarsel i henhold til erklæring nr. 65

Batteripoler og tilbehør indeholder bly og blysammensætninger: kemikalier, som ifølge staten Californien, er kræftfremkaldende og forårsager forplantningsskader. Vask hænder efter håndtering.

⚠ FARE

Batterielektrolyt indeholder svovlsyre, som er en dødelig gift, der forårsager alvorlige forbrændinger.

- **Drik ikke elektrolyt og undgå kontakt med hud, øjne og tøj. Brug sikkerhedsbriller for at beskytte øjnene og gummihandsker for at beskytte hænderne.**
- **Fyld batteriet op på et sted, hvor der altid er rent vand i nærheden til at skylle huden med.**

Batteriets elektrolytstand skal vedligeholdes korrekt, og oversiden af batteriet skal holdes ren. Hvis maskinen opbevares på et sted, hvor temperaturerne er ekstremt høje, vil batteriet aflades hurtigere, end hvis maskinen opbevares på et sted med kølige temperaturer.

Vedligehold celleniveauet med destilleret eller demineraliseret vand. Fyld ikke cellerne op til over bunden af splitringen i hver celle.

Hold oversiden af batteriet rent ved at vaske det periodisk med en børste dyppet i ammoniak eller en opløsning af tvekulsurt natron. Skyl overfladen med vand efter rengøring. Fjern ikke påfyldningsdækslerne under rengøring.

Batteriledningerne skal være strammet til på polerne for at sikre god elektrisk kontakt.

⚠ ADVARSEL

Forkert batterikabelføring kan danne gnister og beskadige maskinen og kablerne. Gnister kan få batterigasserne til at eksplodere og medføre personskade.

- ***Frakobl* altid batteriets sorte minuskabel, før du frakobler det røde pluskabel.**
- ***Tilkobl* altid batteriets (røde) pluskabel, før du tilkobler det (sorte) minuskabel.**

Hvis der opstår korrosion ved polerne, skal du frakoble kablerne, (minuskablet (-) først, og skrabe klemmerne og polerne af separat. Tilslut ledningerne, pluskablet (+) først, og smør polerne med vaseline.

⚠ ADVARSEL

Batteripoler eller metalværktøj kan kortslutte mod metaldele på traktionsenheden og forårsage gnister. Gnister kan få batterigasserne til at eksplodere og medføre personskade.

- **Når batteriet skal fjernes eller monteres, må batteriets poler ikke berøre nogen metaldele på maskinen.**
- **Metalværktøj må ikke kortslutte mellem batteripolerne og maskinens metaldele.**

Vedligeholdelse af drivsystem

Vedligeholdelse af dæk

Kontrol af dæktrykket

Eftersynsinterval: Hver anvendelse eller dagligt

Oprethold et lufttryk i for- og bagdækkene på 1,93 bar. Kontroller trykket ved ventilspindlen (Figur 18) før hver brug.

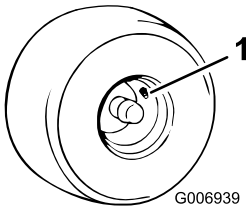

g006939

Figur 18

1. Ventilspindel

Dækskift

⚠ ADVARSEL

Et køretøj på en donkraft kan være ustabilt og glide ned af donkraften, hvorved personer nedenunder det vil komme til skade.

- **Start ikke motoren, mens køretøjet står på en donkraft.**
- **Fjern altid nøglen fra tændingen, før du stiger af køretøjet.**
- **Bloker hjulene, når køretøjet står på en donkraft.**

Vigtigt: **Brug en hydraulisk donkraft med en kapacitet på 900 kg, når du skifter dæk.**

1. Se Klargøring af maskinen til vedligeholdelse (side 17).
2. Placer donkraften under stellet eller drivakslen bag hjulet, og løft hjulet med donkraften, indtil det lige berører gulvet.
3. Løsn alle fælgbolte, og bliv ved med at løfte maskinen, indtil du kan tage dækket af.
4. Gentag ovenstående trin for at montere et dæk.
5. Tilspænd fælgboltene med et moment på 95 til 122 Nm.

Vedligeholdelse af remme

Eftersyn af remmene

Se Klargøring af maskinen til vedligeholdelse (side 17).

Bemærk: Det er ikke nødvendigt at fjerne den øverste remafskærmning (Figur 19) for at kontrollere remspændingen. Hvis du fjerner remafskærmningen, skal du fjerne de 4 bolte, spændeskiver og møtrikker, der fastgør afskærmningen til stellet. Betjen ikke maskinen, uden at afskærmningerne er monteret.

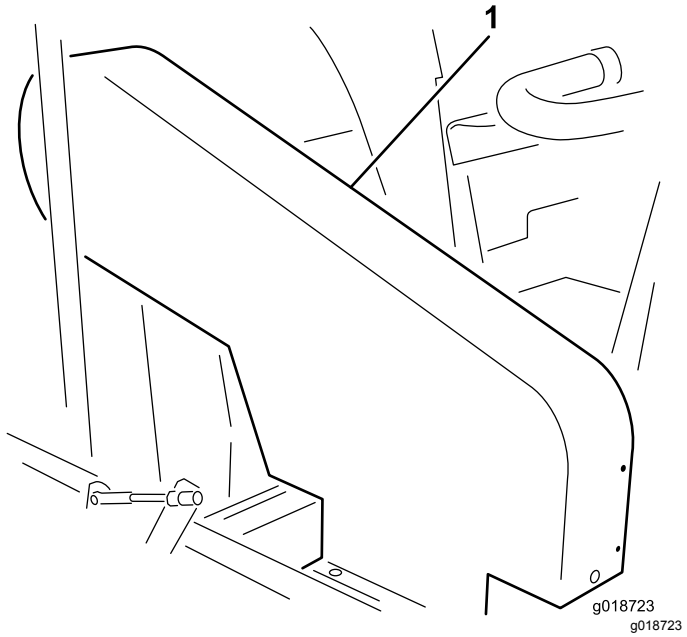

Figur 19

1. Øverste remafskærmning

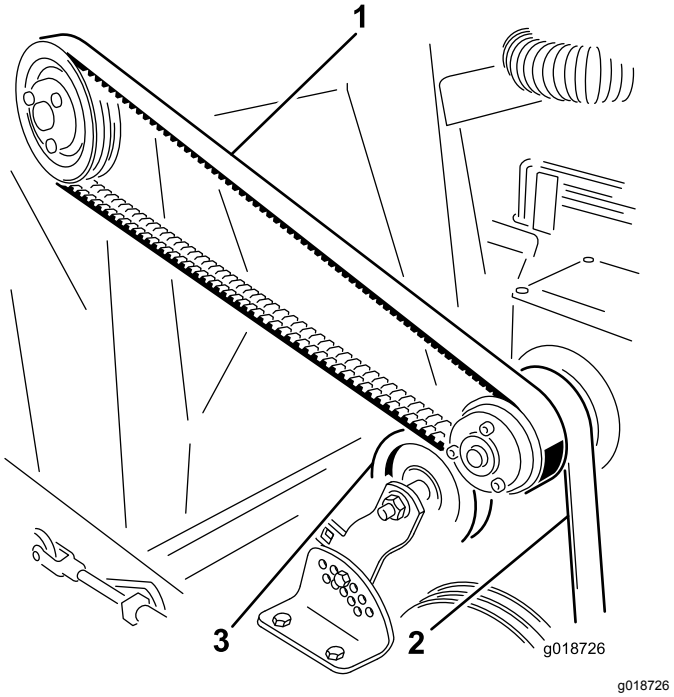

Figur 20

1. Rotorrem
2. Mellemakselrem
3. Styreremskive

Eftersyn af rotordrivremmen

Kontroller spændingen ved at trykke remmen ned midtvejs mellem rotorens og koblingens remskiver med en kraft på 18 til 22 N. Remmen skal afbøje 1,3 cm. Se Justering af rotordrivremmen (side 24), hvis afbøjningen er forkert. Hvis afbøjningen er korrekt, fortsættes normal drift (Figur 19).

Eftersyn af mellemakselremmen

Kontroller spændingen ved at trykke remmen ned midtvejs mellem mellemakslens og koblingens remskiver med en kraft på 18 til 22 N. Remmen skal afbøje 6 mm. Se Justering af mellemakselremmen (side 24), hvis afbøjningen er forkert. Hvis afbøjningen er korrekt, fortsættes normal drift (Figur 19).

Eftersyn af knivcylinderens drivrem

Kontroller spændingen ved at trykke remmen ned midtvejs mellem styreremskiven og knivcylinderens drivremskive med en kraft på 111 til 129 N. Remmen skal afbøje 6 mm. Se Justering af knivcylinderens drivrem (side 25), hvis afbøjningen er forkert. Hvis afbøjningen er korrekt, fortsættes normal drift.

Justering af remmene

Justering af rotordrivremmen

1. Se Klargøring af maskinen til vedligeholdelse (side 17).
2. Løsn motorens monteringsbolte (Figur 21).

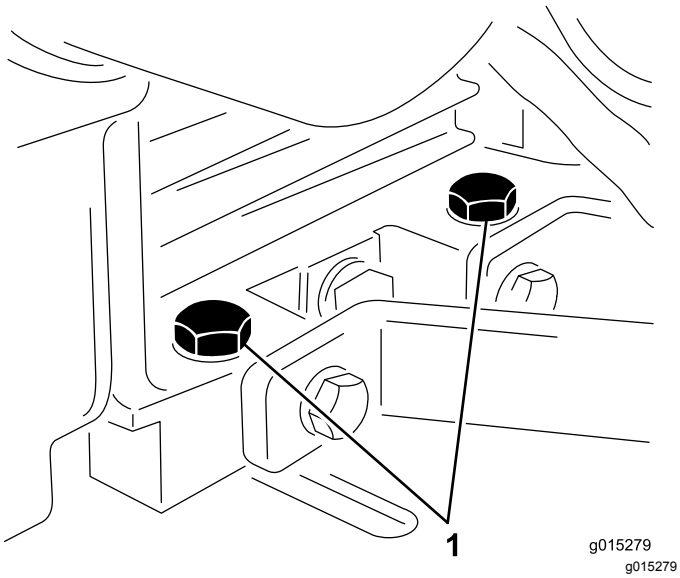

Figur 21

1. Motormonteringsbolte

3. Løsn kontramøtrikken, og drej remjusteringsbolten, indtil du opnår den ønskede remspænding (Figur 22).
4. Tilspænd motorens monteringsbolte en anelse.
5. Juster motoren, så den er parallel med stellet. Fortsæt med at tilspænde motorens monteringsbolte (Figur 22).

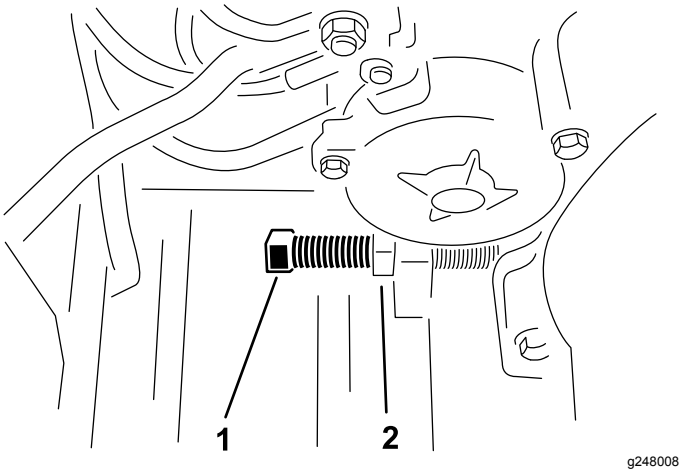

Figur 22

1. Justeringsbolt
2. Kontramøtrik

6. Når du justerer rotorremmen, skal mellemakslens rem også justeres. Se Eftersyn af mellemakselremmen (side 23).

Justering af mellemakselremmen

1. Fjern de 4 bolte, spændeskiver og møtrikker, der fastgør den øverste afskærmning til stellet (Figur 19).
2. Fjern møtrikken og bolten, der fastgør styreremskivebeslaget til spændingsjusteringsbeslaget (Figur 23).

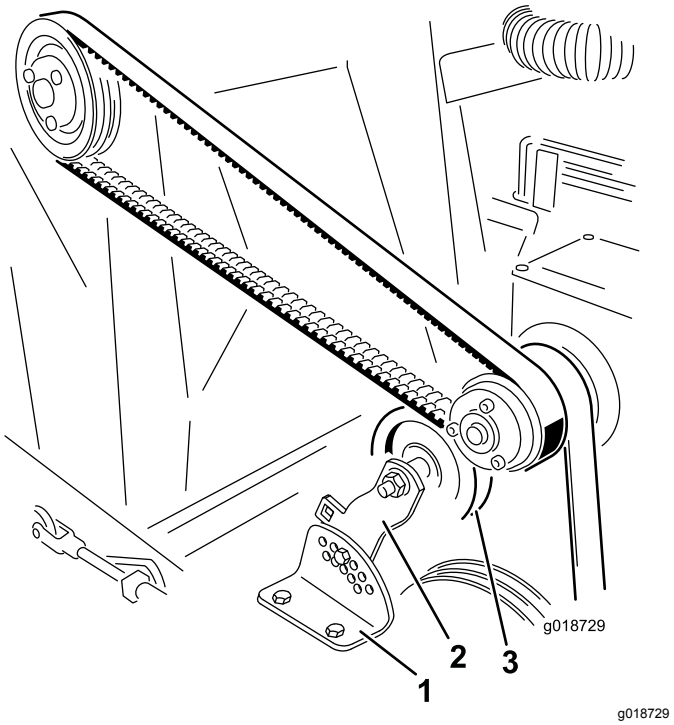

Figur 23

1. Spændingsjusteringsbeslag
2. Styreremskivebeslag
3. Styreremskive

3. Tryk styreremskiven ned, indtil du opnår den ønskede spænding, og hullerne i styreremskivebeslaget og spændingsjusteringsbeslaget er rettet ind.
4. Monter bolten og møtrikken for at fastgøre justeringen.
5. Monter den øverste afskærmning.

Justering af knivcylinderens drivrem

1. Fjern møtrikken og bolten, der fastgør styreremskivens beslag (bolt i rillet hul i beslaget) til spændingsjusteringsbeslaget (Figur 24).

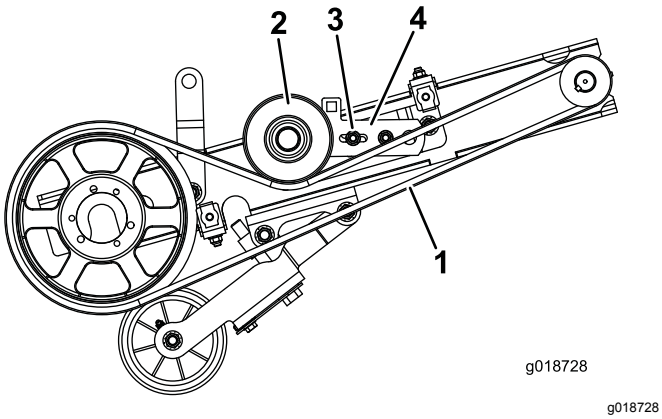

Figur 24

Hjul vises ikke af hensyn til tydeligheden

1. Knivcylinderens drivrem
2. Styreremskive
3. Bolt og møtrik (rillet hul)
4. Styreremskivebeslag

2. Tryk ned på styreremskiven, indtil du opnår den ønskede spænding, og hullerne i styreremskivebeslaget og spændingsjusteringsbeslaget er rettet ind.
3. Monter bolten og møtrikken for at fastgøre justeringen.

Forskellig vedligeholdelse

Udskiftning af gummiklap

Udskift gummiklappen, når den bliver slidt eller beskadiget.

⚠ FORSIGTIG

Hvis hjulene ikke blokeres, er der risiko for, at maskinen ruller, hvilket kan forårsage personskade.

Skift kun gummiklappen på en flad, plan overflade, og bloker hjulene, så maskinen ikke kan rulle.

1. Se Klargøring af maskinen til vedligeholdelse (side 17).
2. Fjern de 10 bolte, spændeskiver og møtrikker på monteringsklappen og klapholderen (Figur 25).

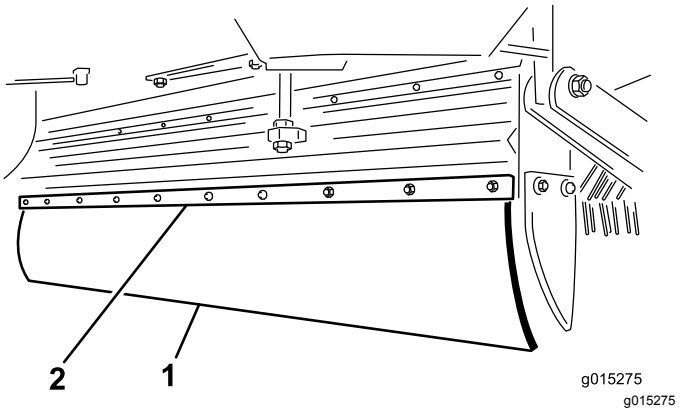

Figur 25

1. Gummiklap
2. Klapholder

3. Udskift med den nye gummiklap, og fastgør den forsvarligt.

Afmontering af remskiven

1. Fjern boltene og sikringsskiverne en ad gangen, og skru dem i de tilstødende huller (Figur 26).

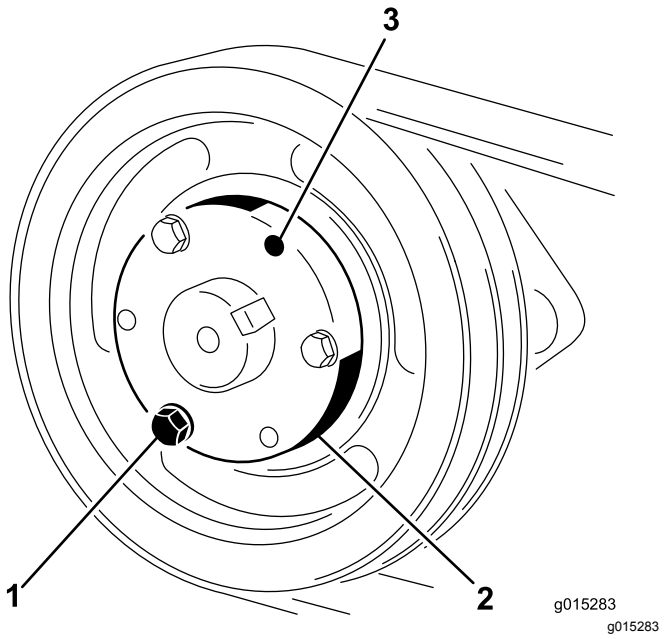

Figur 26

1. Bolte og låsemøtrikker
2. Konuslåsbøsning
3. Udløserhul til konuslås

2. Drej hver bolt samme antal gange, indtil låsen løsnes. Remskiven bør nu glide af akslen.

Afmontering af den fleksible knivcylinder

1. Se Klargøring af maskinen til vedligeholdelse (side 17).
2. Hæv forenden af maskinen så højt som muligt ved at sænke donkraften.
3. Hæv knivcylinderen til højeste position.
4. Tag den nederste remafskærmning og knivcylinderdrevets rem af (Figur 24).
5. Fjern de 2 bolte, sikringsskiver og møtrikker, der fastgør knivcylinderens aksellejer til knivcylinderens støttearme på hver side af maskinen. Sænk den fleksible knivcylinder ned på jorden.
6. Løft knivcylinderens støttearme til højeste position.
7. Skub enden af riven bagud, og træk den ud under maskinen.

Udskiftning af rivens stang eller fingerplade

1. Se Klargøring af maskinen til vedligeholdelse (side 17).
2. Fjern bolten og låsemøtrikken fra den ene ende af rivens stang (Figur 27).

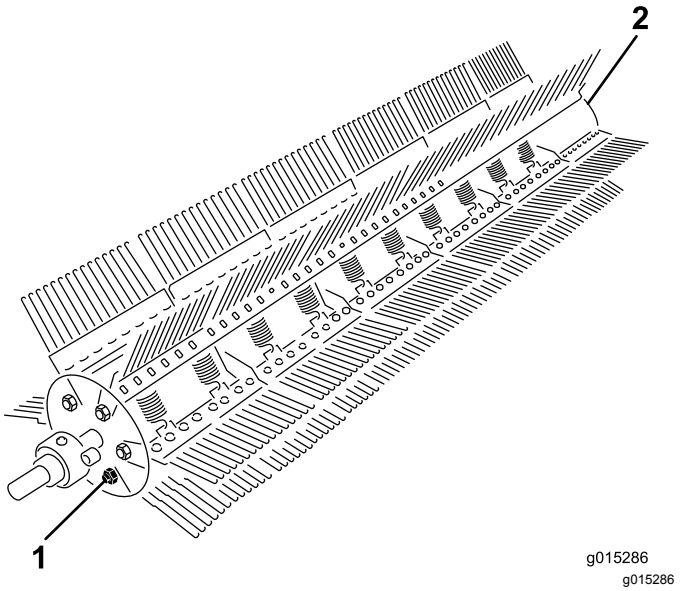

Figur 27

1. Bolt og låsemøtrik til rivens stang
2. Låsemøtrik

3. Fjern kun låsemøtrikken fra den modsatte ende af rivens stang.
4. Kør rivens stang ud af endepladen. Kør stangen ud af enden uden tappen, der er svejset fast på den.
5. Fjern fingerpladerne eller stængerne som nødvendigt, og sæt dem på igen.
6. Placer fingerpladen ud for stangen, og kør stangen tilbage gennem endepladen.
7. Sæt bolten og låsemøtrikkerne på, og sæt fjedrene fast med krogene.

Udskiftning af tine på den fleksible rive

1. Se Klargøring af maskinen til vedligeholdelse (side 17).
2. Tag tineholderen af, og skub den beskadigede tine ud (Figur 28).

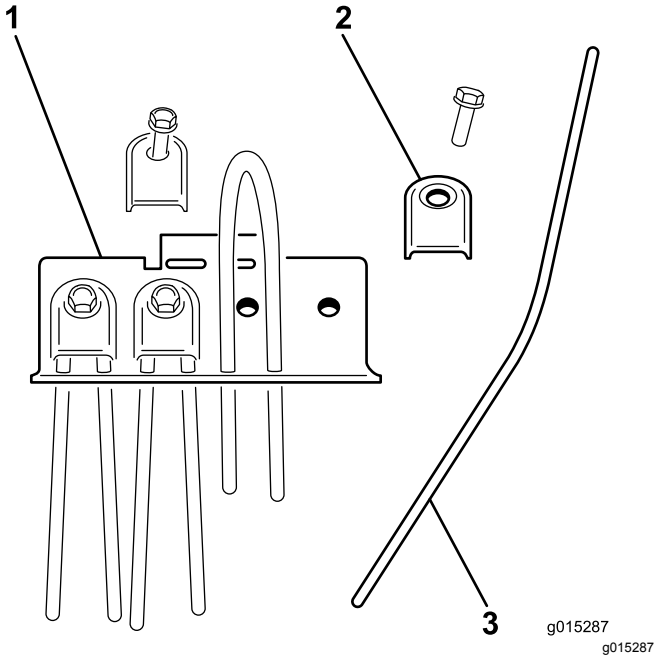

Figur 28

1. Fingerplade
2. Tineholder
3. Tine

3. Bøj den nye tine halvt over, og skub den på plads.
4. Læg tinebeslaget over den buede ende af tinen, og fastgør den forsvarligt med bolten og sikringsskiven.

Udskiftning af børstehalvdelen

1. Se Klargøring af maskinen til vedligeholdelse (side 17).
2. Tag børsten af maskinen.
3. Løsn klemmerne med en unbrakonøgle, og fjern dem fra børstehalvdelen (Figur 29).

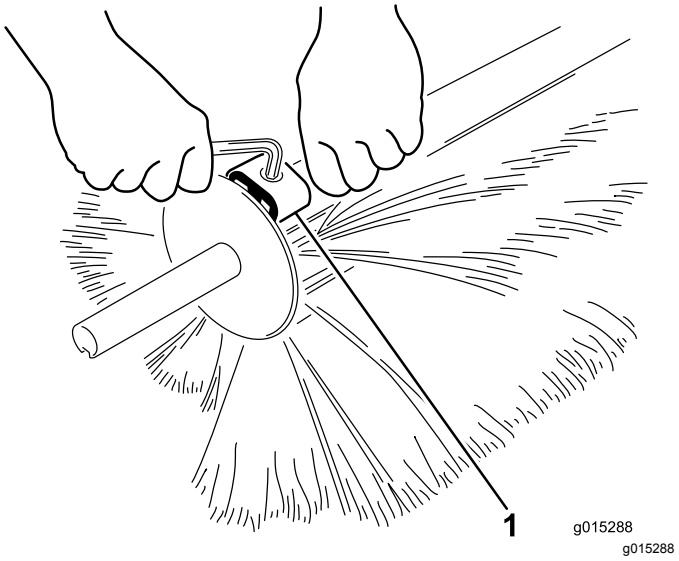

Figur 29

1. Klemme

4. Skil børstens halvdele fra hinanden, og kasser den eller de beskadigede sektioner (Figur 30).

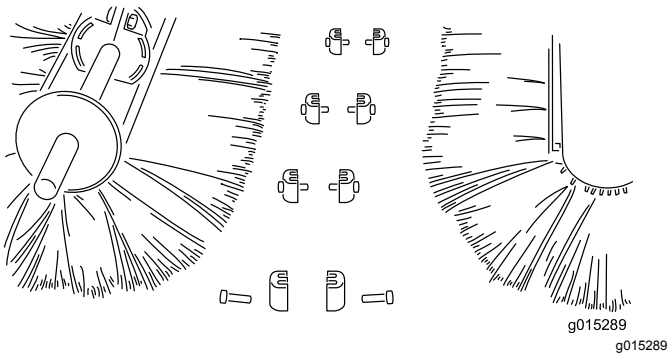

Figur 30

5. Monter den nye børstesektion ved at skubbe dem sammen, og fastgør begge ender med børsteklemmerne. Når enderne er fastgjort, fastgøres børsten med de resterende klemmer.

Rengøring

Rengøring af blæserhuset

⚠ ADVARSEL

Ved rengøring af et blæserhus, mens rotorerne bevæger sig, kan hænderne komme i kontakt med en rotor i bevægelse, hvilket vil forårsage personskade.

Sluk motoren, tag nøglen ud, og vent, til alle bevægelige dele er standset, før du fjerner snavs fra blæserhuset.

1. Se Klargøring af maskinen til vedligeholdelse (side 17).
2. Kontroller, at rotoren er holdt op med at dreje, før adgangspladerne tages af.
3. Løsn de 2 vingemøtrikker, der fastgør adgangspladen (Figur 31).

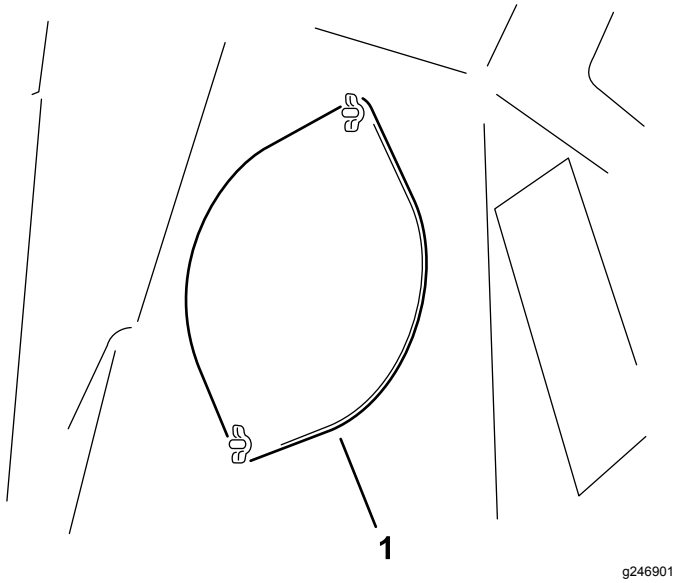

Figur 31

1. Adgangsplade

4. Sving adgangspladen til den ene side, så snavset kan fjernes.
5. Når snavset er fjernet, skal adgangspladen sænkes og fastgøres med vingemøtrikkerne. Gentag proceduren på den anden adgangsplade.

Opbevaring

Klargøring af maskinen til opbevaring

1. Se Klargøring af maskinen til vedligeholdelse (side 17).
2. Opbevar maskinen i en ren, tør garage eller et opbevaringsområde.
3. Vask græs og snavs fra alle maskinens ydre dele, særligt ribberne på motorens cylinderhoved og blæserhuset.

   Vigtigt: **Du kan vaske maskinen med et mildt rengøringsmiddel og vand. Udsæt ikke maskinen for højtryksrensning. Undgå overdreven brug af vand, særligt nær motoren.**

   Bemærk: Kør maskinen med motoren ved høj tomgangshastighed i 2 til 5 minutter efter vask.
4. Udfør serviceeftersyn af luftfilteret. Se Eftersyn af luftfilteret (side 18).
5. Skift motorolien. Se afsnit Udskiftning af motorolie og filter (side 19).
6. Kontroller dæktrykket. Se Kontrol af dæktrykket (side 22).
7. Udskift beskadigede tines eller børstehalvdele. Se Udskiftning af tine på den fleksible rive (side 27) eller Udskiftning af børstehalvdelen (side 27).
8. Fjern tændrørskablet. Se Serviceeftersyn af tændrørene (side 20).
9. Fjern tændrørene, og kontroller deres tilstand.
10. Når tændrørene er fjernet fra motoren, skal du hælde 2 spiseskefulde motorolie ned i hvert tændrørshul og bruge starteren til at tørne motoren for at fordele olien inden i cylinderen.
11. Monter tændrørene, men sæt ikke ledningerne på tændrørene.
12. Tilspænd alle fastgørelsesanordninger. Reparer eller udskift alle beskadigede og manglende dele.
13. Sprøjt en let olietåge på kernehovedets lejer (krumtap og dæmperled).
14. Mal alle ridsede eller blotlagte metaloverflader. Maling kan købes hos en autoriseret Toro-forhandler.
15. Tildæk maskinen for at beskytte den og holde den ren.

Langtidsopbevaring af maskinen

Hvis maskinen skal stilles til opbevaring i mere end 30 dage, skal den klargøres som følger:

1. Se Klargøring af maskinen til vedligeholdelse (side 17).
2. Tilsæt en petroleumsbaseret stabilisator til brændstoffet i tanken. Følg blandingsvejledningen fra stabilisatorproducenten.

   Vigtigt: **Anvend ikke en alkoholbaseret stabilisator (ethanol eller methanol).**

   Bemærk: En brændstofstabilisator er mest effektiv, når den blandes med frisk brændstof og altid anvendes.
3. Lad motoren køre for at fordele brændstoffet i brændstofsystemet i fem minutter.
4. Sluk motoren, lad den køle af, og tøm brændstoftanken.
5. Start motoren igen, og lad den køre, indtil den stopper.
6. Giv motoren choker. Start motoren, og lad den køre, indtil den ikke vil starte igen.
7. Genbrug alt kasseret brændstof i henhold til gældende retningslinjer.

   Vigtigt: **Opbevar ikke brændstof med stabilisator længere tid end anbefalet af brændstofstabilisatorens producent.**
8. Fjern batteriklemmerne fra batteripolerne og tag batteriet af maskinen.
9. Rengør batteriet, klemmerne og polerne med en stålbørste og en opløsning med tvekulsurt natron.
10. For at forebygge korrosion skal batteriets poler og kabelforbindelserne smøres med fedt eller vaseline.
11. Oplad langsomt batteriet hver 60. dag i 24 timer for at forhindre blysulfatering af batteriet.

    ⚠ ADVARSEL

    Opladning af batteriet producerer gasser, der kan eksplodere.

    Der må aldrig ryges i nærheden af batteriet, og gnister og åben ild skal holdes væk fra det.
12. Sørg for, at batteriet er fuldt opladet for at forhindre, at det fryser. Et fuldt opladet batteris massefylde er 1,26 til 1,30.
13. Opbevar batteriet enten på hylden eller på maskinen. Lad kablerne være frakoblede, hvis det opbevares på maskinen. Opbevar batteriet et køligt sted for at undgå hurtig afladning af batteriet.

Bemærkninger:

Bemærkninger:

TORO®

Count on it.