Form No. 3405-501 Rev B

TORO®

Count on it.

Bruksanvisning

Multi Pro® 1750-grässpruta

Modellnr 41188—Serienr 316000001 och högre

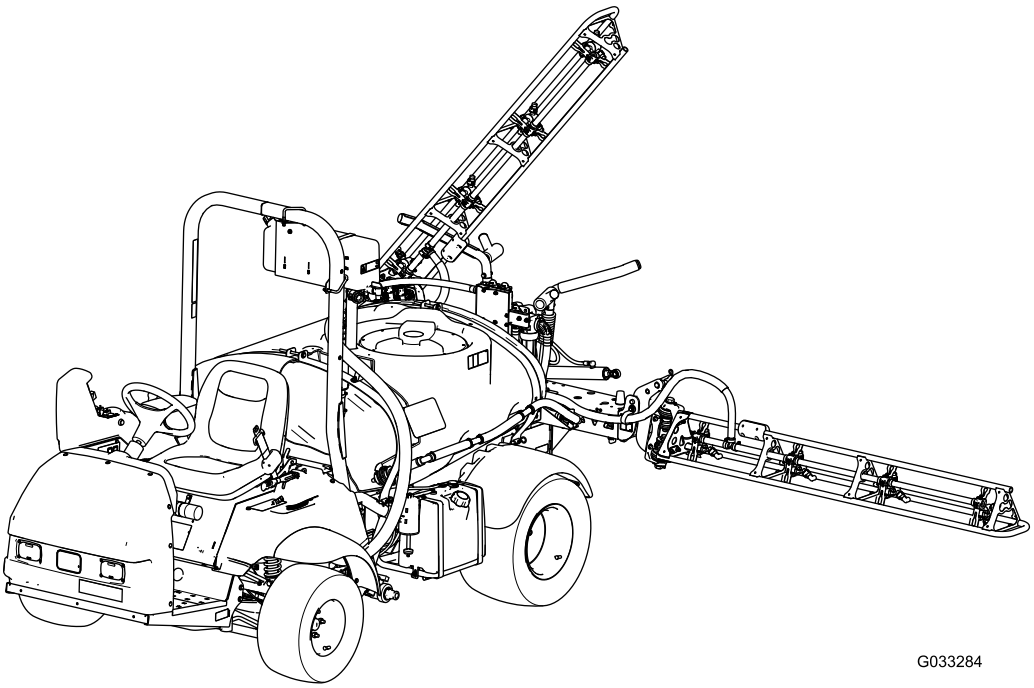

G033284

Registrera din produkt på www.Toro.com.
Översättning av originalet (SV)

CE

3405-501 B

Multi Pro-grässpruta är ett fristående sprutfordon som är avsett att användas av yrkesförare som har anlitats för kommersiellt arbete. Den är främst konstruerad för sprutning på väl underhållna parkgräsmattor, golfbanor, sportanläggningar och kommersiella anläggningar.

Produkten uppfyller alla relevanta europeiska direktiv. Mer information finns i produktens separata försäkran om överensstämmelse.

Det är ett brott mot avsnitt 4442 eller 4443 i Kaliforniens Public Resource Code att använda eller köra motorn på skogs-, busk- eller grästäckt mark om motorn inte är utrustad med en gnistsläckare som är i fullgott skick, vilket anges i avsnitt 4442, eller utan att motorn är konstruerad, utrustad och underhållen för att förhindra brand.

Detta tändningssystem överensstämmer med bestämmelserna i kanadensiska ICES-002

Den bifogade *bruksanvisningen till motorn* tillhandahålls för information om den amerikanska miljömyndigheten EPA:s (US Environmental Protection Agency) och Kaliforniens lagstiftning om utsläppskontroll för emissionssystem, underhåll och garanti. Extra bruksanvisningar kan beställas från motortillverkaren.

⚠ VARNING

KALIFORNIEN
Proposition 65 Varning

Motoravgaserna från denna produkt innehåller kemikalier som av den amerikanska delstaten Kalifornien anses orsaka cancer, fosterskador eller andra fortplantningsskador.

Batteripoler och kabelanslutningar med tillbehör innehåller bly och blyföreningar, kemikalier som den amerikanska delstaten Kalifornien anser kan orsaka cancer och fortplantningsskador. Tvätta händerna efter hantering.

Användning av produkten kan orsaka kemikalieexponering som av den amerikanska delstaten Kalifornien anses orsaka cancer, fosterskador och andra fortplantningsskador.

Läs bruksanvisningen noga så att du lär dig att använda och underhålla produkten på rätt sätt. Informationen i bruksanvisningen hjälper dig och andra att undvika personskador och skador på produkten. Även om Toro konstruerar och tillverkar säkra produkter så är det du som ansvarar för att produkten används på ett bra och säkert sätt.

Om du behöver utbildningsmaterial för säkerhet och drift, information om tillbehör, hjälp med att hitta en återförsäljare eller om du vill registrera din produkt kan du kontakta Toro via www.toro.com/sv-se.

Kontakta en auktoriserad återförsäljare eller Toros kundservice och ha produktens modell- och serienummer till hands om du har behov av service, Toro originaldelar eller ytterligare information. Figur 1 visar var på produkten modell- och serienumren sitter.

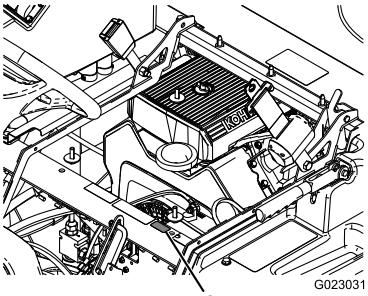

g023031

Figur 1

1. Här finns modell- och serienumren

Modellnr _____

Serienr _____

I den här bruksanvisningen anges potentiella risker och alla säkerhetsmeddelanden har markerats med en varningssymbol (Figur 2), som anger fara som kan leda till allvarliga personskador eller dödsfall om föreskrifterna inte följs.

g000502

Figur 2

1. Varningssymbol

Två ord används också i den här bruksanvisningen för att markera information. **Viktigt** anger speciell teknisk information och **Observera** anger allmän information värd att notera.

Introduktion

© 2018—The Toro® Company
8111 Lyndale Avenue South
Bloomington, MN 55420

Kontakta oss på www.Toro.com.
Tryckt i USA
Med ensamrätt

Innehåll

Säkerhet 4
Säker användning 4
Kemikaliesäkerhet 5
Under körning 5
Underhåll 7
Ljudeffekt 8
Ljudtrycksnivå 8
Hand-/armvibration 8
Helkroppsvibration 8
Säkerhets- och instruktionsdekaler 8
Montering 15
1 Montera påfyllningsreservoaren med antihävertfunktion 15
2 Kontrollera sprutrampernas gångjärnsfjädrar 15
3 Lär dig mer om produkten 16
Produktöversikt 17
Reglage 19
Specifikationer 23
Redskap/tillbehör 23
Körning 23
Säkerheten främst 23
Förberedelser innan du kör grässprutan för första gången 23
Kontroller före start 25
Köra grässprutan 25
Köra in en ny grässpruta 26
Justera sprutramperna så att de står plant 26
Använda sprutan 28
Använda differentiallåset 28
Fylla på färskvattentanken 28
Fylla på grässprutans tank 28
Använda sprutramperna 29
Spruta 29
Sprutningstips 30
Rengöra grässprutan 30
Använda InfoCenter 31
Kalibrera sprutflödet 38
Kalibrering av spruthastighet 39
Kalibrera sprutrampssektionernas överströmningsventiler 39
Rattläge för överströmningsventilen för omrörning 40
Kalibrera omrörningsöverströmningsventilen 40
Justera huvudsprutrampens överströmningsventil 40
Lokalisera pumpen 41
Bogsera grönytesprutan 41
Transportera grässprutan 41
Underhåll 42
Rekommenderat underhåll 42
Kontrollista för dagligt underhåll 43
Anteckningar om särskilda problem 44
Förberedelser för underhåll 45
Höja upp grässprutan 45
Smörjning 45
Smörja grässprutan 45
Smörja sprutrampernas gångjärn 45
Motorunderhåll 46
Kontrollera luftintagsgallret 46
Serva luftrenaren 46
Serva motoroljan 47
Byta ut tändstiften 48
Underhålla bränslesystemet 49
Byta ut bränslefiltret 49
Serva kolkanistern 50
Tömma bränsletanken 50
Underhålla elsystemet 51
Leta reda på säkringarna 51
Serva batteriet 51
Underhålla drivsystemet 53
Kontrollera hjulen/däcken 53
Justera differentiallåsvajern 53
Justera framhjulens skränkning 53
Underhålla bromsarna 54
Kontrollera bromsvätskenivån 54
Kontrollera bromsarna 54
Justera parkeringsbromsen 55
Underhålla hydraulsystemet 55
Kontrollera växellådsoljan/hydrauloljan 55
Byta ut växellådsoljan/hydrauloljan 56
Byta hydraulfiltret 56
Underhålla sprutsystemet 57
Kontrollera slangarna 57
Byta tryckfiltret 57
Kontrollera pumpen 58
Kontrollera nylonsvängbussningarna 58
Grässprutans flödesschema 60
Rengöring 61
Rengöra flödesmätaren 61
Rengöra sugfiltret 61
Rengöra grässprutans ventiler 61
Förvaring 71
Felsökning 73

Säkerhet

Felaktig användning eller felaktigt underhåll från förarens eller ägarens sida kan leda till personskador. För att minska risken för skador ska du alltid följa dessa säkerhetsanvisningar och uppmärksamma varningssymbolen. Symbolen betyder Var försiktig, Varning eller Fara. Om anvisningarna inte följs kan det leda till personskador eller dödsfall.

Maskinen uppfyller kraven i standarden SAE J2258.

Säker användning

Viktigt: **Maskinen är främst utformad som ett terrängfordon och är inte avsett för frekvent bruk på allmän väg. Vid användning av maskinen på allmän väg ska alla trafikbestämmelser följas och extrautrustning som kan vara obligatorisk enligt lag, t.ex. lampor, blinkers och skylt för att indikera långsamtgående fordon (LGF), krävs.**

Multi Pro 1750-grässprutan har konstruerats och testats för att vara säker när den används och underhålls på rätt sätt. Riskkontroll och förebyggande av olyckor har delvis samband med maskinens konstruktion och inställningar, men beror även på uppmärksamhet, ansvarskänsla och utbildning hos den personal som använder, underhåller och förvarar maskinen. Felaktig användning eller felaktigt underhåll av maskinen kan leda till personskador eller dödsfall.

Alla redskap som kan användas med Multi Pro 1750-grässprutan tas inte upp i den här bruksanvisningen. Se den specifika bruksanvisningen som medföljer varje redskap för ytterligare säkerhetsanvisningar. Läs bruksanvisningarna.

Följ nedanstående säkerhetsföreskrifter för att minska risken för personskador eller dödsfall:

Arbetsledarens ansvar

- Se till att förare får grundlig utbildning och lär känna *bruksanvisningen* och alla etiketter på grässprutan.
- Se till att du fastställer dina egna specialprocedurer och arbetsregler för ovanliga arbetsförhållanden (t.ex. backar som är för branta för grässprutan).

Utbildning

- Läs *bruksanvisningen* och övrigt utbildningsmaterial innan du använder maskinen.

  Obs: Om en eller flera förare eller mekaniker inte kan språket som bruksanvisningen är skriven på ansvarar ägaren för att förklara innehållet för dem.
- Lär dig hur man använder utrustningen på ett säkert sätt och bekanta dig med manöverorgan och säkerhetsskyltar.
- Alla förare och mekaniker måste få utbildning. Det är ägaren som ansvarar för att utbilda användarna.
- Låt inte personer som saknar nödvändig utbildning använda utrustningen eller utföra underhåll på den.

  Obs: Lokala bestämmelser kan begränsa användarens ålder.
- Ägaren/föraren kan förebygga och ansvarar för olyckor och skador som andra personer eller egendom utsätts för.

Före körning

- Kör endast fordonet efter att du har läst och förstått innehållet i denna bruksanvisning.
- Låt aldrig barn köra grässprutan.
- Se till att samtliga förare är fysiskt och mentalt kapabla att köra grässprutan.
- Den här grässprutan är utformad för att föraren ska sitta på den. Ta aldrig upp någon annan passagerare på grässprutan.
- Kör aldrig grässprutan om du är sjuk, trött eller påverkad av alkohol, läkemedel eller andra droger.
- Bekanta dig ordentligt med reglagen och lär dig att stänga av motorn snabbt.
- Håll alla skydd, skyddsanordningar och dekaler på plats. Om ett skydd eller en säkerhetsanordning inte fungerar eller om en dekal är oläslig ska detta åtgärdas innan maskinen får köras.
- Använd lämpliga kläder, inklusive skyddsglasögon, långbyxor, kraftiga och halkfria skyddsskor, handskar och hörselskydd. Bär inte löst sittande plagg. Använd inte smycken. Sätt upp långt hår.

⚠ VAR FÖRSIKTIG

Denna maskin ger ljudnivåer vid förarens öra som överstiger 85 dBA och kan orsaka hörselskador vid längre arbetspass.

Använd hörselskydd när du kör denna maskin.

- Använd endast i dagsljus eller i bra belysning.
- Använd inte sprutan om människor, särskilt barn, eller sällskapsdjur befinner sig i närheten.
- Innan du använder grässprutan ska du alltid kontrollera de områden på sprutan som anges i Kontroller före start i avsnittet om körning. Om maskinen inte fungerar korrekt eller om den

är skadad på något vis ska du inte använda grässprutan. Se till att problemet åtgärdas innan grässprutan eller redskapet används igen.
- Se till att förarutrymmet är rent och fritt från kemikalierester och skräp.
- Se till att alla vätskeledningskopplare är åtdragna och att alla slangar är i gott skick innan du tillför tryck till systemet.

Kemikaliesäkerhet

⚠ VARNING

- **De kemiska substanser som används i sprutsystemet kan vara farliga och giftiga för dig, kringstående, djur, växter, jorden och annan egendom.**
- **Läs och följ noga de kemiska varningsetiketterna och säkerhetsdatabladen (MSDS) för alla kemikalier som används, och använd skydd i enlighet med kemikalietillverkarnas rekommendationer. Se till att så lite som möjligt av huden är bar när du använder kemikalier. Använd lämplig personskyddsutrustning som skyddar om du skulle komma i kontakt med kemikalier, till exempel:**
  - **skyddsglasögon och/eller ansiktsmask**
  - **andningsskydd eller filtermask**
  - **kemikaliebeständiga handskar**
  - **gummistövlar eller andra rejäla skor**
  - **hörselskydd**
  - **rena extrakläder, tvål och pappershanddukar nära till hands, i fall kemikalier skulle råka spillas ut.**

Viktigt: **Tänk på att mer än 1 kemikalie kan förekomma och att information om varje enskild kemikalie måste bedömas.**

Använd aldrig sprutsystemet om informationen inte finns tillgänglig.

Innan du börjar arbeta med ett sprutsystem måste du kontrollera att systemet har sköljts ur tre gånger och neutraliserats enligt kemikalietillverkarens rekommendationer samt att alla ventiler har genomgått sköljcykeln tre gånger.

Kontrollera att det finns rinnande vatten och tvål i närheten och tvätta omedelbart bort alla kemikalier efter kontakt med huden.

- Se till att ha grundlig utbildning om kemikalierna innan du använder eller hanterar dem.
- Använd korrekt kemikalie för arbetet.
- Följ kemikalietillverkarens anvisningar för att se till att kemikalien används på ett säkert sätt. Överskrid inte det rekommenderade trycket för systemet.
- Enheten bör inte fyllas på, kalibreras eller rengöras när andra – särskilt barn – eller husdjur befinner sig i närheten.
- Hantera kemikalier på en plats med ordentlig ventilation.
- Se till att ha rent vatten till hands, i synnerhet vid påfyllning av grässprutans tank.
- Ät, drick eller rök aldrig när du arbetar med kemikalier.
- Rengör inte sprutmunstycken genom att blåsa i dem eller placera dem i munnen.
- Tvätta alltid händerna och andra utsatta kroppsdelar omedelbart efter att arbetet med kemikalier har avslutats.
- Kemikalier ska förvaras i den ursprungliga förpackningen på ett säkert ställe.
- Kasta bort oanvända kemikalier och kemikaliebehållare på lämpligt sätt enligt anvisningarna från kemikalietillverkaren och tillämpliga lokala bestämmelser.
- Kemikalier och ångor är farliga – stick aldrig in kroppsdelar i tanken och placera aldrig huvudet över eller i öppningen på tanken.
- Följ alla lokala, regionala och nationella bestämmelser för kemikaliebesprutning.

Under körning

⚠ VARNING

Motoravgaser innehåller koloxid som är ett luktfritt och dödligt gift.

Kör inte motorn inomhus eller i ett slutet utrymme.

- Föraren ska förbli sittande så länge grässprutan är i rörelse. Föraren ska hålla bägge händerna på ratten när detta är möjligt. Håll alltid armar och ben innanför grässprutans fordonsstomme.
- Om grässprutan inte körs på ett säkert sätt kan följden bli olyckor, vältning och allvarliga personskador eller i värsta fall dödsfall. Kör försiktigt. För att minska risken för vältolyckor eller att du tappar kontrollen bör du observera följande:
  - Var ytterst försiktig, sänk farten och håll dig på säkert avstånd omkring sandgropar, diken, bäckar, ramper, okända områden eller områden med plötsliga förändringar i markförhållanden eller kupering.
  - Se upp för hål eller andra dolda faror.

– Vara extra försiktig när du kör grässprutan på våta underlag, under svåra väderförhållanden, vid högre hastigheter eller med full last. Bromstiden och bromssträckan ökar med full last.

– Undvik att stanna och starta plötsligt. Växla inte från backläge till framåtläge eller vice versa utan att först stanna helt och hållet.

– Sakta ned innan du svänger. Försök inte svänga tvärt eller göra plötsliga manövrar eller andra farliga åtgärder som kan leda till förlorad kontroll över grässprutan.

– Titta bakåt och försäkra dig om att ingen finns bakom dig innan du backar. Backa långsamt.

– Se upp för trafik vid vägar och vid korsning av väg. Lämna alltid företräde till fotgängare och andra fordon. Den här grässprutan är inte konstruerad för att köras på gator eller motorvägar. Ge alltid tecken när du ska svänga eller stanna tillräckligt tidigt så att andra vet vad du tänker göra. Följ alla trafikregler och bestämmelser.

– Grässprutans el- och avgassystem kan frambringa gnistor som kan antända explosiva material. Kör aldrig grässprutan i eller i närheten av områden där det finns damm eller ångor i luften som är explosiva.

– Om du skulle vara osäker på vad som gäller för säker körning ska du avbryta arbetet och fråga din arbetsledare.

- Rör inte motorn eller ljuddämparen medan motorn är igång eller kort efter att den har stängts av. Dessa delar kan vara så heta att de kan orsaka brännskador.
- Om maskinen skulle vibrera onormalt ska du stanna omedelbart, vänta på att all rörelse har upphört och undersöka grässprutan för skador. Reparera alla skador innan du återupptar arbetet.
- Innan du kliver ner från sätet:
  1. Stanna maskinen.
  2. Sätt växelväljaren i NEUTRALLÄGET och lägg i parkeringsbromsen.
  3. Vrid tändningsnyckeln till läget AV.
  4. Ta ut nyckeln.

  Viktigt: **Parkera inte maskinen i en sluttning.**
- Blixtnedslag kan leda till allvarliga personskador eller dödsfall. Om det blixtrar eller åskar i området ska maskinen inte användas. Sök skydd.

Bromsa

- Sakta ned innan du närmar dig ett hinder. Detta ger dig extra tid att stanna eller vända. Om du kör på ett hinder kan grässprutan och dess innehåll skadas. Men framför allt kan du komma till skada.
- Fordonets bruttovikt (GVW) påverkar din förmåga att stanna och/eller svänga. Tunga laster och redskap gör en grässpruta svårare att stanna eller svänga. Ju tyngre last, desto längre tid tar det att stanna.
- Gräs och trottoarer blir mycket halare när de är våta. Det kan ta 2 till 4 gånger så lång tid att stanna på våta underlag som på torra underlag. Om du kör genom vatten som är tillräckligt djupt för att göra bromsarna våta kommer bromsarna inte fungera ordentligt förrän de är torra. Om du har kört genom vatten bör du testa bromsarna för att se till att de fungerar som de ska. Om de inte gör det ska du köra långsamt samtidigt som du trampar lätt på bromspedalen. Detta torkar ut bromsarna.

Säkerhet för vältskyddssystemet

Obs: Alla maskiner som beskrivs i den här *bruksanvisningen* har en hytt med vältskydd.

- Ta inte bort vältskyddet från maskinen.
- Spänn fast säkerhetsbältet och se till så att du kan knäppa upp det snabbt i en nödsituation. Använd alltid säkerhetsbälte när störtbågen är uppfälld eller om du använder en maskin där hytten har monterats av Toro.
- Var mycket uppmärksam på hinder som kan finnas ovanför dig och vidrör dem inte.
- Håll vältskyddet i säkert bruksskick genom att regelbundet inspektera det noga och kontrollera att det inte är skadat, samt hålla alla fästelement åtdragna.
- Byt ut skadade vältskyddskomponenter. Reparera eller ändra det inte.

Köra i sluttningar och ojämn terräng

Körning på sluttning kan orsaka att grässprutan välter eller rullar bakåt, eller att du får motorstopp och förlorar fart i sluttningen. Detta kan leda till personskador.

- Öka inte farten snabbt och tvärbromsa inte när du backar nedför en sluttning, i synnerhet inte med last.
- Kör aldrig tvärs över en brant sluttning; kör alltid rakt uppför eller nedför eller kör runt sluttningen.
- Om du får motorstopp eller börjar förlora fart när du kör uppför en sluttning ska du gradvis lägga

i bromsarna och långsamt backa rakt nedför sluttningen.

- Det kan vara farligt att svänga när du kör uppför eller nedför en sluttning. Om du måste svänga när du kör i en sluttning ska detta göras långsamt och försiktigt. Gör aldrig skarpa eller snabba svängar.
- Tunga laster påverkar stabiliteten. Minska lastens vikt och sänk hastigheten när du kör i sluttningar.
- Undvik att stanna i sluttningar, i synnerhet med last. Det tar längre tid att stanna i nedförsbacke än att stanna på ett jämnt underlag. Om du måste stanna grässprutan bör du undvika plötsliga hastighetsförändringar, vilka kan leda till att maskinen tippar eller rullar bakåt. Tvärbromsa inte om du rullar bakåt eftersom detta kan få grässprutan att välta.
- Sänk hastigheten och minska lasten när du kör i ojämn terräng eller mark samt nära trottoarkanter, hål och andra plötsliga terrängförändringar. Lasten kan glida och göra grässprutan ostadig.

⚠ VARNING

Plötsliga förändringar i terräng kan orsaka hastig rörelse av ratten, vilket kan resultera i hand- och armskador.

- Fatta ratten löst runt dess omkrets. Håll inte händerna på rattens ”ekrar”.

Lastning

Lastens vikt kan ändra grässprutans tyngdpunkt och hanteringen av grässprutan. Följ dessa riktlinjer för att undvika förlust av kontrollen samt personskador:

- Vätskelaster kan förskjutas. Lasten glider oftast i svängar, i uppförsbacke, vid plötsliga hastighetsförändringar eller vid körning på ojämna underlag. Glidande laster kan få grässprutan att välta.
- Vid körning med tung last ska du sänka hastigheten och beräkna tillräcklig bromssträcka. Tvärbromsa inte. Var extra försiktig i sluttningar.
- Tänk på att tunga laster ökar din bromssträcka och minskar din förmåga att svänga snabbt utan att välta med fordonet.

Underhåll

- Endast kvalificerad och auktoriserad personal får underhålla, reparera, justera och inspektera grässprutan.
- Stäng av motorn, dra åt parkeringsbromsen och ta ut nyckeln ur tändningslåset för att förhindra att motorn startas oavsiktligt innan du börjar utföra service eller gör några justeringar.
- Håll samtliga muttrar, bultar och skruvar ordentligt åtdragna för att se till att hela maskinen är i gott skick.
- Minska brandrisken genom att hålla området runt motorn fritt från fett, gräs, löv och smutsansamlingar.
- Använd aldrig en öppen låga för att kontrollera nivån på eller läckage av bränsle eller batterielektrolyt.
- Om motorn måste vara igång för att ett visst underhåll ska kunna utföras ska händer, fötter, klädesplagg och andra kroppsdelar hållas borta från motorn och andra rörliga delar. Håll kringstående på avstånd.
- Använd inte öppna bränslekärl eller brandfarliga rengöringsvätskor för att rengöra delar.
- Ändra inte varvtalshållarens inställning. Be en auktoriserad Toro-återförsäljare kontrollera hastigheten för att försäkra säkerhet och noggrannhet.
- Håll händer och andra kroppsdelar borta från småläckor eller munstycken som sprutar ut vätska under högtryck. Använd kartong eller papper för att hitta läckor. Vätska som läcker ut under tryck kan tränga igenom huden och orsaka skador som kräver kirurgiskt ingrepp inom högst ett par timmar, annars kan kallbrand (vävnadsdöd) uppstå.
- Vid eventuellt behov av större reparationer eller assistans kontaktar du en auktoriserad Toro-återförsäljare.
- Köp alltid Toros originalreservdelar och tillbehör för att försäkra optimal prestanda och säkerhet. Det kan medföra fara att använda reservdelar och tillbehör från andra tillverkare. Eventuella ändringar av grässprutan som kan påverka dess drift, prestanda, hållbarhet eller användning kan leda till personskador eller dödsfall. Användning av annat än Toro originaldelar kan ogiltigförklara produktgarantin.

Ljudeffekt

Maskinen har en garanterad ljudeffektnivå på 98 dBA, som omfattar ett osäkerhetsvärde (K) på 1 dBA.

Ljudeffektnivån har fastställts enligt de rutiner som beskrivs i ISO 11094.

Ljudtrycksnivå

Enheten har en ljudtrycksnivå vid förarens öra på 86 dBA, som omfattar ett osäkerhetsvärde (K) på 1 dBA.

Ljudtrycksnivån har fastställts enligt de rutiner som beskrivs i ISO 11201.

Hand-/armvibration

Uppmätt vibrationsnivå för höger hand = 3,00 m/s^2

Uppmätt vibrationsnivå för vänster hand = 3,20 m/s^2

Osäkerhetsvärde (K) = 1,6 m/s^2

Uppmätta värden har fastställts enligt de rutiner som beskrivs i SS-EN ISO 20643.

Helkroppsvibration

Uppmätt vibrationsnivå = 0,58 m/s^2

Osäkerhetsvärde (K) = 0,29 m/s^2

Uppmätta värden har fastställts enligt de förfaranden som beskrivs i SS-EN 1032.

Säkerhets- och instruktionsdekaler

Säkerhetsdekalerna och säkerhetsinstruktionerna är fullt synliga för föraren och finns nära alla potentiella farozoner. Dekaler som har skadats eller försvunnit ska bytas ut eller ersättas.

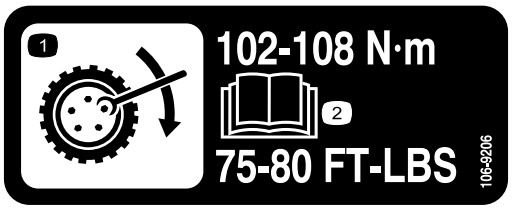

decal106-9206

106-9206

1. Specifikationer för hjulmuttrar
2. Läs *bruksanvisningen*.

decal117-2718

117–2718

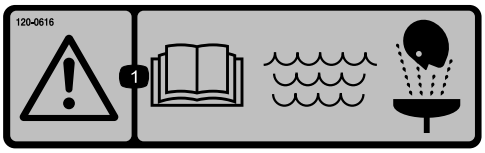

decal120-0616

120-0616

1. Varning – läs *bruksanvisningen* och använd rent färskvatten vid första hjälpen-insats.

decal120-0617

120-0617

1. Fara för handskador, klämrisk – håll händerna på behörigt avstånd från rörliga leder.
2. Risk för krosskada – håll kringstående på behörigt avstånd från maskinen.

decal120-0622

120-0622

1. Varning – läs *bruksanvisningen*.
2. Varning – gå inte in i sprutans tank.
3. Risk för brännskador från kemikalier samt inandning av gas – bär skyddshandskar och hudskydd samt ögonskydd och andningsmask.

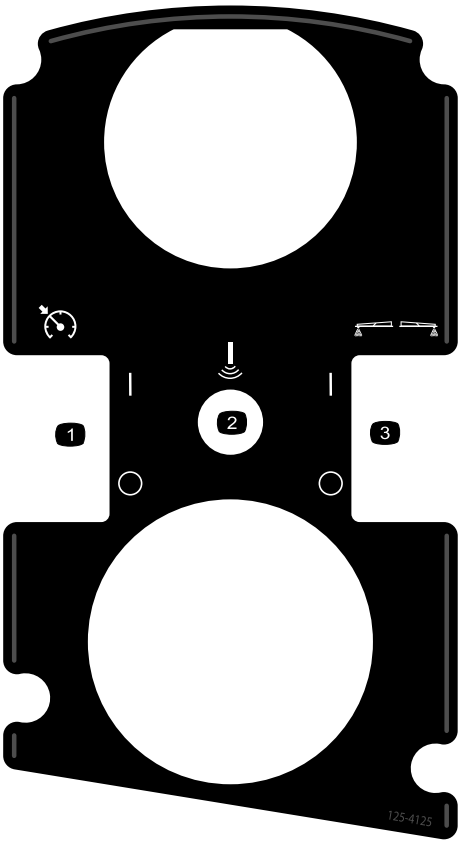

decal125-4125

125-4125

1. Slå på/av gasreglage-/hastighetslåset
2. Sonic-sprutramp (tillval)
3. Slå på/av skummarkörerna (tillval)

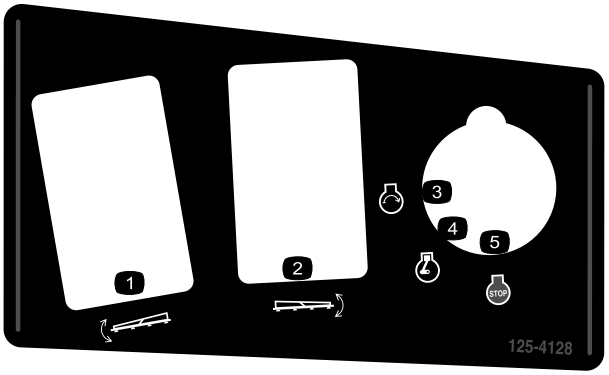

decal125-4128

125-4128

1. Höj/sänk vänster sprutramp
2. Höj/sänk höger sprutramp
3. Motor – start
4. Motor – kör
5. Motor – avstängning

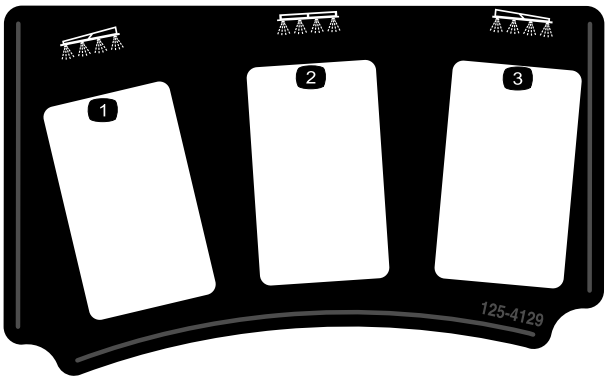

decal125-4129

125-4129

1. Vänster sprutramp
2. Centersprutramp
3. Höger sprutramp

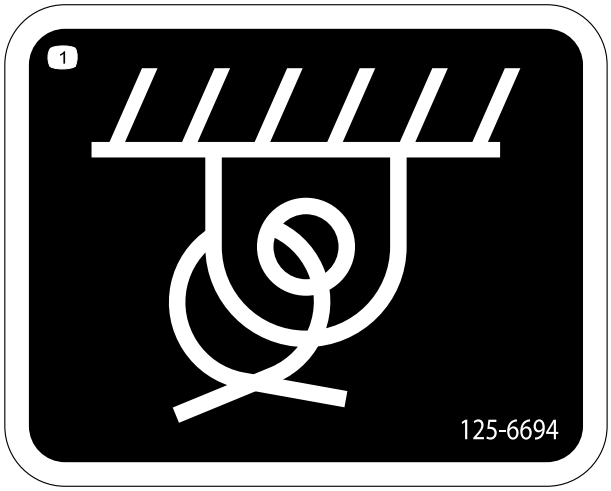

decal125-6694

125-6694

1. Fästpunkt

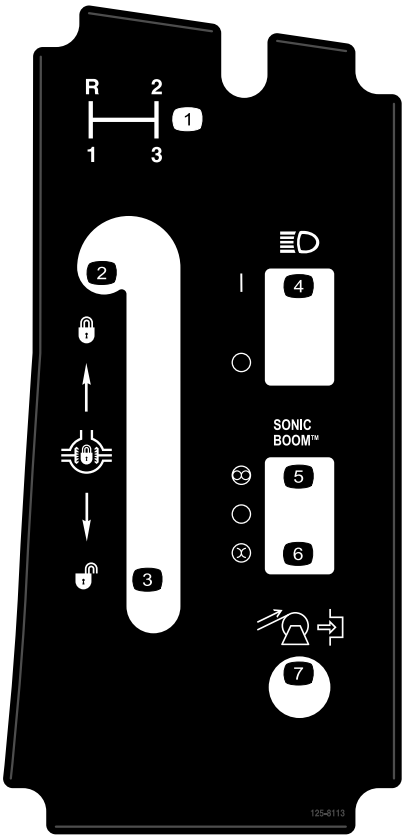

decal125-8113

125-8113

1. Växelväljare
2. Lås differentiallåset
3. Lås upp differentiallåset
4. Slå på/av strålkastarna
5. Automatiskt (tillval)
6. Manuellt (tillval)
7. Veva upp slangvindan (tillval)

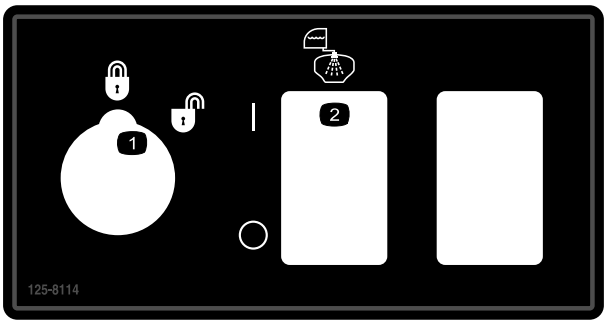

decal125-8114

125-8114

1. Låst/olåst hastighetsspärr
2. Slå på/av tanksköljningspumpen

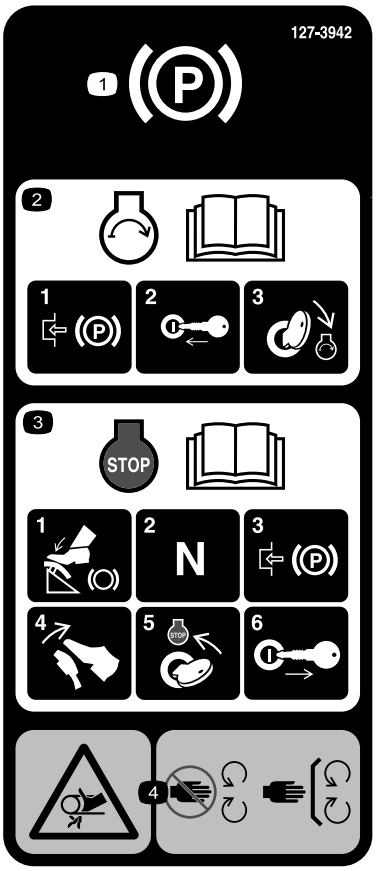

decal127-3935

127-3935

1. Parkeringsbroms
2. Mer information om hur man startar motorn finns i *bruksanvisningen* – 1) Dra åt parkeringsbromsen, 2) Sätt i nyckeln i tändningen, 3) Vrid nyckeln till motorns startläge.
3. Mer information om hur man stannar motorn finns i *bruksanvisningen* – 1) Tryck ned bromspedalen, 2) Placera växeln i neutralläge, 3) Dra åt parkeringsbromsen, 4) Släpp bromspedalen, 5) Vrid tändningsnyckeln till motorns stoppläge, 6) Ta ut nyckeln ur tändningen.
4. Risk för att fastna, rem – håll behörigt avstånd till rörliga delar och kontrollera att alla skydd sitter på plats.

decal127-3937

127-3937

1. Varning – kliv inte här.
2. Varning – håll avstånd till varma ytor.
3. Risk för att fastna, rem – håll behörigt avstånd till rörliga delar och kontrollera att alla skydd sitter på plats.

decal127-3939

127-3939

1. Varning – läs *bruksanvisningen*, använd alltid säkerhetsbälte när du använder maskinen, luta inte maskinen.
2. Fallrisk – kör inte passagerare på sprutans tank.
3. Avkapnings-/avslitningsrisk – håll alltid armar och ben inne i fordonet.
4. Varning – svetsa, skär eller ändra inte vältskyddssystemet.

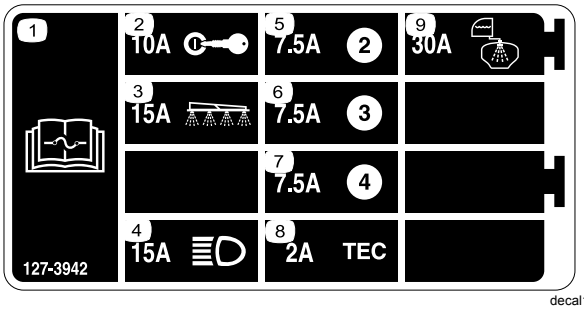

decal127-3942

127-3942

1. Läs *bruksanvisningen* för information om säkringar.
2. 10 A – Tändning
3. 15 A – Sprutramp
4. 15 A – strålkastare
5. 7,5 A
6. 7,5 A
7. 7,5 A
8. 2 A – TEC
9. 30 A – tanksköljning

decal127-6976

127-6976

1. Minska
2. Öka

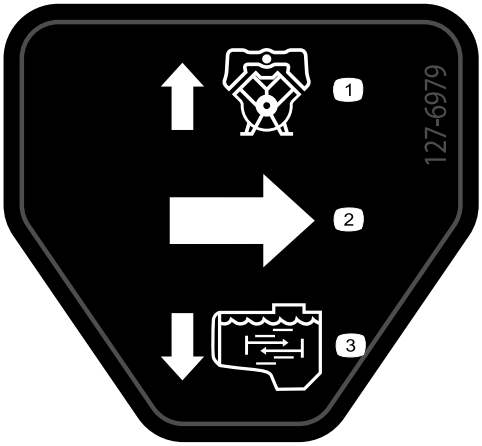

decal127-6979

127-6979

1. Pumpens returflöde
2. Flöde
3. Omrörningsflöde

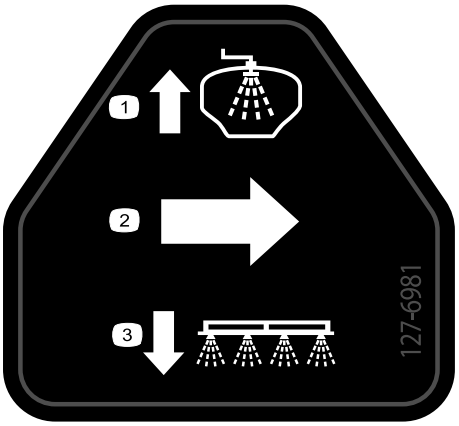

decal127-6981

127-6981

1. Överströmningsventilens returflöde
2. Flöde
3. Sprutramp

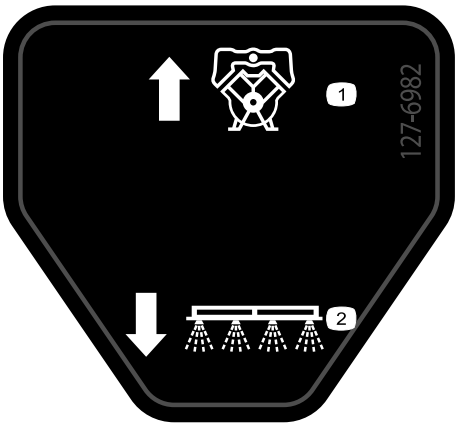

decal127-6982

127-6982

1. Överströmningsventilens returflöde
2. Sprutramp

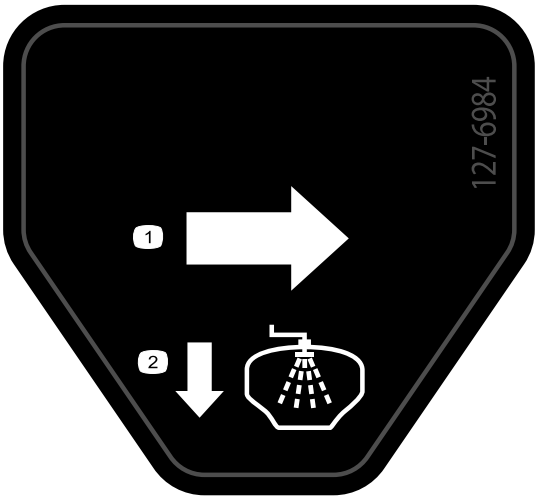

decal127-6984

127-6984

1. Flöde
2. Tankens returflöde

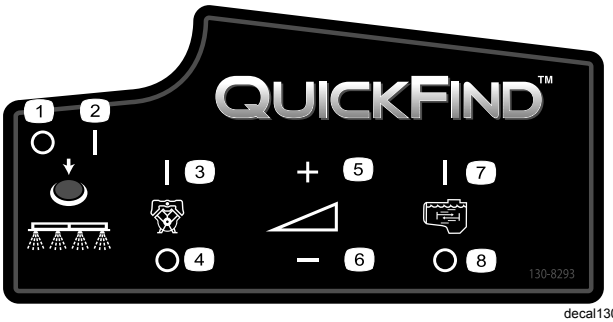

decal130-8293

130-8293

1. Spruta av
2. Spruta på
3. Motorn på
4. Motorn av
5. Höj hastigheten
6. Sänk hastigheten
7. Omrörning på
8. Omrörning av

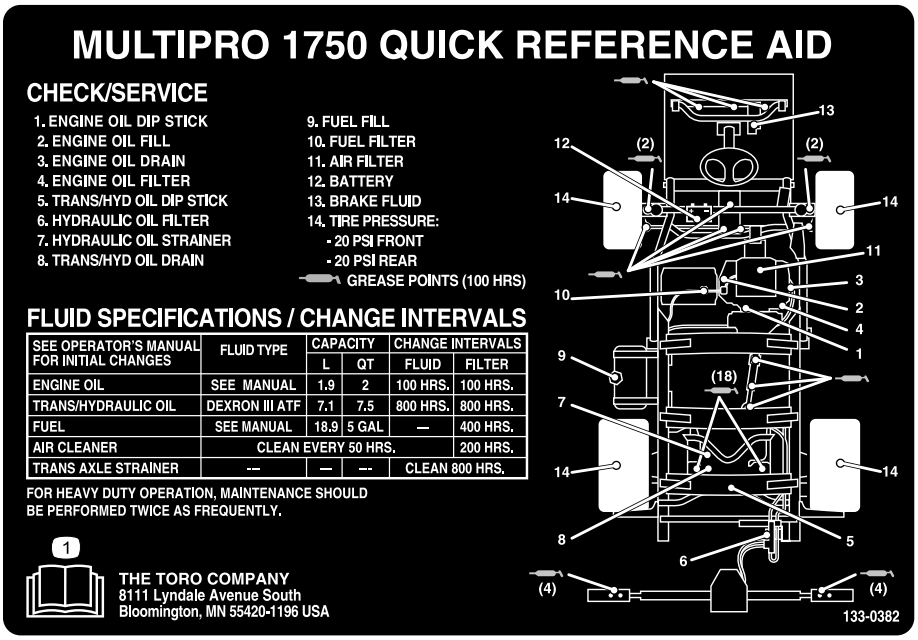

decal133-0382

133-0382

1. Mer information om underhåll finns i *bruksanvisningen*.

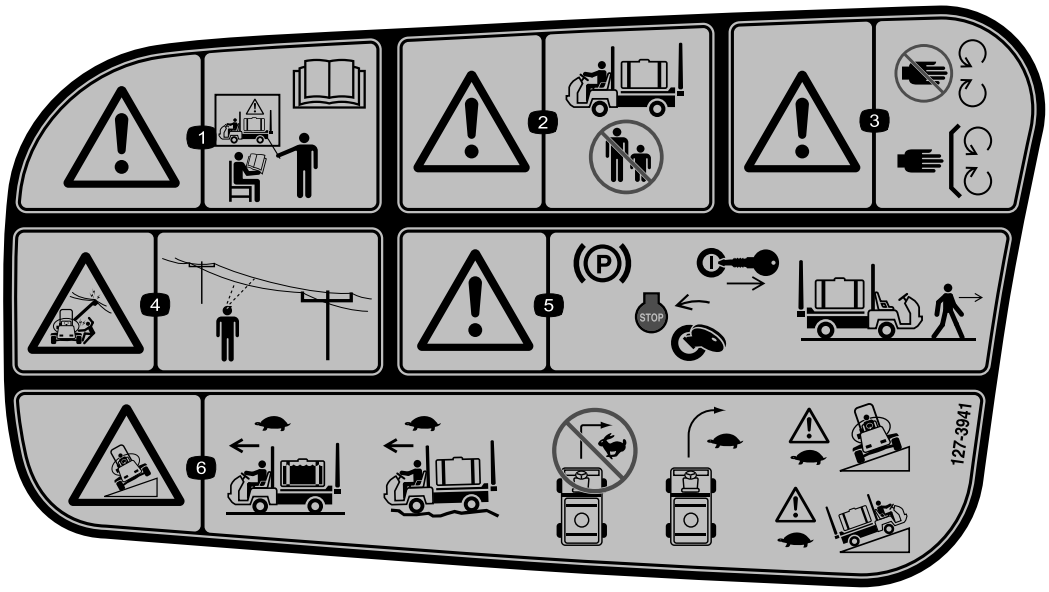

decal127-3941

127–3941

1. Varning – använd inte maskinen utan tillbörlig utbildning, läs *bruksanvisningen*.
2. Varning – håll kringstående på avstånd när maskinen används.
3. Varning – håll avstånd till rörliga delar och se till att alla skydd sitter på plats.
4. Risk för elchock från ovan belägna elledningar – kontrollera att det inte hänger några elledningar ovanför maskinens arbetsområde.
5. Varning – dra åt parkeringsbromsen, stäng av motorn och ta ut nyckeln ur tändningen innan du kliver ur maskinen.
6. Vältrisk – kör långsamt när sprutans tank är full, kör sakta i ojämn terräng, sväng inte i hög hastighet, sväng långsamt, kör långsamt tvärs över eller uppför sluttningar.

Montering

Obs: Vänster och höger sida på maskinen är lika med förarens vänstra respektive högra sida vid normal körning.

1

Montera påfyllningsreservoaren med antihävertfunktion

Delar som behövs till detta steg:

1	90-graderskoppling
1	Snabbkopplare
1	Slangadapter
1	Fäste till påfyllningsreservoar
1	Flänsskruv, 5/16 x 3/4 tum
1	Antihävertslang

Tillvägagångssätt

1. Placera fästet till påfyllningsreservoaren över det gängade hålet i tanken och fäst det med en flänsskruv (5/16 x 3/4 tum) (Figur 3).

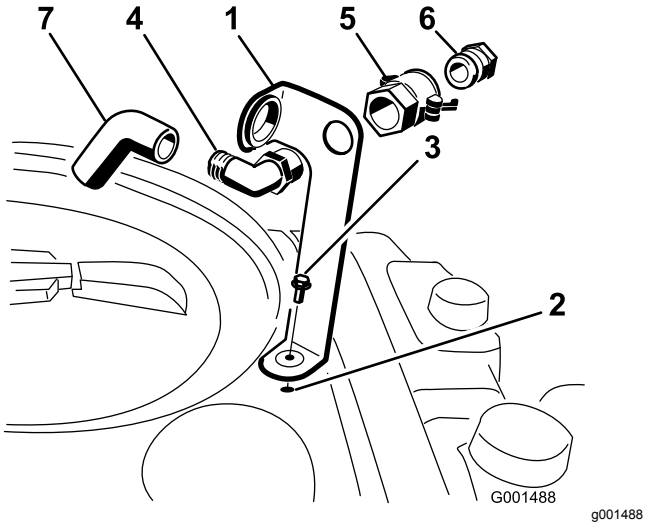

Figur 3

1. Fäste till påfyllningsreservoar
2. Gängat hål i tanken
3. Flänsskruv, 5/16 x 3/4 tum
4. 90-gradersvinkelkoppling
5. Snabbkopplare
6. Slangadapter
7. Antihävertslang

2. För in 90-gradersvinkelkopplingens gängade ände i fästet och skruva fast snabbkopplaren, så att kopplingen sitter fast på fästet (Figur 3).

   Obs: Montera kopplingen så att den öppna änden pekar mot den stora öppningen i fästet och mot tanköppningen så att vattnet går in i tanken i en båge vid påfyllning.

3. Montera slangadaptern i snabbkopplaren (Figur 3).
4. Lås adaptern på plats genom att svänga reglagen mot adaptern och sedan fästa dem med hårnålssprintarna (Figur 3).
5. För antihävertslangen genom den stora öppningen på fästet och för sedan på den 90-graderskopplingens hullingförsedda ände (Figur 3).

   Viktigt: **Slangen får inte förlängas så att den får kontakt med tankvätskorna.**

2

Kontrollera sprutramperna gångjärnsfjädrar

Inga delar krävs

Tillvägagångssätt

Viktigt: **Om sprutsystemet används och sprutrampernas gångjärnsfjädrar har fel tryck kan sprutrampsenheten ta skada. Mät fjädrarna och använd vid behov kontramuttern för att trycka samman fjädrarna till 4 cm.**

Sprutan levereras med sprutrampsförlängningarna framåtsvängda för att underlätta förpackandet av maskinen. För att sprutramperna ska kunna transporteras i detta läge dras fjädrarna inte åt för fullt vid tillverkningen. Innan maskinen tas i bruk måste fjädrarna justeras till korrekt tryck.

1. Ta bort eventuella förpackningskomponenter som håller vänster och höger förlängningsramper på plats under transporten.
2. Stöd sprutramperna när de fälls ut till sprutläget.
3. Mät trycket hos de övre och nedre fjädrarna på sprutrampsgångjärnen med sprutramperna i utfällt läge (Figur 4).

   A. Alla fjädrar måste tryckas ihop så att de mäter 4 cm.

B. Använd kontramuttern för att trycka ihop eventuella fjädrar som mäter mer än 4 cm.

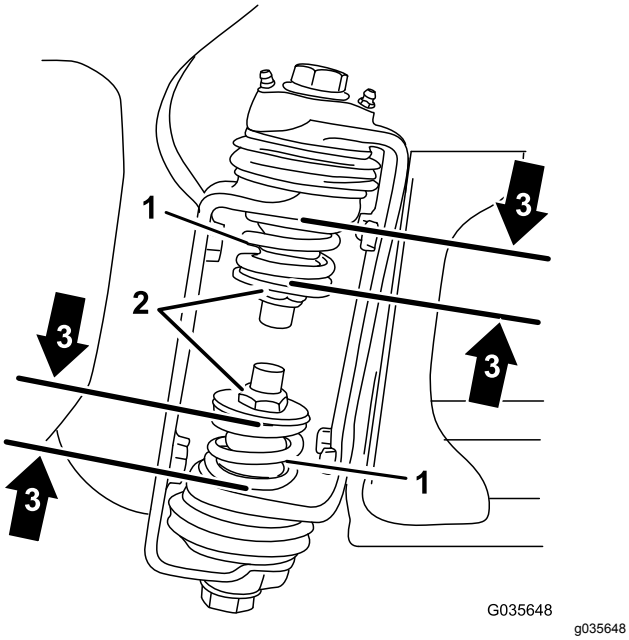

Figur 4

1. Gångjärnsfjäder på sprutramp
2. Kontramutter
3. En hoptryckt fjäder mäter 3,96 cm

4. Upprepa proceduren med varje fjäder på sprutrampens båda gångjärn.
5. Flytta sprutramperna till transportläget “X”. Se Använda transporthållaren för sprutramper (sida 29) för mer information.

3

Lär dig mer om produkten

Delar som behövs till detta steg:

1	Tändningsnyckel
1	*Bruksanvisning*
1	Motorns bruksanvisning
1	*Reservdelskatalog*
1	Förarutbildningsmaterial
1	Registreringskort
1	Blad för besiktning före leverans

Tillvägagångssätt

1. Läs bruksanvisningarna.
2. Titta på förarutbildningsmaterialet.
3. Fyll i registreringskortet och skicka tillbaka det till Toro.
4. Förvara dokumentationen på ett säkert ställe.

Produktöversikt

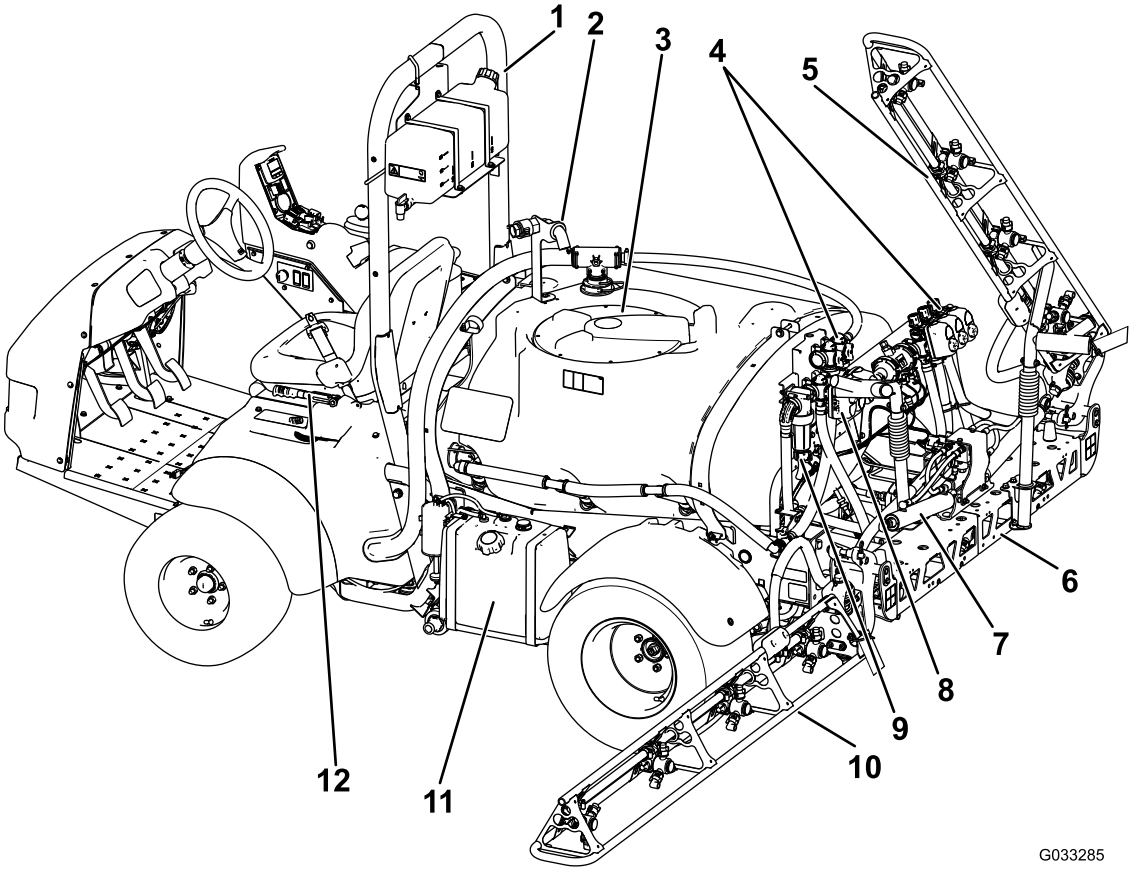

g033285

Figur 5

1. Vältskydd	4. Ventilgrenrör	7. Sprutrampskontrollcylinder	10. Vänster sprutramp
2. Reservoar med antihävertfunktion	5. Höger sprutramp	8. Spjällventil för omrörning	11. Bränsletank
3. Lock till kemikalietank	6. Centersprutramp	9. Tryckfilter	12. Parkeringsbroms

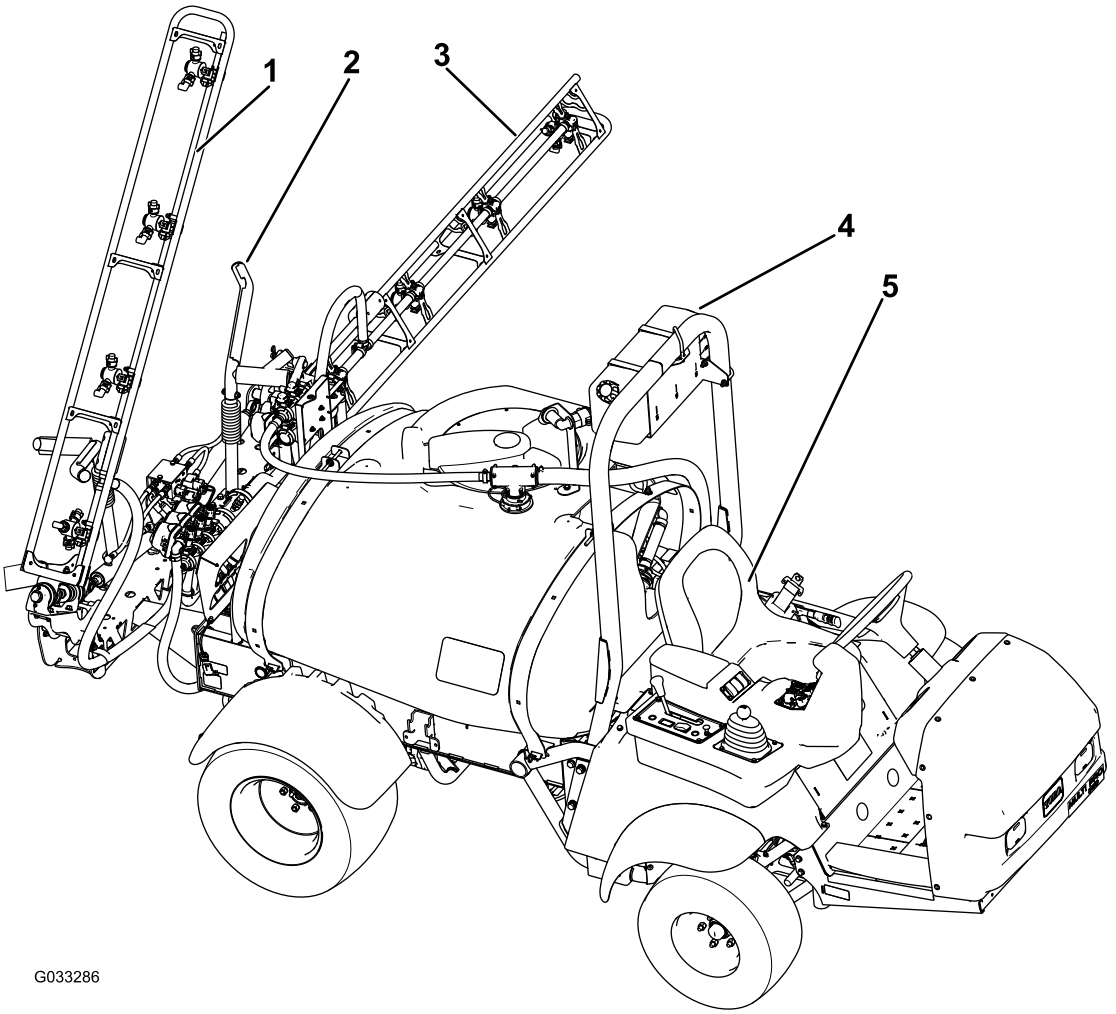

g033286

Figur 6

1. Höger sprutramp
2. Transporthållare för sprutramp
3. Vänster sprutramp
4. Färskvattentank
5. Förarsäte

Reglage

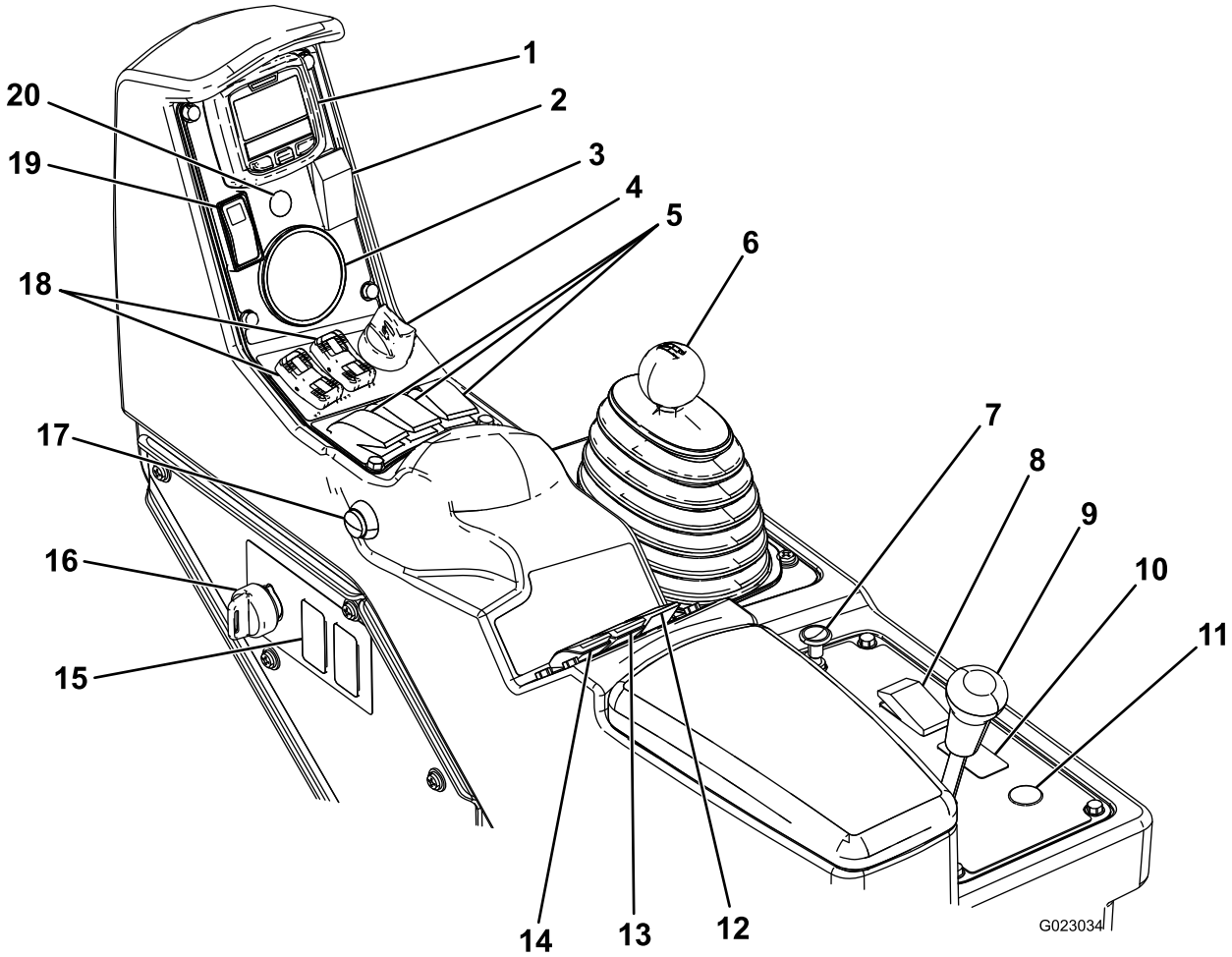

g023034

Figur 7

1. InfoCenter	6. Växelväljare	11. Knapp för invevning av slangvinda (tillval)	16. Arbetsledarens brytare (låst/olåst)
2. Skummarköromkopplare (tillval)	7. Choke	12. Omrörningsomkopplare	17. Sprutrampens huvudomkopplare
3. Tryckmätare	8. Strålkastaromkopplare	13. Spruttrycksomkopplare	18. Sprutrampslyftens omkopplare
4. Tändningslås	9. Differentiallås	14. Pumpomkopplare	19. Omkopplare för gasreglage-/hastighetslås
5. Sprutrampssektionernas omkopplare	10. Sonic-sprutrampomkopplare (tillval)	15. Tanksköljningsomkopplare (tillval)	20. Sonic-sprutrampsindikator (tillval)

Gaspedal

Med hjälp av gaspedalen (Figur 8) kan du variera sprutans körhastighet. Om du trampar ner pedalen ökas hastigheten. Om du lättar på pedalen saktar grässprutan ner och motorn stannar.

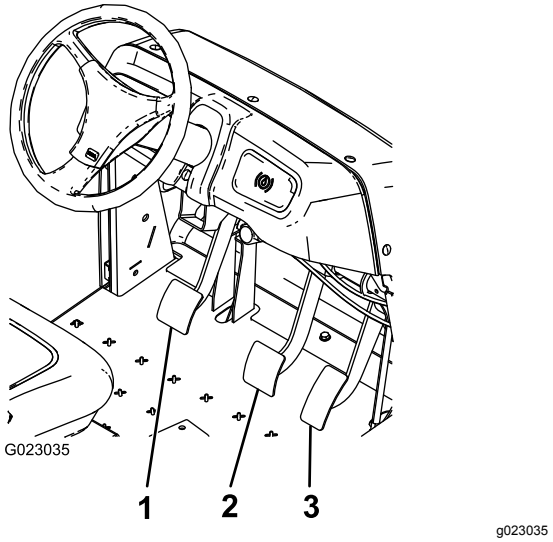

Figur 8

1. Kopplingspedal
2. Bromspedal
3. Gaspedal

Kopplingspedal

Kopplingspedalen (Figur 8) måste vara helt nedtryckt för att kopplingen ska kopplas ur när motorn startas eller när man byter växel. Släpp pedalen mjukt när växeln ligger i för att förhindra onödigt slitage på växellådan och tillhörande delar.

Viktigt: **Tryck inte på kopplingspedalen under körning. Kopplingspedalen måste vara helt uppsläppt för att inte kopplingen ska slira och alstra värme och orsaka slitage. Håll aldrig fordonet stilla med kopplingen på en sluttning. Detta kan orsaka skador på kopplingen.**

Bromspedal

Använd bromspedalen för att stanna eller sakta farten på grässprutan (Figur 8).

⚠ VAR FÖRSIKTIG

Bromsarna kan bli utslitna eller felaktigt justerade, vilket kan leda till personskador.

Om bromspedalen förflyttar sig till inom 2,5 cm från grässprutans golvplatta ska bromsarna justeras eller repareras.

Parkeringsbroms

Parkeringsbromsen är en stor spak till vänster om sätet (Figur 9). Lägg alltid i parkeringsbromsen när du planerar att lämna förarsätet, för att förhindra att grässprutan råkar åka iväg. Lägg i parkeringsbromsen genom att dra spaken uppåt och bakåt. Koppla ur den genom att skjuta den framåt och neråt. Om grässprutan står parkerad i en brant sluttning, lägg i parkeringsbromsen och placera klossar vid hjulen på den sida som lutar nedåt.

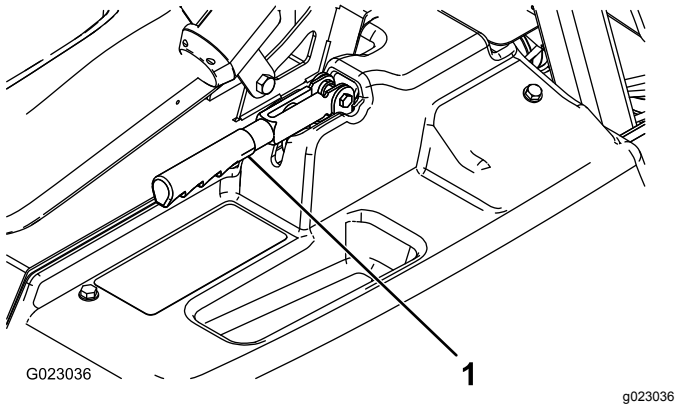

Figur 9

1. Parkeringsbromsspak

Hjälp i backar

Det finns en funktion som förhindrar grässprutan från att rulla eller rycka till genom att grässprutan hålls kvar en kort stund när den står i en backe och föraren flyttar sin fot från bromspedalen till gaspedalen. För att aktivera denna hjälp i backar trycker du ner kopplingen och trampar hårt på bromspedalen. När hjälpfunktionen är aktiverad visas backhjälpssymbolen i InfoCenter; se Ikonbeskrivningar i InfoCenter (sida 34). Med backhjälpsfunktionen hålls maskinen still i två sekunder efter att föraren har släppt bromspedalen.

Obs: Eftersom backhjälpen bara håller grässprutan still tillfälligt ska den inte användas istället för parkeringsbromsen.

Differentiallås

Differentiallåset gör att bakaxeln kan låsas för ökad drivning. Differentiallåset (Figur 7) kan kopplas in när grässprutan är i rörelse. Tryck spaken framåt och åt höger för att koppla in låset.

Obs: Du kan behöva köra grässprutan framåt och svänga en aning för att koppla in eller ur differentiallåset.

⚠ VAR FÖRSIKTIG

Vändning med differentiallåset på kan leda till att du förlorar kontrollen över maskinen. Kör inte med differentiallåset på vid tvära svängar eller höga hastigheter. Se Justera differentiallåsvajern (sida 53).

Choke

Choken är en liten ratt bakom om växelväljaren (Figur 7). Dra upp choken när du ska starta en kall motor. När motorn har startat regleras choken så att motorn kör jämnt. Tryck ner choken så snart som möjligt till läge OFF/AV. En varm motor kräver lite eller ingen choke.

Växelväljare

Växelväljaren (Figur 7) har fem lägen: tre framåtlägen, NEUTRALLÄGET och BACKEN. Motorn startar endast om växelväljaren är i NEUTRALLÄGET.

Tändningslås

Tändningslåset (Figur 7) har tre lägen: STOPP, KÖR och START. Vrid nyckeln medurs till STARTLÄGET för att starta motorn och släpp den till KÖRLÄGET när motorn har startat. Vrid nyckeln till STOPPLÄGET för att stanna motorn.

Strålkastaromkopplare

Använd denna omkopplare för att slå på och av strålkastarna (Figur 7). För den framåt för att slå på strålkastarna och bakåt för att stänga av dem.

Omkopplare för gasreglage-/hastighetslås

När växelväljaren är i NEUTRALLÄGET kan du använda gaspedalen för att öka motorvarvtalet och därefter trycka omkopplaren nedanför InfoCenter framåt för att ställa in motorn på den hastigheten. Detta behövs för att man ska kunna röra om kemikalier när grässprutan står stilla eller redskap såsom handsprutan används (Figur 7).

Viktigt: **Växelväljaren måste vara i NEUTRALLÄGET och parkeringsbromsen ligga i för att omkopplaren ska fungera.**

Bränslemätare

Bränslemätaren finns längst upp på bränsletanken på maskinens vänstra sida, och visar hur mycket bränsle som finns i tanken.

Sprutrampens huvudomkopplare

Sprutrampshuvudomkopplaren (Figur 7) sitter på sidan av konsolen och till höger om föraren. Den gör det möjligt att starta och stanna sprutningen. Tryck på knappen om du vill starta eller stänga av sprutsystemet.

Sprutrampssektionernas omkopplare

Sprutrampsomkopplarna sitter på kontrollpanelen (Figur 7). Slå omkopplarna framåt för att slå på motsvarande sprutrampssektion och bakåt för att slå av dem. När en omkopplare är påslagen tänds en lampa på omkopplaren. Dessa omkopplare påverkar endast sprutsystemet när sprutrampshuvudomkopplaren är påslagen.

Pumpomkopplare

Pumpomkopplaren sitter på kontrollpanelen till höger om sätet (Figur 7). Slå omkopplaren framåt för att sätta igång pumpen eller bakåt för att stoppa pumpen.

Viktigt: **Pumpomkopplaren aktiveras endast när motorn går på låg tomgång så att inte pumpdrivningen skadas.**

Omkopplare för spruthastighet

Omkopplaren för spruthastighet sitter på kontrollpanelen, till höger om sätet (Figur 7). Tryck omkopplaren framåt och håll ner den för att öka trycket i sprutsystemet, eller tryck den bakåt och håll ner den för att minska trycket.

Arbetsledarens brytare (låst/olåst)

Arbetsledaromkopplaren sitter på kontrollpanelen, till höger om sätet (Figur 7). Vrid nyckeln motsols till LÅSLÄGET för att inaktivera spruthastighetsomkopplaren så att ingen oavsiktligt kan ändra spruthastigheten. Vrid nyckeln medsols till det OLÅSTA läget för att aktivera spruthastighetsomkopplaren.

Sprutrampslyft

Sprutrampslyftomkopplarna sitter på kontrollpanelen och används för att höja vänster respektive höger sprutramp.

Timmätare

Timmätaren visar det sammanlagda antalet timmar som motorn har körts. Värdet visas på InfoCenters

första skärm. Timmätaren börjar fungera så snart tändningsnyckeln har vridits till KÖRLÄGET.

Sonic-sprutramp (tillval)

Omkopplaren för Sonic-sprutrampen är en vippbrytare och används för att styra Sonic-sprutrampen. Tryck omkopplaren framåt för automatiskt läge, bakåt för manuellt läge och till mitten för Av.

Placering av skummarköromkopplare (tillval)

Om du installerar skummarkörsatsen måste du montera omkopplare på kontrollpanelen för att styra den. Grässprutan levereras med plastpluggar på dessa platser.

Reglerventil (sprutmängd)

Den här ventilen sitter bakom tanken (Figur 10) och reglerar hur mycket vätska som leds till sprutramperna eller återflödeshastigheten till tanken.

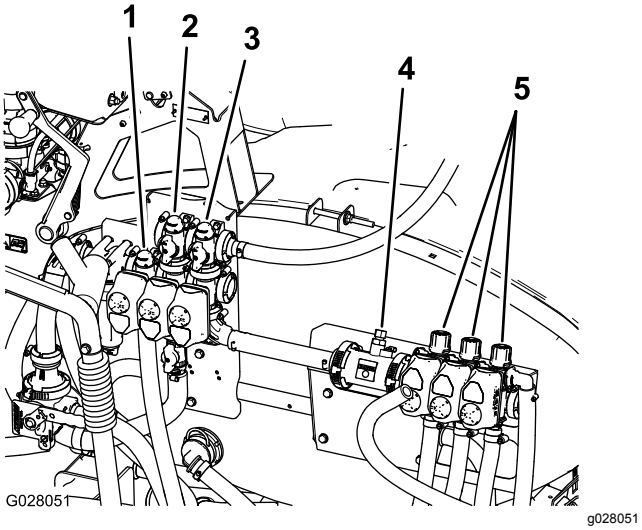

Figur 10

1. Reglerventil (sprutmängd)
2. Omrörningsventil
3. Sprutrampens huvudventil
4. Flödesmätare
5. Sprutrampssektionernas ventiler

Sprutrampens huvudventil

Sprutrampens huvudventil (Figur 10) används för att stoppa flödet till flödesmätaren och sprutrampsventilerna.

Flödesmätare

Flödesmätaren mäter vätskans flödeshastighet och skickar informationen till InfoCenter-systemet (Figur 10).

Sprutrampssektionernas ventiler

Dessa ventiler används för att slå på eller av de tre sprutrampssektionerna (Figur 10).

Överströmningsventil för sprutrampssektion

Sprutrampens överströmningsventil omdirigerar vätskeflödet för en sprutrampssektion när du stänger av den till tanken. Sprutrampens överströmningsventil kan justeras, så att du kan kontrollera att trycket i sprutrampen förblir konstant oavsett hur många sprutrampssektioner som är aktiva. Se Justera huvudsprutrampens överströmningsventil (sida 40).

Omrörningsventil

Denna ventil sitter på tankens baksida (Figur 10). När omrörning har aktiverats dirigeras flödet genom tankens munstycken för omrörning. När omrörning inte har aktiverats dirigeras flödet genom pumpinsuget.

Tryckmätare

Tryckmätaren sitter på kontrollpanelen (Figur 7). Den här mätaren visar systemets vätsketryck i psi och kPa.

LCD-skärmen InfoCenter

LCD-skärmen InfoCenter visar information om maskinen och batteriet, till exempel status för batteriladdning, hastighet, diagnosinformation med mera (Figur 7).

Se Använda InfoCenter (sida 31) för mer information.

Omrörningens spjällventil

Omrörningens spjällventil används för att minska flödet till omrörningskretsen. Det ger extra flöde till sprutrampssektionerna.

Specifikationer

Obs: Specifikationer och design kan komma att ändras utan föregående meddelande.

Vikt med tomt standardsprutsystem, utan förare	953 kg
Vikt med komplett standardsprutsystem, utan förare	1 678 kg
Fordonets maximala bruttovikt (GVW) (på plant underlag)	1 814 kg
Total längd med standardsprutsystemet	343 cm
Total höjd med standardsprutsystemet	191 cm
Total höjd med standardsprutsystemet, till toppen av sprutramperna förvarade i X-läge	246 cm
Total bredd med standardsprutsystemets sprutramper förvarade i X-läge	178 cm
Markfrigång	14 cm
Hjulbas	155 cm
Tankens kapacitet (inklusive 5 % överströmning enligt CE)	662 liter

Redskap/tillbehör

Det finns ett urval av godkända Toro-redskap och -tillbehör som du kan använda för att förbättra och utöka maskinens kapacitet. Kontakta en auktoriserad serviceverkstad eller återförsäljare eller gå till www.Toro.com för att se en lista över alla godkända redskap och tillbehör.

Körning

Obs: Vänster och höger sida på maskinen är lika med förarens vänstra respektive högra sida vid normal körning.

Säkerheten främst

Läs noga om alla säkerhetsanvisningar och säkerhetsdekaler i avsnittet om säkerhet. Att känna till denna information kan hjälpa dig och kringstående att undvika skada.

Förberedelser innan du kör grässprutan för första gången

Kontrollera motoroljan

Motorn levereras med olja i vevhuset. Oljenivån måste dock kontrolleras innan motorn startas för första gången och igen därefter.

1. Ställ maskinen på ett jämnt underlag.
2. Ta ut oljestickan och torka av den med en ren trasa (Figur 11).
3. Sätt i oljestickan i röret och se till att den sitter som den ska. Ta ur oljestickan och kontrollera oljenivån.

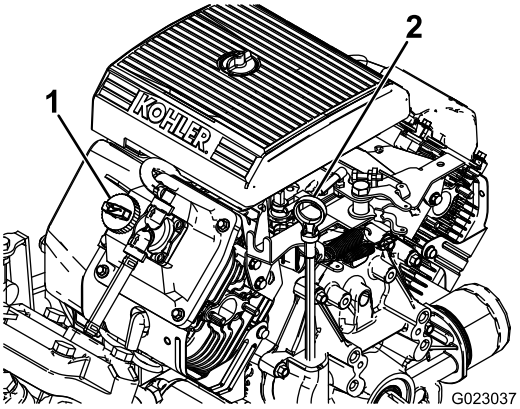

g023037

Figur 11

1. Påfyllningslock
2. Oljesticka

4. Om oljenivån är låg tar du bort påfyllningslocket från ventilkåpan (Figur 11) OCH FYLLER PÅ OLJA I ÖPPNINGEN TILLS NIVÅN NÅR UPP TILL MARKERINGEN FULL PÅ OLJESTICKAN. SE för information om korrekt oljetyp och viskositet. Serva motoroljan (sida 47) Fyll sakta på oljan och kontrollera nivån med jämna mellanrum under tiden. Fyll inte på för mycket.

5. Sätt ner oljestickan så den sitter ordentligt.

Kontrollera däcktrycket

Kontrollera trycket i däcken var 8:e timme eller dagligen för att säkerställa korrekt tryck. Pumpa däcken till 1,38 bar. Kontrollera även att däcken inte är slitna eller skadade.

Fylla på bränsle

⚠ FARA

Under vissa omständigheter är bensin extremt lättantändligt och högexplosivt. Brand eller explosion i bensin kan orsaka brännskador och materiella skador.

- **Fyll på tanken på en öppen plats utomhus, när motorn är kall. Torka upp utspilld bensin.**
- **Fyll aldrig på bränsletanken i en sluten släpvagn.**
- **Fyll inte tanken helt full. Fyll på bränsle i tanken tills det återstår 6–13 mm till påfyllningsrörets underkant. Det lediga utrymmet behövs för bensinens expansion.**
- **Rök aldrig när du handskas med bensin och håll dig borta från öppen eld eller platser där bensinångor kan antändas av gnistor.**
- **Förvara bensin i en godkänd dunk och håll den utom räckhåll för barn. Köp aldrig mer bensin än vad som går åt inom en månad.**
- **Kör inte utan att ha hela avgassystemet på plats och i väl fungerande skick.**

⚠ FARA

Under vissa förhållanden vid tankning kan statisk elektricitet frigöras och orsaka gnistor som kan antända bensinångorna. Brand eller explosion i bensin kan orsaka brännskador och materiella skador.

- **Ställ alltid bensindunkar på marken en bit bort från ditt fordon före påfyllning.**
- **Fyll inte på bensindunkar inne i ett fordon eller på lastbilsflak eller släp, eftersom plastmattor och liknande kan isolera dunken och förlänga urladdningstiden för eventuell statisk elektricitet.**
- **Lasta av bensindrivna maskiner från lastbilen eller släpet om så är praktiskt möjligt och fyll på bensin när maskinen står på marken.**
- **Fyll på maskinen från en dunk istället för direkt från en bensinpump om det inte är möjligt att lasta av maskinen från lastbilen eller släpet.**
- **Håll hela tiden kontakt mellan munstycket på bensinpumpen och kanten på tank- eller dunköppningen tills tankningen är klar om tankning måste ske från bensinpump.**

- Använd endast ren och färsk (ej äldre än 30 dagar) blyfri bensin med oktantal 87 eller högre för bästa resultat (klassificeringsmetod [R+M]/2).
- **ETANOL**: Bensin som innehåller upp till 10 % etanol (gasohol) eller 15 % MTBE (metyl-tertiär-butyleter) baserat på volym är godkänd. Etanol och MTBE är inte samma sak. Bensin med 15 % etanol (E15) baserat på volym får inte användas. Använd aldrig bensin som innehåller mer än 10 % etanol baserat på volym, t.ex. E15 (innehåller 15 % etanol), E20 (innehåller 20 % etanol) eller E85 (innehåller upp till 85 % etanol). Användning av ej godkänd bensin kan leda till prestandaproblem och/eller skador på motorn som eventuellt inte omfattas av garantin.
- Använd inte bensin som innehåller metanol.
- Förvara inte bränsle i bränsletanken eller i en bränsledunk under vintern om inte en stabiliserare används.
- Tillför inte olja i bensinen.

Fylla på bränsletanken

Bränsletanken rymmer cirka 19 liter.

Obs: På tanklocket finns en mätare som visar bränslenivån; denna bör kontrolleras ofta.

1. Stäng av motorn och dra åt parkeringsbromsen.
2. Rengör området runt tanklocket (Figur 12).

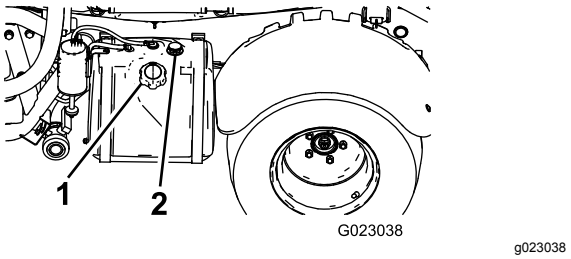

Figur 12

1. Tanklock
2. Bränslemätare

3. Ta av tanklocket.
4. Fyll på tanken till högst 2,5 cm under tankens kant (undre kanten på påfyllningsröret). Det tomma utrymmet behövs för att bensinen ska kunna expandera. Fyll inte på för mycket.
5. Skruva på tanklocket ordentligt.
6. Torka upp eventuellt utspillt bränsle.

Kontroller före start

Kontrollera följande vid varje tillfälle innan du börjar använda grässprutan för dagen:

- Kontrollera däcktrycket.

  Obs: Dessa däck skiljer sig från bildäck; de kräver mindre tryck för att minska gräskomprimering och skada.
- Kontrollera samtliga vätskenivåer och fyll på korrekt mängd av de specificerade vätskorna om du märker att någon nivå är låg.
- Kontrollera bromsen.
- Kontrollera att lamporna fungerar.
- Vrid ratten åt höger och vänster för att kontrollera styrreaktionen.
- Undersök maskinen för oljeläckor, lösa delar och andra märkbara problem. Se till att motorn är avstängd och vänta tills samtliga rörliga delar stannat innan maskinen undersöks för oljeläckor, lösa delar eller andra problem.

Om något av ovanstående inte fungerar korrekt meddelar du din mekaniker eller kontrollerar med din arbetsledare innan du börjar använda grässprutan för dagen. Din arbetsledare kan vilja att du kontrollerar andra föremål dagligen. Ta reda på vilka ansvarsområden du har.

Köra grässprutan

Starta motorn

1. Sätt dig på förarsätet, sätt nyckeln i tändningslåset och vrid den medsols till KÖRLÄGET.
2. Trampa ned kopplingen och för växelväljaren till NEUTRALLÄGET.
3. Kontrollera att pumpomkopplaren är i läge OFF/AV.
4. Dra upp chokehandtaget om motorn är kall.

   Viktigt: **Använd inte choken om motorn är varm.**
5. Vrid nyckeln till STARTLÄGET så att motorn startar.

   Viktigt: **Håll inte nyckeln i STARTLÄGET i mer än 10 sekunder. Om motorn inte har startat efter 10 sekunder ska du vänta i en minut innan du försöker på nytt. Försök inte att knuffa eller bogsera grässprutan för att få igång den.**
6. När motorn startar ska du långsamt föra ner chokehandtaget.

Köra

1. Frigör parkeringsbromsen.
2. Tryck ner kopplingspedalen helt och hållet.
3. Lägg växelväljaren i ettans växel.
4. Släpp kopplingspedalen lugnt samtidigt som du trycker på gaspedalen.
5. När fordonet fått upp tillräcklig hastighet lyfter du foten från gaspedalen, trycker ner kopplingspedalen helt, lägger i nästa växel och släpper kopplingspedalen igen samtidigt som du trycker på gaspedalen på nytt. Upprepa proceduren tills du uppnått önskad hastighet.

   Viktigt: **Stanna alltid fordonet innan du växlar från fram- till backväxel eller vice versa.**

   Obs: Låt inte motorn gå på tomgång under lång tid.

   Använd tabellen nedan för att fastställa hastigheten för ett tomt fordon vid 3 400 varv/min.

Växel	Proportion	Hastighet (km/h)	Hastighet (miles/h)
1	66,4:1	5,6	3,5
2	38,1:1	9,8	6,1
3	19,6:1	19,2	11,9
R	80,7:1	4,7	2,9

Obs: Om tändningsnyckeln lämnas i det PÅSLAGNA läget under lång tid utan att motorn är igång kommer batteriet att laddas ur.

Viktigt: **Försök inte att putta på eller bogsera fordonet för att få igång det. Det kan skada kraftöverföringen.**

Aktivera gasreglagelåset

Obs: För att kunna aktivera gasreglagelåset måste parkeringsbromsen vara i, sprutpumpen på och växelväljaren i NEUTRALLÄGET.

1. Trampa ned gaspedalen för att erhålla önskat motorvarvtal.
2. För gasreglagelåsets omkopplare på kontrollpanelen till PÅSLAGET läge.
3. För omkopplaren till AVSTÄNGT läge för att låsa upp gasreglagelåset eller trampa på bromsen eller kopplingspedalen.

Aktivera hastighetslåset

Obs: Innan hastighetslåset kan aktiveras måste du sitta på förarsätet, parkeringsbromsen får inte ligga i, pumpen ska vara på och en växel måste ligga i.

1. Trampa ned gaspedalen för att erhålla önskat motorvarvtal.
2. För hastighetslåsets omkopplare på kontrollpanelen till PÅSLAGET läge.
3. För omkopplaren till AVSTÄNGT läge för att låsa upp hastighetslåset eller trampa på bromsen eller kopplingspedalen.

Stänga av motorn

1. Trampa ned kopplingen och lägga i bromsen för att stanna grässprutan.
2. Dra åt parkeringsbromsspaken genom att dra den uppåt och bakåt.
3. Växla ur genom att föra växelväljaren till NEUTRALLÄGET.
4. Vrid tändningsnyckeln till STOPPLÄGET.
5. Ta ut nyckeln ur tändningslåset för att undvika oavsiktlig start.

Köra in en ny grässpruta

Följ dessa riktlinjer under de första 100 körtimmarna för att grässprutan ska tillhandahålla riktig prestanda och få lång livslängd:

- Kontrollera vätske- och motoroljenivåerna regelbundet och se upp för tecken på överhettning i grässprutans olika delar.
- Låt motorn värma upp i cirka 15 sekunder innan du accelererar efter kallstart.
- För att optimera bromssystemet bör du polera (köra in) bromsarna på följande sätt:
  1. Fyll tanken med 454 liter vatten.
  2. Flytta maskinen till en öppen plats med jämn mark.
  3. Kör maskinen i full hastighet.
  4. Bromsa tvärt.

     Obs: Stanna maskinen utan att svänga och utan att bromsarna låser sig.
  5. Vänta i en minut så att bromsarna svalnar.
  6. Upprepa steg 3–5 ytterligare nio gånger.
- Varva inte upp motorn i onödan.
- Variera grässprutans hastighet under arbetets gång. Undvik snabba starter och stopp.
- Se Underhåll (sida 42) för eventuella särskilda kontroller vid låganvändning.

Justera sprutramperna så att de står plant

Följande rutin kan användas vid justering av manövreringsorganen på mittrampen i syfte att hålla de vänstra och högra sprutramperna på samma nivå:

1. Fäll ut sprutramperna till sprutläget.
2. Ta bort saxpinnen från svängtappen (Figur 13).

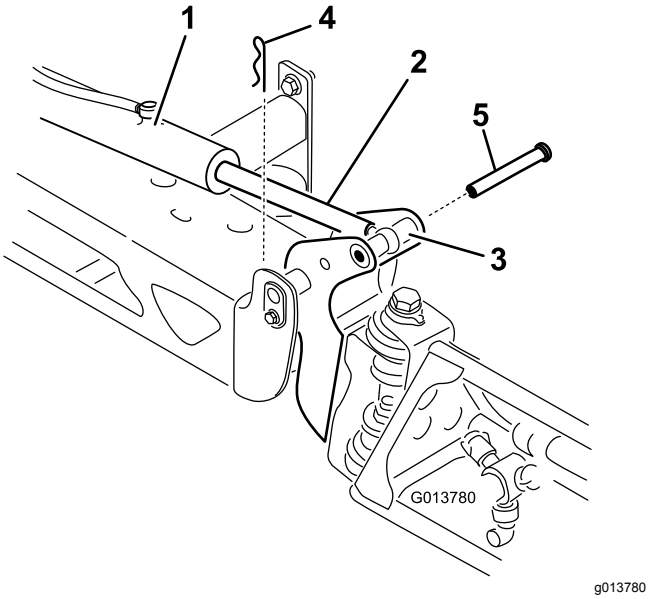

Figur 13

1. Manövreringsorgan
2. Manövreringsstång
3. Sprutrampens svängtappshållare
4. Saxpinne
5. Tapp

3. Höj sprutrampen, ta bort tappen (Figur 13) och sänk därefter långsamt sprutrampen till marken.
4. Undersök om tappen har några skador, och byt ut den om det behövs.
5. Använd en skiftnyckeln på manövreringsstångens platta sidor för att hålla fast den och lossa sedan kontramuttern så att du kan reglera öglestången (Figur 14).

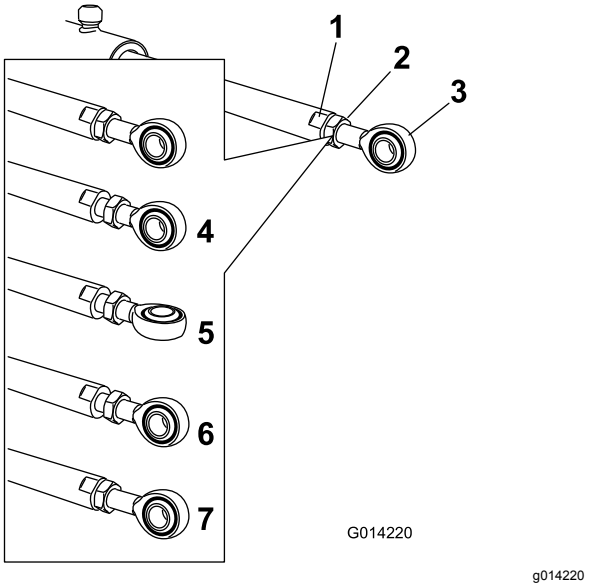

Figur 14

1. Platt del av manövreringsstången
2. Kontramutter
3. Ögla
4. Kontramutter som lossats
5. Ögla som reglerats
6. Ögla i monteringsläge
7. Kontramutter som dragits åt för att låsa fast det nya läget

6. Vrid öglestången i manövreringsstången för att förkorta eller förlänga det utökade manövreringsorganet till önskat läge (Figur 14).

   Obs: Vrid öglestången ett halvt eller ett helt varv åt gången för att sätta tillbaka den på sprutrampen.
7. Håll öglestången i önskat läge och dra åt kontramuttern för att sätta fast manövreringsorganet och öglestången.
8. Höj sprutrampen så att svängleden kommer i nivå med manövreringsstången. Håll i sprutrampen och för in tappen genom både svängleden och manövreringsstången på sprutrampen (Figur 13).
9. När tappen sitter på plats släpper du sprutrampen och säkrar tappen med saxpinnen som togs bort tidigare.
10. Upprepa vid behov proceduren för alla manövreringsstångslager.

Använda sprutan

När du ska använda Multi Pro-sprutan ska du först fylla dess tank, sedan spruta lösningen på arbetsområdet och slutligen rengöra tanken. Det är viktigt att du avslutar samtliga av dessa tre steg i nämnd ordning för att undvika att skada grässprutan. Du bör till exempel inte blanda och tillföra kemikalier i spruttanken på natten och spruta följande morgon. Detta leder till att kemikalierna separeras och grässprutans delar eventuellt skadas.

⚠ VAR FÖRSIKTIG

Kemikalier är farliga och kan orsaka personskador.

- **Läs anvisningarna på kemikaliebehållarnas etiketter innan du hanterar kemikalierna och följ samtliga av tillverkarens rekommendationer och föreskrifter.**
- **Håll kemikalier borta från huden. Vid hudkontakt, skölj det utsatta området ordentligt med rent vatten och tvål.**
- **Bär skyddsglasögon och annan skyddsutrustning som rekommenderas av kemikalietillverkaren.**

Multi Pro-sprutan har utformats särskilt för att vara mycket hållbar och uppnå den långa livslängd som du behöver hos din grässpruta. För att uppnå detta mål har olika material av specifika skäl valts ut för de olika delarna på grässprutan. Tyvärr finns det inte något material som ensamt är perfekt för alla tänkbara användningsområden.

Vissa kemikalier är aggressivare än andra, och alla kemikalier reagerar olika med olika material. Vissa konsistenser (t.ex. slampulver och kol) är mer slipande än andra, och leder till större slitage än brukligt. Om en kemikalie finns tillgänglig i en blandning som skulle ge ökad livslängd åt grässprutan, ska du använda denna blandning.

Kom alltid ihåg att rengöra grässprutan efter varje användning. På så sätt gör du ditt bästa för att se till att den får ett långt och bekymmersfritt liv.

Använda differentiallåset

Differentiallåset ökar grässprutans dragkraft genom att låsa samman bakhjulen så att ett av hjulen inte spinner oberoende av det andra. Detta kan vara till hjälp om du har tunga laster som ska dras över vått gräs eller hala områden, vid körning uppför sluttningar och på sandiga underlag. Det är dock viktigt att komma ihåg att den extra dragkraften bara är avsedd för tillfällig och begränsad användning.

Detta ersätter inte anvisningarna för säker körning som redan diskuterats när det gäller branta sluttningar och tunga laster.

Differentiallåset tvingar bakhjulen att rotera med samma hastighet. När differentiallåset används är förmågan att göra tvära svängar något begränsad, och gräsmattan kan slitas hårdare. Använd bara differentiallåset när det är nödvändigt, vid låga hastigheter och bara på ettans eller tvåans växel.

⚠ VARNING

Om grässprutan välter eller slår runt på en sluttning kommer detta att orsaka allvarliga skador.

- **Den extra drivkraft som du får med differentiallåset kan vara tillräckligt för att man ska hamna i farliga situationer, t.ex. körning uppför sluttningar som är för branta för att man ska kunna vända. Var extra försiktig när du kör maskinen med differentiallåset på, i synnerhet i brantare sluttningar.**
- **Om differentiallåset är på när du gör en tvär sväng i hög hastighet och insidans bakhjul lyfter från marken, kan du förlora kontrollen över grässprutan så att den sladdar. Använd bara differentiallåset vid låga hastigheter.**

Fylla på färskvattentanken

Fyll alltid på färskvattentanken med rent vatten innan du hanterar eller blandar kemikalier.

Färskvattentanken sitter på vänster sida av vältskyddet. Den innehåller färskvatten så att du snabbt kan skölja av kemikalier från hud, ögon eller andra ytor vid eventuell olycka.

Vrid reglaget på pluggen för att öppna pluggen till färskvattentanken.

Fylla på grässprutans tank

Montera kemikalieblandningssatsen så att du får optimal blandning samtidigt som tankens utsida hålls ren och snygg.

Viktigt: **Kontrollera att de kemikalier du kommer att använda är förenliga med Viton (se tillverkarens etikett; där bör det framgå om kemikalien är förenlig eller ej). Om du använder en kemikalie som inte är förenlig med Viton försämras o-ringarna i grässprutan och läckor uppstår.**

Viktigt: **Kontrollera att du har ställt in rätt spruthastighet innan du fyller tanken med kemikalier.**

1. Stanna grässprutan på ett jämnt underlag, flytta växelväljaren till NEUTRALLÄGET, stäng av motorn och lägg i parkeringsbromsen.
2. Kontrollera att tanktömningsventilen är stängd.
3. Avgör hur mycket vatten som behövs för att blanda den nödvändiga mängden kemikalier enligt kemikalietillverkarens anvisningar.
4. Öppna tanklocket på grässprutans tank.

   Obs: Tanklocket sitter i mitten längst upp på tanken. Öppna locket genom att vrida den främre halvan av det moturs och vrida upp det. Filtret inuti kan tas bort vid rengöring. Stäng tanken genom att stänga tanklocket och vrida dess främre halva medsols.
5. Tillsätt 3/4 av vattenmängden som krävs i grässprutans tank med hjälp av påfyllningsreservoaren med antihävertfunktion.

   Viktigt: **Använd alltid färskt, rent vatten i grässprutans tank. Tillsätt aldrig ett koncentrat i en tom tank.**
6. Starta motorn och för pumpomkopplaren till PÅSLAGET läge.
7. Trampa ned gaspedalen till golvet och AKTIVERA gasreglagelåset.
8. Ställ in sprutrampshuvudomkopplaren till det AVSTÄNGDA läget.
9. Vrid omrörningsventilen till PÅSLAGET läge.
10. Tillsätt rätt mängd koncentrerad kemikalie till tanken, enligt anvisningarna från kemikalietillverkaren.

    Viktigt: **Om du använder ett slampulver utan att röra om helt blandar du pulvret med lite vatten så att det löses upp innan det tillsätts i tanken.**
11. Tillsätt resten av vattnet till tanken.

Använda sprutramperna

Med hjälp av sprutrampslyftomkopplaren på grässprutans kontrollpanel kan du flytta sprutramperna mellan TRANSPORTLÄGET och SPRUTLÄGET utan att behöva kliva ur förarsätet. Vi rekommenderar att du ändrar sprutrampernas läge när maskinen står stilla.

Ändra sprutrampsposition

1. Stanna grässprutan på ett plant underlag.
2. Sänk sprutramperna med hjälp av sprutrampens lyftomkopplare.

   Obs: Vänta tills ramperna befinner sig i helt utfällt SPRUTLÄGE.
3. När ramperna behöver fällas in ska du stanna grässprutan på ett plant underlag.
4. Använd sprutrampens lyftomkopplare för att höja sprutramperna tills de har förflyttat sig hela vägen in i transporthållaren och befinner sig i transportläget “X”, och rampcylindrarna är helt indragna.

   Viktigt: **Se till att sprutrampens manövreringsorgan är helt indragna före transporten, så att cylindern inte skadas.**

Använda transporthållaren för sprutramper

Grässprutan är utrustad med en transporthållare för sprutramper som har en unik säkerhetsfunktion. Om en sprutramp av misstag råkar komma i kontakt med ett lågt nedhängande föremål när den är i TRANSPORTLÄGE kan rampen/ramperna åka ut ur transporthållaren. Om detta sker hamnar ramperna i ett nästan vågrätt läge på fordonets bakre del. Sprutramperna tar inte skada av denna rörelse, men de ska genast flyttas tillbaka till transporthållaren.

Viktigt: **Om ramperna transporteras i något annat läge än transportläget ”X” med hjälp av transporthållaren kan de skadas.**

Flytta tillbaka ramperna till transporthållaren genom att sänka dem till SPRUTLÄGET och sedan höja dem tillbaka till TRANSPORTLÄGET igen. Se till att sprutrampscylindrarna är helt indragna, så att manövreringsstången inte skadas.

Spruta

Viktigt: **Använd omrörningsfunktionen när det finns lösning i tanken för att se till att lösningen är ordentligt blandad. För att omrörningsfunktionen ska fungera måste pumpen vara på och motorn vara igång över tomgång. Om du stannar fordonet och behöver ha omrörningsfunktionen på ska du lägga i parkeringsbromsen, sätta på pumpen, trampa ned gaspedalen till golvet och AKTIVERA gasreglagelåset.**

Obs: Den här proceduren förutsätter att pumpen är på sedan proceduren Använda sprutan (sida 28).

1. Sänk sprutramperna till rätt läge.
2. När sprutrampshuvudomkopplaren är i AVSTÄNGT läge sätter du de tre sprutrampsomkopplarna i PÅSLAGET läge.
3. Kör fram fordonet till det område som ska sprutas.

4. Ställ sprutrampshuvudomkopplaren i PÅSLAGET läge och börja spruta.

   Obs: I InfoCenter visas ramperna med aktiv sprutning.

   Obs: När tanken är nästan tom kan omrörningen orsaka skumbildning i tanken. Stäng av omrörningsventilen när du vill förhindra detta. Alternativt kan du använda ett medel som förhindrar skumbildning i tanken.

5. Ställ in önskat värde med hastighetsomkopplaren.
6. Efter avslutad besprutning, ställer du sprutrampshuvudomkopplaren i det AVSTÄNGDA läget för att stänga av samtliga sprutramper. Ställ därefter pumpomkopplaren i det AVSTÄNGDA läget.

Sprutningstips

- Överlappa inte områden som du redan har besprutat.
- Se upp för igensatta munstycken. Byt ut alla slitna och skadade munstycken.
- Använd sprutrampens huvudomkopplare för att stoppa sprutflödet innan du stannar grönytesprutan. För att omrörningen ska fortsätta när maskinen har stannat placerar du växelväljaren i NEUTRALLÄGE och använder hastighetslåsomkopplaren i neutralläge för att hålla motorvarvtalet uppe.
- Man får ett bättre resultat om grässprutan är i rörelse när sprutramperna slås på.
- Var uppmärksam på eventuella ändringar i spruthastigheten. Detta kan innebära att farten är för hög för munstyckenas kapacitet eller att sprutsystemet har ett funktionsfel.

Rengöra grässprutan

Viktigt: **Sprutan måste alltid tömmas och rengöras omedelbart efter varje användningstillfälle. Om detta råd inte följs kan kemikalierna torka eller förtjockas i ledningarna och sätta igen pumpen och andra komponenter.**

Obs: Montera tanksköljningssatsen för optimal tankrengöring.

1. Stanna grässprutan, lägg i parkeringsbromsen, sätt växelväljaren i NEUTRALLÄGET och stäng av motorn. Tanken töms på maskinens vänstra sida.
2. Leta reda på tanktömningsventilen på maskinens vänstra sida (Figur 15).

   Obs: Valvet sitter bakom det vänstra stänkskärmsfästet bredvid bränsletanken.

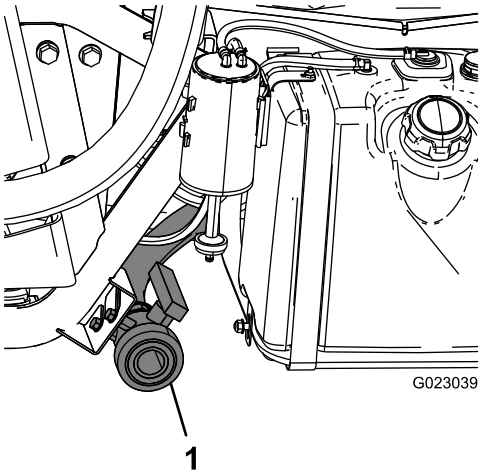

Figur 15

1. Tanktömning

3. Ta bort ventilen från fästet och lägg den på marken.
4. Öppna ventilen för att tömma tanken på eventuellt oanvänt material, och bortskaffa detta i enlighet med lokala bestämmelser och tillverkarens anvisningar (Figur 15).

   Obs: På så sätt kan eventuellt oanvänt material i ledningen rinna ut.

5. När tanken har tömts helt stänger du tömningsventilen och monterar ventilen på fästet (Figur 15).
6. Skölj tankens insida med minst 22 liter rent färskvatten och stäng locket.

   Obs: Använd vid behov ett renande/neutraliserande medel i vattnet. Använd endast rent, klart vatten i den sista sköljningen.

7. Starta motorn.
8. Ställ in pumpomkopplaren till det PÅSLAGNA läget och använd spruthastighetsomkopplaren för att öka trycket till ett högt värde.
9. Se till att växelväljaren är i NEUTRALLÄGET, trampa ner gaspedalen till golvet och för gasreglagelåsets omkopplare till PÅSLAGET läge.
10. Kontrollera att omrörningsventilen är i PÅSLAGET läge.
11. Ställ sprutrampshuvudomkopplaren och sprutrampsomkopplarna i PÅSLAGET läge och börja spruta.
12. Låt allt vatten i tanken spruta ut genom munstyckena.
13. Kontrollera munstyckena för att försäkra att de sprutar korrekt.
14. Ställ sprutrampshuvudomkopplaren till AVSTÄNGT läge, ställ pumpomkopplaren till AVSTÄNGT läge och stäng av motorn.

15. Upprepa steg 6 t.o.m. 14 minst 2 gånger till för att försäkra att sprutsystemet är helt rent.
16. Under den sista cykeln kör du de sista litrarna med vatten genom tömningsventilen för att rengöra tömningsslangarna.
17. Rengör filtret, se Rengöra sugfiltret (sida 61).

    Viktigt: **Om du använde kemikalier i form av slampulver, ska filtret rengöras efter varje tank.**
18. Använd en trädgårdsslang och skölj av grässprutan utvändigt med rent vatten.
19. Ta bort munstyckena och rengör dem för hand.

    Obs: Byt ut slitna och skadade munstycken.

Använda InfoCenter

På LCD-skärmen InfoCenter visas information om maskinen, till exempel driftsstatus, diagnosinformation och övrig information om maskinen (Figur 16). En startskärmbild och en huvudinformationsbild visas på InfoCenter. Du kan växla mellan startskärmbilden och huvudinformationsbilden när som helst genom att trycka på någon av InfoCenter-knapparna och sedan välja önskad riktningspil.

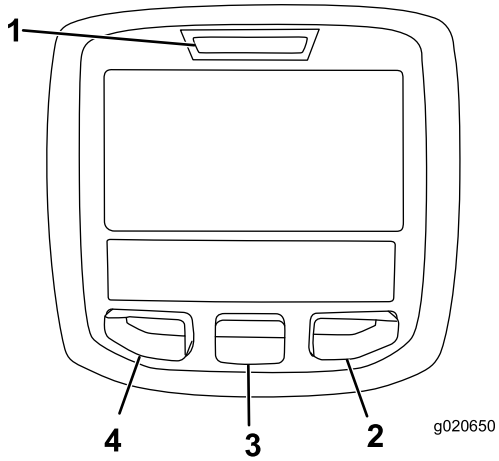

g020650

Figur 16

1. Indikatorlampa
2. Högerknapp
3. Mittknapp
4. Vänsterknapp

- Vänsterknapp, menyåtkomst/bakåt-knapp – tryck på den här knappen om du vill komma till InfoCenter-menyerna. Du kan också använda den för att lämna menyn som är aktiv just nu.
- Mittknapp – använd den här knappen när du vill bläddra nedåt i menyerna.
- Högerknapp – använd den här knappen när du vill öppna en meny där en högerpil indikerar ytterligare innehåll.

Obs: Knapparnas funktioner kan ändras beroende på omständigheterna. Varje knapp har en ikon som förklarar den aktuella funktionen.

Starta InfoCenter

1. Sätt i nyckeln i tändningslåset och vrid den till PÅSLAGET läge.

   Obs: InfoCenter aktiveras och visar initieringsskärmen (Figur 17).

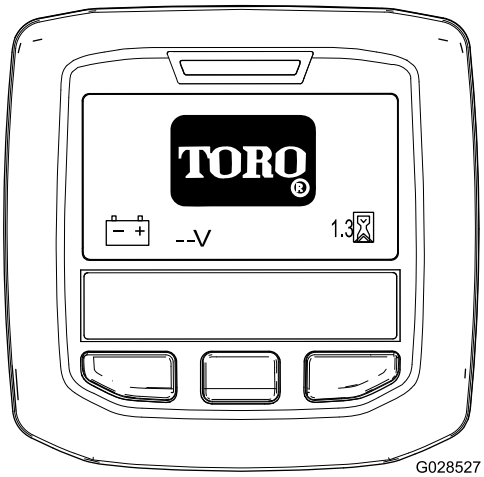

g028527

Figur 17

2. Startskärmbilden visas efter cirka 15 sekunder. Tryck på den mittersta valknappen för att visa information om kontext (Figur 18).

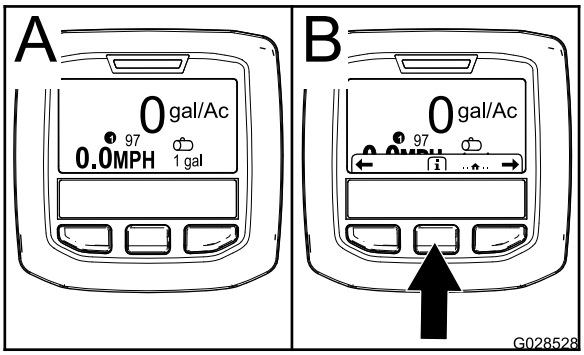

g028528

Figur 18

- Tryck på den mittersta valknappen igen för att gå till huvudmenyn.
- Höger valknapp: **total sprutad yta** (A i Figur 19)
- Höger valknapp: **spruthastighet** (B i Figur 19)
- Vänster valknapp: **sprutad underyta** (C i Figur 19)
- Vänster valknapp: **tankvolym** (D i Figur 19)

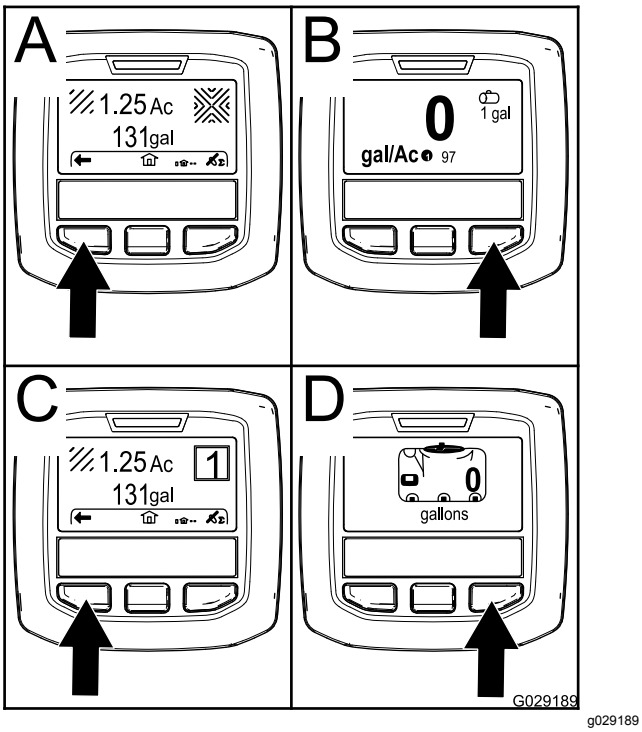

Figur 19

Obs: Om du vrider tändningslåset till STARTLÄGET och startar motorn så visas värden på InfoCenter-skärmen för den maskin som är igång.

Gå till inställningsmenyn

1. Starta InfoCenter i enlighet med Starta InfoCenter (sida 31).

   Obs: Startskärmbilden visas.

2. Tryck på den mittersta valknappen för att visa information om kontext.

   Obs: Ikonen för information om kontext visas.

3. Tryck på den mittersta valknappen för att gå till huvudmenyn (Figur 20).

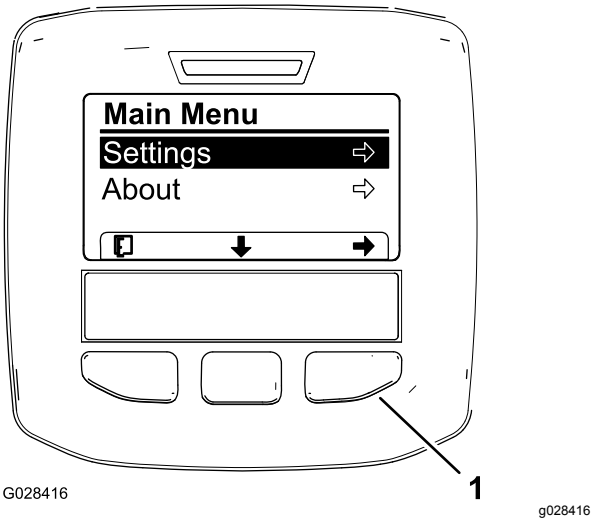

Figur 20

1. Höger valknapp (välj kontext)

4. Tryck på höger valknapp för att visa undermenyer för inställningar.

   Obs: Huvudmenyn visas med markerat inställningsalternativ.

   Obs: Tryck på den mittersta valknappen (knappen under nedåtpilen på skärmen) för att flytta ned i listan med alternativ.

Ändra mätenheter (brittiska och metriska)

1. Gå till inställningsmenyn i enlighet med Gå till inställningsmenyn (sida 32).
2. Tryck på höger valknapp för att ändra angiven mätenhet (Figur 21).
   - **Brittiska:** mph, gallons och acre
   - **Turf:** mph, gallons och 1 000 ft^2
   - **SI (metriska):** km/h, liter och hektar

   Obs: Skärmen växlar mellan brittiska och metriska enheter.

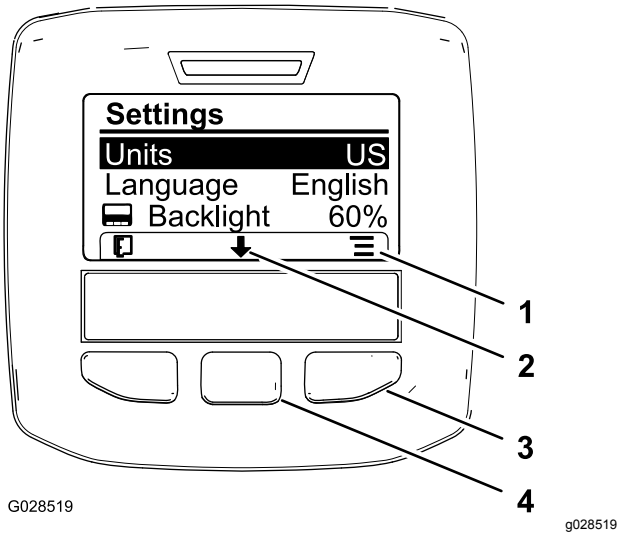

Figur 21

1. Visa alternativ (ikon)
2. Bläddra nedåt (ikon)
3. Höger valknapp (visa kontext)
4. Mittersta valknappen (bläddra kontext)

Obs: Tryck på vänster valknapp för att spara ditt val, lämna inställningsmenyn och återvända till huvudmenyn.

3. Ändra skärmspråket genom att trycka på den mittersta valknappen (knappen under nedåtpilen på skärmen) för att markera språkalternativ (Figur 21).
4. Tryck på höger valknapp (knappen under listikonen på skärmen) för att markera det språk som du vill använda (Figur 21).

   Obs: Följande språk är tillgängliga: engelska, spanska, franska, tyska, portugisiska, danska, nederländska, finska, italienska, norska och svenska.
5. Tryck på vänster valknapp för att spara ditt/dina val, lämna inställningsmenyn och återvända till huvudmenyn (Figur 20).
6. Tryck på vänster valknapp för att återvända till startskärmbilden (Figur 21).

Justera bakgrundsbelysningen och kontrastnivåerna på skärmen

1. Gå till inställningsmenyn i enlighet med Gå till inställningsmenyn (sida 32).
2. Justera bakgrundsbelysningen på skärmen genom att trycka på den mittersta valknappen (knappen under nedåtpilen på skärmen) för att flytta ned till alternativet för inställning av bakgrundsbelysning (Figur 22).

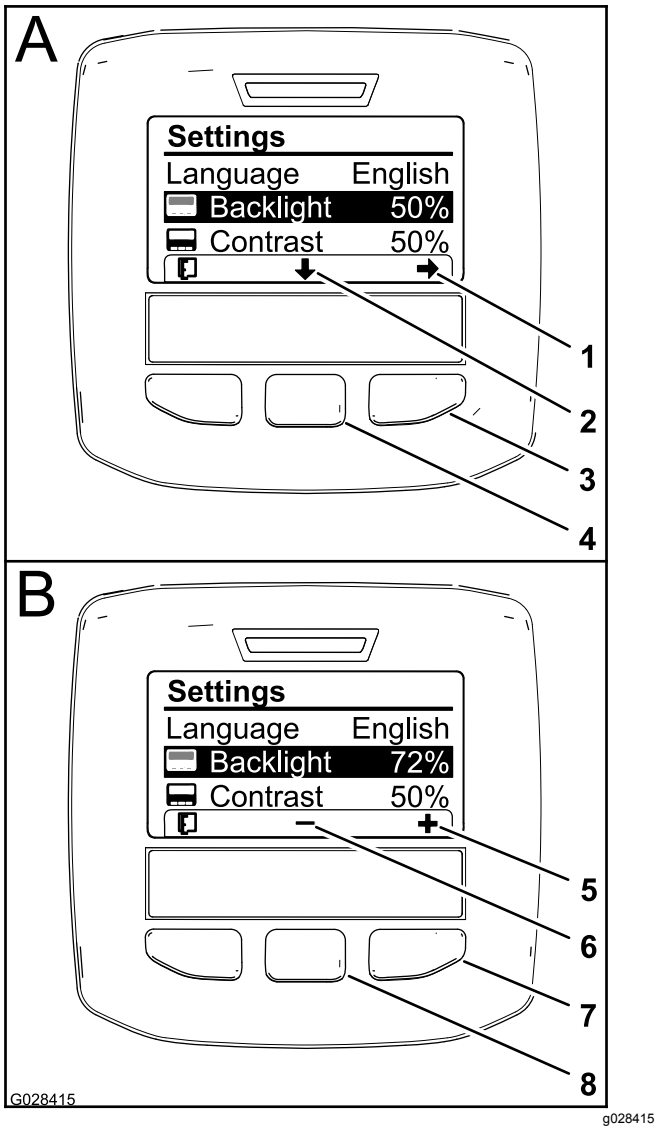

Figur 22

1. Välj pil (ikon)
2. Bläddra nedåt (ikon)
3. Höger valknapp (välj kontext)
4. Mittersta valknappen (bläddra kontext)
5. Öka värdet (ikon)
6. Minska värdet (ikon)
7. Höger valknapp (högre värdekontext)
8. Mittersta valknappen (lägre värdekontext)

3. Tryck på höger valknapp för att visa värdejusteringskontext (Figur 22).

   Obs: Ikonen (—) visas över den mittersta valknappen på skärmen och ikonen (+) visas över höger valknapp.
4. Använd den mittersta valknappen och höger valknapp för att ändra skärmens ljusstyrka (Figur 22).

   Obs: Ljusstyrkan ändras på skärmen allteftersom du ändrar ljusstyrkenivån.
5. Tryck på vänster valknapp (knappen under listikonen på skärmen) för att spara ditt val,

lämna menyn för bakgrundsbelysning och återvända till inställningsmenyn (Figur 22).

6. Justera skärmens kontrast genom att trycka på den mittersta valknappen (knappen under nedåtpilen på skärmen) för att flytta ned till alternativet för inställning av kontrast (Figur 22).
7. Tryck på höger valknapp för att visa värdejusteringskontext (Figur 22).

   Obs: Ikonen (—) visas över den mittersta valknappen på skärmen och ikonen (+) visas över höger valknapp.
8. Tryck på vänster valknapp (knappen under listikonen på skärmen) för att spara ditt val, lämna menyn för kontrast och återvända till inställningsmenyn (Figur 22).
9. Tryck på vänster valknapp för att lämna inställningsmenyn och återvända till huvudmenyn (Figur 20 och Figur 22).
10. Tryck på vänster valknapp för att återvända till startskärmbilden (Figur 22).

Ikonbeskrivningar i InfoCenter

	Informationsikon
	Nästa
	Föregående
	Bläddra nedåt
	Enter/Mata in värde
	Ändra nästa värde i listan
	Öka
	Minska
	Aktiv skärmbild
	Inaktiv skärmbild
	Gå till startskärmbilden
	Aktiv startskärmbild
	Spara värde

	Lämna menyn
	Timmätare
PIN	Korrekt PIN-kod har angivits
	Kontrollera PIN-kod/Verifiera kalibrering
	Parkeringsbroms aktiv
	Hjälp i backar
	Huvudramp på/sprutning av
	Huvudramp på/sprutning på
	Full tank i spruttanken
	Halv tank i spruttanken
	Låg tanknivå
	Töm spruttanken
K eller k	TURF-enheter (1 000 kvadratfot)
	Sprutad yta
	Sprutad volym
	Justera tankvolymen
	Startskärmbild
	Nollställ aktiv yta
	Nollställ alla ytor
	Justera siffran

	Välj nästa område för ackumulering
	Gasreglagelås aktivt

Använda menyerna

Tryck på menyåtkomstknappen på huvudskärmbilden när du vill komma till InfoCenters menysystem. Detta tar dig till huvudmenyn. Se följande tabeller för en översikt över menyalternativen:

Kalibrering	
Menyobjekt	**Beskrivning**
Testhastighet	På den här menyn anger du testhastigheten vid kalibrering.
Flödeskalibre-ring	På den här menyn kalibrerar du flödesmätaren.
Hastighetska-librering	På den här menyn kalibrerar du hastighetsgivaren.

Menyn Inställningar	
Menyobjekt	**Beskrivning**
Lågnivåvarning tank	Den här menyn används för inställning av varningssignal vid låg nivå i tanken.
Enheter	På den här menyn ändrar du enheterna som används av InfoCenter. Menyalternativen är Engelska, SI (metriskt) och Turf.
Språk	På den här menyn ändrar du språket som används av InfoCenter.
Bakgrundsbe-lysning	På den här menyn kan du öka eller minska ljusstyrkan på LCD-skärmen.
Kontrast	På den här menyn kan du ändra kontrasten mellan mörka och ljusa områden på LCD-skärmen.
Låsta menyer	Den här menyn används vid åtkomst till skyddade/låsta menyer.

Servicemeny	
Menyobjekt	**Beskrivning**
Fel	Den här menyn beskriver de senaste felen och det senast återställda felet.
Timmar	Den här menyn visar det totala antalet timmar som maskinen varit påslagen, maskinen varit i drift och pumpen varit aktiv. Den visar även tidpunkten för nästa service samt serviceåterställning.

Diagnostisk meny	
Menyobjekt	**Beskrivning**
Pumpar	Via den här menyn får du tillgång till alternativ för pumpindata, tillfällig sköljning och tidsinställd sköljning.
Sprutramper	Via den här menyn får du tillgång till indata, kvalifikatorer och utdata för sprutramper.
Gasreglagelås	Via den här menyn får du tillgång till indata, kvantifierare och utdata för gasreglagelåset.
Motorkörning	Via den här menyn får du tillgång till in- och utdata för motorn.

Menyn Om	
Menyobjekt	**Beskrivning**
Modell	Den här menyn visar maskinens modellnummer.
Serienummer	Den här menyn visar maskinens serienummer.
Programvara	Den här menyn visar versionsnumret för maskinens programvara.

Obs: Om du ändrar språket eller kontrasten av misstag till en inställning där du inte längre förstår eller kan se displayen ska du kontakta närmaste Toro-representant så att du kan få hjälp med att återställa displayen.

Använda inställningsmenyn

Ställa in varning för tanknivå

1. Tryck på den mittersta valknappen på huvudmenyn för att gå till inställningsmenyn.
2. Tryck på den mittersta valknappen för att markera varningsinställningen (Figur 23).

   Obs: Ikonerna (-) och (+) visas ovanför den mittersta valknappen och höger valknapp.

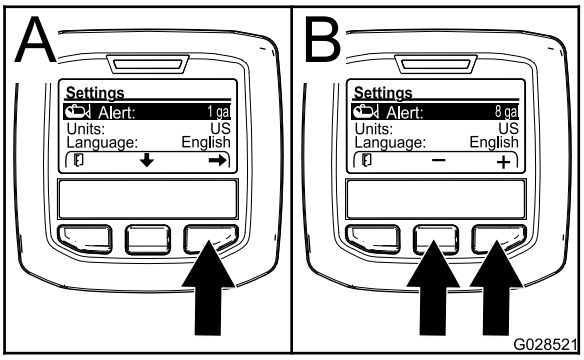

g028521

Figur 23

3. Tryck på höger valknapp (Figur 23).
4. Använd den mittersta valknappen och höger valknapp för att ange den lägsta tillåtna mängden som aktiverar varningen under sprutning (Figur 23).

Obs: Håll knappen intryckt för att öka tankvarningens värde med 10 %.

5. Tryck på vänster valknapp för att spara och återvända till huvudmenyn.

Ange PIN-kod på InfoCenter

Obs: En PIN-kod ger dig möjlighet ändra åtkomstskyddade inställningar och lösenordet.

Obs: Den fabriksinställda PIN-koden är 1234.

1. Tryck på den mittersta valknappen på huvudmenyn för att gå till inställningsmenyn.
2. Tryck på den mittersta valknappen för att markera inställningen av skyddade menyer.

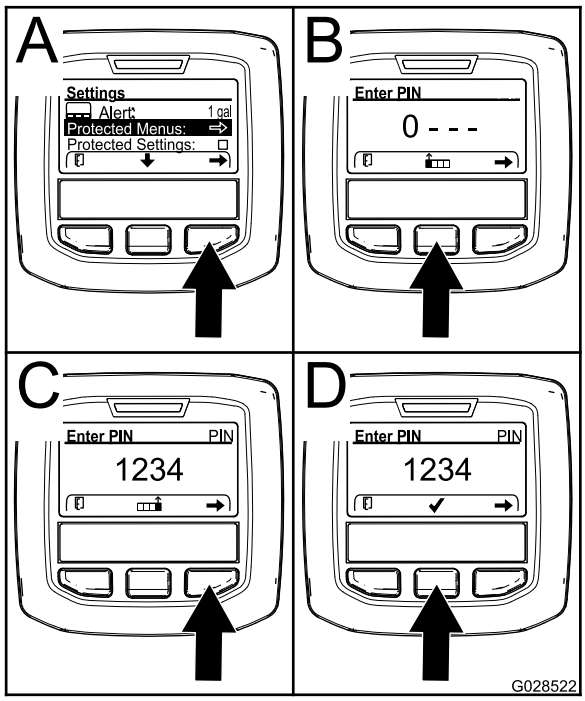

g028522

Figur 24

3. Tryck på höger valknapp för att välja skyddade menyer (A i Figur 24).
4. Ställ in det numeriska värdet på inmatningsskärmen för PIN-kod genom att trycka på följande valknappar:
   - Tryck på den mittersta valknappen (B i Figur 24) för att öka det numeriska värdet (0 till 9).
   - Tryck på höger valknapp (C i Figur 24) för att flytta markören till nästa siffra till höger.
5. Tryck på höger valknapp när värdet längst till höger är inställt.

   Obs: Kryssmarkeringsikonen visas ovanför den mittersta valknappen (D i Figur 24).
6. Tryck på den mittersta valknappen (D i Figur 24) för att ange lösenordet.

Ändra PIN-kod

1. Ange den befintliga PIN-koden i enlighet med steg 1 till och med 6 i Ange PIN-kod på InfoCenter (sida 36).
2. Tryck på den mittersta valknappen på huvudmenyn för att gå till inställningsmenyn.
3. Tryck på den mittersta valknappen för att markera inställningen av skyddade menyer.

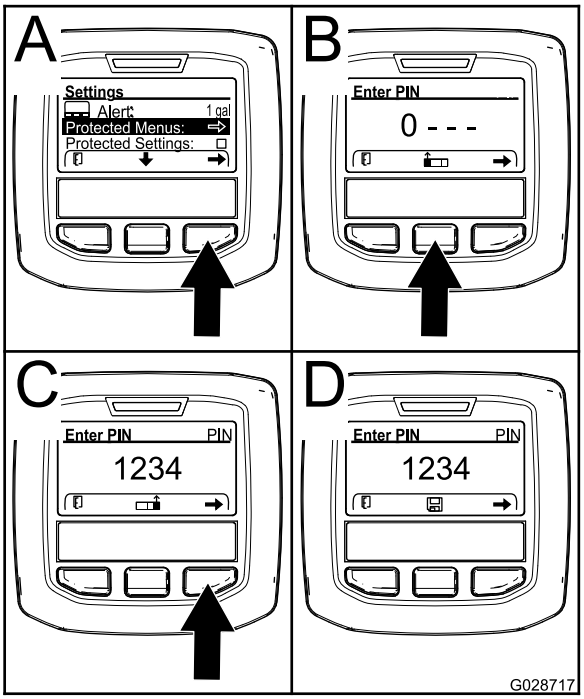

g028717

Figur 25

4. Tryck på höger valknapp för att välja skyddade menyer (A i Figur 25).
5. Ange den nya PIN-koden på inmatningsskärmen för PIN-kod genom att trycka på följande valknappar:
   - Tryck på den mittersta valknappen (B i Figur 25) för att öka det numeriska värdet (0 till 9).
   - Tryck på höger valknapp (C i Figur 25) för att flytta markören till nästa siffra till höger.
6. Tryck på höger valknapp när värdet längst till höger är inställt.

   Obs: Sparikonen visas ovanför den mittersta valknappen (D i Figur 25).
7. Vänta tills InfoCenter visar ett meddelande om att värdet har sparats och den röda indikatorlampan tänds.

Ställa in skyddade inställningar

***Viktigt:* Använd den här funktionen för att spärra och frigöra spruthastigheten.**

Obs: Du måste känna till den fyra tecken långa PIN-koden för att kunna ändra inställningar av funktioner på den skyddade menyn.

1. Tryck på den mittersta valknappen på huvudmenyn för att gå till inställningsmenyn.
2. Tryck på den mittersta valknappen för att markera det skyddade inställningsalternativet.

   Obs: Om det inte finns något X i rutan till höger om det skyddade inställningsalternativet, går det inte att låsa undermenyerna för vänster sprutramp, centersprutrampen, höger sprutramp och återställning av standardalternativ med PIN-koden (Figur 27).

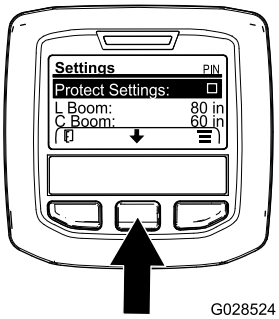

g028524

Figur 26

3. Tryck på höger valknapp.

   Obs: Inmatningsskärmen för PIN-kod visas..
4. Ange den PIN-koden i enlighet med steg 4 i Ange PIN-kod på InfoCenter (sida 36).
5. Tryck på höger valknapp när värdet längst till höger är inställt.

   Obs: Kryssmarkeringsikonen visas ovanför den mittersta valknappen.
6. Tryck på den mittersta valknappen.

   Obs: Undermenyerna för vänster sprutramp, centersprutrampen, höger sprutramp och återställning av standardalternativ visas.
7. Tryck på den mittersta valknappen för att markera det skyddade inställningsalternativet.
8. Tryck på höger valknapp.

   Obs: Ett X visas i rutan till höger om det skyddade inställningsalternativet (Figur 27).

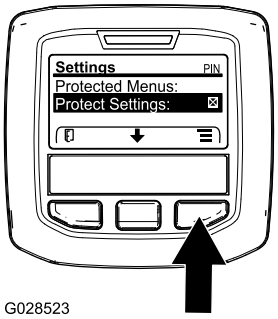

g028523

Figur 27

9. Vänta tills InfoCenter visar ett meddelande om att värdet har sparats och den röda indikatorlampan tänds.

   Obs: De skyddade menyernas undermenyer låses med PIN-koden.

   Obs: Du kommer åt undermenyerna genom att markera det skyddade inställningsalternativet, trycka på höger valknapp, ange PIN-koden och genom att trycka på den mittersta valknappen när kryssmarkeringsikonen visas.

Återställa sprutrampssektionens storlekar till standardvärdet

1. Tryck på den mittersta valknappen för att gå till alternativet för återställning av standard (Figur 28).

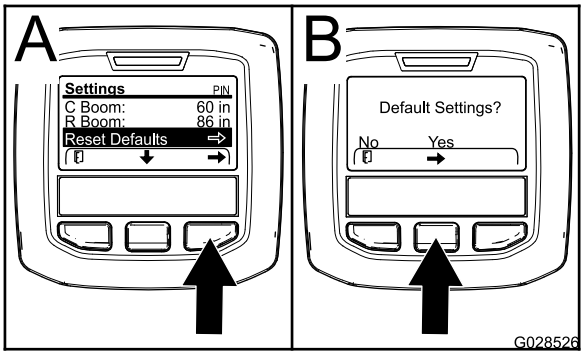

g028526

Figur 28

2. Tryck på höger valknapp för att välja återställning av standard.
3. På skärmen för standardinställningar trycker du på vänster valknapp för Nej eller höger valknapp för Ja (Figur 28).

   Obs: Om du väljer Ja återställs sprutrampssektionens storlekar till standardvärdena.

Ändra inställningen för hjälp i backar

Hjälp i backar är som standard på, men du kan stänga av funktionen på följande sätt:

1. Tryck på den mittersta valknappen på huvudmenyn för att gå till inställningsmenyn.
2. Bläddra nedåt till Hjälp i backar och tryck på den mittersta valknappen för att öppna inställningsmenyn för hjälp i backar.
3. Välj av i inställningsmenyn för hjälp i backar.

Kalibrera sprutflödet

Utrustning som föraren måste ha: Stoppur som kan mäta ± 1/10 sekund och en behållare märkt med steg om 50 ml.

Obs: Om du använder sprutan för första gången, byter munstycken eller om behov uppstår, ska du kalibrera sprutflödet, spruthastigheten och rampens överströmningsventil.

1. Fyll grässprutans tank med rent vatten.

   Obs: Kontrollera att det finns tillräckligt med vatten i tanken för kalibreringen.
2. Lägg i parkeringsbromsen och starta motorn.
3. Sätt pumpomkopplaren i PÅSLAGET läge och starta omrörningen.
4. Tryck ned gaspedalen tills du uppnår maximalt motorvarvtal och för gasreglagelåsets omkopplare till PÅSLAGET läge.
5. Sätt alla tre sprutrampsomkopplarna och sprutrampshuvudomkopplaren i PÅSLAGET läge.
6. Vrid arbetsledarens brytare (låst/olåst) till OLÅST läge.
7. Förbered för ett uppsamlingsprov med den graderade behållaren.
8. Börja med 2,76 bar och justera spruttrycket med hjälp av omkopplaren för sprutmängd för att få de provmängder som visas i tabellen nedan.

   Obs: Upprepa provet tre gånger och använd det genomsnittliga resultatet.

Färg på munstycke	Milliliter som samlats upp inom 15 sekunder	Uns som samlats upp inom 15 sekunder
Gul	189	6,4
Röd	378	12,8
Brun	473	16,0
Grå	567	19,2
Vit	757	25,6
Blå	946	32,0
Grön	1 419	48,0

9. När du har fått de provmängder som krävs enligt tabellen ovan ställer du in övervakningsomkopplaren på det LÅSTA läget.
10. Stäng av sprutrampshuvudomkopplaren.
11. Gör så här för att gå till kalibreringsmenyn på InfoCenter och välja Flödeskalibrering:

    Obs: Du kan när som helst välja ikonen för startskärmen för att avbryta kalibreringen.

    A. Tryck två gånger på mittknappen på InfoCenter för att komma åt menyerna.
    B. Gå till kalibreringsmenyn genom att trycka på den högra knappen på InfoCenter.
    C. Välj Flödeskalibrering genom att markera det och tryck på den högra knappen på InfoCenter.
    D. På nästa skärmbild anger du den mängd vatten som sprutrampen kommer att spruta ut under kalibreringsproceduren (se tabellen nedan).
    E. När du har angett mängden trycker du på den högra knappen på InfoCenter.
12. Använd plus- (+) och minustecknen (-) för att ange flödesvolymen enligt tabellen nedan.

Färg på munstycke	Liter	US Gallons
Gul	42	11
Röd	83	22
Brun	106	28
Grå	125	33
Vit	167	44
Blå	208	55
Grön	314	83

13. Vrid på sprutrampens huvudomkopplare i fem minuter.

    Obs: Efter hand som maskinen sprutar visar InfoCenter vätskemängden som räknas.
14. När sprutningen har pågått i fem minuter klickar du på bockmarkeringen genom att trycka på mittknappen på InfoCenter.

    Obs: Det gör inget om mängden som visas under kalibreringsproceduren inte stämmer överens med den mängd vatten som du angav i InfoCenter.
15. Vrid av sprutrampens huvudomkopplare efter fem minuter och välj bockmarkeringen på InfoCenter.

    Obs: Kalibreringen är nu genomförd.

Kalibrering av spruthastighet

Obs: Om du använder sprutan för första gången, byter munstycken eller om behov uppstår, ska du kalibrera sprutflödet, spruthastigheten och rampens överströmningsventil.

1. Fyll på tanken med sötvatten.
2. Markera upp ett avstånd på 45–152 m i ett öppet och plant område.

   Obs: Toro rekommenderar att du markerar 152 m för mer noggranna resultat.
3. Starta motorn och kör fram till den punkt där det markerade området startar.

   Obs: Rikta in mittpunkten på framdäcken med startlinjen för att erhålla det mest precisionsmässiga resultatet.
4. Gå till InfoCenter, navigera till kalibreringsmenyn och välj Speed Calibration (Hastighetskalibrering).

   Obs: Du kan när som helst välja ikonen för startskärmen för att avbryta kalibreringen.
5. Välj Nästa-pilen (→) på InfoCenter.
6. Använd plus- (+) och minustecknen (-) för att ange den markerade sträckan i InfoCenter.
7. Lägg i den första växeln och kör den markerade sträckan i en rak linje med full gas.
8. Stanna maskinen vid slutet på den markerade sträckan och välj bockmarkeringen i InfoCenter.

   Obs: Sakta in, låt maskinen rulla tills den stannar och rikta in mittpunkten på framdäckena med slutlinjen för den mest precisionsmässiga mätningen.

   Obs: Kalibreringen är nu genomförd.

Kalibrera sprutrampssektionernas överströmningsventiler

Obs: Om du använder sprutan för första gången, byter munstycken eller om behov uppstår, ska du kalibrera sprutflödet, spruthastigheten och rampens överströmningsventil.

Välj ett öppet och plant område för att göra detta.

1. Fyll sprutans tank halvvägs med rent vatten.
2. Sänk ned sprutramperna.
3. För växelväljaren till NEUTRALLÄGET och lägg i parkeringsbromsen.
4. Sätt de tre sprutrampsomkopplarna i det PÅSLAGNA läget, men låt sprutrampshuvudomkopplaren vara av.
5. Sätt pumpomkopplaren i PÅSLAGET läge och starta omrörningen.
6. Tryck ned gaspedalen tills du uppnår maximalt motorvarvtal och för gasreglagelåsets omkopplare till PÅSLAGET läge.
7. Gå till InfoCenter, navigera till kalibreringsmenyn och välj Test Speed (Provhastighet).

   Obs: Du kan när som helst välja ikonen för startskärmen för att avbryta kalibreringen.
8. Använd plus- (+) och minustecknen (-) för att ange en provhastighet på 5,6 km/h och välj därefter ikonen för startskärmen.
9. Vrid arbetsledarens brytare (låst/olåst) till OLÅST läge, och vrid sprutrampshuvudomkopplaren till PÅSLAGET läge.
10. Använd spruthastighetsomkopplaren för att justera spruthastigheten enligt tabellen nedan.

Färg på munstycke	SI (metriskt)	Engelska	Turf
Gul	159 l/ha	17 gpa	0,39 gpk
Röd	319 l/ha	34 gpa	0,78 gpk
Brun	394 l/ha	42 gpa	0,96 gpk
Grå	478 l/ha	51 gpa	1,17 gpk
Vit	637 l/ha	68 gpa	1,56 gpk
Blå	796 l/ha	85 gpa	1,95 gpk
Grön	1 190 l/ha	127 gpa	2,91 gpk

11. Stäng av den vänstra sprutrampen och vrid på sprutrampens överströmningsvred (Figur 29) tills trycket når den nivå som justerades tidigare (typiskt 2,76 bar).

    Obs: De sifferförsedda indikatorerna på överströmningsvredet och nålen är endast för referens.

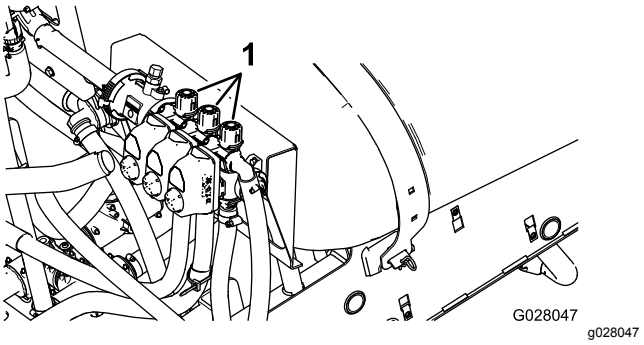

Figur 29

1. Sprutrampssektionernas överströmningsvred

12. Vrid på den vänstra sprutrampen och stäng av den högra sprutrampen.
13. Justera den högra sprutrampens överströmningsvred (Figur 29) tills trycket når den nivå som justerades tidigare (typiskt 2,76 bar).
14. Vrid på den högra sprutrampen och stäng av centersprutrampen.
15. Justera centersprutrampens överströmningsvred (Figur 29) tills trycket når den nivå som justerades tidigare (typiskt 2,76 bar).
16. Stäng av alla sprutramper.
17. Stäng av pumpen.

Obs: Kalibreringen är nu genomförd.

Rattläge för överströmningsventilen för omrörning

- Omrörningsöverströmningsventilen ska vara i helt öppet läge enligt A i Figur 30.
- Omrörningsöverströmningsventilen ska vara i stängt (0) läge enligt B i Figur 30.
- Omrörningsöverströmningsventilen ska vara i mellanläge (justera i förhållande till sprutans tryckmätare) enligt C i Figur 30.

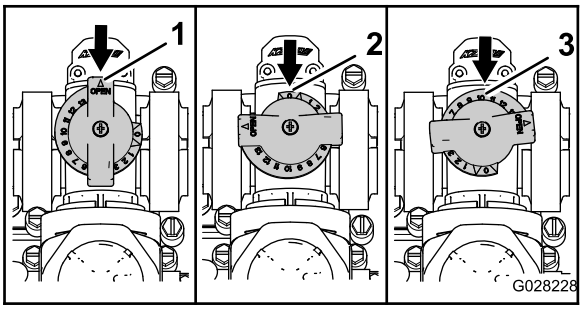

g028228

Figur 30

1. Öppen
2. Stängd (0)
3. Mellanläge

Kalibrera omrörningsöverströmningsventilen

Serviceintervall: Årligen

Välj ett öppet och plant område för att göra detta.

1. Fyll grässprutans tank med rent vatten.
2. Kontrollera att omrörningsventilen är öppen. Om den har justerats ska du öppna den helt och hållet den här gången.
3. Dra åt parkeringsbromsen och starta motorn.
4. För växelväljaren till NEUTRALLÄGET.
5. Ställ pumpomkopplaren i PÅSLAGET läge.
6. Trampa ned gaspedalen för att uppnå högsta motorvarvtal och aktivera gasreglagelåset.
7. Ställ de tre sprutrampssektionernas ventiler i AVSTÄNGT läge.
8. Sätt sprutrampshuvudomkopplaren i PÅSLAGET läge.
9. Ställ in MAXIMALT systemtryck.
10. Ställ omrörningsomkopplaren i AVSTÄNGT läge och läs av tryckmätaren.
    - Om avläsningen fortfarande är 6,9 bar har omrörningsöverströmningsventilen kalibrerats korrekt.
    - Om det avlästa värdet på tryckmätaren är ett annat fortsätter du med nästa steg.
11. Justera omrörningsöverströmningsventilen (Figur 31) på baksidan av omrörningsventilen tills tryckmätaren visar 6,9 bar.

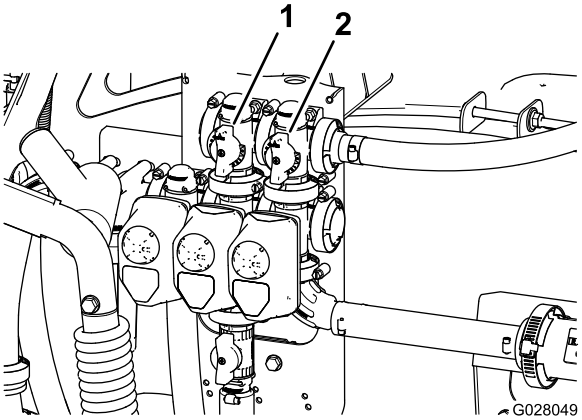

g028049

Figur 31

1. Omrörningsöverströmningsventil
2. Huvudsprutrampens överströmningsventil

12. Tryck pumpomkopplaren till det AVSTÄNGDA läget, för gasreglaget till TOMGÅNGSLÄGET och vrid tändningslåset till det AVSTÄNGDA läget.

Justera huvudsprutrampens överströmningsventil

Obs: Genom att justera huvudsprutrampens överströmningsventil kan du minska eller öka flödet till tankens munstycken för omrörning när sprutrampshuvudomkopplaren är i AVSTÄNGT läge.

1. Fyll grässprutans tank till hälften med rent vatten.

2. Flytta maskinen till en öppen plats med jämn mark.
3. Lägg i parkeringsbromsen.
4. Ställ växelväljaren i NEUTRALLÄGET.
5. Ställ pumpomkopplaren i PÅSLAGET läge.
6. Sätt omrörningsomkopplaren i det PÅSLAGNA läget.
7. Ställ in sprutrampshuvudomkopplaren till det AVSTÄNGDA läget.
8. Öka motorvarvtalet till full gas och AKTIVERA sedan gasreglagelåset.
9. Använd handtaget till huvudsprutrampens överströmningsventil för att kontrollera omrörningen i tanken (Figur 31).
10. Sänk hastigheten tills maskinen går på tomgång.
11. Ställ omrörningsomkopplaren och pumpomkopplaren i AVSTÄNGT läge.
12. Stäng av maskinen.

Lokalisera pumpen

Pumpen sitter under sätet (Figur 32).

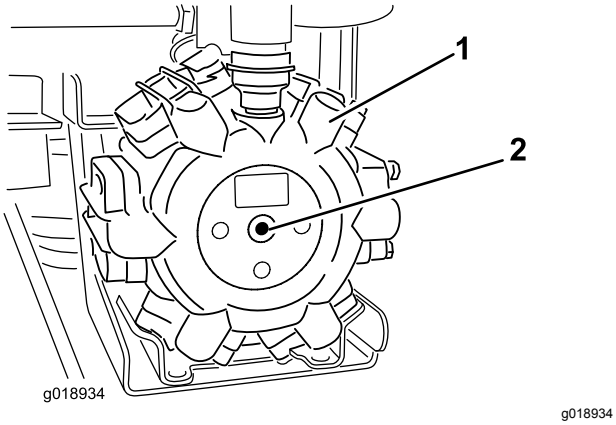

Figur 32

1. Pump
2. Smörjnippel

Bogsera grönytesprutan

I nödfall kan du bogsera grässprutan en kortare sträcka. Vi rekommenderar dock inte att denna metod används som standardprocedur.

⚠ VARNING

Bogsering i höga hastigheter kan bidra till förlorad styrkontroll och leda till personskador.

Bogsera aldrig sprutan snabbare än i 8 km/h.

Bogsering av grönytesprutan är ett jobb som kräver två personer. Om maskinen måste flyttas en längre sträcka bör den transporteras på en lastbil eller ett släp. Se Transportera grässprutan (sida 41).

1. Fäst en bogserlina vid ramen.
2. För växelväljaren till NEUTRALLÄGET och frigör parkeringsbromsen.
3. Bogsera grässprutan i lägre hastighet än 8 km/h.

Transportera grässprutan

Använd ett släp om grässprutan ska transporteras långa avstånd. Gör fast grässprutan på släpet. Kontrollera även att ramperna är ordentligt fästa. Det sitter en metallögla på ramens front och två öglor på ramens baksida (Figur 33).

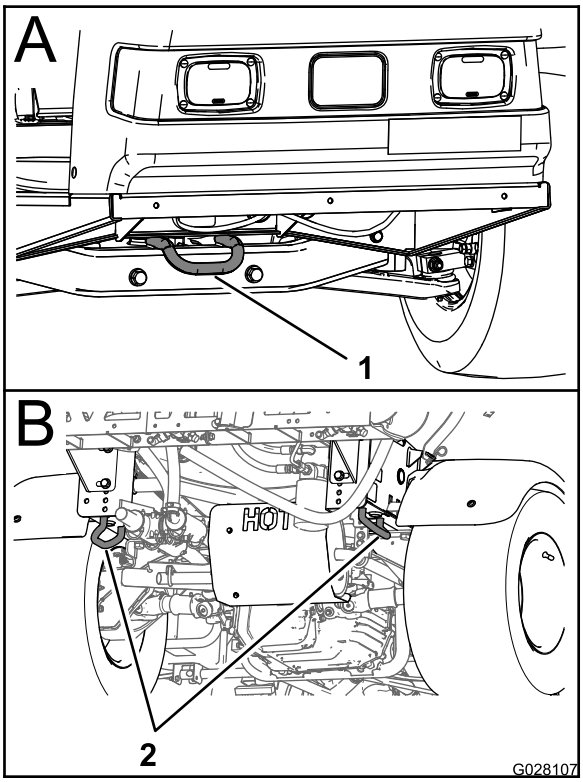

Figur 33

1. Främre fästpunkt
2. Bakre fästpunkter

Underhåll

Obs: Hämta en kostnadsfri kopia av schemat genom att gå till www.Toro.com där du klickar på länken Manuals och söker efter din maskin.

Se Figur 58 under Grässprutans flödesschema (sida 60) för ytterligare information om sprutsystemet.

Obs: Vänster och höger sida på maskinen är lika med förarens vänstra respektive högra sida vid normal körning.

Rekommenderat underhåll

Underhållsintervall	Underhållsförfarande
Efter de första 8 timmarna	• Dra åt hjulmuttrarna. • Byt ut hydraulfiltret.
Efter de första 50 timmarna	• Byt oljan i motorn. • Kontrollera luftfiltret för kolkanistern. • Byt ut kolkanisterfiltret.
Varje användning eller dagligen	• Kontrollera motorns roterande luftintagsgaller. • Kontrollera motoroljan. • Kontrollera däcktrycket. • Rengör sugfiltret (oftare när slampulver används).
Var 50:e timme	• Smörj pumpen. • Rengör och smörj luftrenarens skumplastinsats (Oftare vid dammiga och smutsiga förhållanden.) • Kontrollera batteriets kabelanslutningar. • Kontrollera elektrolytnivån i batteriet.
Var 100:e timme	• Smörj alla smörjnipplar. • Smörj sprutrampernas gångjärn. • Rengör motorns roterande luftintagsgaller (Oftare vid dammiga och smutsiga förhållanden.) • Byt oljan i motorn (oftare vid arbete med tung belastning eller vid höga temperaturer). • Byt ut motoroljefiltret. • Byt ut bränslefiltret. • Dra åt hjulmuttrarna. • Kontrollera skicket och slitaget på däcken. • Kontrollera framhjulens skränkning. • Undersök bromsarna
Var 200:e timme	• Byt ut luftrenarens pappersinsats (oftare vid dammiga och smutsiga förhållanden). • Byt ut tändstiften. • Kontrollera luftfiltret för kolkanistern. • Byt ut kolkanisterfiltret. • Kontrollera differentiallåsvajerns justering. • Kontrollera parkeringsbromsen. • Kontrollera växellådsoljan/hydrauloljan. • Kontrollera alla slangar och anslutningar för att se om de har skador och om de är ordentligt fastsatta. • Rengör flödesmätaren (oftare när slampulver används).
Var 400:e timme	• Utför allt årligt underhåll som anges i bruksanvisningen till motorn. • Kontrollera bränsleledningarna. • Töm och rengör bränsletanken. • Byt tryckfiltret. • Kontrollera pumpmembranen och byt ut dem vid behov (kontakta en auktoriserad Toro-återförsäljare). • Kontrollera pumpens backventiler och byt ut dem vid behov (kontakta en auktoriserad Toro-återförsäljare). • Kontrollera nylonsvängbussningarna på centersprutrampen.

Underhållsintervall	Underhållsförfarande
Var 800:e timme	• Byt olja i växellåda/hydraulsystem och rengör filtret. • Byt ut hydraulfiltret.
Årligen	• Kalibrera omrörningsöverströmningsventilen.

Viktigt: **Ytterligare information om underhållsrutiner finns i bruksanvisningen till motorn.**

Kontrollista för dagligt underhåll

Kopiera sidan och använd den regelbundet.

Kontrollpunkt	Vecka:						
	Mån.	Tis.	Ons.	Tors.	Fre.	Lör.	Sön.
Kontrollera bromsen och parkeringsbromsen.							
Kontrollera växelväljaren/neutralläget.							
Kontrollera bränslenivån.							
Kontrollera oljenivån i motorn.							
Kontrollera oljenivån i växellådan.							
Kontrollera luftfiltret.							
Kontrollera motorns kylflänsar.							
Undersök ovanliga motorljud.							
Kontrollera ovanliga driftljud.							
Kontrollera däcktrycket.							
Undersök om systemet har oljeläckor.							
Kontrollera instrumentfunktionen.							
Kontrollera gaspedaldriften.							
Rengör sugfiltret.							
Kontrollera hjulskränkningen.							
Smörj alla smörjnipplar.[1]							
Måla i skadad lack.							

[1]Omedelbart efter **varje** tvätt, oavsett intervallet i listan.

Anteckningar om särskilda problem

Kontrollen utförd av:		
Arti-kel	**Datum**	**Information**
1		
2		
3		
4		
5		
6		
7		
8		
9		
10		
11		
12		

⚠ VAR FÖRSIKTIG

Om du lämnar nyckeln i tändningslåset kan någon råka starta motorn av misstag och skada dig eller någon annan person allvarligt.

Ta ut nyckeln ur tändningen och lossa tändkabeln/tändkablarna från tändstiftet/tändstiften innan du utför något underhåll. För kabeln/kablarna åt sidan så att den/de inte oavsiktligt kommer i kontakt med tändstiftet/tändstiften.

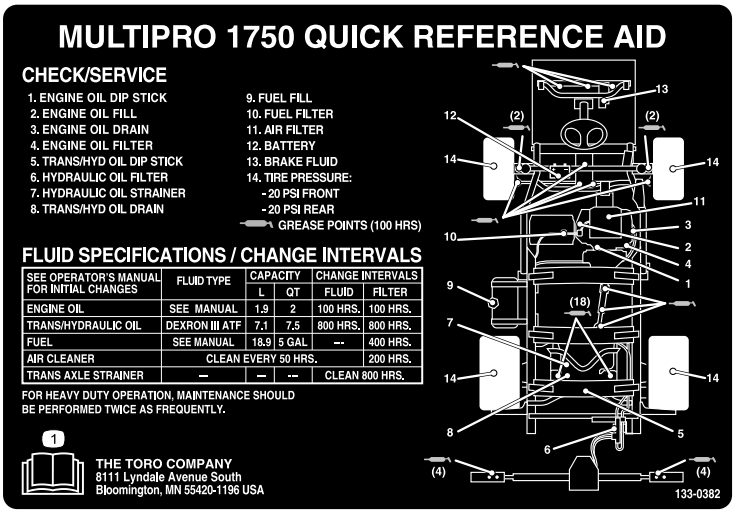

decal133-0382

Figur 34

Förberedelser för underhåll

Höja upp grässprutan

När motorn körs för rutinmässigt underhåll och/eller motordiagnostik ska grässprutans bakhjul alltid befinna sig 2,5 cm över marken och bakaxeln vila på domkraftsstöd.

⚠ FARA

En grässpruta på en domkraft kan bli instabil och glida av domkraften och orsaka skador på personer som befinner sig under.

- **Starta inte motorn medan grönytesprutan är stöttad med domkraft.**
- **Ta alltid ut nyckeln ur tändningen innan du kliver ner från grässprutan.**
- **Blockera hjulen när grönytesprutan är stöttad med domkraften.**

Domkraftspunkten framtill på grässprutan finns under den främre tvärslån. Domkraftspunkten baktill på grässprutan finns på den bakre delen av ramstödet, bakom de bakre fästpunkterna (Figur 35).

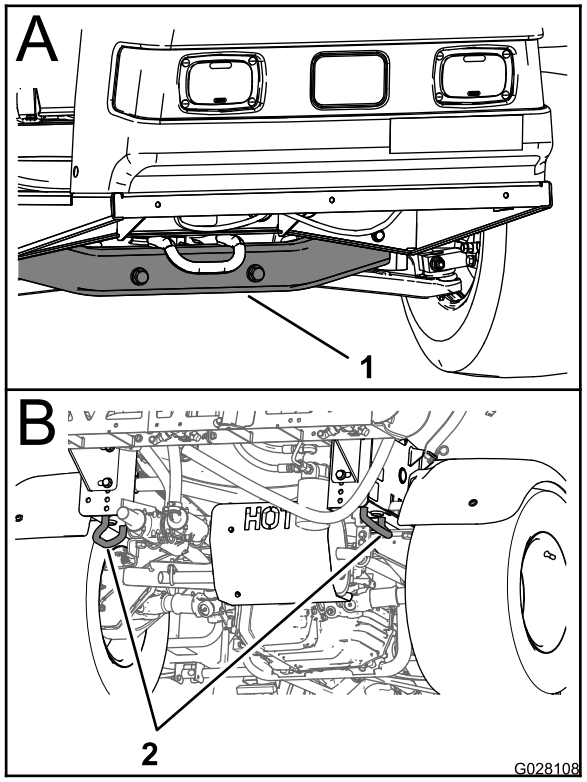

g028108

Figur 35

1. Främre domkraftspunkt
2. Bakre fästpunkter

Smörjning

Smörja grässprutan

Serviceintervall: Var 50:e timme—Smörj pumpen.

Var 100:e timme/Årligen (beroende på vilket som inträffar först)—Smörj alla smörjnipplar.

Typ av fett: Nr 2 på litiumbas

1. Torka av smörjnippeln så att okända partiklar inte kan leta sig in i lagren eller bussningarna.
2. Pumpa in fett i lagren eller bussningarna.
3. Torka av överflödigt fett.

   Se Figur 34 för information om alla smörjpunkter.

Smörja sprutrampernas gångjärn

Serviceintervall: Var 100:e timme

Viktigt: **Om sprutrampens gångjärn tvättas med vatten, måste allt vatten och skräp avlägsnas från gångjärnet och nytt smörjfett påföras.**

Typ av fett: Nr 2 på litiumbas

1. Torka av smörjnipplarna så att okända partiklar inte kan leta sig in i lagren eller bussningarna.
2. Pumpa in fett i lagret eller bussningen vid varje nippel Figur 36.

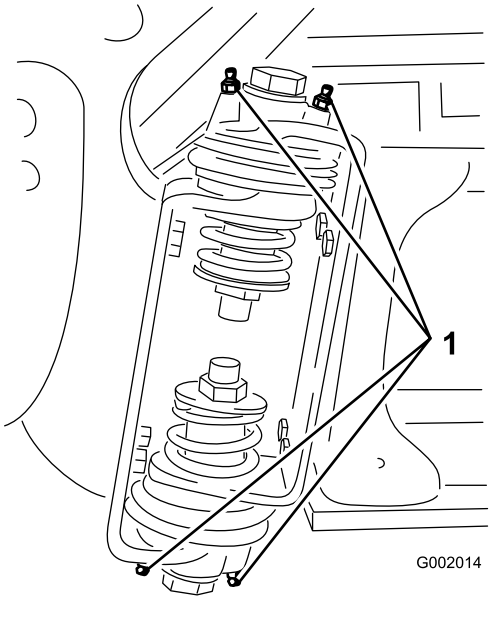

g002014

Figur 36

1. Smörjnippel

3. Torka av överflödigt fett.
4. Upprepa proceduren med varje svängtapp på sprutramperna.

Motorunderhåll

Kontrollera luftintagsgallret

Serviceintervall: Varje användning eller dagligen—Kontrollera motorns roterande luftintagsgaller.

Var 100:e timme—Rengör motorns roterande luftintagsgaller (Oftare vid dammiga och smutsiga förhållanden.)

Kontrollera och rengör efter behov luftintagsgallret på motorns främre del före varje användningstillfälle eller dagligen.

Serva luftrenaren

Serviceintervall: Var 50:e timme/Årligen (beroende på vilket som inträffar först) (Oftare vid dammiga och smutsiga förhållanden.)

Var 200:e timme/Årligen (beroende på vilket som inträffar först) (oftare vid dammiga och smutsiga förhållanden).

Ta ut skumplast- och pappersinsatserna

1. Lägg i parkeringsbromsen, stäng av pumpen, stanna motorn och ta ut tändningsnyckeln.
2. Frigör spärren baktill på sätet och lyft fram sätet.
3. Gör rent runt luftrenaren så att inte smuts faller ner i motorn och orsakar skador (Figur 37).

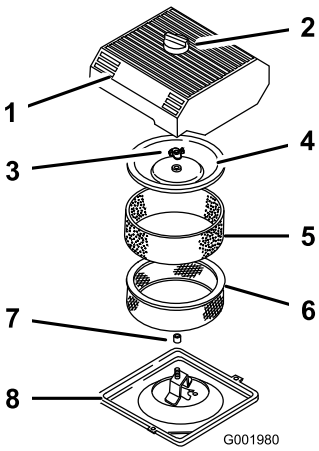

g001980

Figur 37

1.	Luftrenarkåpa	5.	Skumplastinsats
2.	Ratt	6.	Pappersinsats
3.	Mutter för kåpa	7.	Gummitätning
4.	Kåpa	8.	Luftrenarens bas

4. Lossa på vredet på luftrenarkåpan och ta bort kåpan (Figur 37).
5. Skjut försiktigt av skumplastinsatsen från pappersinsatsen (Figur 37).
6. Skruva bort muttern för kåpan och ta bort kåpan och pappersinsatsen (Figur 37).

Rengöra skumplastinsatsen

1. Tvätta skumplastinsatsen med flytande tvål och varmt vatten.
2. Skölj ordentligt när den är ren.
3. Torka insatsen genom att krama den i en ren trasa.
4. Stryk på 30–59 ml olja på insatsen (Figur 38).

   Viktigt: **Byt ut skumplastinsatsen om den är trasig eller sliten.**

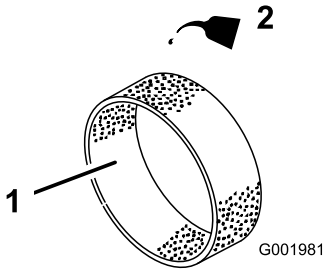

g001981

Figur 38

1.	Skumplastinsats	2.	Olja

5. Krama insatsen så att oljan fördelas.

Kontrollera pappersinsatsen

Undersök om pappersinsatsen har sprickor, oljebeläggning, skador på gummitätningen, smutsansamlingar eller andra skador (Figur 39). Byt ut filtret om några av dessa tillstånd uppkommit.

Viktigt: **Blås inte rent pappersinsatsen med tryckluft eller vätska, t.ex. lösningsmedel, bensin eller fotogen.**

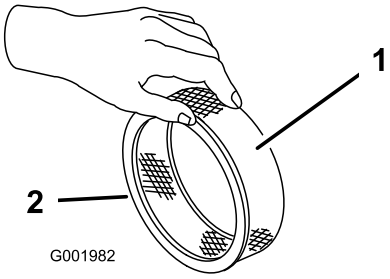

g001982

Figur 39

1.	Pappersinsats	2.	Gummitätning

Viktigt: **Kör alltid motorn med både skumplast- och pappersinsatserna monterade för att undvika motorskador.**

Montera skumplast- och pappersinsatserna

1. Skjut försiktigt på skumplastinsatsen på pappersinsatsen (Figur 37).
2. Trä luftrenaren och kåpan på den långa stången.
3. Skruva sedan på kåpans mutter mot kåpan med fingrarna (Figur 37).

   Obs: Se till att gummitätningen ligger plant mot luftrenarfästet och kåpan.
4. Montera luftrenarkåpan och vredet (Figur 37).
5. Stäng och säkra sätet.

Serva motoroljan

Vevhusets kapacitet är 2,0 liter med filtret.

Använd högkvalitativ motorolja som uppfyller följande specifikationer:

- Nödvändig API-klassificering: SJ eller högre.
- Rekommenderad olja: SAE 10W30 (vid över –18 °C).
- Alternativ olja: SAE 5W30 (vid under 0 °C)

Toro Premium-motorolja med oljeviskositet på 10W30 eller 5W30 finns tillgänglig hos din återförsäljare. Se *reservdelskatalogen* för artikelnummer.

Kontrollera motoroljan

Serviceintervall: Varje användning eller dagligen

Var 400:e timme/Årligen (beroende på vilket som inträffar först)

Motorn levereras med olja i vevhuset. Oljenivån måste dock kontrolleras innan motorn startas för första gången och igen därefter.

1. Ställ maskinen på en plan yta.
2. Ta ut oljestickan och torka av den med en ren trasa (Figur 40). Sätt i oljestickan i röret och se till att den sitter som den ska. Ta ur oljestickan och kontrollera oljenivån.

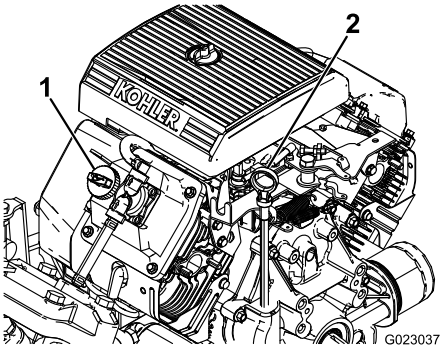

g023037

Figur 40

1. Påfyllningslock
2. Oljesticka

3. Om oljenivån är låg tar du bort påfyllningslocket från ventilkåpan (Figur 40) och fyller på med olja i öppningen tills nivån når upp till markeringen Full på oljestickan. Fyll sakta på oljan och kontrollera nivån med jämna mellanrum under tiden. Fyll inte på för mycket.
4. Sätt ner oljestickan så den sitter ordentligt.

Byta ut motoroljan

Serviceintervall: Efter de första 50 timmarna—Byt oljan i motorn.

Var 100:e timme—Byt oljan i motorn (oftare vid arbete med tung belastning eller vid höga temperaturer).

1. Starta motorn och låt den gå i fem minuter. Då värms oljan upp så att den rinner lättare.
2. Lägg i parkeringsbromsen, stäng av pumpen, stanna motorn och ta ut tändningsnyckeln.
3. Frigör spärren baktill på sätet och lyft fram sätet.

⚠ VAR FÖRSIKTIG

Delar under sätet är varma om grässprutan har varit i drift. Om du rör vid heta komponenter kan brännskador uppstå.

Låt grässprutan svalna innan underhåll utförs eller komponenterna under motorhuven vidrörs.

4. Ställ ett kärl under avtappningsröret.
5. Ta bort avtappningspluggen (Figur 41).

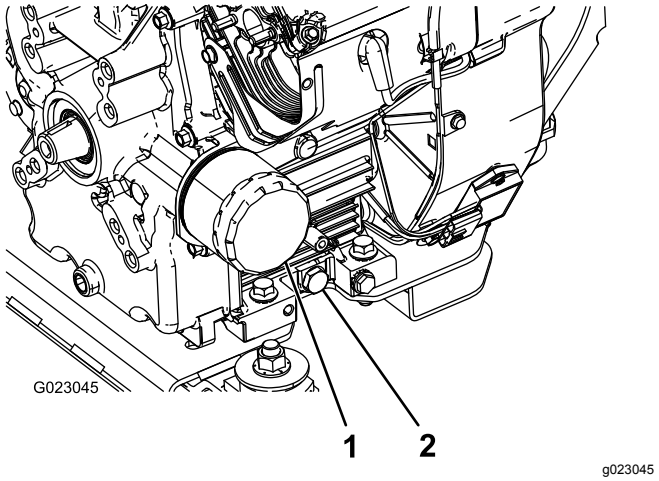

Figur 41

1. Oljefilter
2. Avtappningsplugg

6. Sätt tillbaka avtappningspluggen och dra åt den till 13,6 N·m när oljan har runnit ut helt.
7. Kassera spilloljan på en godkänd återvinningsstation.
8. Häll sakta i cirka 80 % av angiven mängd olja i påfyllningsröret (Figur 40).
9. Kontrollera oljenivån.
10. Tillsätt långsamt ytterligare olja så att nivån når upp till markeringen FULL på oljestickan.

   Viktigt: **Fyll inte på för mycket olja i vevhuset eftersom det kan skada motorn.**

Byta ut motoroljefiltret

Serviceintervall: Var 100:e timme

1. Töm motorn på olja, se Byta ut motoroljan (sida 47).
2. Avlägsna oljefiltret (Figur 41).
3. Torka rent ytan på filteradapterpackningen.
4. Stryk på ett tunt lager ny olja på utbytesfiltrets gummipackning.
5. Sätt i det nya filtret i filteradaptern. Vrid oljefiltret medsols tills gummipackningen kommer i kontakt med filteradaptern. Dra sedan åt filtret ytterligare ett halvt varv (Figur 41).
6. Fyll vevhuset med ny olja av rätt typ, se Byta ut motoroljan (sida 47), steg 8 till 10.
7. Kasta bort det använda oljefiltret på godkänd återvinningsstation.

Byta ut tändstiften

Serviceintervall: Var 200:e timme

Typ: Champion RC-12YC (eller motsvarande)

Luftgap: 0,76 mm

Se till att luftgapet mellan mitt- och sidoelektroderna är rätt innan tändstiften monteras. Använd en tändstiftsnyckel vid demontering och montering av tändstiften och ett bladmått för kontroll och justering av luftgapet.

Ta bort tändstiften

1. Lägg i parkeringsbromsen, stäng av pumpen, stanna motorn och ta ut tändningsnyckeln.
2. Frigör spärren baktill på sätet och lyft fram sätet.
3. Dra av kablarna från tändstiften (Figur 42).
4. Gör rent runt stiften så att inte smuts faller ner i motorn och orsakar skador.
5. Ta bort tändstiften och metallbrickorna.

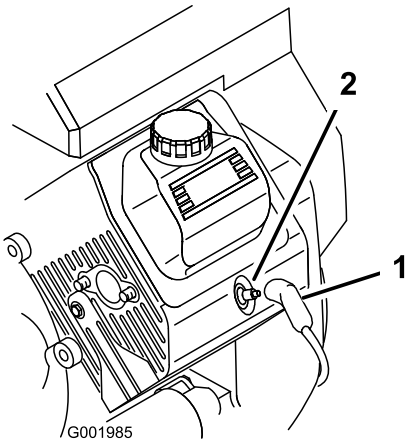

Figur 42

1. Tändkabel
2. Tändstift

Kontrollera tändstiften

1. Titta mitt på tändstiften (Figur 43).

   Obs: Om isolatorn har en ljusbrun eller grå beläggning fungerar motorn korrekt. En svart beläggning på isolatorn betyder vanligen att luftrenaren är smutsig.

   Viktigt: **Rengör aldrig tändstiften. Byt alltid ut ett tändstift när det har svart beläggning, utslitna elektroder, oljefilm eller sprickor.**

2. Kontrollera avståndet mellan mitt- och sidoelektroderna (Figur 43) och böj sidoelektroden om avståndet är felaktigt.

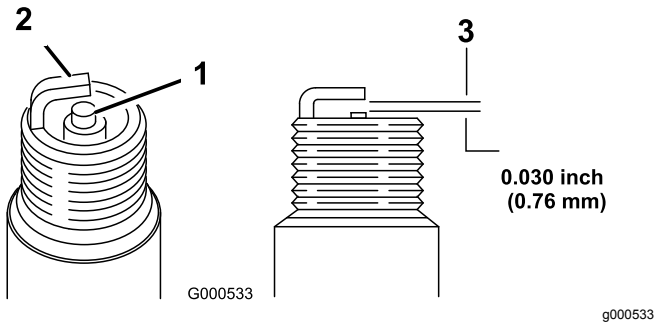

Figur 43

1. Mittelektrodinsulator
2. Sidoelektrod
3. Luftgap (ej i skala)

Montera tändstiften

1. Montera tändstiften och metallbrickorna.
2. Dra åt tändstiften till 24,4–29,8 N·m.
3. Skjut på kablarna på tändstiften (Figur 42).
4. Stäng och säkra sätet.

Underhålla bränslesystemet

Byta ut bränslefiltret

Serviceintervall: Var 100:e timme—Byt ut bränslefiltret.

Var 400:e timme/Årligen (beroende på vilket som inträffar först)—Kontrollera bränsleledningarna.

1. Lägg i parkeringsbromsen, stäng av pumpen, stanna motorn och ta ut tändningsnyckeln.
2. Frigör spärren baktill på sätet och lyft fram sätet.
3. Sätt klämmor på slangen på vardera sidan av bränslefiltret för att förhindra att gas läcker ut från slangarna när du tar bort filtret.
4. Placera ett kärl under filtret.
5. Kläm ihop ändarna på slangklämmorna och skjut bort dem från filtret (Figur 44).
6. Ta bort filtret från bränsleslangarna.

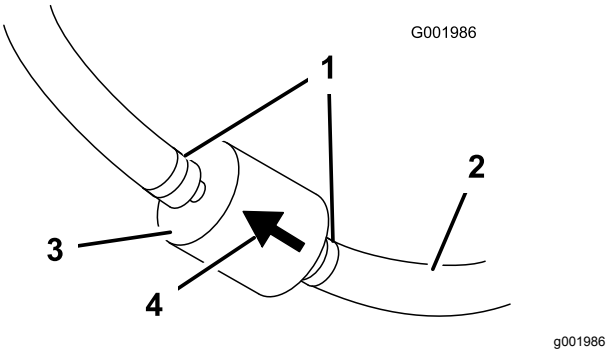

Figur 44

1. Slangklämma
2. Bränsleslang
3. Filter
4. Flödesriktningspil

7. Montera ett nytt filter och för slangklämmorna intill filtret.

   Se till att flödesriktningspilen pekar mot motorn.

Serva kolkanistern

Kontrollera luftfiltret för kolkanistern

Serviceintervall: Efter de första 50 timmarna

Var 200:e timme

Kontrollera öppningen längst ned på kolkanisterns luftfilter och se till att den är ren och fri från skräp och blockeringar (Figur 45).

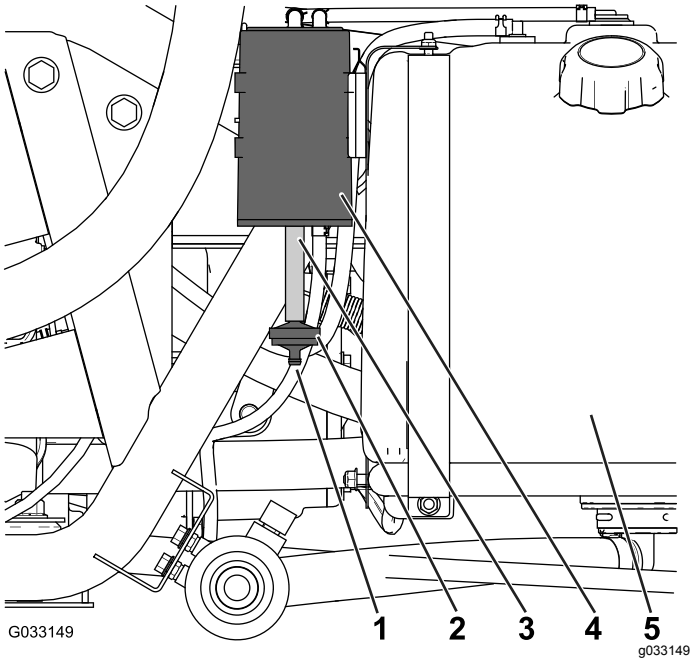

Figur 45

1. Luftfiltersöppning
2. Kolkanisterfilter
3. Slang
4. Kolkanister
5. Bränsletank

Byta ut kolkanisterfiltret

Serviceintervall: Efter de första 50 timmarna

Var 200:e timme

1. Ta bort kolkanisterfiltrets koppling med hullingar från slangen längst ned i kolkanistern, och ta bort filtret (Figur 45).

   Obs: Släng det gamla filtret.

2. För in i det nya kolkanisterfiltrets koppling med hullingar så långt som möjligt i slangen längst ned i kolkanistern.

Tömma bränsletanken

Serviceintervall: Var 400:e timme/Årligen (beroende på vilket som inträffar först)

Töm och rengör bränsletanken om bränslesystemet förorenas eller om du planerar att ställa maskinen i förvaring under en längre period. Använd färskt, rent bränsle för att spola ur tanken.

1. Överför bränslet från tanken till en godkänd bränslebehållare med en hävertpump, eller ta bort tanken från maskinen och häll ut bränslet ur påfyllningspipen och ner i bränslebehållaren.

   Obs: När du tar bort bränsletanken kommer du att behöva ta bort bränslet och sätta tillbaka slangarna från tanken innan du tar bort tanken.

2. Byt ut bränslefiltret, se Byta ut bränslefiltret (sida 49).
3. Spola vid behov tanken med färskt rent bränsle.
4. Sätt tillbaka tanken om du tog bort den tidigare.
5. Fyll på tanken med färskt rent bränsle.

Underhålla elsystemet

Leta reda på säkringarna

Det finns två säkringsblock och en tom plats i elsystemet. Dessa är belägna under sätet (Figur 46).

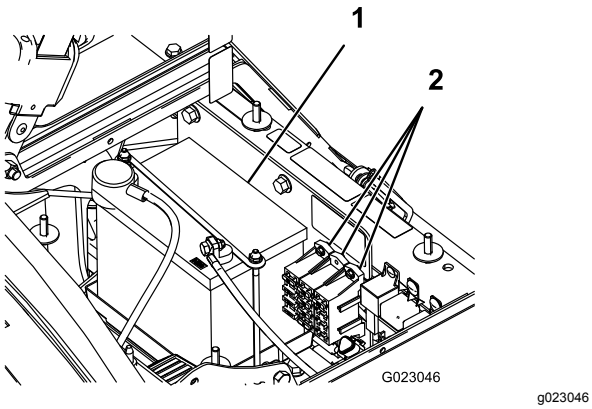

Figur 46

1. Batteri
2. Säkringsblock

Serva batteriet

Viktigt: **Starta inte grässprutan med hjälpbatteri.**

Håll alltid batteriet rent och fulladdat. Torka av batteriet och batterilådan med en pappershandduk. Tvätta batteripolerna med en lösning bestående av fyra delar vatten och en del bikarbonat om de har korroderat. Stryk på ett tunt lager fett på batteripolerna som skydd mot korrosion.

Spänning: 12 V med 280 A kallstart vid -18 °C

Demontera batteriet

1. Ställ grässprutan på en plan yta, dra åt parkeringsbromsen, stäng av pumpen, stanna motorn och ta ut nyckeln ur tändningslåset.
2. Batteriet sitter bakom pumpen på maskinens högra sida (Figur 46).
3. Lossa minuskabeln (svart) från batteripolen.

⚠ VARNING

Felaktig dragning av batterikabeln kan skada grässprutan och kablarna och orsaka gnistor. Gnistorna kan få batterigaserna att explodera, vilket kan leda till personskador.

- **Lossa alltid batteriets minuskabel (svart) innan du lossar pluskabeln (röd).**
- **Anslut alltid pluskabeln (röd) innan du ansluter minuskabeln (svart).**

⚠ VARNING

Batteriets kabelanslutningar eller verktyg av metall kan kortslutas mot metalldelar på grässprutan och orsaka gnistor. Gnistorna kan få batterigaserna att explodera, vilket kan leda till personskador.

- **När batteriet installeras eller tas bort får batterianslutningarna inte komma i kontakt med några av grässprutans metalldelar.**
- **Låt inte metallverktyg kortsluta mellan batterianslutningarna och grässprutans metalldelar.**
- **Håll alltid batteriremmen på plats för att skydda och säkra batteriet.**

4. Lossa pluskabeln (röd) från batteripolen.
5. Ta bort batterihållaren och fästelementen (Figur 46).
6. Ta bort batteriet.

Montera batteriet

Serviceintervall: Var 50:e timme—Kontrollera batteriets kabelanslutningar.

1. Sätt batteriet på batterilådan så att batteripolerna är mot grässprutans främre del.
2. Montera batterihållaren och fäst den med fästelementen som du tog bort tidigare (Figur 46).

   Viktigt: **Håll alltid batterihållaren på plats för att skydda och säkra batteriet.**

3. Anslut pluskabeln (röd) till batteriets pluspol (+) och minuskabeln (svart) till batteriets minuspol (-) med skruvarna och vingmuttrarna. Trä gummiskon över den positiva polen.
4. Montera batterikåpan och fäst den med de båda rattarna (Figur 46).

Kontrollera elektrolytnivån

Serviceintervall: Var 50:e timme

Obs: Kontrollera batteriets elektrolytnivå en gång i månaden när maskinen står i förvaring.

1. Lossa på rattarna på sidorna av batterilådan och ta bort batterikåpan (Figur 46).
2. Ta bort påfyllningslocken. Fyll på nödvändig mängd destillerat vatten om elektrolytnivån inte når upp till påfyllningslinjen, se Fylla på vatten i batteriet (sida 52).

⚠ FARA

Batterielektrolyt innehåller svavelsyra som är ett dödligt gift och som orsakar allvarliga brännskador.

- **Drick inte elektrolyten och låt den inte komma i kontakt med hud, ögon eller kläder. Använd skyddsglasögon för att skydda ögonen och gummihandskar för att skydda händerna.**
- **Fyll på batteriet på en plats där du har tillgång till rent vatten och kan skölja av huden.**

Fylla på vatten i batteriet

Bästa tillfället att fylla på destillerat vatten i batteriet är precis innan du ska köra maskinen. Vattnet blandas då ordentligt med elektrolyten.

1. Torka av överdelen på batteriet med en pappershandduk.
2. Ta bort påfyllningslocken från batteriet och häll sakta på destillerat vatten i varje cell tills nivån når upp till linjen. Sätt tillbaka påfyllningslocken.

   Viktigt: **Fyll inte på batteriet för mycket. Elektrolyt kan rinna över på andra delar av grässprutan och orsaka svår korrosion och skada.**

Ladda batteriet

⚠ VARNING

När batteriet laddas bildas explosiva gaser.

Rök aldrig nära batteriet och håll det borta från gnistor och lågor.

Viktigt: **Håll alltid batteriet fulladdat (specifik vikt på 1,260). Detta är särskilt viktigt för att batteriet inte ska skadas när temperaturen understiger 0 °C.**

1. Ta bort batteriet från chassit, se Demontera batteriet (sida 51).
2. Kontrollera elektrolytnivån, se Kontrollera elektrolytnivån (sida 52).
3. Anslut en batteriladdare på 3–4 A till batteriposterna. Ladda batteriet med 3–4 A under 4–8 timmar (12 V).

   Viktigt: **Överladda inte batteriet.**
4. Montera batteriet i chassit, se Montera batteriet (sida 51).

Förvara batteriet

Om maskinen ska förvaras i mer än 30 dagar ska batteriet avlägsnas och laddas upp helt och hållet. Förvara det antingen på en hylla eller på maskinen. Låt kablarna vara urkopplade om det förvaras på maskinen. Förvara batteriet svalt för att undvika att det laddas ur snabbt. Se till att batteriet är fulladdat för att förhindra att det fryser.

Underhålla drivsystemet

Kontrollera hjulen/däcken

Serviceintervall: Varje användning eller dagligen—Kontrollera däcktrycket.

Efter de första 8 timmarna—Dra åt hjulmuttrarna.

Var 100:e timme—Dra åt hjulmuttrarna.

Var 100:e timme—Kontrollera skicket och slitaget på däcken.

Kontrollera trycket i däcken var 8 timme eller dagligen för att försäkra korrekta nivåer. Pumpa däcken till 1,38 bar. Kontrollera även att däcken inte är slitna eller skadade.

Undersök hjulen för att se till att de sitter säkert efter de första åtta körtimmarna och därefter var 100:e körtimme. Dra åt hjulmuttrarna fram och bak till 102–108 N·m.

Kontrollera däckens tillstånd minst var 100 drifttimme. Olyckor under drift, som att köra in i trottoarer, kan skada ett däck eller en fälg samt störa hjulinställningen. Kontrollera därför däckens skick efter en olycka.

Justera differentiallåsvajern

Serviceintervall: Var 200:e timme

1. Sätt differentiallåsspaken i läget Av.
2. Lossa kontramuttrarna som håller fast differentiallåsvajern vid fästet på växellådan (Figur 47).

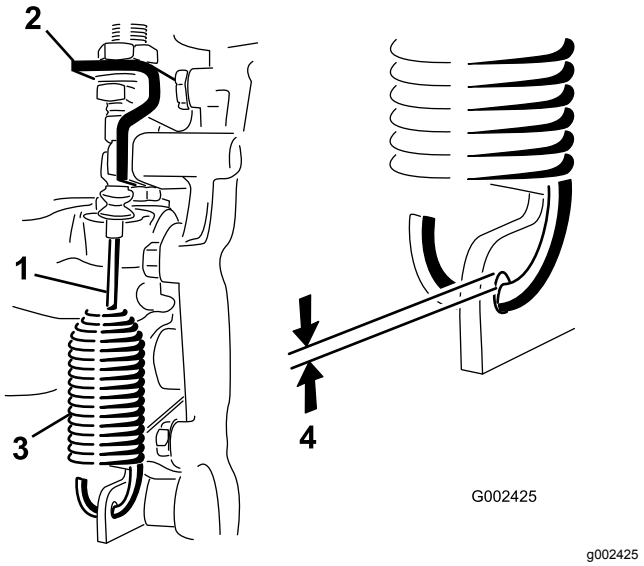

Figur 47

1. Differentiallåsvajer
2. Växellådsfäste
3. Fjäder
4. 0,25 till 1,5 mm avstånd

3. Justera kontramuttrarna så att gapet blir 0,25 till 1,5 mm mellan fjäderhaken och ytterdiametern på hålet i växellådsarmen.
4. Dra åt kontramuttrarna när du är färdig.

Justera framhjulens skränkning

Serviceintervall: Var 100:e timme/Årligen (beroende på vilket som inträffar först)

Skränkningen bör vara 0–6 mm.

1. Fyll tanken med ca 331 liter vatten.
2. Kontrollera och fyll vid behov på luft i däcken, se Kontrollera däcktrycket (sida 24).
3. Kör grässprutan bakåt och framåt ett par gånger för att få A-armarna att slakna, och kör sedan minst 3 m framåt.
4. Mät avståndet mellan de båda framhjulen vid axelhöjd, både framtill och baktill på hjulen (Figur 48).

   Obs: En fixtur eller en justeringsmätare behövs för det bakre måttet på framhjulen vid axelns höjd. Använd samma fixtur eller justeringsmätare för att noggrant mäta framdelen på framhjulen vid axelhöjd (Figur 48).

   De främre delarna på framhjulen bör vara 0–6 mm närmare varandra än de bakre delarna på framhjulen.

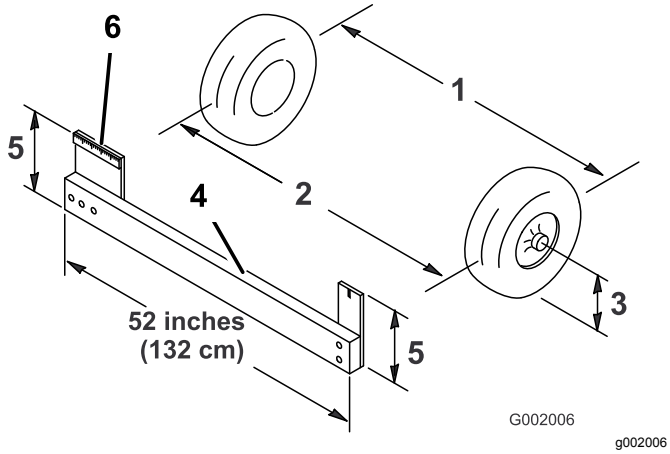

Figur 48

1. Hjulens centerlinje, bak
2. Hjulens centerlinje, fram
3. Centrumlinje, axel
4. Fixtur
5. Axelcentrumlinje, avstånd
6. 15 cm linjal

5. Om måttet inte hamnar inom angivet område ska du lossa kontramuttrarna i båda ändarna av dragstängerna (Figur 49).

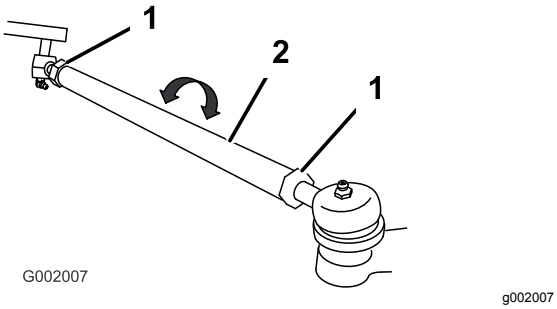

Figur 49

1. Kontramutter
2. Dragstång

6. Vrid bägge dragstängerna för att flytta framdelen på hjulet inåt eller utåt.

   Obs: Dragstängerna ska vara lika långa när du är klar.

7. Dra åt dragstängernas kontramuttrar när justeringen är korrekt.
8. Se till att ratten kan svängas helt i bägge riktningar.

Underhålla bromsarna

Kontrollera bromsvätskenivån

Bromsvätskebehållaren fylls på fabriken med bromsvätska av typen DOT 3. Kontrollera nivån varje dag innan du startar motorn.

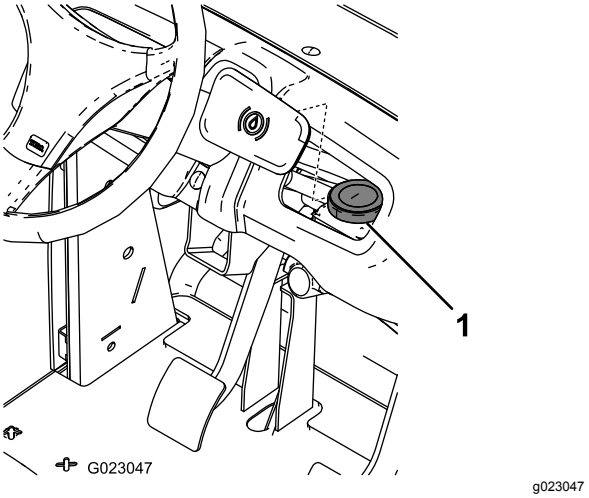

Figur 50

1. Bromsvätskebehållare

1. Ställ grässprutan på en plan yta, dra åt parkeringsbromsen, stäng av pumpen, stanna motorn och ta ut nyckeln ur tändningslåset.
2. Vätskenivån ska nå upp till markeringen FULL på behållaren.
3. Om vätskenivån är låg ska du göra rent runt locket, ta av locket och fylla på behållaren till korrekt nivå. Fyll inte på för mycket.

Kontrollera bromsarna

Serviceintervall: Var 100:e timme

Bromsar är viktiga säkerhetsdelar på grässprutan. Kontrollera dem i enlighet med följande instruktioner:

- Undersök bromsskorna för att kontrollera att de inte är slitna eller skadade. Om bromsbeläggets (bromsklossens) tjocklek är mindre än 1,6 mm ska bromsskorna bytas ut.
- Undersök bromslamellen och andra delar för tecken på överdrivet slitage eller deformering. Om någon deformering upptäcks måste lämplig del bytas ut.

Justera parkeringsbromsen

Serviceintervall: Var 200:e timme—Kontrollera parkeringsbromsen.

1. Ta bort plastgreppet.
2. Lossa ställskruven som fäster ratten på parkeringsbromsspaken (Figur 51).

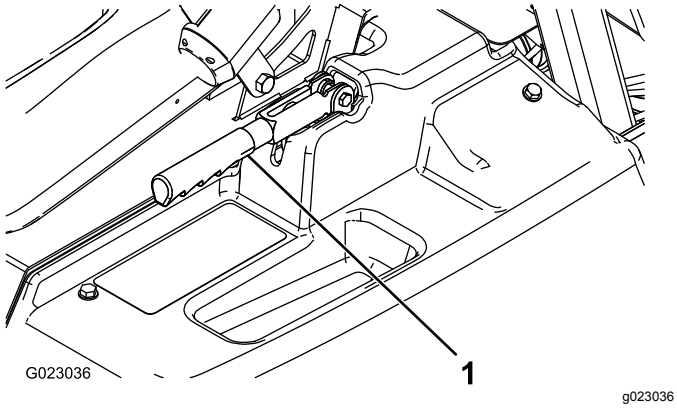

Figur 51

1. Parkeringsbromsspak

3. Vrid ratten tills kraften för att använda spaken är 18–23 kg.
4. Dra åt ställskruven.

Underhålla hydraulsystemet

Kontrollera växellådsoljan/hydrauloljan

Serviceintervall: Var 200:e timme

1. Ställ grässprutan på en plan yta, dra åt parkeringsbromsen, stäng av pumpen, stanna motorn och ta ut nyckeln ur tändningslåset.
2. Ta ut stickan du kontrollerar växellådans oljenivå med och torka av den med en ren trasa (Figur 52).

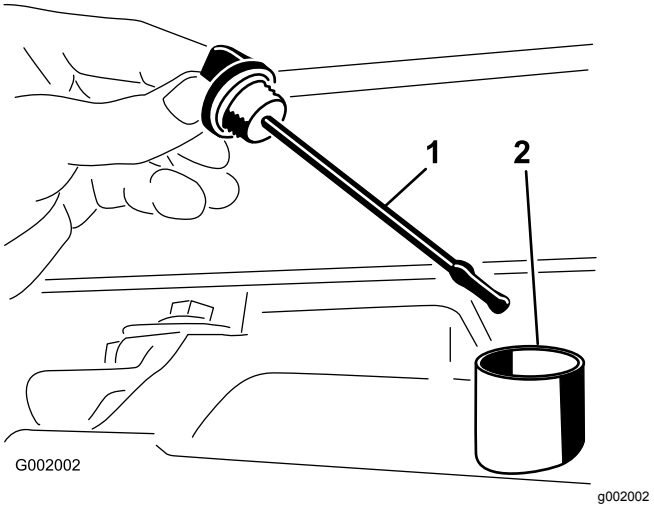

Figur 52

1. Oljesticka
2. Påfyllningsöppning

Viktigt: **Var mycket försiktig så att smuts eller andra föroreningar inte tar sig in i öppningen när du kontrollerar oljenivån i transmissionen.**

3. Sätt i oljestickan i röret och se till att den sitter som den ska. Ta ur oljestickan och kontrollera oljenivån.
4. Oljenivån i växellådan bör ligga vid toppen av den flata delen på oljestickan. Fyll i annat fall på behållaren med lämplig vätska, se Byta ut växellådsoljan/hydrauloljan (sida 56).
5. Sätt ner oljestickan så den sitter ordentligt.

Byta ut växellådsoljan/hydrauloljan

Serviceintervall: Var 800:e timme/Årligen (beroende på vilket som inträffar först)

1. Ställ grässprutan på en plan yta, dra åt parkeringsbromsen, stäng av pumpen, stanna motorn och ta ut nyckeln ur tändningslåset.
2. Sätt ett uppsamlingstråg under avtappningspluggen på tanken.
3. Ta bort avtappningspluggen från tankens sida och låt hydrauloljan rinna ner i uppsamlingstråget (Figur 53).

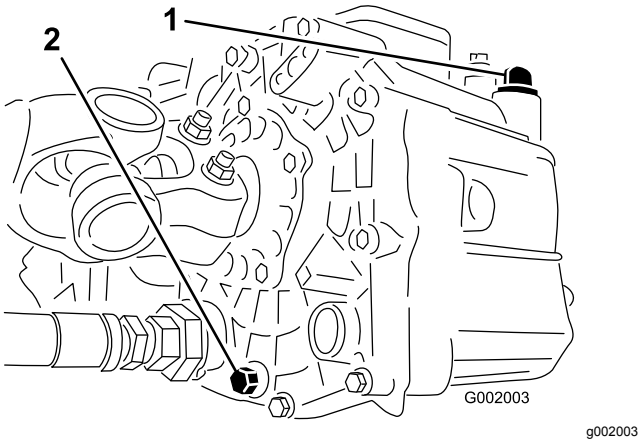

Figur 53

1. Hydrauloljesticka
2. Avtappningsplugg

4. Observera riktningen på hydraulslangen och 90-graderskopplingen som är anslutna till filtret.
5. Ta bort hydraulslangen och 90-graderskopplingen (Figur 54).

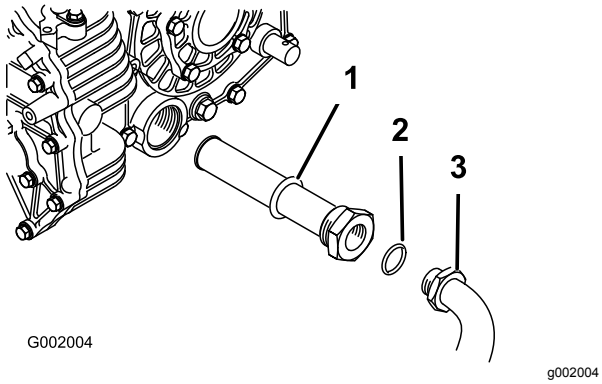

Figur 54

1. Hydraulfilter
2. O-ring
3. 90-graderskoppling

6. Ta loss filtret och rengör det genom att spola med rent avfettningsmedel.
7. Låt filtret lufttorka.
8. Montera filtret när oljan tappas ur.
9. Montera hydraulslangen och 90-graderskopplingen på filtret.
10. Sätt tillbaka och dra åt avtappningspluggen.
11. Fyll tanken med cirka 7 liter Dexron III ATF.

    Viktigt: **Använd endast specificerade hydrauloljor. Andra oljor kan orsaka skador på systemet.**
12. Starta motorn och kör grässprutan för att fylla hydraulsystemet.
13. Kontrollera oljenivån och fyll på vid behov.

Byta hydraulfiltret

Serviceintervall: Efter de första 8 timmarna

Var 800:e timme/Årligen (beroende på vilket som inträffar först)

Använd ett filter från Toro (artikelnr 54-0110).

Viktigt: **Om något annat filter används kan garantin för några av komponenterna bli ogiltig.**

1. Ställ grässprutan på en plan yta, dra åt parkeringsbromsen, stäng av pumpen, stanna motorn och ta ut nyckeln ur tändningslåset.
2. Rengör runt området där filtret monteras.
3. Placera ett kärl under filtret.
4. Ta bort filtret (Figur 55).

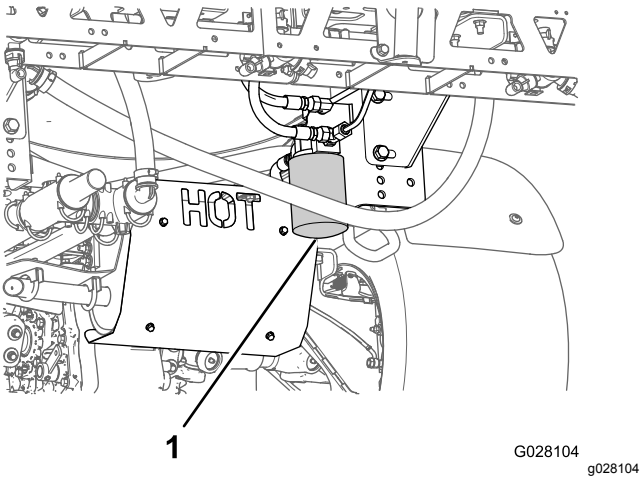

Figur 55

1. Hydraulfilter

5. Smörj den nya filterpackningen.
6. Kontrollera att området där filtret ska monteras är rent.
7. Skruva fast filtret tills packningen vidrör fästplattan och dra sedan åt filtret ytterligare ett halvt varv.

8. Starta motorn och låt den gå i cirka två minuter så att systemet luftas.
9. Stäng av motorn och kontrollera hydrauloljenivån. Kontrollera också om det finns läckor.

Underhålla sprutsystemet

⚠ VARNING

De kemiska substanser som används i sprutsystemet kan vara farliga och giftiga för dig, omkringstående personer, djur, växter, jorden och annan egendom.

- **Läs och följ noga de kemiska varningsetiketterna och säkerhetsdatabladen (MSDS) för alla använda kemikalier och använd skydd i enlighet med kemikalietillverkarnas rekommendationer. Använd till exempel lämplig personskyddsutrustning som ansiktsmask och skyddsglasögon, handskar och annan utrustning som skyddar om du skulle komma i kontakt med kemikalier.**
- **Tänk på att mer än en kemikalie kan ingå och att information om varje enskild kemikalie måste tas med i beräkningen.**
- ***Använd aldrig sprutsystemet om informationen inte finns tillgänglig.***
- **Innan du börjar arbeta med ett sprutsystem måste du kontrollera att systemet har sköljts ur tre gånger och neutraliserats enligt kemikalietillverkarens rekommendationer samt att alla ventiler har genomgått sköljcykeln tre gånger.**
- **Kontrollera att det finns rinnande vatten och tvål i närheten och tvätta omedelbart bort alla kemikalier efter kontakt med huden.**

Kontrollera slangarna

Serviceintervall: Var 200:e timme—Kontrollera alla slangar och anslutningar för att se om de har skador och om de är ordentligt fastsatta.

Undersök alla slangar i sprutsystemet för att se om de har några sprickor, läckor eller andra skador. Kontrollera samtidigt anslutningar och nipplar i samma syfte. Byt ut skadade slangar och nipplar.

Byta tryckfiltret

Serviceintervall: Var 400:e timme

1. Ställ maskinen på ett jämnt underlag, stäng av sprutans pump, stäng av motorn och ta ur nyckeln.
2. Placera ett kärl under tryckfiltret (Figur 56).

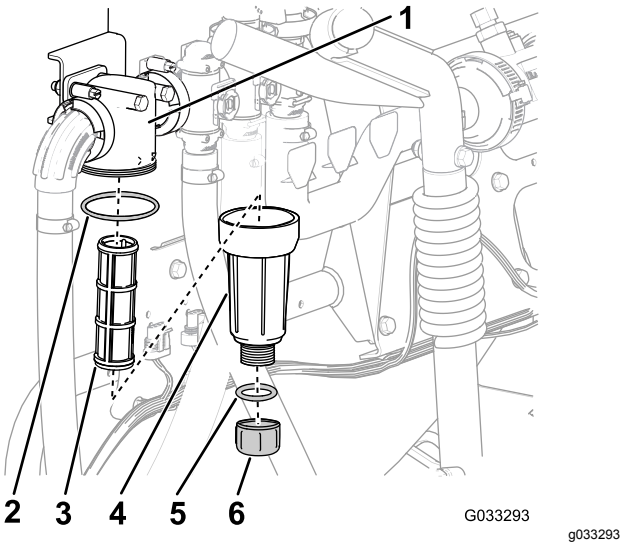

Figur 56

1. Filterhuvud
2. O-ring (skål)
3. Filter
4. Skål
5. O-ring (avtappningsplugg)
6. Avtappningsplugg

3. Vrid avtappningspluggen motsols och ta bort den från tryckfiltrets skål (Figur 56).

   Obs: Låt skålen tömmas helt.
4. Vrid skålen motsols och avlägsna den från filterhuvudet (Figur 56).
5. Ta bort det gamla tryckfiltret (Figur 56).

   Obs: Kasta det gamla filtret.
6. Kontrollera att avtappningspluggens o-ring (sitter på insidan av skålen) och skålens o-ring (sitter på filterhuvudets insida) inte är slitna eller skadade (Figur 56).

   Obs: Byt ut skadad eller sliten o-ring för pluggen, skålen eller båda.
7. Montera det nya tryckfiltret i filterhuvudet (Figur 56).

   Obs: Kontrollera att filtret sitter ordentligt i filterhuvudet.
8. Montera skålen på filterhuvudet för hand (Figur 56).
9. Montera pluggen i skålen för hand (Figur 56).

Kontrollera pumpen

Serviceintervall: Var 400:e timme/Årligen (beroende på vilket som inträffar först)—Kontrollera pumpmembranen och byt ut dem vid behov (kontakta en auktoriserad Toro-återförsäljare).

Var 400:e timme/Årligen (beroende på vilket som inträffar först)—Kontrollera pumpens backventiler och byt ut dem vid behov (kontakta en auktoriserad Toro-återförsäljare).

Obs: Nedanstående maskinkomponenter anses vara slitdelar och täcks inte av den garanti som gäller för maskinen, förutom vid tillverkningsfel.

Låt en auktoriserad Toro-återförsäljare kontrollera att följande inre pumpkomponenter inte är skadade:

- Pumpmembran
- pumpens backventilenheter.

Byt ut komponenter vid behov.

Kontrollera nylonsvängbussningarna

Serviceintervall: Var 400:e timme/Årligen (beroende på vilket som inträffar först)

1. Ställ grässprutan på en plan yta, dra åt parkeringsbromsen, stäng av pumpen, stanna motorn och ta ut nyckeln ur tändningslåset.
2. Fäll ut sprutramperna till SPRUTLÄGET och stötta dem med hjälp av stativ eller remmar från en lyft.
3. När sprutrampens vikt hålls upp tar du bort bulten och muttern som fäster svängtappen på sprutrampsenheten (Figur 57).

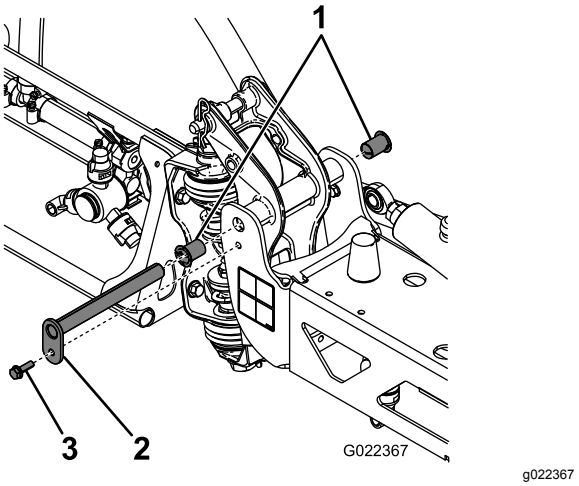

Figur 57

1. Nylonbussning
2. Svängtapp
3. Skruv

4. Ta bort svängtappen.
5. Ta bort sprutrampen och tappfästet från mittramen för att komma åt nylonbussningarna.

6. Ta bort nylonbussningarna från fram- och baksidan på tappfästet och undersök dem (Figur 57).

   Obs: Byt ut skadade bussningar.

7. Påför en mindre mängd olja på nylonbussningarna och sätt tillbaka dem i tappfästet.
8. Montera sprutrampen och tappfästsenheten på mittramen, och se till att hålen kommer i höjd med varandra (Figur 57).
9. Sätt tillbaka svängtappen och fäst den med skruven och muttern som togs bort tidigare.
10. Upprepa proceduren med varje sprutramp.

Grässprutans flödesschema

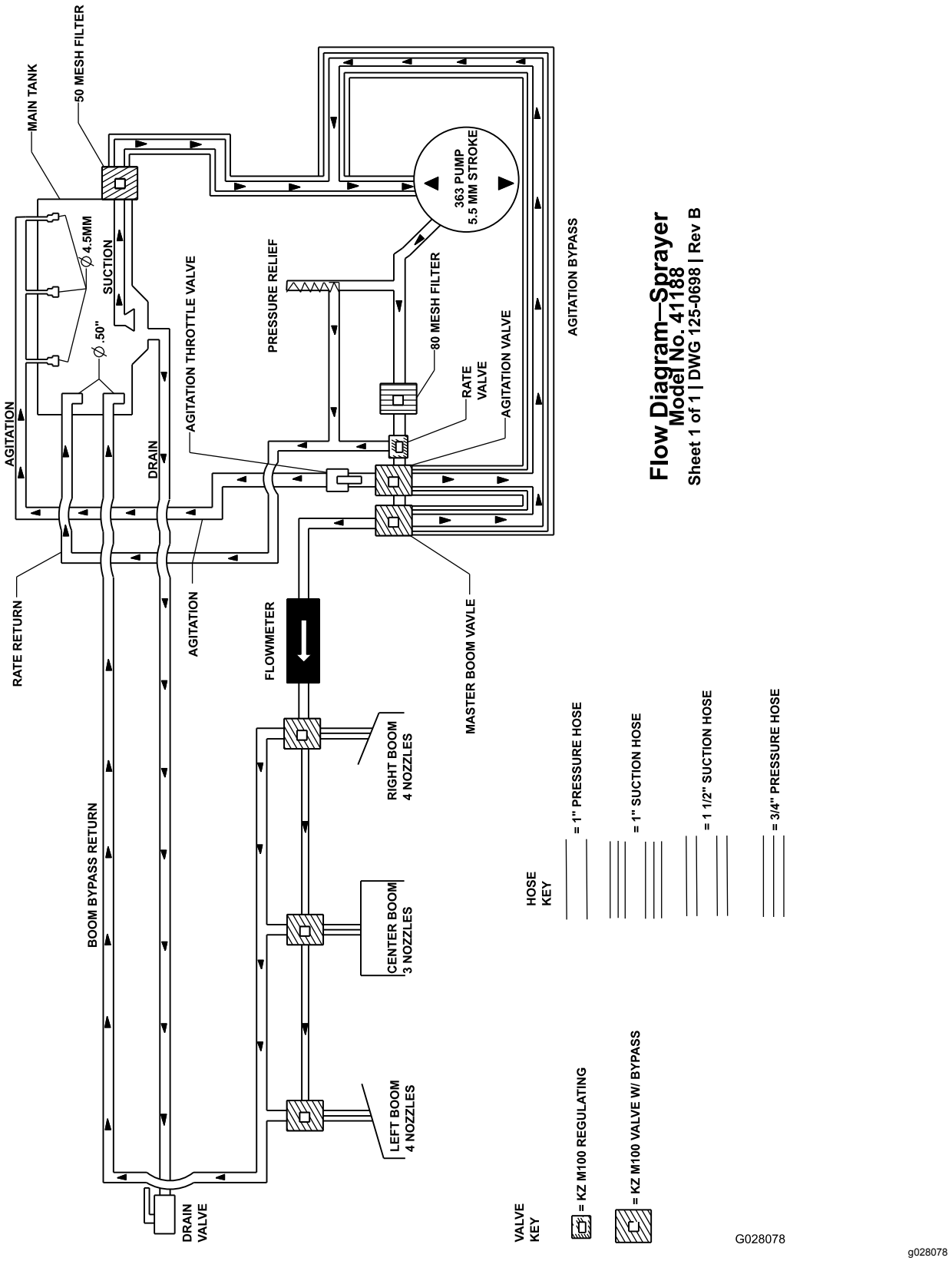

Figur 58

Rengöring

Rengöra flödesmätaren

Serviceintervall: Var 200:e timme/Årligen (beroende på vilket som inträffar först) (oftare när slampulver används).

1. Skölj och töm hela sprutsystemet ordentligt.
2. Ta bort flödesmätaren från sprutan och spola den med rent vatten.
3. Ta bort fästringen på uppströmssidan (Figur 59).

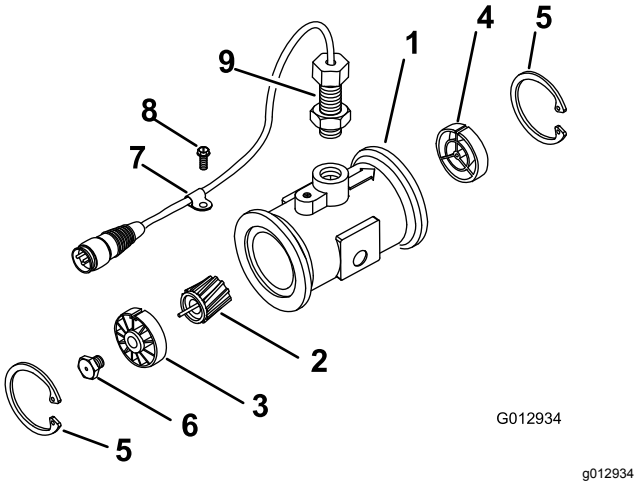

Figur 59

1. Modifierad mätare med fläns
2. Rotor-/magnetanordning
3. Nav-/lageranordning
4. Navanordning (med kilspåret uppåt)
5. Fästring
6. Turbintappsanordning
7. Kabelklämma
8. Gängad skruv
9. Givaranordning

4. Rengör turbinen och turbinnavet för att ta bort metallspån och eventuellt slampulver.
5. Kontrollera att turbinbladen inte är slitna.

   Obs: Håll turbinen i handen och snurra den. Den ska snurra fritt och inte sakta sig särskilt mycket. Byt i annat fall ut den.
6. Montera flödesmätaren.
7. Använd en luftstråle med lågt tryck (0,5 bar) för att säkerställa att turbinen snurrar fritt. Om den inte gör det lossar du den sexkantiga tappen längst ned i turbinnavet 1/16 varv tills turbinen snurrar fritt.

Rengöra sugfiltret

Serviceintervall: Varje användning eller dagligen (oftare när slampulver används).

1. Avlägsna hållaren från den röda kopplingen på den stora slangen ovanpå tanken.

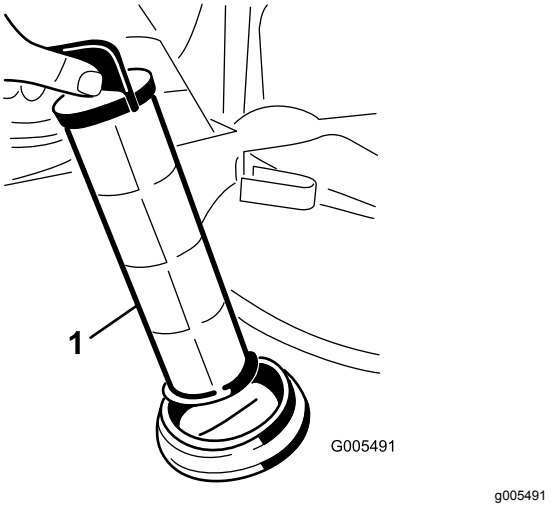

Figur 60

1. Sugfilter

2. Lossa slangen från tanken.
3. Dra ut filtret från hålet.
4. Rengör filtret under rent rinnande vatten.
5. Sätt tillbaka filtret i hålet, och se till att det sitter ordentligt.
6. Anslut slangen till tankens ovandel och fäst den med hållaren.

Rengöra grässprutans ventiler

- Se följande avsnitt om att rengöra sprutmängdsventilen:
  1. Ta bort ventilens manövreringsorgan (sida 62)
  2. Ta bort grenrörsventilen för sprutmängd (sida 62)
  3. Rengöra grenrörsventilen (sida 66)
  4. Montera grenrörsventilen (sida 67)
  5. Montera grenrörsventilen för sprutmängd (sida 67)
  6. Montera ventilens manövreringsorgan (sida 70)
- Se följande avsnitt om att rengöra omrörningsventilen:
  1. Ta bort ventilens manövreringsorgan (sida 62)

2. Ta bort omrörningsventilens grenrör (sida 63)
3. Rengöra grenrörsventilen (sida 66)
4. Montera grenrörsventilen (sida 67)
5. Montera omrörningsventilens grenrör (sida 68)
6. Montera ventilens manövreringsorgan (sida 70)

- Se följande avsnitt om att rengöra huvudsprutrampventilen:
  1. Ta bort ventilens manövreringsorgan (sida 62)
  2. Ta bort huvudsprutrampens grenrörsventil (sida 64)
  3. Rengöra grenrörsventilen (sida 66)
  4. Montera grenrörsventilen (sida 67)
  5. Montera huvudsprutrampens grenrörsventil (sida 69)
  6. Montera ventilens manövreringsorgan (sida 70)
- Se följande avsnitt om att rengöra de tre sektionsventilerna:
  1. Ta bort ventilens manövreringsorgan (sida 62)
  2. Ta bort sektionsventilens grenrör (sida 65)
  3. Rengöra grenrörsventilen (sida 66)
  4. Montera grenrörsventilen (sida 67)
  5. Montera sektionsventilens grenrör (sida 70)
  6. Montera ventilens manövreringsorgan (sida 70)

Ta bort ventilens manövreringsorgan

1. Ställ grässprutan på ett jämnt underlag, lägg i parkeringsbromsen, stäng av pumpen och motorn och ta ur nyckeln.
2. Ta bort kontakten med tre stift till ventilens manövreringsorgan från kontakten med tre uttag på grässprutans kablage.
3. Ta bort hållaren som fäster manövreringsorganet vid grenrörsventilen för sprutmängd samt omrörningsventilen, huvudsprutrampventilen eller sprutrampssektionens ventil (Figur 61).

   Obs: Kläm ihop hållarens två ben samtidigt som du trycker ned den.

   Obs: Spara manövreringsorganet och hållaren för montering i Montera ventilens manövreringsorgan (sida 70).

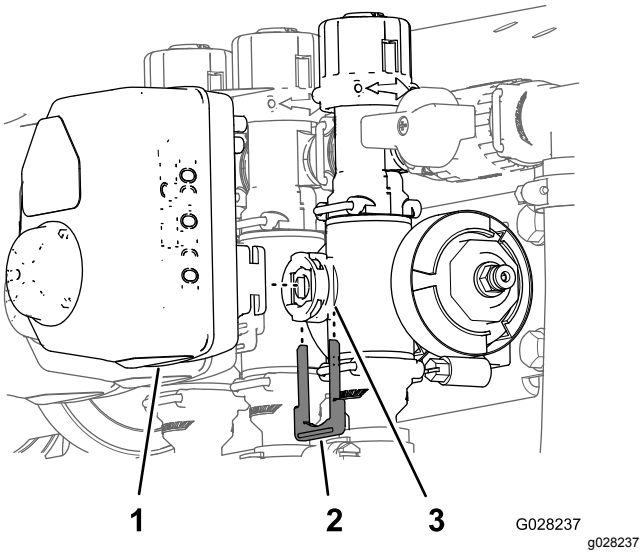

Figur 61

Manövreringsorgan för sektionsventil visas (manövreringsorganet för omrörningsventilen är liknande)

1. Ventilens manövreringsorgan (sektionsventil visas på bilden)
2. Hållare
3. Skaftport

4. Ta bort manövreringsorganet från grenrörsventilen.

Ta bort grenrörsventilen för sprutmängd

1. Ta bort klämmorna och packningarna som håller fast sprutmängdsventilens grenrör (Figur 62).

   Obs: Spara klämmor och packningar för montering i Montera omrörningsventilens grenrör (sida 68).

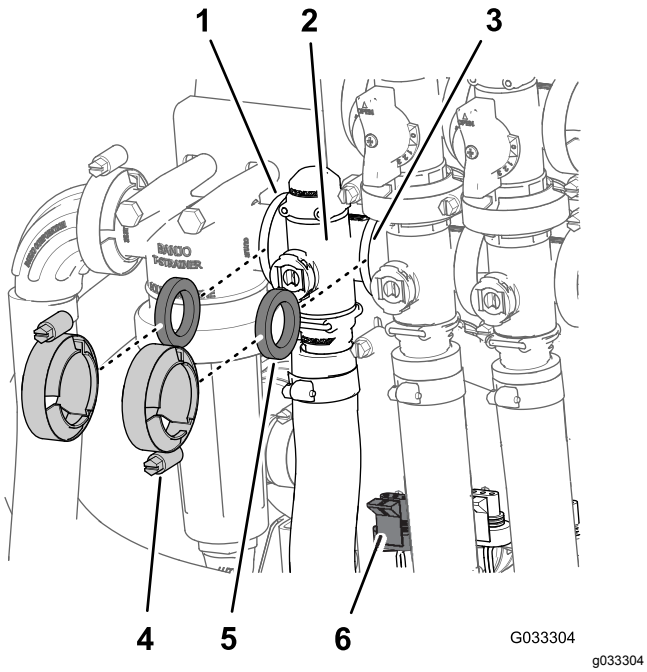

Figur 62

1. Fläns (tryckfilterhuvud)
2. Grenrör (sprutmängdsventil)
3. Fläns (omrörningsventil)
4. Klämma
5. Packning
6. Kontakt med tre stift (ventilens manövreringsorgan – sprutmängdsventil)

2. Ta bort hållaren som fäster utloppskopplingen vid sprutmängdsventilens grenrör (Figur 63).

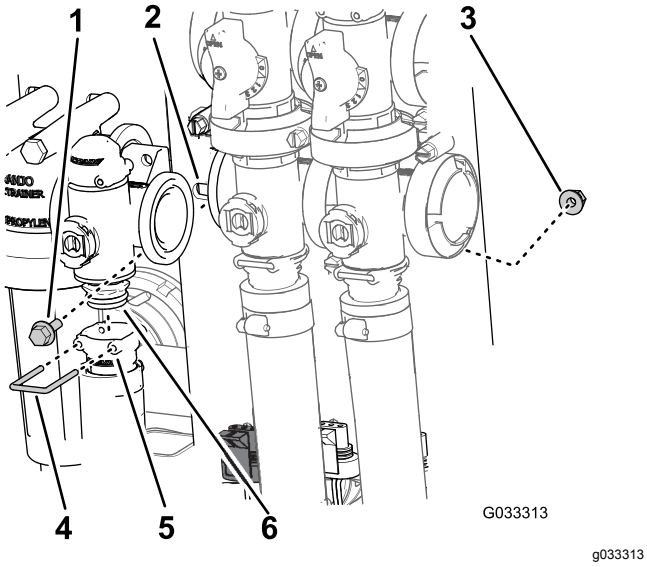

Figur 63

1. Flänsskruv
2. Ventilfäste
3. Flänslåsmutter
4. Hållare
5. Sockel (utloppskoppling)
6. Grenrörsventil

3. Ta bort de två flänsskruvar och de två flänslåsmuttrar som håller fast sprutmängdsventilen vid ventilfästet, och avlägsna sedan ventilgrenröret från maskinen (Figur 63).

Obs: Vid behov kan tryckfilterhuvudets monteringsdelar lossas för att underlätta borttagningen av sprutmängdsventilen.

Ta bort omrörningsventilens grenrör

1. Ta bort klämmorna och packningarna som håller fast omrörningsventilens grenrör (Figur 64) vid omrörningsöverströmningsventilen, sprutmängdsventilen, huvudsprutrampventilen och adapterkopplingen (spjällventil för omrörning).

   Obs: Spara klämmor och packningar för montering i Ta bort omrörningsventilens grenrör (sida 63).

2. Ta bort hållaren som fäster utloppskopplingen vid omrörningsventilens grenrör (Figur 64).

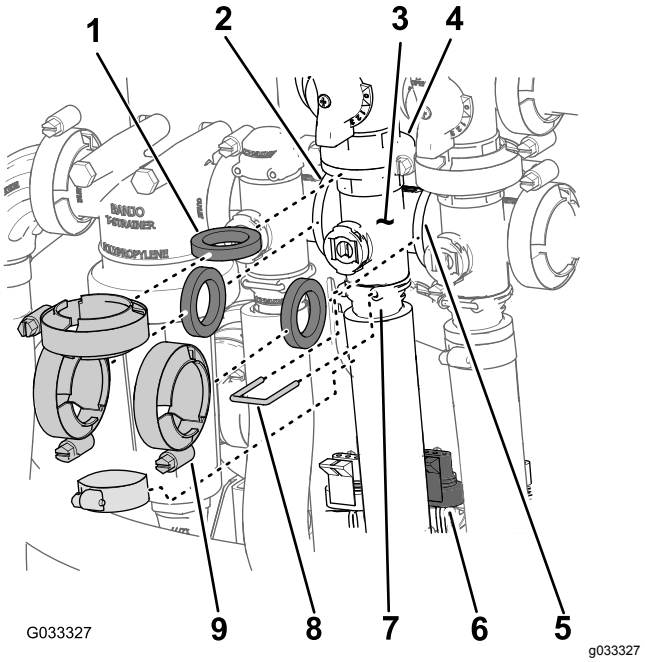

Figur 64

1. Packning
2. Fläns (tryckfilterhuvud)
3. Grenrör (omrörningsventil)
4. Fläns (överströmningsventil – omrörningsventil)
5. Fläns (sprutrampens huvudventil)
6. Kontakt med tre stift (ventilens manövreringsorgan – omrörningsventil)
7. Sockel (utloppskoppling)
8. Hållare
9. Klämma

3. Ta bort flänsskruven och flänslåsmuttern som håller fast omrörningsventilen vid ventilfästet,

och avlägsna sedan ventilgrenröret från maskinen (Figur 65).

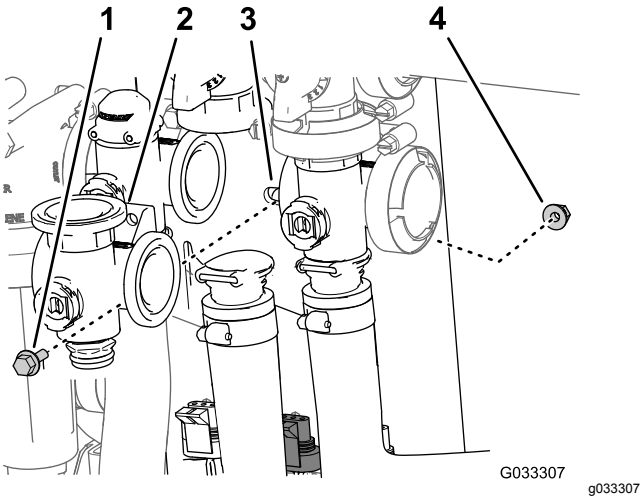

Figur 65

1. Flänsskruv
2. Grenrör (omrörningsventil)
3. Ventilfäste
4. Flänslåsmutter

Ta bort huvudsprutrampens grenrörsventil

1. Ta bort klämmorna och packningarna som håller fast huvudsprutrampventilens grenrör (Figur 66) vid huvudsprutrampens överströmningsventil, omrörningsventilen och huvudsprutrampens grenrörsventil (vid änden av flödesmätarens slang).

   Obs: Spara klämmor och packningar för montering i Montera huvudsprutrampens grenrörsventil (sida 69).

2. Ta bort hållaren som fäster utloppskopplingen vid huvudsprutrampventilens grenrör (Figur 66).

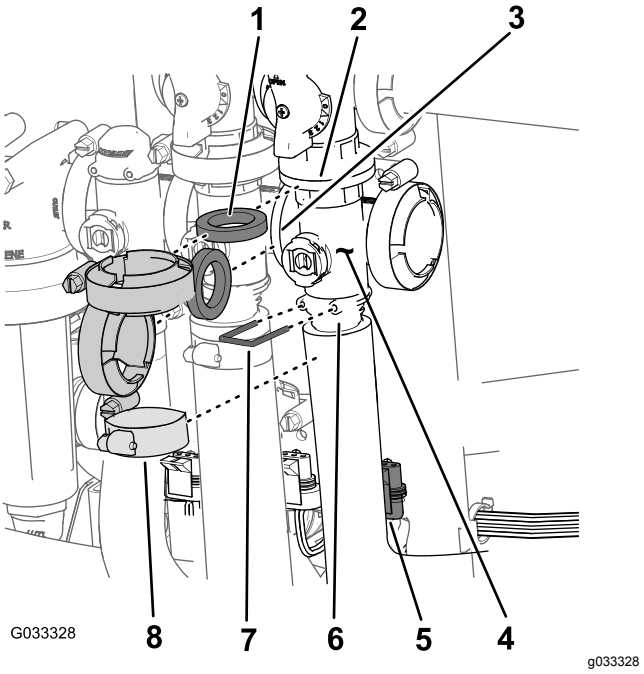

Figur 66

1. Packning
2. Fläns (överströmnings-ventil – huvudsprutramp-ventil)
3. Fläns (omrörningsventil)
4. Grenrör (huvudsprutramp-ventil)
5. Kontakt med tre stift (ventilens manövreringsorgan – huvudsprutrampventil)
6. Sockel (utloppskoppling)
7. Hållare
8. Klämma

3. Ta bort flänsskruven och flänslåsmuttern som håller fast huvudsprutrampventilen vid ventilfästet, och avlägsna sedan ventilgrenröret från maskinen (Figur 67).

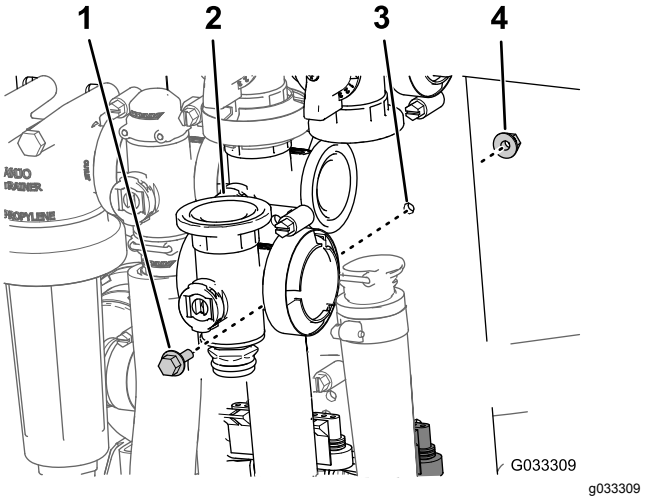

Figur 67

1. Flänsskruv
2. Grenrör (huvudsprutramp-ventil)
3. Ventilfäste
4. Flänslåsmutter

Ta bort sektionsventilens grenrör

1. Ta bort klämmor och packningar som fäster sektionsventilens grenrör (Figur 68) på sektionsventilen intill (om det är vänster sektionsventil) och reducerkopplingen.

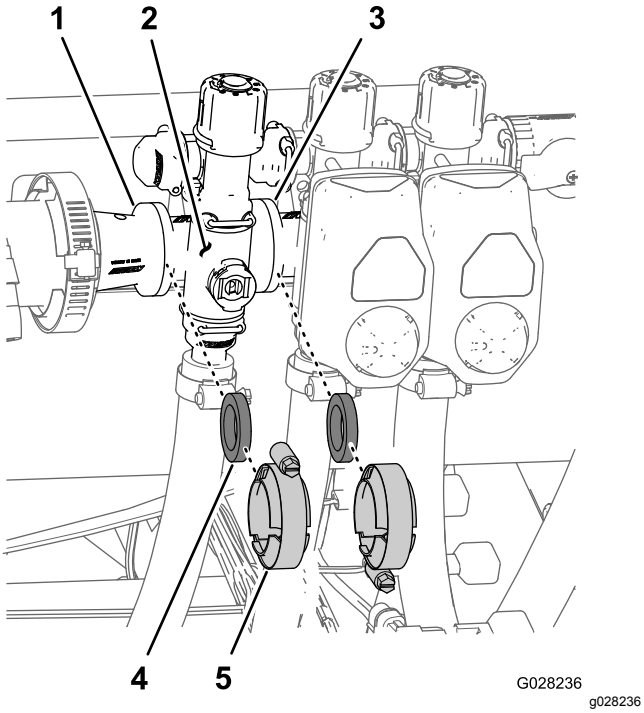

Figur 68

1. Fläns (reducerkoppling)
2. Grenrör (sektionsventil)
3. Fläns (intilliggande sektionsventil)
4. Packning
5. Flänsklämma

2. Ta bort hållarna som fäster utloppskopplingen vid sektionsventilens grenrör och ventilgrenröret vid överströmningskopplingen (Figur 69).

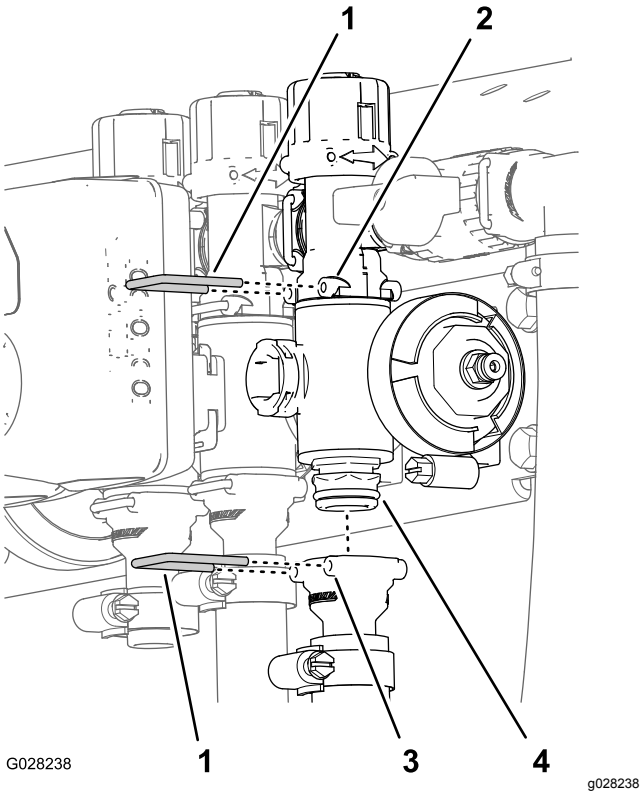

Figur 69

1. Hållare
2. Sockel (överströmnings-koppling)
3. Sockel (utloppskoppling)
4. Grenrörsventil

3. För den högra eller vänstra sprutrampssektionens ventil tar du bort flänsskruven och flänslåsmuttern som håller fast sektionsventilen vid ventilfästet, och sedan avlägsnar du ventilgrenröret från maskinen. För centersektionsventilen tar du bort sektionsventilens grenrör från maskinen (Figur 70).

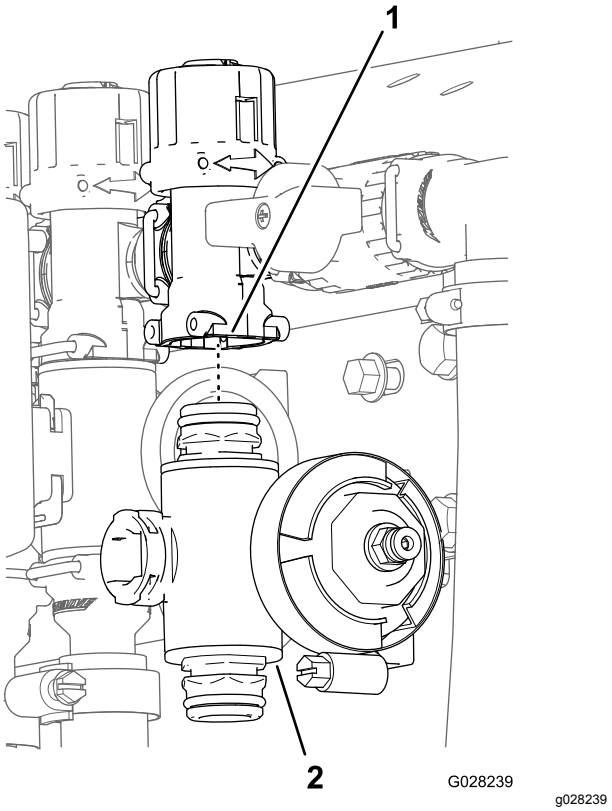

Figur 70

1. Överströmningskoppling
2. Sektionsventilens grenrör

Rengöra grenrörsventilen

1. Placera ventilskaftet så att ventilen är stängd (B i Figur 71).

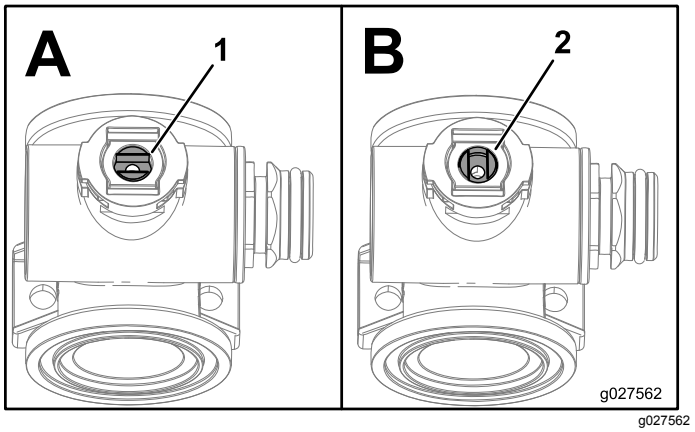

Figur 71

1. Öppen ventil
2. Stängd ventil

2. Ta bort ändkåpans två fästen från var sin ände av grenrörshuset (Figur 72 och Figur 73).

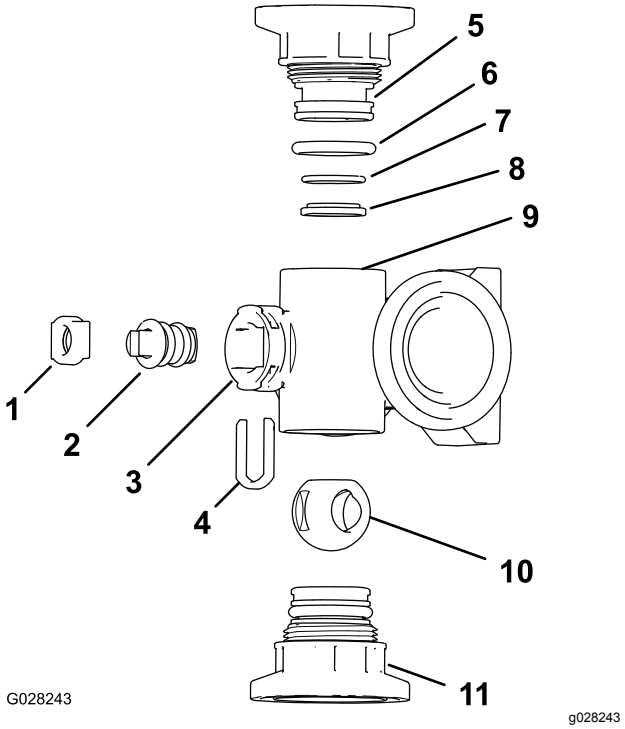

Figur 72

Omrörningsventilens grenrör

1. Ventilskafthållare
2. Ventilskaft
3. Skaftport
4. Skaftstopphållare
5. Ändkåpans fäste
6. Ändkåpans tätnings-o-ring (0,796 tum/0,139 tum)
7. Bakre sätes-o-ring (0,676 tum/0,07 tum)
8. Ventilsätets ring
9. Grenrörshus
10. Kulventil
11. Ändkåpans fäste

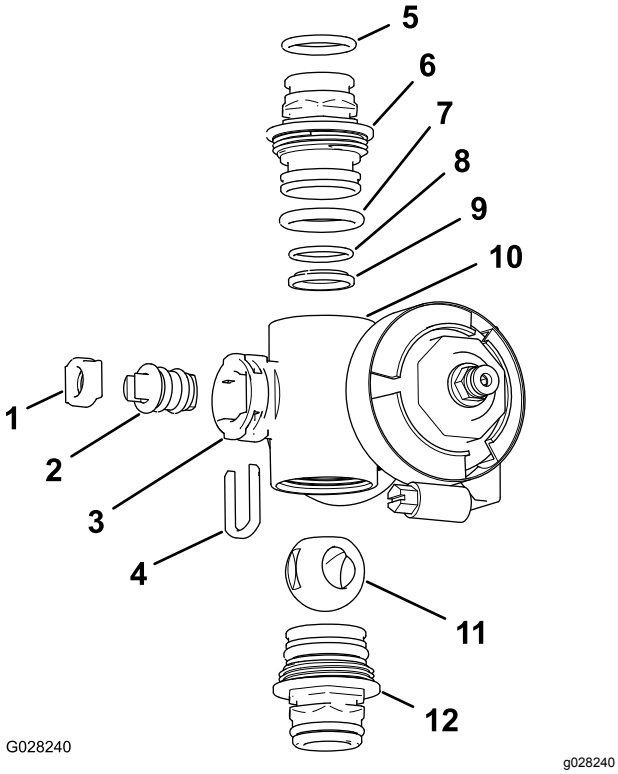

Figur 73

Sektionsventilens grenrör

1.	Ventilskaftsätet	7.	Ändkåpans o-ring (0,796 tum/0,139 tum)
2.	Ventilskaftenheten	8.	Bakre sätes-o-ring (0,676 tum/0,07 tum)
3.	Skaftport	9.	Kullager
4.	Ventilskafthållare	10.	Grenrörshus
5.	Utloppskopplingens o-ring (0,737 tum/0,103 tum)	11.	Kulventil
6.	Ändkåpans fäste	12.	Ändkåpans fäste

3. Vrid ventilskaftet så att kulan är i öppet läge (A i Figur 71).

   Obs: Ventilskaftet bör vara parallellt med ventilflödet och kulan bör glida ut.

4. Ta bort ventilskafthållaren från hålen i grenrörets skaftport (Figur 72 och Figur 73).
5. Ta bort ventilskafthållaren och ventilskaftets säte från grenröret (Figur 72 och Figur 73).
6. Ta bort ventilskaftenheten inuti grenrörshuset (Figur 72 och Figur 73).
7. Rengör grenrörets insida och utsidan på kulventilen, ventilskaftet, skaftstoppet och ändkopplingarna.

Montera grenrörsventilen

1. Kontrollera att utloppskopplingens o-ringar (endast sektionsventilens grenrör), ändkåpans o-ringar, bakre sätets o-ringar och kullagret inte är skadade eller slitna (Figur 72 och Figur 73).

   Obs: Byt ut alla skadade eller slitna o-ringar och lager.

2. Stryk på smörjfett på ventilskaftet och montera det i ventilskaftsätet (Figur 72 och Figur 73).
3. Montera ventilskaftet och sätet på grenröret och fäst dem med ventilskafthållaren (Figur 72 och Figur 73).
4. Kontrollera att bakre sätets o-ring och kullagret är inriktade och sitter ordentligt i ändkåpans fäste (Figur 72 och Figur 73).
5. Montera ändkåpans fäste på grenrörshuset så att flänsen på ändkåpans fäste vidrör grenrörshuset (Figur 72 och Figur 73). Vrid sedan ändkåpans fäste ytterligare ett åttondels till ett kvarts varv, till ett moment på mellan 2,25 och 2,82 N·m.

   Obs: Var försiktig så att du inte skadar änden på fästet.

6. Montera kulan i ventilhuset (Figur 74).

   Obs: Ventilskaftet ska passa i kulans drivspår. Justera kulans position om ventilskaftet inte passar (Figur 74).

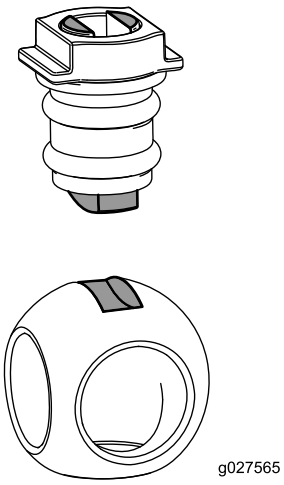

Figur 74

7. Vrid ventilskaftenheten så att ventilen är stängd (B i Figur 71).
8. Upprepa steg 4 och 5 för den andra ändkåpans fästenhet.

Montera grenrörsventilen för sprutmängd

1. Rikta in en packning mellan flänsen på grenrörsventilen för sprutmängd och flänsen på tryckfilterhuvudet (A i Figur 75).

Obs: Lossa tryckfilterhuvudets monteringsdelar efter behov för att skapa spelrum.

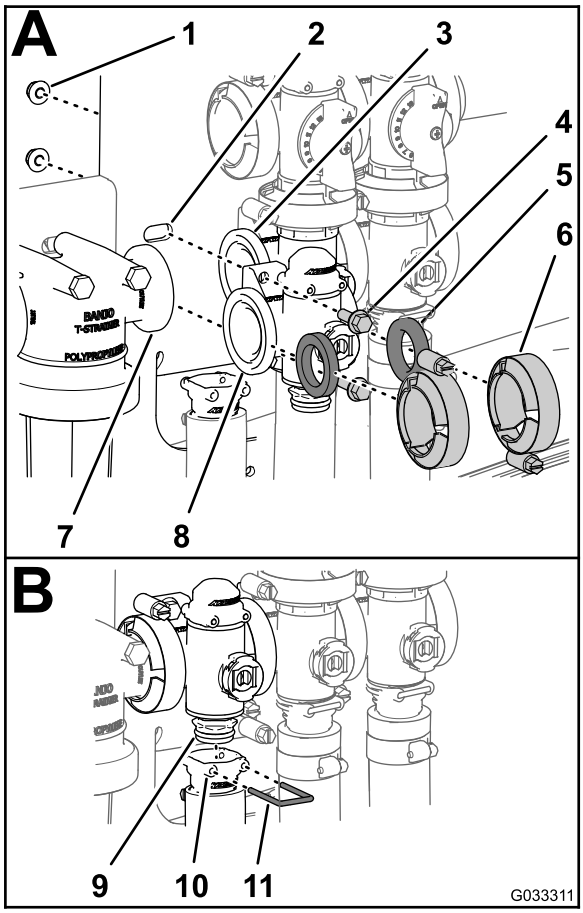

g033311

Figur 75

1.	Låsmutter	5.	Packning	9.	Grenrörsventil
2.	Ventilfäste	6.	Klämma	10.	Sockel (utloppskoppling)
3.	Fläns (omrörningsventil)	7.	Fläns (tryckfilterhuvud)	11.	Hållare
4.	Flänsskruv	8.	Fläns (sprutmängdsventil)		

2. Montera grenrörsventilen för sprutmängd, packningen och tryckfilterhuvudet med en klämma som dras åt för hand (A i Figur 75).
3. Rikta in en packning mellan flänsen på sprutmängdsventilen och flänsen på omrörningsventilens grenrör (A i Figur 75).
4. Montera grenrörsventilen för sprutmängd, packningen och omrörningsventilens grenrör med en klämma som dras åt för hand (A i Figur 75).
5. Montera sprutmängdsventilen på ventilfästet med de två flänsskruvar och två flänslåsmuttrar (A i Figur 75) som du tog bort i steg 3 under Ta bort grenrörsventilen för sprutmängd (sida 62). Dra åt skruven och muttern till mellan 10,17 och 12,43 N·m.
6. Montera utloppskopplingen på det nedre fästet på grenrörsventilens ändkåpa (B i Figur 75).
7. Fäst ändkåpans fäste på utloppskopplingen genom att föra in en hållare i sockeln på utloppskopplingen (B i Figur 75).
8. Om du lossade på tryckfilterhuvudets monteringsdelar drar du åt skruven och muttern till 19,78–25,42 N·m.

Montera omrörningsventilens grenrör

1. Rikta in flänsen på omrörningsventilens grenrör mot en packning och omrörningsöverströmningsventilens fläns (A i Figur 76).

   Obs: Lossa huvudsprutrampventilens monteringsdelar efter behov för att skapa marginal.

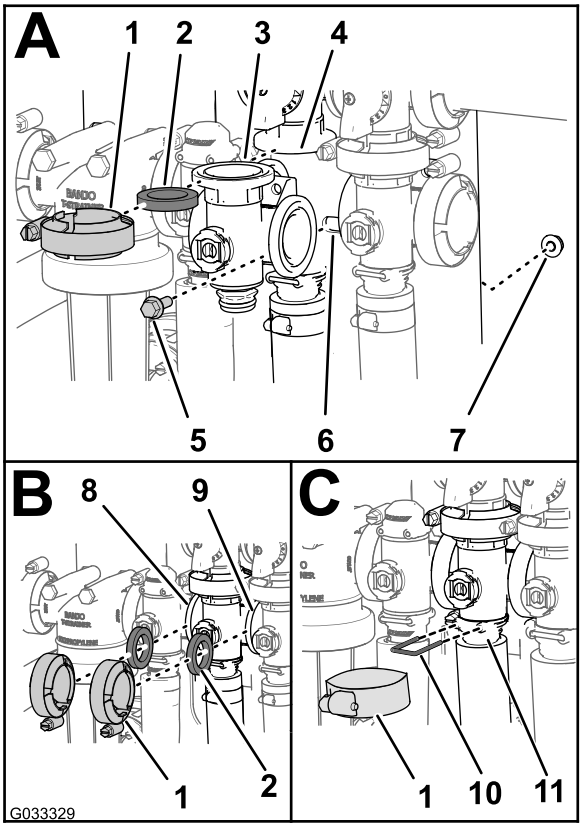

g033329

Figur 76

1.	Flänsklämma	7.	Flänslåsmutter
2.	Packning	8.	Fläns (sprutmängdsventil)
3.	Grenrör (omrörningsventil)	9.	Fläns (sprutrampens huvudventil)
4.	Fläns (grenrör – omrörningsöverströmningsventil)	10.	Hållare
5.	Flänsskruv	11.	Sockel (utloppskoppling)
6.	Ventilfäste		

2. Montera omrörningsöverströmningsventilen, packningen och omrörningsventilens grenrör med en klämma som dras åt för hand (A i Figur 76).
3. Rikta in en packning mellan flänsen på sprutmängdsventilen och flänsen på omrörningsventilens grenrör (B i Figur 76).
4. Montera packningen och omrörningsventilens grenrör med en klämma som dras åt för hand (B i Figur 76).
5. Rikta in en packning mellan flänsen på omrörningsventilens grenrör och huvudsprutrampventilen (B i Figur 76).
6. Montera omrörningsventilens grenrör, packningen och huvudsprutrampventilen med en klämma som dras åt för hand (B i Figur 76).
7. Montera omrörningsventilens grenrör och sockel med en klämma som dras åt för hand (C i Figur 76).
8. Fäst ändkåpans fäste på utloppskopplingen genom att föra in en hållare i sockeln på utloppskopplingen (C i Figur 76).
9. Montera omrörningsventilen på ventilfästet med flänsskruven och flänslåsmuttern som du tog bort i steg 3 under Ta bort omrörningsventilens grenrör (sida 63). Dra åt skruven och muttern till mellan 1 017 och 1 243 N·cm.
10. Om du lossade på huvudsprutrampventilens monteringsdelar drar du åt skruven och muttern till 1 978–2 542 N·cm.

Montera huvudsprutrampens grenrörsventil

1. Rikta in flänsen på huvudsprutrampventilens grenrör mot en packning och flänsen på huvudsprutrampens överströmningsventil (A i Figur 77).

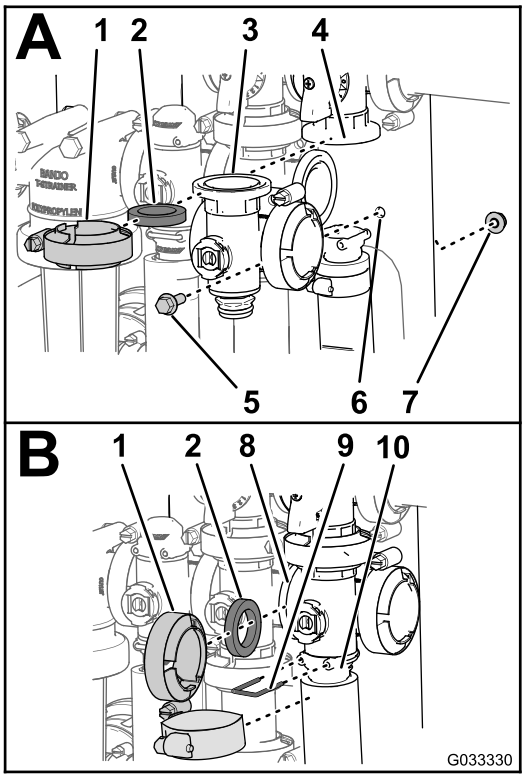

g033330

Figur 77

1.	Flänsklämma	6.	Ventilfäste
2.	Packning	7.	Flänslåsmutter
3.	Grenrör (huvudsprutramp-ventil)	8.	Fläns (omrörningsventil)
4.	Fläns (överströmnings-ventil – huvudsprutramp-ventil)	9.	Hållare
5.	Flänsskruv	10.	Sockel (utloppskoppling)

2. Montera huvudsprutrampventilens grenrör, packningen och huvudsprutrampens överströmningsventil med en klämma som dras åt för hand (A i Figur 77).
3. Rikta in flänsen på huvudsprutrampventilens grenrör mot en packning och omrörningsventilens grenrör (B i Figur 77).
4. Montera huvudsprutrampventilens grenrör, packningen och omrörningsventilens grenrör med en klämma som dras åt för hand (B i Figur 77).
5. Rikta in flänsen på huvudsprutrampventilens grenrör mot en packning och huvudsprutrampens hus (B i Figur 77).
6. Montera huvudsprutrampventilens grenrör och sockel med en klämma som dras åt för hand (B i Figur 77).
7. Fäst ändkåpans fäste på utloppskopplingen genom att föra in en hållare i utloppskopplingen (B i Figur 77).

8. Montera omrörningsventilen på ventilfästet med flänsskruven och flänslåsmuttern som du tog bort i steg 3 under Ta bort huvudsprutrampens grenrörsventil (sida 64). Dra åt skruven och muttern till mellan 10,17 och 12,43 N·m.

Montera sektionsventilens grenrör

1. Montera det övre fästet på grenrörsventilens ändkåpa på överströmningskopplingen (A i Figur 78).

   Obs: Lossa överströmningskopplingens monteringsdelar efter behov för att skapa spelrum.

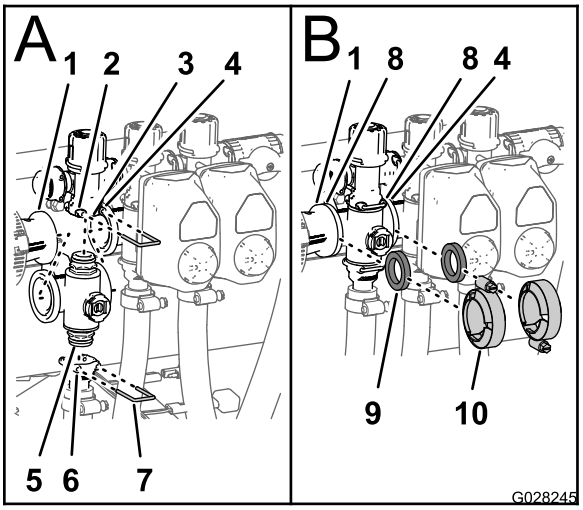

g028245

Figur 78

1.	Fläns (reducerkoppling)	6.	Sockel (utloppskoppling)
2.	Sockel (överströmnings-koppling)	7.	Hållare
3.	Överströmningskoppling	8.	Fläns (grenrör – sektionsventil)
4.	Fläns (intilliggande grenrör – omrörningsventil)	9.	Packning
5.	Ändkåpans fäste (grenrörsventil)	10.	Flänsklämma

2. Fäst ändkåpans fäste på överströmningskopplingen genom att föra in en hållare i sockeln på överströmningskopplingen (A i Figur 78).
3. Montera utloppskopplingen på det nedre fästet på grenrörsventilens ändkåpa (A i Figur 78).
4. Fäst ändkåpans fäste på utloppskopplingen genom att föra in en hållare i sockeln på utloppskopplingen (A i Figur 78).
5. Rikta in en packning mellan flänsarna på reducerkopplingen och sektionsventilens grenrör (B i Figur 78).
6. Montera reducerkopplingen, packningen och sektionsventilens grenrör med en klämma som dras åt för hand (B i Figur 78).
7. Om du monterar de två sektionsventilerna längst till vänster ska du rikta in en packning mellan flänsarna på de två intilliggande sektionsventilernas grenrör (B i Figur 78).
8. Montera de två intilliggande sektionsventilernas grenrör och packningen med en klämma som dras åt för hand (B i Figur 78).
9. För den högra och vänstra sprutrampssektionens ventil monterar du ventilerna på ventilfästet med flänsskruven och flänslåsmuttern som du tog bort i steg 3 under Ta bort sektionsventilens grenrör (sida 65). Dra åt skruvarna och muttrarna till mellan 1 017 och 1 243 N·cm.
10. Om du lossade på överströmningskopplingens monteringsdelar drar du åt skruvarna och muttrarna till 1 017–1 243 N·cm.

Montera ventilens manövrerings-organ

1. Rikta in manövreringsorganet mot grenrörsventilen och (Figur 61).
2. Sätt fast manövreringsorganet och ventilen med hållaren som du tog bort i steg 3 i Ta bort ventilens manövreringsorgan (sida 62).
3. Koppla ihop kontakten med tre stift på kablaget till ventilens manövreringsorgan med kontakten med tre uttag på grässprutans kablage.

Förvaring

1. Ställ grässprutan på en plan yta, dra åt parkeringsbromsen, stäng av pumpen, stanna motorn och ta ut nyckeln ur tändningslåset.
2. Rengör hela maskinen från smuts och lort, inklusive utsidan av motorns cylinderhuvudflänsar och blåsarhuset.

   Viktigt: **Tvätta maskinen med ett milt rengöringsmedel och vatten. Använd inte högtrycksvatten för att tvätta maskinen. Högtryckstvätt kan skada elsystemet och tvätta bort fett som behövs i friktionspunkter. Spola inte med för mycket vatten, i synnerhet inte i närheten av kontrollpanelen, lamporna, motorn eller batteriet.**
3. Rengör sprutsystemet, se Rengöring (sida 61).
4. Rengör kolvarna i ventilenheten, se Rengöra grässprutans ventiler (sida 61).
5. Förbered sprutsystemet på följande sätt:
   A. Töm färskvattentanken.
   B. Töm sprutsystemet så mycket som möjligt.
   C. Blanda ett rosthämmande, icke alkoholbaserat frostskyddsmedel enligt tillverkarens anvisningar.
   D. Tillsätt frostskyddsmedlet i färskvattentanken och sprutans tank.
   E. Kör sprutans pump några minuter så att frostskyddsmedlet blandas i sprutsystemet och eventuella spruttillbehör.
   F. Töm färskvattentanken och sprutsystemet så mycket som möjligt.
6. Höj ramperna med hjälp av sprutrampslyftomkopplarna. Höj ramperna tills de har förflyttat sig hela vägen in i transporthållaren och befinner sig i transportläget ”X”, och rampcylindrarna är helt indragna. Se till att sprutrampscylindrarna är helt indragna, så att manövreringsstången inte skadas.
7. Kontrollera bromsarna, se Kontrollera bromsarna (sida 54).
8. Serva luftrenaren, se Serva luftrenaren (sida 46).
9. Smörj grässprutan, se Smörjning (sida 45).
10. Byt olja i vevhuset, se Byta ut motoroljan (sida 47).
11. Kontrollera lufttrycket i däcken, se Kontrollera däcktrycket (sida 24).
12. Förbered bränslesystemet på följande vis om fordonet ska ställas i förvaring längre än en månad:
    A. Fyll på en oljebaserad bränslestabiliserare/-konditionerare i bränslet i tanken.

       Följ blandningsanvisningarna från tillverkaren Använd inte en alkoholbaserad stabiliserare (etanol eller metanol).

       Obs: En stabiliserare/konditionerare fungerar effektivast när den blandas med färsk bensin och alltid används.
    B. Kör motorn så att det stabiliserade bränslet fördelas i bränslesystemet (5 minuter).
    C. Stäng av motorn, låt den svalna och töm bränsletanken.
    D. Starta motorn och kör den tills den stannar.
    E. Choka motorn.
    F. Starta och kör den tills den inte längre startar.
    G. Kassera bränslet på lämpligt sätt. Återvinn enligt lokala föreskrifter.

       Viktigt: **Förvara inte stabiliserad bensin längre än tre månader.**
13. Ta bort tändstiften och kontrollera deras skick; se Byta ut tändstiften (sida 48).
14. Häll i två matskedar motorolja i tändstiftshålet när stiften är borttagna från motorn.
15. Använd elstarten för att dra runt motorn och fördela oljan i cylindern.
16. Montera tändstiften och dra åt till rekommenderat moment, se Montera tändstiften (sida 49).

    Obs: Sätt inte fast tändkabeln.
17. Ta bort batteriet ur chassit, kontrollera elektrolytnivån och ladda det fullt, se Demontera batteriet (sida 51).

    Obs: Ha inte kablarna anslutna till batteriet under förvaringen.

    Viktigt: **Batteriet måste vara fulladdat så att det inte fryser och skadas vid temperaturer under 0 °C. Ett fulladdat batteri behåller sin laddning i ungefär 50 dagar vid temperaturer under 4 °C. Vid temperaturer över 4 °C ska du kontrollera vattennivån i batteriet och ladda batteriet var 30:e dag.**
18. Kontrollera och dra åt alla bultar, muttrar och skruvar. Reparera eller byt ut skadade delar.
19. Kontrollera tillståndet för samtliga sprutslangar och byt ut de som är skadade eller slitna.
20. Dra åt samtliga slangmuffar.

21. Måla i lackskador och bara metallytor. Färg finns att köpa hos din närmaste auktoriserade återförsäljare.
22. Förvara maskinen i ett rent och torrt garage eller lagerutrymme.
23. Avlägsna tändningsnyckeln och placera den på en säker plats utom räckhåll för barn.
24. Täck över maskinen för att skydda den och hålla den ren.

Felsökning

Felsöka motorn och fordonet

Problem	Möjliga orsaker	Åtgärd
Startmotorn startar inte.	1. Växelväljaren är i en annan växel än NEUTRALLÄGET. 2. De elektriska anslutningarna har korroderat eller lossnat. 3. En säkring har gått eller är lös. 4. Batteriet är urladdat. 5. Det finns ett fel i säkerhetssystemet. 6. En startmotor eller magnetspole är trasig. 7. Interna motordelar kärvar.	1. Trampa ned bromspedalen och flytta växelväljaren till NEUTRALLÄGET. 2. Kontrollera att de elektriska anslutningarna har god kontakt. 3. Korrigera eller byt ut säkringen. 4. Ladda eller byt ut batteriet. 5. Kontakta en auktoriserad serviceverkstad. 6. Kontakta en auktoriserad serviceverkstad. 7. Kontakta en auktoriserad serviceverkstad.
Motorn går runt, men startar inte.	1. Bränsletanken är tom. 2. Det finns smuts, vatten eller gammalt bränsle i bränslesystemet. 3. Bränsleledningen är igensatt. 4. Tändkabeln är lös. 5. Ett tändstift har skadats eller är smutsigt. 6. Brytreläet är inte inkopplat. 7. Tändningen är trasig.	1. Fyll tanken med färskt bränsle. 2. Töm och spola bränslesystemet; tillsätt färskt bränsle. 3. Rengör eller byt ut bränslesystemet. 4. Anslut tändstiftet. 5. Byt ut tändstiftet. 6. Kontakta en auktoriserad serviceverkstad. 7. Kontakta en auktoriserad serviceverkstad.
Motorn startar men vill inte fortsätta gå.	1. Bränsletankens ventil är blockerad. 2. Det förekommer smuts eller vatten i bränslesystemet. 3. Bränslefiltret är igensatt. 4. En säkring har gått eller är lös. 5. Insprutningspumpen är trasig. 6. Förgasaren är trasig. 7. Lösa kablar eller dåliga anslutningar. 8. Cylinderhuvudets packning är trasig.	1. Sätt på tanklocket. 2. Töm och spola bränslesystemet; tillsätt färskt bränsle. 3. Byt ut bränslefiltret. 4. Korrigera eller byt ut säkringen. 5. Kontakta en auktoriserad serviceverkstad. 6. Kontakta en auktoriserad serviceverkstad. 7. Kontrollera och fäst kabelanslutning-arna. 8. Kontakta en auktoriserad serviceverkstad.
Motorn går men hackar eller misständer.	1. Det finns smuts, vatten eller gammalt bränsle i bränslesystemet. 2. En tändkabel är lös. 3. Ett tändstift är trasigt. 4. Lösa kablar eller dåliga anslutningar. 5. Motorn överhettas.	1. Töm och spola bränslesystemet; tillsätt färskt bränsle. 2. Anslut tändkabeln. 3. Byt ut tändstiftet. 4. Kontrollera och fäst kabelanslutning-arna. 5. Se ”Motorn överhettas” nedan.

Problem	Möjliga orsaker	Åtgärd
Det går inte att köra motorn på tomgång.	1. Bränsletankens ventil är blockerad. 2. Det finns smuts, vatten eller gammalt bränsle i bränslesystemet. 3. Ett tändstift har skadats eller är trasigt. 4. Förgasarens tomgångskanaler är igensatta. 5. Justeringsskruven till tomgångshastigheten är felaktigt inställd. 6. Insprutningspumpen är trasig. 7. Trycket är lågt. 8. Luftrenarinsatsen är smutsig.	1. Sätt på tanklocket. 2. Töm och spola bränslesystemet; tillsätt färskt bränsle. 3. Byt ut tändstiftet. 4. Kontakta en auktoriserad serviceverkstad. 5. Kontakta en auktoriserad serviceverkstad. 6. Kontakta en auktoriserad serviceverkstad. 7. Kontakta en auktoriserad serviceverkstad. 8. Rengör eller byt ut insatsen.
Motorn överhettas.	1. Oljenivån i vevhuset är inkorrekt. 2. Det finns för mycket last. 3. Luftintagsgallren är smutsiga. 4. Kylflänsarna och luftkanalerna under motorns fläkthus och/eller det roterande luftintagsgallret är igensatta. 5. Bränsleblandningen är för tunn.	1. Fyll på eller töm till markeringen FULL. 2. Minska lasten, och kör med lägre hastighet. 3. Rengör efter varje användning. 4. Rengör efter varje användning. 5. Kontakta en auktoriserad serviceverkstad.
Motorn tappar kraft.	1. Oljenivån i vevhuset är inkorrekt. 2. Luftrenarinsatsen är smutsig. 3. Det finns smuts, vatten eller gammalt bränsle i bränslesystemet. 4. Motorn är överhettad. 5. Ett tändstift har skadats eller är smutsigt. 6. Ventilationshålet i bränsletankens ventilkoppling är igensatt. 7. Trycket är lågt.	1. Fyll på eller töm till markeringen FULL. 2. Rengör eller byt ut. 3. Töm och spola bränslesystemet; tillsätt färskt bränsle. 4. Se *Motorn överhettas* nedan. 5. Byt ut tändstiftet. 6. Sätt på tanklocket. 7. Kontakta en auktoriserad serviceverkstad.
Onormala vibrationer eller ljud.	1. Motorns fästskruvar är lösa. 2. Det är fel på motorn.	1. Dra åt motorns fästskruvar. 2. Kontakta en auktoriserad serviceverkstad.
Maskinen går inte, eller går trögt i båda riktningarna på grund av att motorn kör fast eller motorstopp inträffar.	1. Parkeringsbromsen är ilagd.	1. Frigör parkeringsbromsen.
Maskinen går inte i någon riktning.	1. Växelväljaren är i NEUTRALLÄGET. 2. Parkeringsbromsen har inte frigjorts eller kan inte frigöras. 3. Transmissionen är trasig. 4. Reglagelänkaget behöver justeras eller bytas ut. 5. Drivaxeln eller hjulnavsnyckeln har skadats.	1. Trampa ned bromsen och lägg i växelväljaren. 2. Frigör parkeringsbromsen eller kontrollera länkaget. 3. Kontakta en auktoriserad serviceverkstad. 4. Kontakta en auktoriserad serviceverkstad. 5. Kontakta en auktoriserad serviceverkstad.

Felsöka sprutsystemet

Problem	Möjliga orsaker	Åtgärd
En sprutrampssektion sprutar inte.	1. Den elektriska anslutningen på sprutrampsventilen är smutsig eller frånkopplad. 2. En säkring har gått. 3. En slang har blivit klämd. 4. En av sprutrampssektionernas överströmningsventiler är felaktigt justerad. 5. Sprutrampsventilen är sönder. 6. Elsystemet är skadat.	1. Stäng av ventilen manuellt. Koppla från den elektriska anslutningen på ventilen och rengör alla kablar, och anslut den igen. 2. Kontrollera säkringarna och byt ut efter behov. 3. Reparera eller byt ut slangen. 4. Justera sprutrampssektionens överströmningsventil. 5. Kontakta en auktoriserad serviceverkstad. 6. Kontakta en auktoriserad serviceverkstad.
En sprutrampssektion stängs inte av.	1. Sprutrampssektionens ventil är sönder.	1. Demontera sprutrampssektionens ventil. Se avsnittet Rengöra grässprutans ventiler. Kontrollera alla delar och byt ut eventuella trasiga delar.
En sprutrampsventil läcker.	1. En tätning är sliten eller trasig.	1. Demontera ventilen och byt ut tätningarna med hjälp av ventilreparationssatsen. Kontakta en auktoriserad serviceverkstad.
Trycket sjunker när en sprutramp slås på.	1. Sprutrampens överströmningsventil är felaktigt justerad. 2. Något har fastnat i sprutrampens ventilstomme. 3. Ett munstycksfilter är skadat eller igensatt.	1. Justera sprutrampernas överströmningsventilen. 2. Ta bort inlopps- och utloppsanslutningarna till sprutrampens ventil och ta bort blockeringen. 3. Ta bort alla munstycken och kontrollera dem.

Anteckningar:

Anteckningar:

Anteckningar:

Lista över internationella återförsäljare

Återförsäljare:	Land:	Telefonnummer:	Återförsäljare:	Land:	Telefonnummer:
Agrolanc Kft	Ungern	36 27 539 640	Maquiver S.A.	Colombia	57 1 236 4079
Asian American Industrial (AAI)	Hongkong	852 2497 7804	Maruyama Mfg. Co. Inc.	Japan	81 3 3252 2285
B-Ray Corporation	Korea	82 32 551 2076	Mountfield a.s.	Tjeckien	420 255 704 220
Brisa Goods LLC	Mexiko	1 210 495 2417	Mountfield a.s.	Slovakien	420 255 704 220
Casco Sales Company	Puerto Rico	787 788 8383	Munditol S.A.	Argentina	54 11 4 821 9999
Ceres S.A.	Costa Rica	506 239 1138	Norma Garden	Ryssland	7 495 411 61 20
CSSC Turf Equipment (pvt) Ltd.	Sri Lanka	94 11 2746100	Oslinger Turf Equipment SA	Ecuador	593 4 239 6970
Cyril Johnston & Co.	Nordirland	44 2890 813 121	Oy Hako Ground and Garden Ab	Finland	358 987 00733
Cyril Johnston & Co.	Irland	44 2890 813 121	Parkland Products Ltd.	Nya Zeeland	64 3 34 93760
Fat Dragon	Kina	886 10 80841322	Perfetto	Polen	48 61 8 208 416
Femco S.A.	Guatemala	502 442 3277	Pratoverde SRL.	Italien	39 049 9128 128
FIVEMANS New-Tech Co., Ltd	Kina	86-10-6381 6136	Prochaska & Cie	Österrike	43 1 278 5100
ForGarder OU	Estland	372 384 6060	RT Cohen 2004 Ltd.	Israel	972 986 17979
G.Y.K. Company Ltd.	Japan	81 726 325 861	Riversa	Spanien	34 9 52 83 7500
Geomechaniki of Athens	Grekland	30 10 935 0054	Lely Turfcare	Danmark	45 66 109 200
Golf international Turizm	Turkiet	90 216 336 5993	Lely (U.K.) Limited	Storbritannien	44 1480 226 800
Hako Ground and Garden	Sverige	46 35 10 0000	Solvert S.A.S.	Frankrike	33 1 30 81 77 00
Hako Ground and Garden	Norge	47 22 90 7760	Spyros Stavrinides Limited	Cypern	357 22 434131
Hayter Limited (U.K.)	Storbritannien	44 1279 723 444	Surge Systems India Limited	Indien	91 1 292299901
Hydroturf Int. Co Dubai	Förenade Arabemiraten	97 14 347 9479	T-Markt Logistics Ltd.	Ungern	36 26 525 500
Hydroturf Egypt LLC	Egypten	202 519 4308	Toro Australia	Australien	61 3 9580 7355
Irrimac	Portugal	351 21 238 8260	Toro Europe NV	Belgien	32 14 562 960
Irrigation Products Int'l Pvt Ltd.	Indien	0091 44 2449 4387	Valtech	Marocko	212 5 3766 3636
Jean Heybroek b.v.	Nederländerna	31 30 639 4611	Victus Emak	Polen	48 61 823 8369

Europeiskt sekretessmeddelande

De uppgifter som Toro registrerar
Toro Warranty Company (Toro) respekterar din integritet. För att kunna behandla dina garantianspråk och kontakta dig i händelse av att en produkt måste återkallas ber vi dig att uppge vissa personuppgifter, antingen direkt eller via din lokala Toro-återförsäljare.

Toros garantisystem körs på servrar som finns i USA där sekretesslagarna kanske inte ger samma skydd som i ditt land.

GENOM ATT UPPGE DINA PERSONUPPGIFTER TILL OSS SAMTYCKER DU TILL ATT DE BEHANDLAS SÅ SOM BESKRIVS I DET HÄR SEKRETESSMEDDELANDET.

Så här använder Toro informationen
Toro kan använda dina personuppgifter för att behandla garantianspråk och för att kontakta dig i händelse av att en produkt återkallas. Toro kan vidarebefordra uppgifterna till sina dotterbolag, återförsäljare eller andra affärspartners i samband med någon av dessa aktiviteter. Vi säljer inte dina personuppgifter till något annat företag. Vi förbehåller oss rätten att vidarebefordra personuppgifter i syfte att efterleva tillämpliga lagar och uppfylla förfrågningar från vederbörliga myndigheter, administrera system på rätt sätt eller för vår egen eller andra användares säkerhet.

Så här sparas dina personuppgifter
Vi sparar dina personuppgifter så länge vi behöver dem för det syfte de ursprungligen registrerades för, av andra legitima skäl (t.ex. för att följa föreskrifter) eller så länge som krävs enligt tillämplig lag.

Toros engagemang för att skydda dina personuppgifter
Vi vidtar skäliga försiktighetsåtgärder för att skydda dina personuppgifter. Vi vidtar också åtgärder för att bibehålla personuppgifternas aktuella status så att de är korrekta.

Åtkomst till och korrigering av personuppgifter
Om du vill granska eller korrigera dina personuppgifter kan du kontakta oss via e-post på legal@toro.com.

Konsumenträtt i Australien

Australiensiska kunder hittar information rörande australiensisk konsumenträtt inuti förpackningen eller hos den lokala Toro-återförsäljaren.

Toros garanti

Två års begränsad garanti

Fel och produkter som omfattas

The Toro Company och dess dotterbolag Toro Warranty Company garanterar gemensamt, och i enlighet med ett avtal dem emellan, att din Toro-produkt (”produkten”) är utan material- och tillverkningsfel i två år eller 1 500 arbetstimmar*, beroende på vilket som inträffar först. Den här garantin gäller för alla produkter förutom luftare (och för dem finns det separata garantiförklaringar). Om ett fel som omfattas av garantin föreligger, kommer vi att reparera produkten utan kostnad. Detta omfattar feldiagnos, utförande av arbetet, reservdelar och transport. Denna garanti börjar gälla det datum då produkten levereras till den ursprungliga köparen i återförsäljarledet.
* Produkten är försedd med en timmätare.

Anvisningar för garantiservice

Du är ansvarig för att meddela produktdistributören eller den auktoriserade återförsäljaren som du köpte produkten av så snart du tror att ett fel som omfattas av garantin föreligger. Om du behöver hjälp med att hitta en produktdistributör eller auktoriserad återförsäljare, eller om du har några frågor som rör dina rättigheter och skyldigheter beträffande garantin, kan du kontakta oss på:

Toro Commercial Products Service Department
Toro Warranty Company
8111 Lyndale Avenue South
Bloomington, MN 55420-1196 USA

+1-952-888-8801 eller +1-800-952-2740
E-post: commercial.warranty@toro.com

Ägarens ansvar

Som ägare till produkten är du ansvarig för att utföra det underhåll och de justeringar som krävs, i enlighet med anvisningarna i *bruksanvisningen*. Om du inte utför det underhåll och de justeringar som krävs kan detta leda till att ett eventuellt garantianspråk inte godkänns.

Produkter och fel som inte omfattas

Det är inte alla produkt- eller funktionsfel som kan inträffa under garantiperioden som beror på material- eller tillverkningsfel. Den här garantin omfattar inte följande:

- Produktfel som orsakats av att andra reservdelar än Toro-originaldelar har använts eller av att extra, modifierade tillbehör och produkter som inte har tillverkats av Toro har monterats och använts. I vissa fall erbjuder tillverkaren en separat garanti för sådana produkter.
- Produktfel som orsakas av underlåtenhet att utföra det underhåll och/eller de justeringar som rekommenderas. Garantianspråk kan komma att underkännas om Toro-produkten inte underhålls i enlighet med anvisningarna i stycket Rekommenderat underhåll i *bruksanvisningen*.
- Produktfel som orsakas av felaktig, slarvig eller vårdslös användning av produkten.
- Slitdelar som förbrukas vid användning, förutom om dessa visar sig vara defekta. Exempel på slitdelar som förbrukas eller slits ut vid normal användning av produkten omfattar, men är inte begränsade till, bromsklossar, bromsbelägg, lamellbelägg, knivar, cylindrar, valsar och lager (tätade eller smörjbara), underknivar, tändstift, svänghjul och svänghjulslager, däck, filter, remmar samt vissa sprutkomponenter som membran, munstycken och backventiler m.m.
- Fel som orsakats av yttre påverkan. Yttre påverkan omfattar, men är inte begränsat till, väder, förvaringsomständigheter, föroreningar, användning av bränslen, kylvätskor, smörjmedel, tillsatser, konstgödningsmedel, vatten eller kemikalier m.m. som ej har godkänts.
- Fel eller problem med prestandan på grund av att bränslen (t.ex. bensin, diesel eller biodiesel) som inte uppfyller respektive industristandarder har använts.
- Normalt förekommande buller, vibrationer, slitage och försämringar.
- Normalt slitage omfattar, men är inte begränsat till, skador på säten till följd av slitage eller nötning, slitage på målade ytor, repor på dekaler eller fönster m.m.

Reservdelar

Reservdelar som planeras att bytas ut i förbindelse med nödvändigt underhåll omfattas endast av garantin under perioden fram till den planerade tidpunkten för utbytet av delen. Delar som byts ut i enlighet med den här garantin omfattas av garantin under hela den återstående produktgarantin och tillfaller Toro. Toro fattar det slutliga beslutet om huruvida en befintlig del eller enhet ska repareras eller bytas ut. Toro har rätt att använda omarbetade reservdelar vid garantireparationer.

Garanti för djupurladdnings- och litiumjonbatterier:

Djupurladdnings- och litiumjonbatterier har en total livslängd på ett visst antal kilowattimmar. Användnings-, laddnings- och underhållstekniker kan förlänga eller minska den totala batterilivslängden. I och med att batterierna i produkten används minskar gradvis mängden användbart arbete mellan laddningsintervallerna tills dess att batteriet är helt urladdat. Ansvaret för att ersätta urladdade batterier, på grund av normal användning, faller på produktens ägare. Batterierna måste kanske bytas ut under garantiperioden, och det sker då på ägarens bekostnad. Observera (endast litiumjonbatterier): Garantin för litiumjonbatterier är begränsad och beräknas proportionellt från år tre till fem baserat på användningstid och antal förbrukade kilowattimmar. Se *bruksanvisningen* för mer information.

Ägaren bekostar underhållet

Den vanliga service som krävs för Toro-produkter omfattar bland annat att finjustera motorn, smörja, rengöra och polera maskinen, byta filter och kylvätska samt att utföra det underhåll som rekommenderas. Sådan service får ägaren själv bekosta.

Allmänna villkor

Reparation av en auktoriserad Toro-distributör eller Toro-återförsäljare är den enda kompensation som du har rätt till under denna garanti.

Varken The Toro Company eller Toro Warranty Company är ansvariga för indirekta eller oförutsedda skador eller följdskador i samband med användningen av de Toro-produkter som omfattas av denna garanti. Detta inkluderar alla kostnader eller utgifter för att tillhandahålla ersättningsutrustning eller service under rimliga perioder med funktionsfel eller avsaknad av möjlighet av använda produkten medan reparationer som omfattas av garantin utförs. Med undantag för den emissionsgaranti som nämns nedan, och endast om denna är tillämplig, finns ingen annan uttrycklig garanti. Alla indirekta garantier i fråga om säljbarhet och användningslämplighet är begränsade till denna uttryckliga garantis varaktighet.

I vissa stater är det inte tillåtet att undanta oförutsedda skador eller följdskador, eller tidsbegränsa en indirekt garantis varaktighet, och i dessa fall är det möjligt att ovanstående undantag och begränsningar inte gäller. Denna garanti ger dig specifika juridiska rättigheter, och du kan även ha andra rättigheter som varierar från stat till stat.

Anmärkning om motorgarantin:

Produktens emissionskontrollsystem kan omfattas av en separat garanti som uppfyller de krav som fastställts av den amerikanska miljömyndigheten (Environmental Protection Agency, EPA) och/eller Kaliforniens luftskyddsmyndighet (California Air Resources Board, CARB). Tidsbegränsningarna som anges ovan är inte tillämpliga i fråga om garantin för emissionskontrollsystem. Se garantiförklaringen om emissionskontroll som medföljer produkten eller finns i motortillverkarens dokumentation för ytterligare information.

Andra länder än USA och Kanada

Kunder som har köpt Toro-produkter som exporterats från USA eller Kanada ska kontakta sin Toro-distributör (återförsäljare) för att få garantipolicyn för sitt eget land eller sin provins eller stat. Om du av någon anledning är missnöjd med din distributörs service eller har svårt att få garantiupplysningar kontaktar du Toro-importören.

374-0253 Rev D