Form No. 3405-513 Rev B

TORO®

Count on it.

Betjeningsvejledning

Multi Pro® 1750-plænesprøjte

Modelnr. 41188—Serienr. 316000001 og derover

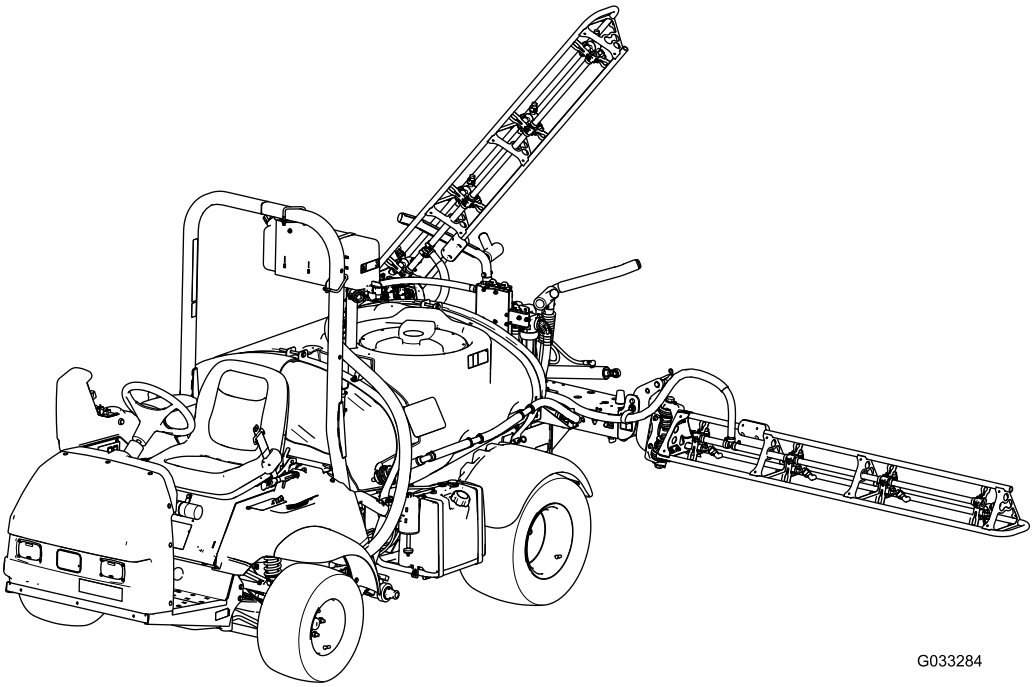

G033284

Registrer dit produkt på www.Toro.com.
Oversættelse af original (DA)

CE

3405-513 B

Multi Pro-plænesprøjten er et dedikeret sprøjtekøretøj, som bør bruges af professionelle, ansatte operatører på kommercielle anvendelsesområder. Den er primært beregnet til sprøjtning af græs på velholdte plæner i parker, golfbaner, på sportsbaner og kommercielle områder.

Dette produkt overholder alle relevante EU-direktiver. Yderligere oplysninger fås på den separate produktspecifikke overensstemmelseserklæring.

Det er en overtrædelse af California Public Resource Code Section 4442 eller 4443 at bruge eller betjene denne motor på et skovbegroet, buskbegroet eller græsbegroet område, medmindre motoren er forsynet med en gnistskærm som defineret i Section 4442, som holdes i god driftsmæssig stand, eller medmindre motoren er bygget, udstyret og vedligeholdt til brandforebyggelse.

Dette gnisttændingssystem er i overensstemmelse med de canadiske ICES-002

Den medfølgende *motorvejledning* indeholder information om U.S. Environmental Protection Agency (EPA) og California Emission Control Regulation for emissionssystemer, vedligeholdelse og garanti. Nye eksemplarer kan bestilles via motorfabrikanten.

⚠ ADVARSEL

CALIFORNIEN
Advarsel i henhold til erklæring nr. 65

Udstødningsgassen fra dette produkt indeholder kemikalier, der ifølge staten Californien er kræftfremkaldende samt giver fødselsskader eller andre forplantningsskader.

Batteripoler og tilbehør indeholder bly og blysammensætninger, som ifølge staten Californien er kræftfremkaldende og forårsager forplantningsskader. Vask hænder efter håndtering.

Brug af dette produkt kan medføre eksponering over for kemikalier, der ifølge staten Californien er kræftfremkaldende og giver medfødte defekter eller andre forplantningsskader.

Indledning

Læs denne vejledning omhyggeligt, så du kan lære at betjene og vedligeholde produktet korrekt. Oplysningerne i denne vejledning kan hjælpe dig og andre med at undgå person- og produktskade. Selvom Toro udvikler og fremstiller sikre produkter, er du selv ansvarlig for korrekt og sikker betjening af produktet.

Du kan kontakte Toro direkte på www.Toro.com for at få materialer om produktsikkerhed og oplæring i betjening, oplysninger om tilbehør, hjælp til at finde en forhandler eller for at registrere dit produkt.

Når du har brug for service, originale Toro-dele eller yderligere oplysninger, bedes du kontakte en autoriseret serviceforhandler eller Toros kundeservice og have produktets model- og serienummer parat. Figur 1 angiver, hvor model- og serienummeret er placeret på produktet.

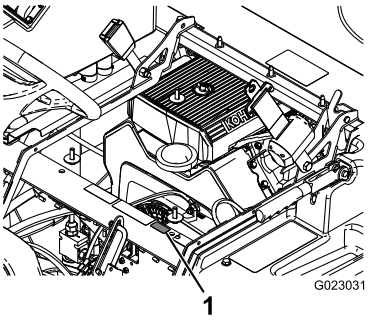

g023031

Figur 1

1. Model- og serienummerets placering

Modelnr. _____

Serienr. _____

Denne betjeningsvejledning advarer dig om mulige farer og giver dig særlige sikkerhedsoplysninger ved hjælp af advarselssymbolet (Figur 2), der angiver en fare, som kan forårsage alvorlig personskade eller død, hvis du ikke følger de anbefalede forholdsregler.

g000502

Figur 2

1. Advarselssymbol

Denne betjeningsvejledning bruger 2 ord til at fremhæve oplysninger. **Vigtigt** henleder opmærksomheden på særlige mekaniske oplysninger,

© 2018—The Toro® Company
8111 Lyndale Avenue South
Bloomington, MN 55420

Kontakt os på www.Toro.com.
Trykt i USA
Alle rettigheder forbeholdes

og **Bemærk** angiver generel information, som det er værd at lægge særligt mærke til.

Indhold

Sikkerhed 4
Sikker betjeningspraksis 4
Sikkerhed i forbindelse med kemikalier 5
Under drift 5
Vedligeholdelse 7
Lydeffekt 8
Lydtryk 8
Vibration for hænder/arme 8
Vibration for hele kroppen 8
Sikkerheds- og instruktionsmærkater 8
Opsætning 15
1 Montering af påfyldningskobling (med antihævertfunktion) 15
2 Kontrol af bomhængslernes fjedre 15
3 Lær mere om produktet 16
Produktoversigt 17
Betjeningsanordninger 19
Specifikationer 23
Udstyr/tilbehør 23
Betjening 23
Sikkerheden kommer først 23
Klargøring til kørsel af sprøjten for første gang 23
Udførelse af kontrol før start 25
Kørsel af sprøjten 25
Indkøring af en ny sprøjte 26
Justering af bommene, så de er vandrette 26
Betjening af sprøjten 28
Brug af differentialelåsen 28
Fyldning af vandtanken 28
Påfyldning af sprøjtetanken 28
Betjening af bommene 29
Sprøjtning 29
Sprøjtetips 30
Rengøring af sprøjten 30
Brug af infocenteret 31
Kalibrering af sprøjtegennemstrømningen 38
Kalibrering af sprøjtehastigheden 39
Kalibrering af bomsektionens omløbsventiler 39
Placering af knap til omrøringsomløbsventil 40
Kalibrering af omrøringsomløbsventilen 40
Justering af hovedbommens omløbsventil 41
Pumpens placering 41
Bugsering af sprøjten 41
Transport af sprøjten 41
Vedligeholdelse 43
Skema over anbefalet vedligeholdelse 43
Kontrolliste for daglig vedligeholdelse 44
Bemærkninger om problemområder 45
Tiltag forud for vedligeholdelse 46
Hævning af sprøjten 46
Smøring 46
Smøring af sprøjten 46
Smøring af bomhængslerne 46
Motorvedligeholdelse 47
Kontrol af luftindtagsskærmen 47
Eftersyn af luftfilteret 47
Serviceeftersyn af motorolien 48
Skift af tændrør 49
Vedligeholdelse af brændstofsystem 50
Udskiftning af brændstoffiltrene 50
Service af kulfilterbeholderen 51
Tømning af brændstoftanken 51
Vedligeholdelse af elektrisk system 52
Sikringernes placering 52
Serviceeftersyn af batteriet 52
Vedligeholdelse af drivsystem 54
Eftersyn af hjulene og dækkene 54
Justering af differentialelåsens kabel 54
Justering af forhjulenes spidsning 54
Vedligeholdelse af bremser 55
Kontrol af bremsevæske 55
Eftersyn af bremserne 55
Justering af parkeringsbremsen 56
Vedligeholdelse af hydrauliksystem 56
Kontrol af gearkasse-/hydraulikvæsken 56
Udskiftning af gearkasse-/hydraulikvæske 57
Udskiftning af hydraulikfilteret 57
Vedligeholdelse af sprøjtesystemet 58
Eftersyn af slangerne 58
Udskiftning af trykfilteret 59
Eftersyn af pumpen 59
Eftersyn af nylondrejebøsningerne 59
Gennemstrømningsdiagram over sprøjten 61
Rengøring 62
Rengøring af gennemstrømningsmåleren 62
Rengøring af sugefilteret 62
Rengøring af sprøjtens ventiler 63
Opbevaring 72
Fejlfinding 74

Sikkerhed

Hvis operatøren eller ejeren anvender eller vedligeholder maskinen forkert, kan det medføre personskade. Operatøren skal altid følge sikkerhedsforskrifterne og være opmærksom på advarselssymbolet, der betyder Forsigtig, Advarsel eller Fare – for at nedsætte risikoen for personskade. Hvis forskrifterne ikke overholdes, kan det medføre personskade eller død.

Maskinen overholder kravene i SAE J2258.

Sikker betjeningspraksis

Vigtigt: **Maskinen er primært beregnet til at være et offroad-køretøj og er ikke beregnet til omfattende brug på offentlige veje. Når maskinen bruges på offentlige veje, skal alle færdselsregler følges og yderligere tilbehør, der muligvis er påkrævet ved lov, skal anvendes, som lys, drejesignaler, skilt til langsomtgående køretøj og andet som måtte være påkrævet.**

Multi-Pro 1750-plænesprøjte er konstrueret og testet til sikker drift ved korrekt betjening og vedligeholdelse. Selvom risikostyring og forebyggelse af ulykker delvist afhænger af køretøjets konstruktion og udformning, afhænger disse faktorer endvidere af, at det personale, der skal betjene, vedligeholde og opbevare maskinen, er uddannet i brugen af maskinen og udviser den fornødne opmærksomhed. Forkert brug eller vedligeholdelse af maskinen kan medføre personskade eller dødsfald.

Ikke alle de redskaber, der kan tilsluttes Multi-Pro 1750-plænesprøjten, beskrives i denne vejledning. Se den specifikke betjeningsvejledning, der følger med det enkelte redskab, for at få yderligere sikkerhedsanvisninger. Læs disse vejledninger.

Følg nedenstående sikkerhedsanvisninger for at mindske risikoen for personskade eller død:

Den tilsynsførendes ansvar

- Du skal sikre dig, at operatørerne er fuldt uddannede og fortrolige med *betjeningsvejledningen*, motorvejledningen og alle mærkater på sprøjten.
- Sørg for at fastlægge dine egne specielle procedurer og arbejdsregler ved usædvanlige driftsforhold (f.eks. skråninger, der er for stejle til kørsel med sprøjten).

Uddannelse

- Læs *betjeningsvejledningen* og andet uddannelsesmateriale, før maskinen betjenes.

  Bemærk: Hvis operatøren/-erne eller mekanikeren/-erne ikke kan læse det sprog, som vejledningen er skrevet på, er det ejerens ansvar at forklare dette materiale for dem.
- Bliv fortrolig med anvisningerne for sikker betjening af udstyret samt med betjeningsanordningerne og sikkerhedssymbolerne.
- Alle operatører og mekanikere bør gennemgå træning. Ejeren er ansvarlig for uddannelsen af brugerne.
- Lad aldrig personer, som ikke er uddannet dertil, betjene eller udføre service på udstyret.

  Bemærk: Vær opmærksom på, at lokale forskrifter kan angive en mindstealder for operatøren.
- Ejeren/operatøren kan forhindre og er ansvarlig for ulykker eller personskader, som måtte ramme andre eller medføre beskadigelse af ejendom.

Før betjening

- Betjen først maskinen, når du har læst og forstået indholdet i denne vejledning.
- Tilladaldrig børn at betjene sprøjten.
- Sørg for, at alle operatører er fysisk og mentalt i stand til at betjene sprøjten.
- Denne sprøjte er konstrueret til kun at bære operatøren. Kør aldrig med passagerer på sprøjten.
- Sprøjten må aldrig betjenes af personer, som er trætte, sygdomsramte eller påvirket af medicin eller alkohol.
- Lær betjeningsanordningerne at kende, og vid, hvordan du stopper motoren hurtigt.
- Hold alle afskærmninger, sikkerhedsanordninger og mærkater i orden og på plads. Hvis en afskærmning, sikkerhedsanordning eller mærkat ikke fungerer efter hensigten, er ulæselig eller beskadiget, skal den repareres eller udskiftes, før maskinen betjenes.
- Bær korrekt beklædning, bl.a. sikkerhedsbriller, lange benklæder, egnede, skridsikre sikkerhedssko, handsker og høreværn. Bær ikke løstsiddende tøj. Bær ikke smykker. Sæt langt hår op.

⚠ FORSIGTIG

Denne maskine afgiver støj på mere end 85 dBA ved operatørens ører og kan give nedsat hørelse ved længere tids anvendelse.

Brug høreværn, når du betjener denne maskine.

- Anvend kun maskinen i dagslys eller i godt, kunstigt lys.
- Sprøjt aldrig, når der er mennesker, især børn, eller husdyr i nærheden.
- Kontroller altid de udpegede områder på sprøjten, som er angivet i afsnittet om kontrol før start i betjeningsafsnittet, før du betjener sprøjten. Hvis sprøjtemaskinen ikke fungerer korrekt, eller hvis den er beskadiget, må den ikke betjenes. Sørg for, at problemet afhjælpes, før sprøjten eller påmonteret udstyr betjenes.
- Sørg for, at operatørens område er rent og frit for rester af kemikalier og ophobet restmateriale.
- Sørg for, at alle olieslangeforbindelser er skruet stramt til, og at alle slanger er i god stand, før der sættes tryk på systemet.

Sikkerhed i forbindelse med kemikalier

⚠ ADVARSEL

- **De kemiske stoffer, der bruges i sprøjtesystemet, kan være farlige og giftige for dig, omkringstående, dyr, planter, jord og lignende.**
- **Læs og følg advarselsetiketter og materialesikkerhedsdatablade for de anvendte kemikalier, og beskyt dig i henhold til kemikalieproducentens anbefalinger. Sørg for, at så lidt hud som muligt er ubeskyttet, mens du bruger kemikalier. Brug de relevante værnemidler til beskyttelse mod kontakt med kemikalier, f.eks.:**
  - **sikkerhedsbriller, beskyttelsesbriller og/eller ansigtsvisir**
  - **åndedrætsværn eller maske**
  - **handsker, der er modstandsdygtige over for kemikalier**
  - **gummistøvler eller andet robust fodtøj**
  - **høreværn**
  - **rent tøj, sæbe og håndklæder til engangsbrug, der skal være ved hånden i tilfælde af kemisk udslip.**

Vigtigt: **Husk, at det kan være, at der bruges mere end 1 kemikalie, og at oplysningerne for hvert kemikalie skal vurderes.**

Afslå at betjene eller arbejde på sprøjten, hvis sådanne oplysninger ikke er tilgængelige.

Før der udføres arbejde på et sprøjtesystem, skal det sikres, at systemet er blevet skyllet tre gange og neutraliseret i henhold til kemikalieproducentens/-ernes anbefalinger, og at alle ventiler har gennemgået 3 cyklusser.

Kontroller, at der er tilstrækkeligt med rent vand og sæbe i nærheden, og vask omgående de områder, hvor du har været i kontakt med kemikalier.

- Sørg for tilstrækkelig uddannelse, før du bruger eller håndterer kemikalier.
- Brug det rigtige kemikalie til den forhåndenvæ-rende opgave.
- Følg kemikalieproducentens brugsvejledning til sikker brug af kemikaliet. Overskrid ikke det anbefalede systemtryk.
- Undlad at fylde, kalibrere eller rengøre enheden, når der er personer, herunder især børn, eller dyr i nærheden.
- Håndter kun kemikalierne på et godt ventileret sted.
- Hav altid rent vand ved hånden – især når du fylder sprøjtens tank.
- Undgå at spise, drikke eller ryge, mens du arbejder med kemikalier.
- Undlad at rengøre sprøjtedyser ved at puste igennem dem eller tage dem i munden.
- Vask altid hænderne og andre udækkede områder hurtigst muligt efter arbejdet med kemikalier.
- Opbevar kemikalier i deres originale emballage på et sikkert sted.
- Bortskaf ubrugte kemikalier og kemikaliebeholdere i overensstemmelse med kemikalieproducentens vejledning og den lokale lovgivning.
- Kemikalier og dampe er farlige. Du må aldrig kravle ind i tanken eller placere hovedet over eller i åbningen.
- Overhold alle lokale og nationale bestemmelser for spredning eller sprøjtning af kemikalier.

Under drift

⚠ ADVARSEL

Motorudstødningen indeholder kulilte, som er en lugtfri, dødbringende gift.

Lad ikke motoren køre indendørs eller på et lukket område.

- Operatøren skal blive siddende, når sprøjtemaskinen er i bevægelse. Operatøren skal holde begge hænder på rattet, når som helst det

er muligt. Hold til enhver tid arme og ben inden for selve sprøjtekøretøjet.

- Hvis ikke køretøjet betjenes sikkert, kan det medføre ulykker. Sprøjtemaskinen kan vælte og forårsage alvorlige personskader eller død. Kør forsigtigt. Sådan forhindres det, at maskinen vælter, eller at operatøren mister kontrollen over den:
  - Vær ekstremt forsigtig, sænk farten, og hold sikker afstand rundt om bunkere, grøfter, vandløb, ramper, steder du ikke kender eller ethvert sted, hvor forholdene skifter pludseligt, hvad angår jordbundsforholdene eller forhøjninger i terrænet.
  - Hold øje med huller eller andre skjulte farer.
  - Vær ekstra forsigtig, når du betjener sprøjten på våde overflader, i dårligt vejr, ved højere hastigheder eller med fuld last. Standsningstiden og bremselængden øges med fuld last.
  - Undgå at stoppe og starte pludseligt. Skift ikke fra bak til fremadkørsel eller fremadkørsel til bak uden først at standse helt op.
  - Sænk farten, før du drejer. Forsøg ikke at dreje skarpt eller udføre pludselige manøvrer eller andre usikre kørselshandlinger, som kan medføre, at du mister herredømmet over sprøjten.
  - Før du bakker, skal du se bagud og sikre dig, at der ikke er nogen bag dig. Bak langsomt.
  - Hold øje med trafikken, når du er i nærheden af eller krydser veje. Hold altid tilbage for fodgængere og andre køretøjer. Denne sprøjtemaskine er ikke beregnet til brug på gader eller motorveje. Vis altid af, når du skal dreje, eller stop tidsnok til, at andre mennesker ved, hvad din hensigt er. Overhold alle færdselsregler og -bestemmelser.
  - Sprøjtemaskinens el- og udstødningssystemer kan fremkalde gnister, som kan antænde eksplosive materialer. Betjen aldrig sprøjten i eller i nærheden af et område, hvor der er støv eller røggasser i luften, som er eksplosive.
  - Hvis du er usikker på, hvorvidt betjeningen er sikker, skal du standse arbejdet og spørge din tilsynsførende.
- Berør ikke motoren eller lydpotten, mens motoren kører, ej heller lige efter, at den er stoppet. Disse områder kan være varme nok til at forårsage forbrændinger.
- Hvis maskinen vibrerer unormalt, skal du omgående standse og vente på, at al bevægelse standser, og efterse sprøjtemaskinen for skader. Reparer alle skader, før du genoptager brugen af maskinen.
- Før du forlader sædet:
  1. Stop maskinen.
  2. Flyt gearstangen til positionen NEUTRAL (frigear), og aktiver parkeringsbremsen.
  3. Drej tændingsnøglen til positionen OFF (fra).
  4. Fjern tændingsnøglen.

  Vigtigt: **Parker ikke maskinen på en hældning.**
- Lyn kan forårsage alvorlig personskade eller død. Hvis der observeres lyn eller høres torden i området, må maskinen ikke anvendes. Søg ly.

Bremsning

- Sænk farten, før du nærmer dig en forhindring. Således får du ekstra tid til at standse eller undvige. Hvis du rammer en forhindring, kan sprøjtemaskinen og dens indhold blive beskadiget. Og hvad vigtigere er, du kan komme til skade.
- Køretøjets bruttovægt har stor indflydelse på din evne til at standse og/eller dreje. Tung last og påmonteret udstyr gør, at sprøjtemaskinen er sværere at standse eller dreje. Jo tungere lasten er, jo længere tid tager det at standse.
- Plæner og kørebaner er langt glattere, når det er vådt. Det kan tage 2 til 4 gange længere at standse på våde overflader end på tørre overflader. Hvis du kører gennem stillestående vand, der er dybt nok til at gøre bremserne våde, vil de ikke fungere ordentligt, før de er tørre. Når du er kørt gennem vand, bør du teste bremserne for at sikre dig, at de fungerer korrekt. Hvis de ikke gør det, skal du køre langsomt, mens du trykker let på bremsepedalen. Så vil bremserne tørre.

Styrtbøjlesikkerhed

Bemærk: For alle maskiner, der er beskrevet i denne *betjeningsvejledning*, er et førerhus, der er monteret af Toro, et styrtbøjlesystem (ROPS).

- Du må ikke fjerne styrtbøjlesystemet fra maskinen.
- Spænd sikkerhedsselen, og sørg for, at du kan frigøre den hurtigt i nødstilfælde. Brug altid sikkerhedssele, når styrtbøjlen er oppe eller på en maskine med et førerhus, der er monteret af Toro.
- Kontroller omhyggeligt, om der er forhindringer oven over dig, og sørg for, at du i så fald ikke kommer i kontakt med dem.
- Hold styrtbøjlesystemet i sikker driftsmæssig stand ved at udføre grundige periodiske skadeseftersyn og sørge for, at alle fastspændingsanordninger er forsvarligt tilspændt.
- Udskift altid beskadigede styrtbøjlesystemer. Foretag ikke reparation eller modifikation på det.

Kørsel på bakker og i ujævnt terræn

Betjening af sprøjten på en skråning kan medføre, at den vælter eller ruller, eller motoren kan sætte ud, og du kan miste fart på stigninger. Dette kan medføre personskade.

- Accelerer ikke hurtigt, og brems ikke pludseligt hårdt op, når du bakker ned ad en bakke, især ikke med last.
- Kør aldrig på tværs af en stejl bakke. Kør altid lige op eller ned, eller kør rundt om bakken.
- Hvis motoren sætter ud, eller du begynder at miste fart, mens du kører op ad en bakke, skal du gradvist bremse ned og langsomt bakke lige ned ad bakken.
- Det kan være farligt at dreje, mens du kører op eller ned ad bakker. Hvis du er nødt til at dreje på en bakke, skal du gøre det langsomt og forsigtigt. Foretag aldrig skarpe eller hurtige drejninger.
- Tung last påvirker stabiliteten. Reducer belastningen og farten, når du betjener sprøjten på bakker.
- Undgå at standse på bakker, især med last på. Det tager længere tid at standse under kørsel ned ad bakke end på plant terræn. Hvis du skal standse sprøjten, skal du undgå pludselige hastighedsskift, som kan forårsage, at den vælter eller ruller. Brems ikke pludseligt hårdt op, mens du ruller baglæns ned ad bakke, da dette kan få sprøjten til at vælte.
- Sænk farten og mindsk lasten, når du kører i ujævnt terræn og i nærheden af kantsten, huller og andre pludselige forandringer i terrænet. Lasten kan forrykkes og gøre sprøjten ustabil.

⚠ ADVARSEL

Pludselige forandringer i terrænet kan give pludselige ratbevægelser, som kan medføre skader på hænder og arme.

- Hold løst fast i ratkransen. Hold hænderne fri af rattets eger.

Lastning

Lastens vægt kan ændre sprøjtemaskinens tyngdepunkt og sprøjtehåndteringen. Følg disse retningslinjer for at undgå at miste herredømmet og blive udsat for personskade:

- Flydende læs kan forskyde sig. Disse forskydninger sker hyppigst under drejning, kørsel op eller ned ad bakke, ved pludseligt skiftende hastigheder, eller når du kører hen over ujævne overflader. Læs, der flytter sig, kan få sprøjten til at vælte.
- Når du kører med et tungt læs, skal du sænke farten og tage højde for tilstrækkelig bremselængde. Brems ikke pludseligt op. Vær ekstra forsigtig på bakker.
- Vær opmærksom på, at en tung last øger bremselængden og mindsker maskinens evne til at dreje hurtigt uden at vælte.

Vedligeholdelse

- Det er kun tilladt kvalificeret og autoriseret personale at vedligeholde, reparere, justere eller efterse sprøjten.
- Før serviceeftersyn og justeringer af maskinen: Stop motoren, aktiver parkeringsbremsen, og fjern nøglen fra tændingen for at forhindre, at nogen kommer til at starte motoren utilsigtet.
- Hold alle møtrikker, bolte og skruer korrekt tilspændt for at sikre, at hele maskinen er i god stand.
- Undgå brand: Hold motorområdet fri for for meget fedt, græs, blade og ophobet snavs.
- Brug aldrig åben ild til at kontrollere niveauet eller lækage af brændstof eller batterielektrolyt.
- Hvis motoren skal køre for at udføre en vedligeholdelsesjustering, skal du holde hænder, fødder, tøj og alle kropsdele væk fra motoren og alle bevægelige dele. Hold alle personer på afstand.
- Brug ikke åbne brændstofbeholdere eller brændbare rensevæsker til rengøring af dele.
- Juster ikke kørselshastighedsregulatoren. Få en autoriseret Toro-forhandler til at kontrollere kørselshastigheden af hensyn til sikker og præcis drift.
- Hold din krop og dine hænder væk fra splithulslækager eller dyser, der sprøjter højtryksvæske ud. Brug pap eller papir til at finde eventuelle lækager. Olie, der trænger ud under tryk, kan trænge gennem huden og forårsage skader, der kræver kirurgisk behandling inden for få timer af en kvalificeret kirurg, da der ellers kan opstå koldbrand.
- Kontakt en autoriseret Toro-forhandler, hvis det nogen sinde skulle være nødvendigt med større reparationer, eller du har brug for anden hjælp.
- Køb altid originale Toro-reservedele og originalt tilbehør for at være sikker på optimal ydeevne og sikkerhed. Reservedele og tilbehør fremstillet af andre producenter kan være farlige. Ændringer på denne sprøjtemaskine af nogen som helst art kan påvirke dens drift, ydeevne, holdbarhed eller dens brug, og kan medføre personskade eller død. Sådan brug kan gøre garantien ugyldig.

Lydeffekt

Maskinen har et garanteret lydeffektniveau på 98 dBA, hvori der er medtaget en usikkerhedsværdi (K) på 1 dBA.

Lydeffektniveauet er fastlagt i overensstemmelse med procedurerne beskrevet i ISO 11094.

Lydtryk

Denne enhed har et lydtryksniveau ved brugerens øre på 86 dBA, hvori der er medtaget en usikkerhedsværdi (K) på 1 dBA.

Lydtryksniveauet er fastlagt i overensstemmelse med procedurerne beskrevet i EN ISO 11201.

Vibration for hænder/arme

Målt vibrationsniveau for højre hånd = 3,00 m/s^2

Målt vibrationsniveau for venstre hånd = 3,20 m/s^2

Usikkerhedsværdi (K) = 1,6 m/s^2

De målte værdier er fastlagt i overensstemmelse med procedurerne beskrevet i EN ISO 20643.

Vibration for hele kroppen

Målt vibrationsniveau = 0,58 m/s^2

Usikkerhedsværdi (K) = 0,29 m/s^2

De målte værdier er fastlagt i overensstemmelse med procedurerne beskrevet i EN 1032.

Sikkerheds- og instruktionsmærkater

Sikkerheds- og instruktionsmærkaterne kan nemt ses af operatøren og er placeret tæt på potentielle risikoområder. Beskadigede eller bortkomne mærkater skal udskiftes.

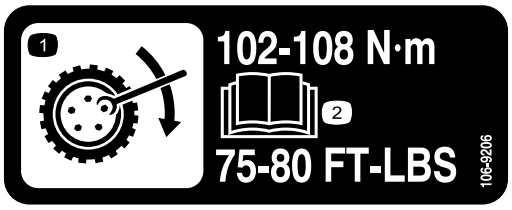

decal106-9206

106-9206

1. Foreskrevne hjultilspændingsmomenter
2. Læs *betjeningsvejledningen*.

decal117-2718

117–2718

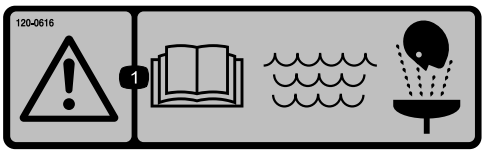

decal120-0616

120-0616

1. Advarsel – læs *betjeningsvejledningen*. Brug frisk, rent vand til førstehjælpsskylning.

decal120-0617

120-0617

1. Risiko for amputation af hånd, klempunkt – hold afstand til bevægelige led.
2. Risiko for knusning – hold omkringstående væk fra maskinen.

decal120-0622

120-0622

1. Advarsel – læs *betjeningsvejledningen*.
2. Advarsel – kravl ikke ind i tanken.
3. Fare for kemisk forbrænding; fare for indånding af giftig gas – bær hånd- og hudbeskyttelse; bær beskyttelsesbriller og åndedrætsværn.

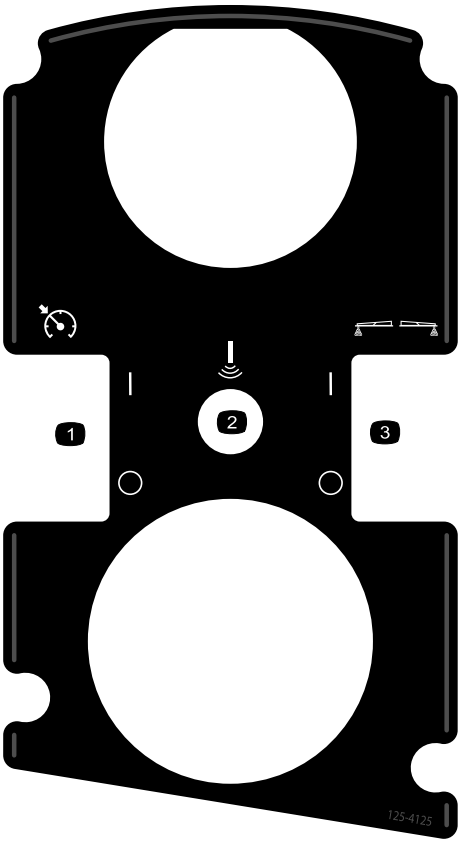

decal125-4125

125-4125

1. Slå gaslåsen/motorhastighedslåsen til/fra
2. Sonic-bom (ekstraudstyr)
3. Slå skummarkørerne til/fra (ekstraudstyr)

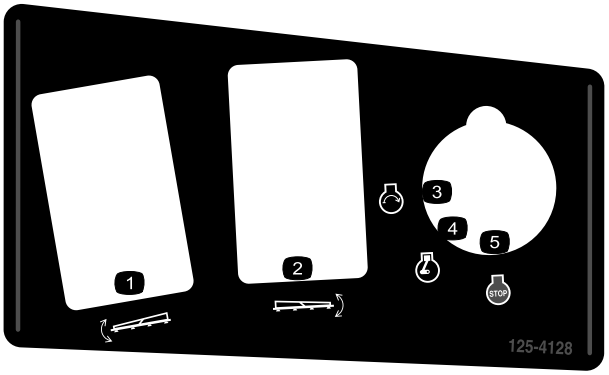

decal125-4128

125-4128

1. Hæv/sænk venstre bom
2. Hæv/sænk højre bom
3. Motor – start
4. Motor – kører
5. Motor – afbryder

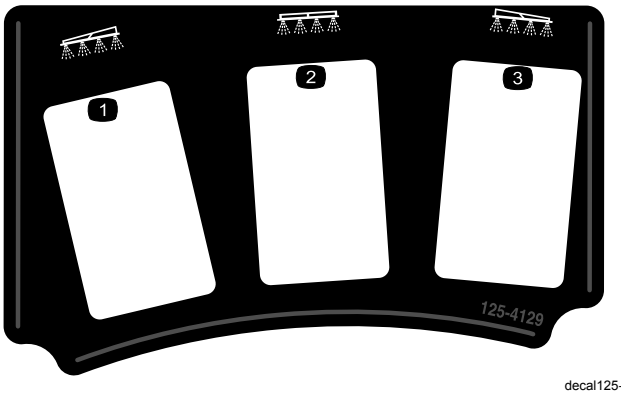

decal125-4129

125-4129

1. Venstre bom
2. Midterste bom
3. Højre bom

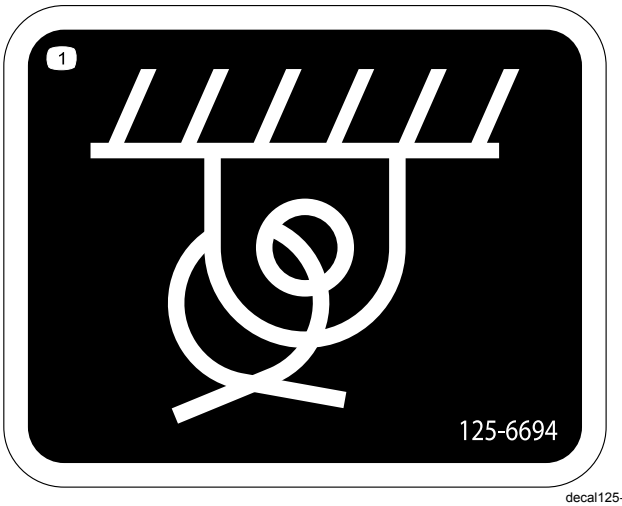

decal125-6694

125-6694

1. Bindepunkt

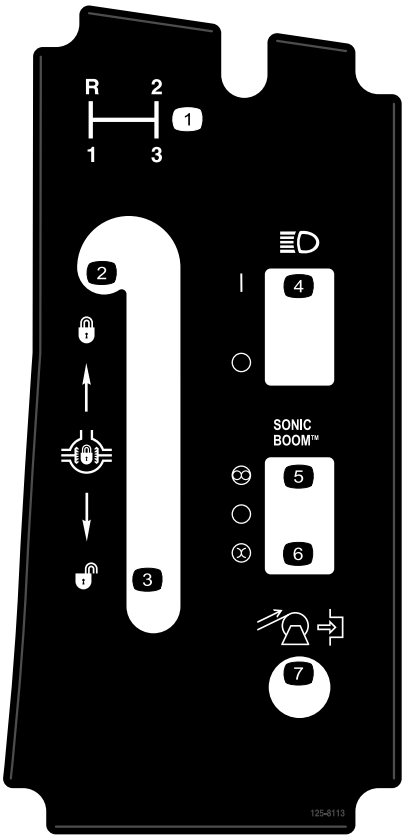

decal125-8113

125-8113

1. Gearvalg
2. Lås differentialelås
3. Lås differentialelås op
4. Slå forlygter til/fra
5. Automatisk (ekstraudstyr)
6. Manuel (ekstraudstyr)
7. Slangeoprulning på tromle (ekstraudstyr)

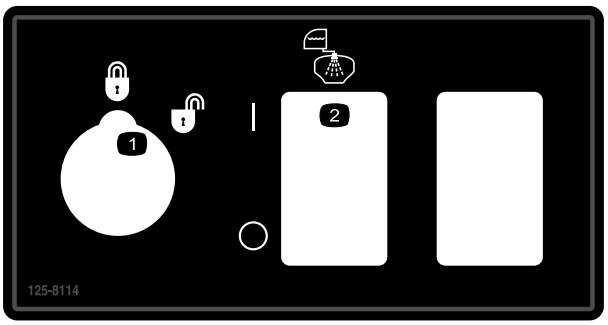

decal125-8114

125-8114

1. Hastighedsspærre låst/ulåst
2. Slå skyllepumpe til/fra

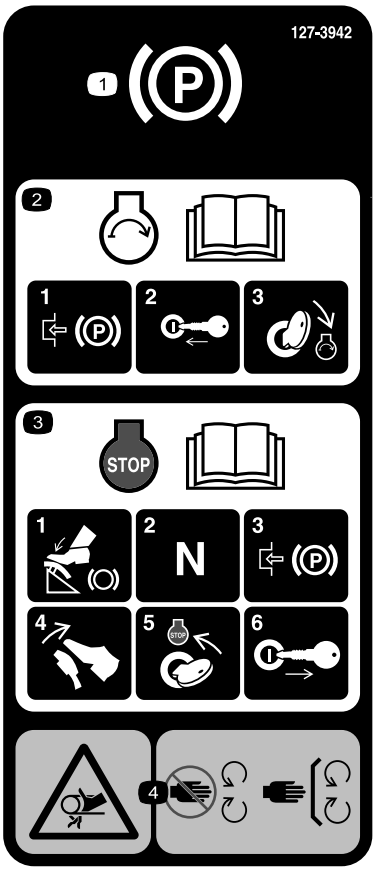

decal127-3935

127-3935

1. Parkeringsbremse
2. Læs *betjeningsvejledningen* for at få oplysninger om at starte motoren – 1) aktiver parkeringsbremsen, 2) sæt nøglen i tændingen, 3) drej nøglen til kørepositionen.
3. Læs *betjeningsvejledningen* for at få oplysninger om at standse motoren – 1) tryk bremsepedalen ned, 2) sæt gearet i neutral, 3) aktiver parkeringbremsen, 4) slip bremsepedalen, 5) drej tændingsnøglen til positionen stop, 6) tag nøglen ud af tændingen.
4. Fare for at blive viklet ind, rem – hold afstand til bevægelige dele. Hold alle afskærmninger og sikkerhedsanordninger på plads.

decal127-3937

127-3937

1. Advarsel – træd ikke her.
2. Advarsel – hold væk fra varme overflader.
3. Fare for at blive viklet ind, rem – hold afstand til bevægelige dele. Hold alle afskærmninger og sikkerhedsanordninger på plads.

decal127-3939

127-3939

1. Advarsel – læs *betjeningsvejledningen*, spænd altid sikkerhedsselen, når du betjener maskinen, vip ikke maskinen.
2. Fare for fald – kør ikke med passagerer på sprøjtetanken.
3. Fare for at skære sig/amputation – hold arme og ben inden for selve køretøjet til enhver tid.
4. Advarsel – undlad at bore i, svejse eller ændre på styrtbøjlesystemet.

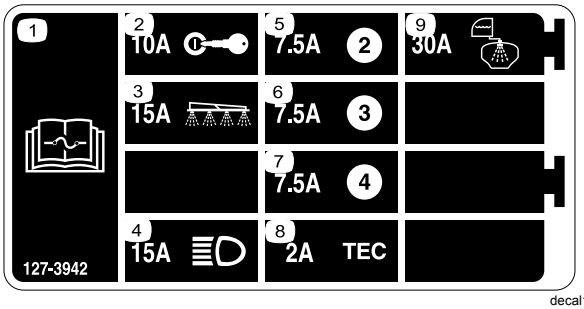

decal127-3942

127-3942

1. Læs *betjeningsvejledningen* for at få oplysninger om sikringer.
2. 10A – Tænding
3. 15A – Sprøjtebom
4. 15 A – Forlygter
5. 7,5 A
6. 7,5 A
7. 7,5 A
8. 2 A – TEC
9. 30 A – Skylletank

decal127-6976

127-6976

1. Mindsk
2. Øg

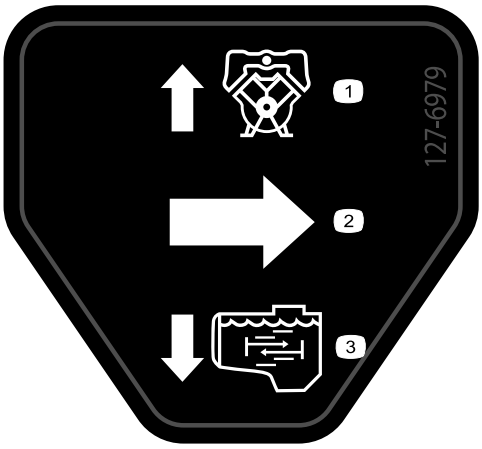

decal127-6979

127-6979

1. Pumpereturgennemstrømning
2. Gennemstrømning
3. Omrøringsgennemstrømning

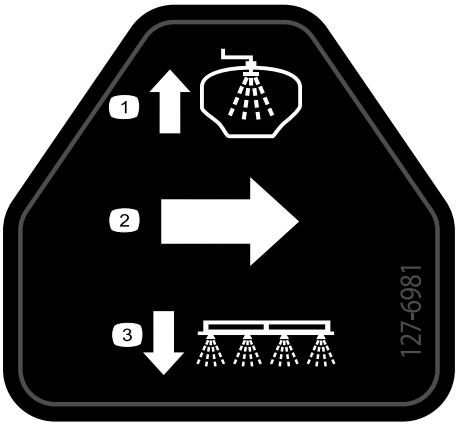

decal127-6981

127-6981

1. Omløbsreturgennemstrømning
2. Gennemstrømning
3. Bomsprøjte

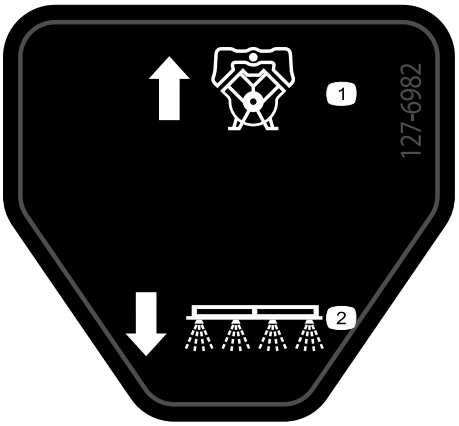

decal127-6982

127-6982

1. Omløbsreturgennemstrømning
2. Bomsprøjte

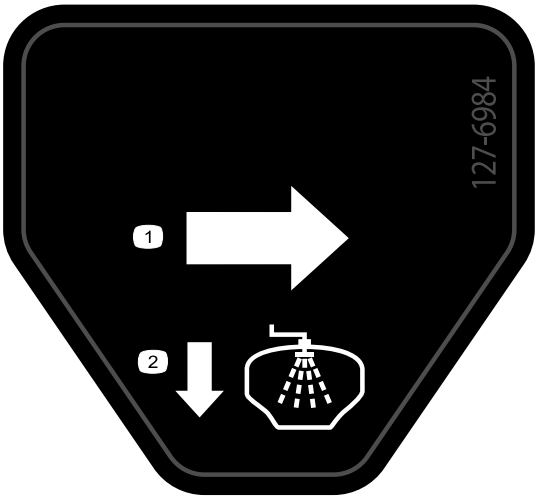

decal127-6984

127-6984

1. Gennemstrømning
2. Tankreturgennemstrømning

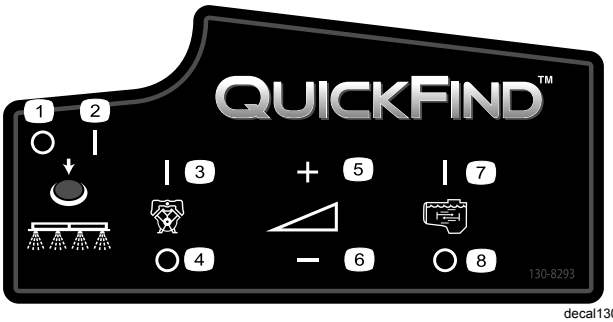

decal130-8293

130-8293

1. Sprøjte slået fra
2. Sprøjte slået til
3. Motor slået til
4. Motor slået fra
5. Forøg hastigheden
6. Sænk hastigheden
7. Omrøring slået til
8. Omrøring slået fra

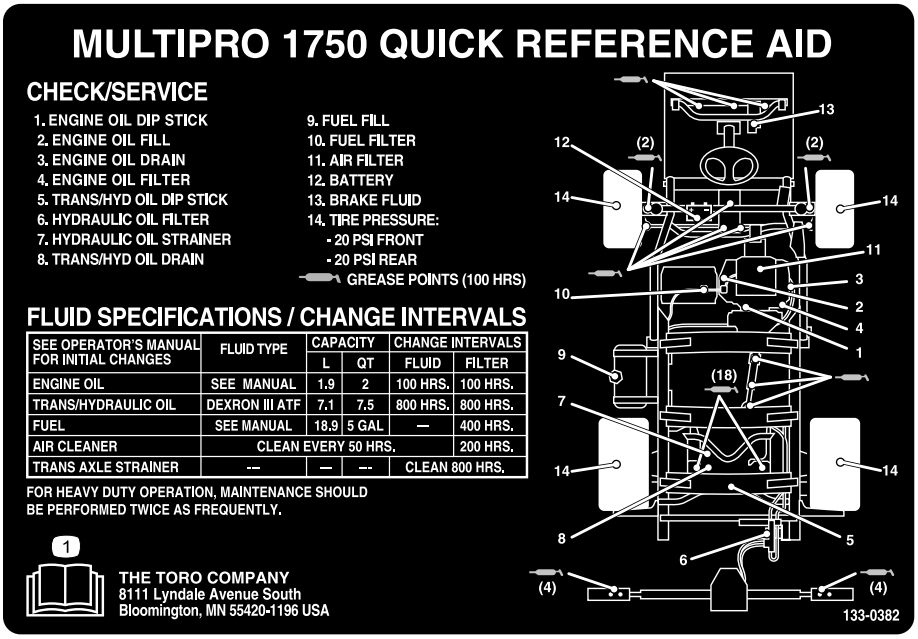

decal133-0382

133-0382

1. Læs *Betjeningsvejledningen* for at få yderligere oplysninger.

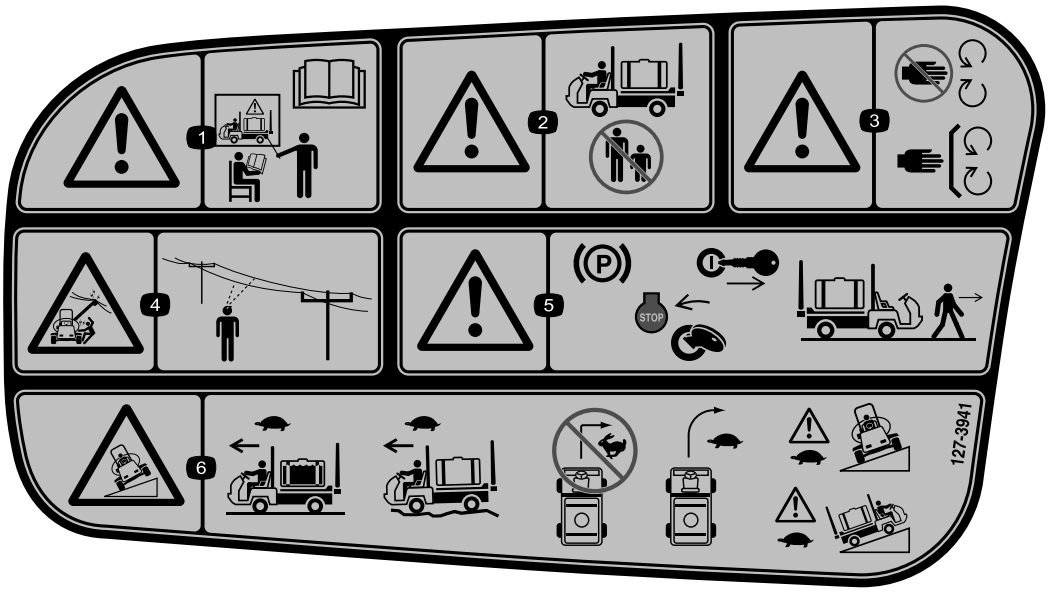

decal127-3941

127-3941

1. Advarsel – betjen ikke maskinen uden tilstrækkelig uddannelse. Læs *betjeningsvejledningen*.
2. Advarsel – hold omkringstående væk fra maskinen, når den er i drift.
3. Advarsel – hold afstand til bevægelige dele, og bevar alle afskærmninger og sikkerhedsanordninger på plads.
4. Fare for elektrisk stød, luftledninger – kontrollér området for luftledninger inden betjening af maskinen på området.
5. Advarsel – aktiver parkeringsbremsen, sluk for motoren, og tag nøglen ud af tændingen, før du forlader maskinen.
6. Tippefare – kør langsomt, når sprøjtens tank er fuld, kør langsomt i ujævnt terræn, drej ikke ved høj fart, drej langsomt, kør langsomt ved kørsel hen over eller op ad skråninger.

Opsætning

Bemærk: Maskinens venstre og højre side er som set fra den normale betjeningsposition.

1

Montering af påfyldnings-kobling (med antihævert-funktion)

Dele, der skal bruges til dette trin:

1	90°-beslag
1	Hurtigkobler
1	Slangeadapter
1	Beslag til påfyldningsbeholder
1	Flangehovedbolt (5/16" x 3/4")
1	Påfyldningsslange

Fremgangsmåde

1. Placer beslaget til påfyldningskoblingen på hullet med gevind i tanken, og fastgør det med en flangehovedbolt (5/16" x 3/4") (Figur 3).

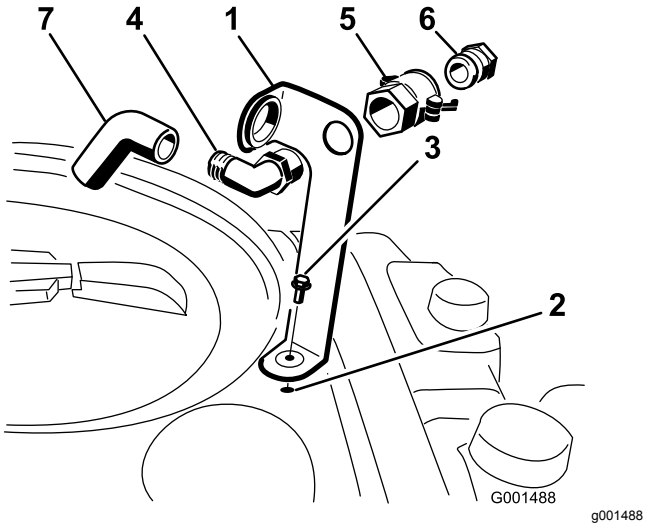

Figur 3

1. Beslag til påfyldningsbeholder
2. Hul med gevind i tanken
3. Flangebolt (5/16" x 3/4")
4. 90°-knærør
5. Hurtigkobler
6. Slangeadapter
7. Påfyldningsslange

2. Før 90°-knærørets gevindende gennem beslaget, og skru hurtigkobleren på beslaget (Figur 3).

   Bemærk: Monter knærøret, så den åbne ende peger mod den store åbning i beslaget og mod tankåbningen, således at vandet løber ind i tanken, når du fylder den.

3. Monter slangeadapteren på hurtigkobleren (Figur 3).
4. Fastlås adapteren ved at svinge håndtagene mod adapteren og derefter fastgøre dem med låseclipsene (Figur 3).
5. Monter antihævertslangen gennem den store åbning i beslaget og på modhageenden af 90°-knærøret (Figur 3).

   Vigtigt: **Forlæng ikke slangen, så den kommer i kontakt med væsken i tanken.**

2

Kontrol af bomhængslernes fjedre

Kræver ingen dele

Fremgangsmåde

Vigtigt: **Hvis sprøjtesystemet anvendes, når bomhængslernes fjedre er under det forkerte tryk, kan det beskadige bommen. Mål fjedrene, og brug kontramøtrikken til om nødvendigt at sammentrykke fjedrene til 4 cm.**

Sprøjtemaskine leveres med bomforlængerne drejet fremad for at gøre det nemmere at emballere maskinen. For at bommene kan være i denne position under transporten, strammes fjedrene ikke helt til på produktionstidspunktet. Før maskinen betjenes, skal fjedrene justeres til den korrekte sammentrykning.

1. Fjern om nødvendigt de emballeringskomponenter, der holder den højre og venstre forlængerbom under forsendelsen.
2. Understøt bommene, mens de er forlænget til sprøjteposition.
3. Mål sammentrykningen af den øverste og nederste fjeder ved bomhængslet, mens bommene er i forlænget position (Figur 4).
   A. Alle fjedre skal trykkes sammen, indtil de måler 4 cm.
   B. Brug kontramøtrikken til at trykke alle fjedre sammen, der måler mere end 4 cm.

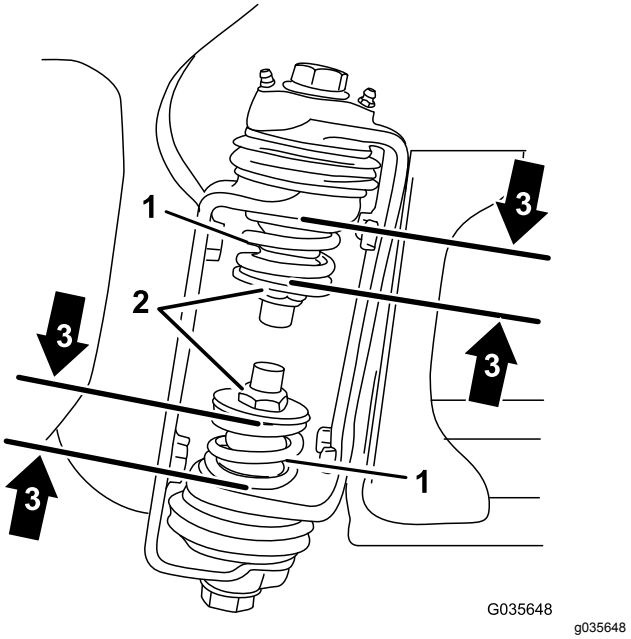

Figur 4

1. Bomhængselsfjeder
2. Kontramøtrik
3. Sammentrykket fjederdimension 3,96 cm

4. Gentag proceduren for hver fjeder på begge bomhængsler.
5. Flyt bommene til transportpositionen “X”. Se Brug af bomtransportholderen (side 29) for at få flere oplysninger.

3

Lær mere om produktet

Dele, der skal bruges til dette trin:

1	Tændingsnøgle
1	*Betjeningsvejledning*
1	Betjeningsvejledning til motor
1	*Reservedelskatalog*
1	Uddannelsesmateriale til operatøren
1	Registreringskort
1	Skema til kontrol før levering

Fremgangsmåde

1. Læs vejledningerne.
2. Se uddannelsesmaterialet til operatøren.
3. Udfyld registreringskortet, og send det til Toro.
4. Opbevar al dokumentation på et sikkert sted.

Produktoversigt

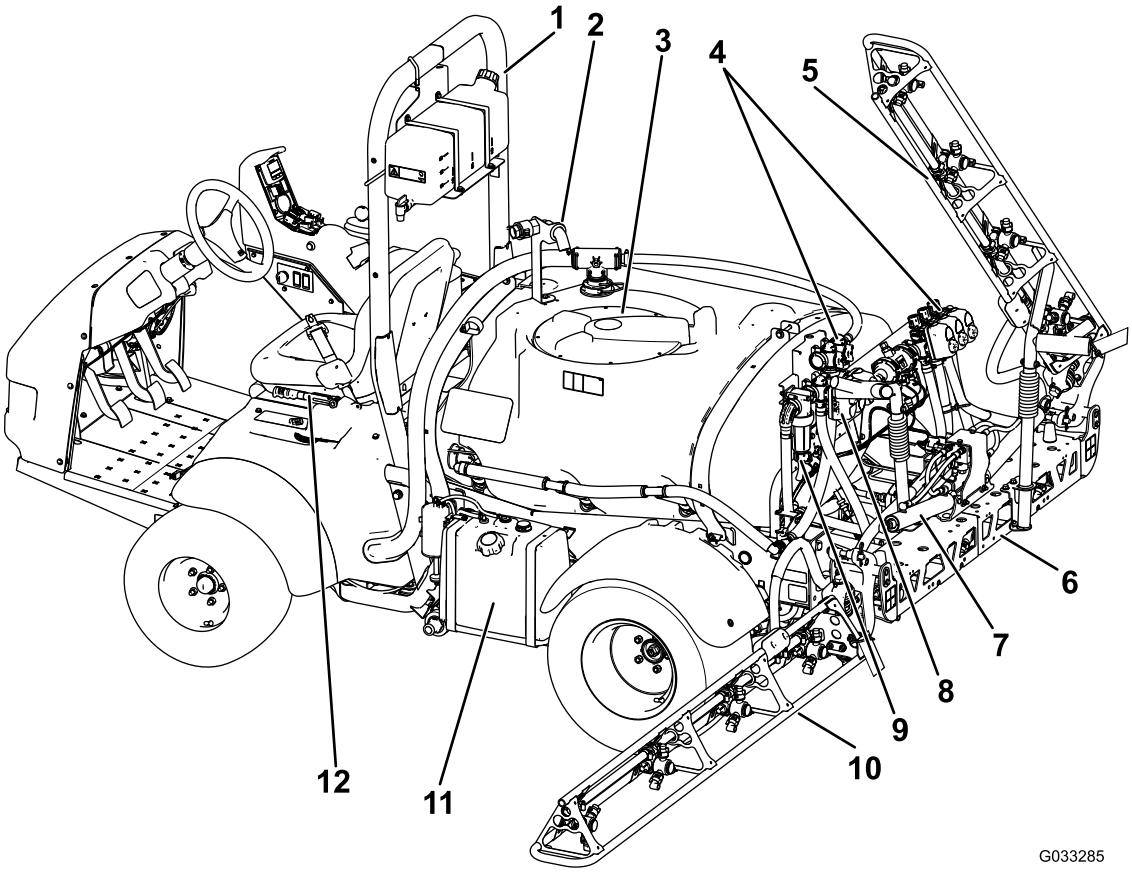

g033285

Figur 5

1. Styrtbøjle
2. Antihævertkobling
3. Låg til kemisk tank
4. Ventilmanifolder
5. Højre bom
6. Midterste bom
7. Bommens kontrolcylinder
8. Omrøringens drosselventil
9. Trykfilter
10. Venstre bom
11. Brændstoftank
12. Parkeringsbremse

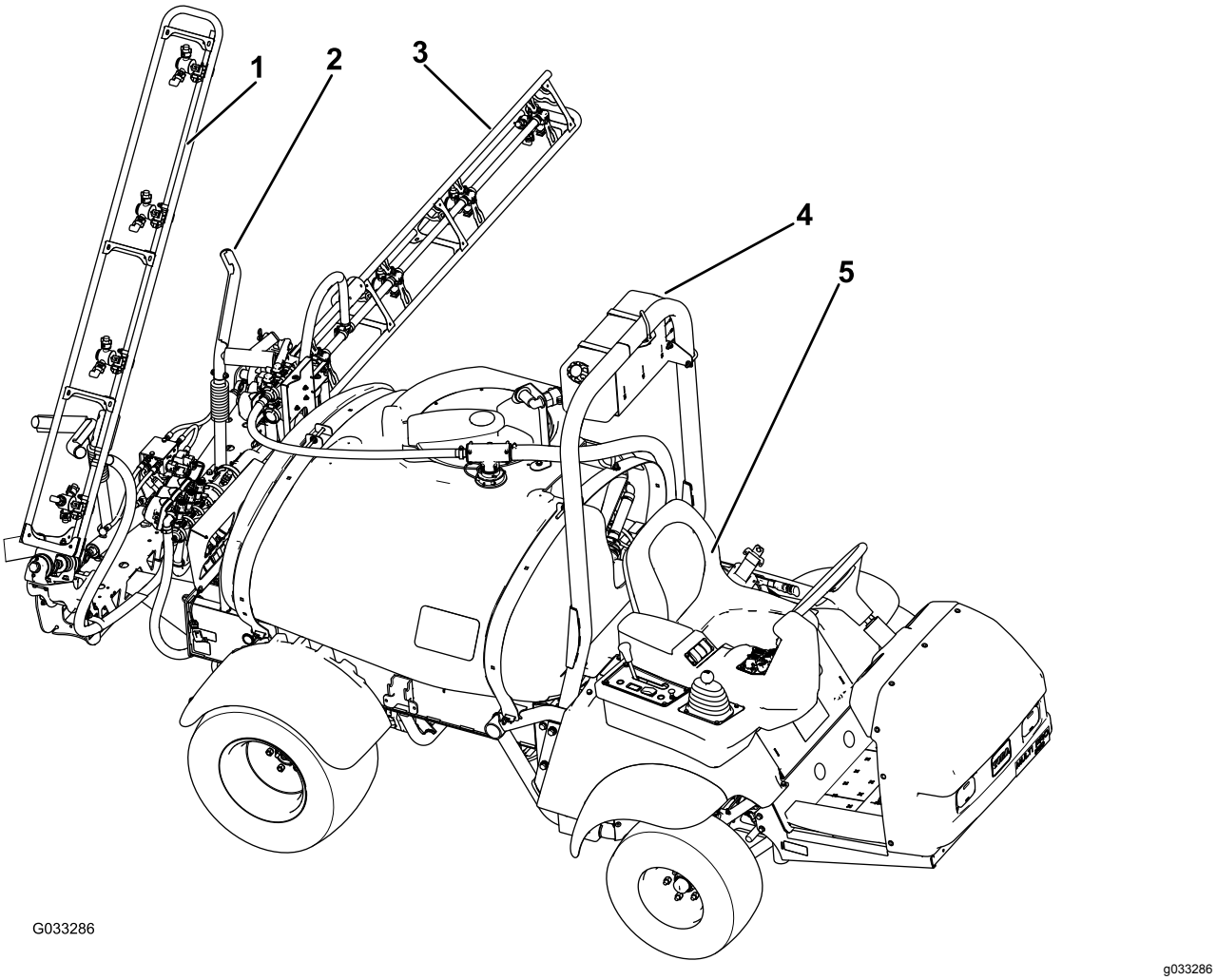

Figur 6

1. Højre bom
2. Bommens transportholder
3. Venstre bom
4. Vandtank
5. Førersæde

Betjeningsanordninger

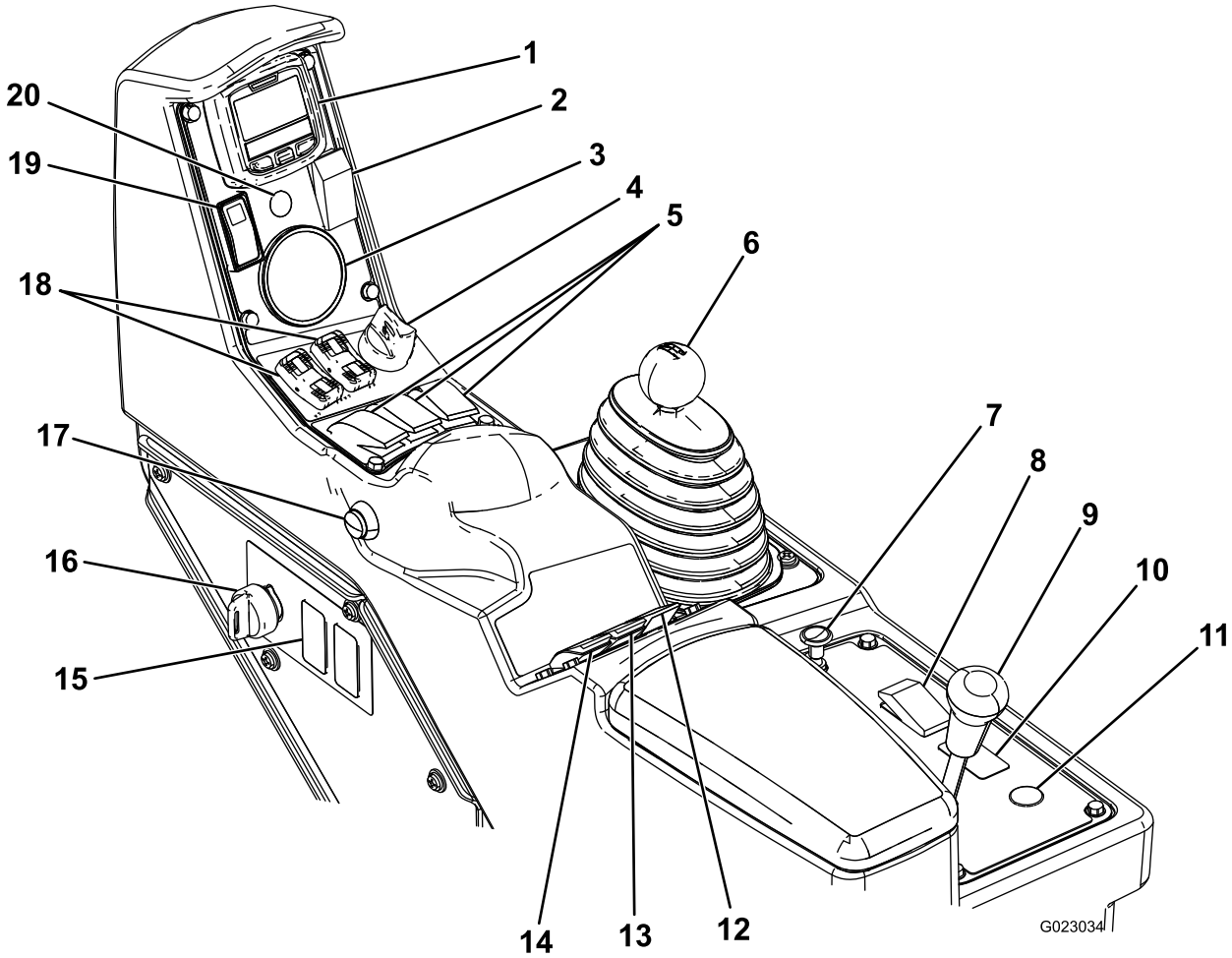

g023034

Figur 7

1. Infocenter	6. Gearstang	11. Knap til slangeoprulning på tromle (ekstraudstyr)	16. Overvågningskontakt (hastighedsspærrekontakt)
2. Kontakt til skummarkør (ekstraudstyr)	7. Choker	12. Omrøringskontakt	17. Bommens hovedkontakt
3. Trykmåler	8. Forlygtekontakt	13. Sprøjtetrykskontakt	18. Bomløftekontakter
4. Motorkontakt	9. Differentialelås	14. Pumpekontakt	19. Gas-/hastighedslåsekontakt
5. Bomsektionens kontakter	10. Sonic-bomkontakt (ekstraudstyr)	15. Skylletankskontakt (ekstraudstyr)	20. Sonic-bomindikator (ekstraudstyr)

Gaspedal

Gaspedalen (Figur 8) giver mulighed for at variere sprøjtens kørselshastighed. Når du træder pedalen længere ned, øges kørselshastigheden. Når du slipper pedalen, sænkes køretøjets hastighed, og motoren kører i tomgang.

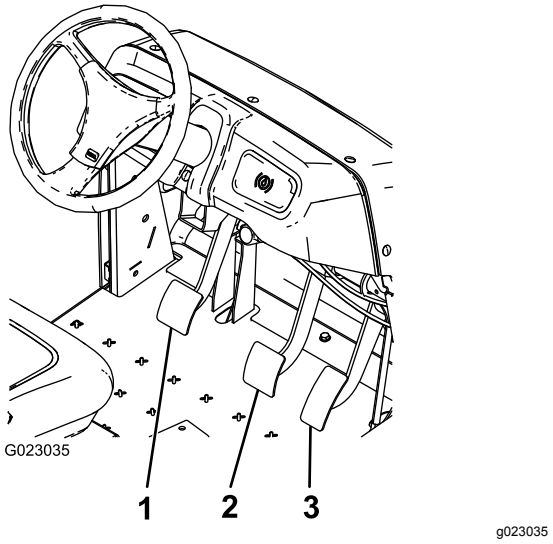

Figur 8

1. Koblingspedal
2. Bremsepedal
3. Gaspedal

Koblingspedal

Koblingspedalen (Figur 8) skal trykkes helt i bund for at udkoble, når motoren startes, eller der skiftes gear. Slip pedalen jævnt, når transmissionen er i gear, for at forebygge unødig slitage af transmissionen og andre tilknyttede dele.

Vigtigt: **Hvil ikke foden på koblingspedalen under kørsel. Koblingspedalen skal være sluppet helt, da koblingen ellers ikke tager rigtigt ved, hvilket medfører opvarmning og slitage. Lad ikke køretøjet stå stille på en bakke ved brug af koblingspedalen. Det kan medføre beskadigelse af koblingen.**

Bremsepedal

Brug bremsepedalen til at stoppe sprøjten eller sænke hastigheden (Figur 8).

⚠ FORSIGTIG

Bremserne kan blive slidte eller kan justeres forkert, hvilket kan medføre personskade.

Hvis bremsepedalen vandrer til inden for 2,5 cm fra sprøjtens gulvbræt, skal bremserne justeres eller repareres.

Parkeringsbremse

Parkeringsbremsen er et stort håndtag til venstre for førersædet (Figur 9). Aktiver parkeringsbremsen, før du forlader førersædet, så du forhindrer, at den bevæger sig ved et uheld. Træk håndtaget op og tilbage for at aktivere parkeringsbremsen. Parkeringsbremsen deaktiveres ved at skubbe håndtaget fremad og ned. Hvis sprøjten er parkeret på en stejl hældning, skal parkeringsbremsen aktiveres og stopklodser placeres bag hjulene.

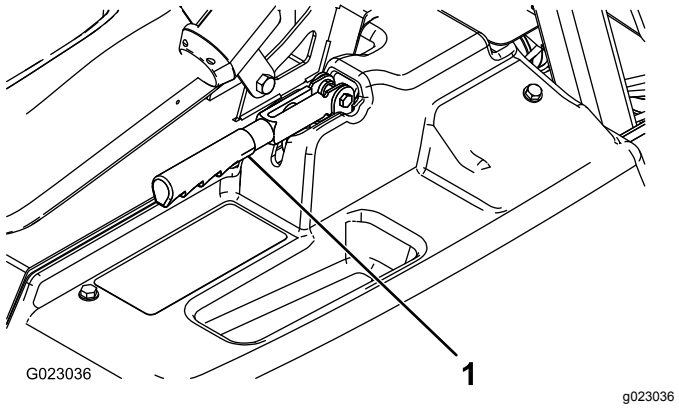

Figur 9

1. Parkeringsbremsehåndtag

Bjergkørselshjælp

Bjergkørselshjælp modvirker, at sprøjten ruller eller bevæger sig rykvist, ved midlertidigt at fastholde sprøjten i bakket terræn, når operatøren flytter foden fra bremsepedalen til gaspedalen. Bjergkørselshjælp tilkobles ved at indkoble koblingen og trykke hårdt ned på bremsepedalen. Når bjergkørselshjælp er tilkoblet, vises funktionens ikon på infocenteret. Se Ikonbeskrivelser for Infocenter (side 34). Bjergkørselshjælp holder maskinen i to sekunder, efter du har sluppet bremsepedalen.

Bemærk: Idet bjergkørselshjælp kun holder sprøjten midlertidigt, kan den ikke bruges i stedet for parkeringsbremsen.

Differentialelås

Differentialelåsen gør det muligt at låse bagakslen og få større trækkraft. Differentialelåsen (Figur 7) kan indkobles, mens sprøjten er i bevægelse. Flyt håndtaget fremad og til højre for at indkoble låsen.

Bemærk: Fremadkørsel og en let drejning kan være nødvendig for at ind- eller udkoble differentialelåsen.

⚠ FORSIGTIG

Hvis maskinen drejes med differentialelåsen slået til, kan det medføre, at operatøren mister kontrollen. Kør ikke med differentialelåsen slået til ved høje hastigheder, eller når der drejes skarpt. Se Justering af differentialelåsens kabel (side 54).

Chokerhåndtag

Chokerhåndtaget er et lille greb bag gearstangen (Figur 7). En kold motor kan startes ved at trække chokeren op. Når motoren starter, skal du regulere chokeren for at holde motoren jævnt kørende. Så snart det er muligt, skal du trykke grebet ned til positionen OFF (fra). En varm motor kræver ingen eller kun lidt choker.

Gearstang

Gearstangen (Figur 7) har 5 positioner: 3 fremadgående gear, NEUTRAL (frigear) og REVERSE (bakgear). Motoren kan kun starte, når gearstangen er indstillet til positionen NEUTRAL (frigear).

Tændingskontakt

Tændingskontakten (Figur 7) har 3 positioner: STOP, RUN (kør) og START. Drej nøglen med uret til positionen START for at starte motoren, og lad den blive i positionen RUN (kør), når den er startet. Drej nøglen til positionen STOP for at slukke motoren.

Forlygtekontakt

Tryk på kontakten for at betjene forlygterne (Figur 7). Skub den fremad for at tænde lygterne og tilbage for at slukke dem.

Gas-/hastighedslåsekontakt

Når gearstangen er i positionen NEUTRAL (frigear), kan du bruge gaspedalen til at give motoren gas. Skub derefter kontakten under infocenteret fremad for at indstille motoren til den ønskede hastighed. Det er nødvendigt for at køre den kemiske omrøringsfunktion, mens sprøjten holder stille, eller når der betjenes udstyr som f.eks. håndsprøjten (Figur 7).

Vigtigt: **Gearstangen skal være i positionen NEUTRAL (frigear), og parkeringsbremsen skal være indstillet, for at kontakten fungerer.**

Brændstofmåler

Brændstofmåleren er placeret oven på brændstoftanken på venstre side af maskinen og viser mængden af brændstof i tanken.

Bommens hovedkontakt

Bommens hovedkontakt (Figur 7) er placeret på siden af konsollen og til højre for føreren. Den gør det muligt at starte eller stoppe sprøjtningen. Tryk på kontakten for at aktivere eller deaktivere sprøjtesystemet.

Bomsektionens kontakter

Bomkontakterne er placeret på kontrolpanelet (Figur 7). Skub hver kontakt fremad for at aktivere den tilsvarende bomsektion og tilbage for at deaktivere den. Når kontakten er aktiveret, tændes en lampe på kontakten. Disse kontakter påvirker kun sprøjtesystemet, når bommens hovedkontakt er aktiveret.

Pumpekontakt

Pumpekontakten er placeret på kontrolpanelet til højre for sædet (Figur 7). Skub denne kontakt fremad for at køre pumpen eller tilbage for at standse pumpen.

Vigtigt: **Pumpekontakten indkobles kun, når motoren kører i lav tomgangshastighed for at undgå at beskadige pumpedrevet.**

Doseringskontakt

Doseringskontakten er placeret på kontrolpanelet til højre for sædet (Figur 7). Tryk på og hold kontakten fremad for at øge sprøjtesystemets tryk, eller tryk på og hold den tilbage for at mindske trykket.

Overvågningskontakt (hastighedsspærrekontakt)

Overvågningskontakten er placeret på kontrolpanelet til højre for sædet (Figur 7). Drej nøglen mod uret til positionen LOCK (låst) for at deaktivere doseringskontakten. Herved kan doseringen ikke ændres ved et uheld. Drej nøglen med uret til positionen UNLOCKED (ulåst) for at aktivere doseringskontakten.

Bomløft

Bomløftkontakterne er placeret på kontrolpanelet og anvendes til at hæve henholdsvis venstre og højre bom.

Timetæller

Timetælleren angiver det samlede antal timer, som motoren har kørt. Dette tal vises på infocenterets første skærm. Timetælleren begynder at tælle, når nøglen drejes til positionen RUN (kør).

Sonic-bom (ekstraudstyr)

Sonic-bomkontakten er en vippekontakt, der bruges til at betjene Sonic-bommen. Skub kontakten fremad for automatisk, bagud for manuel og i midten for afbrudt.

Kontaktplaceringer for skummarkøren (ekstraudstyr)

Hvis du monterer skummarkørsættet, tilføjes der også kontakter til kontrolpanelet til styring af deres funktioner. Sprøjten leveres med plastpropper på disse steder.

Reguleringsventil (doseringskontrol)

Denne ventil, der er placeret bag tanken (Figur 10), styrer mængden af væske, der føres til bommene eller den dosering, der returneres til tanken.

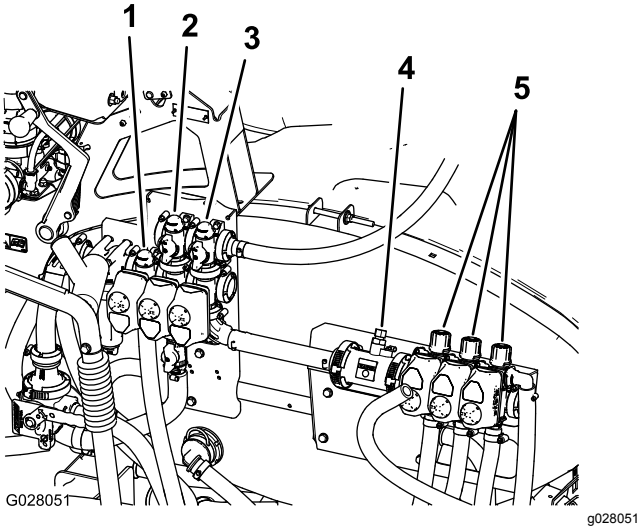

Figur 10

1. Reguleringsventil (doseringskontrol)
2. Omrøringsventil
3. Bommens hovedventil
4. Gennemstrømningsmåler
5. Bomsektionens ventiler

Bommens hovedventil

Hovedbomventilen (Figur 10) anvendes til at stoppe flowet til gennemstrømningsmåleren og bommens ventiler.

Gennemstrømningsmåler

Gennemstrømningsmåleren måler væskens gennemstrømningshastighed ved brug af infocenteret (Figur 10).

Bomsektionens ventiler

Disse ventiler slår de tre bomsektioner til eller fra (Figur 10).

Bomsektionens omløbsventil

Bomomløbet omdirigerer væskegennemstrømningen for en bomsektion til tanken, når du frakobler bomsektionen. Du kan nu justere bomomløbet for at sikre, at bomtrykket forbliver konstant, uanset hvor mange bomsektioner der er tændt. Se Justering af hovedbommens omløbsventil (side 41).

Omrøringsventil

Denne ventil er placeret på tankens bagside (Figur 10). Når omrøring er slået til, føres flowet gennem omrøringsdyserne i tanken. Når omrøring er slået fra, føres flowet gennem pumpesugningen.

Trykmåler

Trykmåleren er placeret på kontrolpanelet (Figur 7). Måleren viser væsketrykket i systemet i psi og kPa.

Infocenter, LCD-display

Infocenterets LCD-display viser oplysninger om din maskine og batteripakke, f.eks. batteriets aktuelle opladning, hastigheden, diagnostikoplysninger m.m. (Figur 7).

Se Brug af infocenteret (side 31) for at få flere oplysninger.

Omrøringens drosselventil

Omrøringens drosselventil bruges til at reducere den tilgængelige gennemstrømning til omrøringens kredsløb. Det yder ekstra gennemstrømning til bomsektionerne.

Specifikationer

Bemærk: Specifikationer og design kan ændres uden forudgående varsel.

Vægt med standardsprøjtesystem, tom, uden operatør	953 kg
Vægt med standardsprøjtesystem, fuld, uden operatør	1.678 kg
Køretøjets maksimale bruttovægt (på en jævn flade)	1.814 kg
Samlet længde med standardsprøjtesystem	343 cm
Samlet højde med standardsprøjtesystem	191 cm
Samlet højde med standardsprøjtesystem til toppen af bommene opbevaret i X-position	246 cm
Den samlede bredde med standardsprøjtesystem-bomme opbevaret i X-position	178 cm
Afstand fra jorden	14 cm
Akselafstand	155 cm
Tankkapacitet (omfatter CE-fastsat overløb på 5%)	662 l

Udstyr/tilbehør

Der kan fås en række forskelligt Toro-godkendt udstyr og tilbehør til brug sammen med maskinen, som gør den bedre og mere alsidig. Kontakt en autoriseret serviceforhandler eller distributør, eller gå ind på www.Toro.com for at få en fortegnelse over alt godkendt udstyr og tilbehør.

Betjening

Bemærk: Maskinens venstre og højre side er som set fra den normale betjeningsposition.

Sikkerheden kommer først

Læs alle sikkerhedsforskrifterne nøje, og gør dig bekendt med de symboler, der findes i afsnittet om sikkerhed. Disse oplysninger kan hjælpe dig eller omkringstående personer med at undgå at komme til skade.

Klargøring til kørsel af sprøjten for første gang

Kontrol af motorolien

Motoren leveres med olie i krumtaphuset, men oliestanden skal alligevel kontrolleres, før og efter motoren startes første gang.

1. Parker maskinen på en plan flade.
2. Fjern målepinden, og aftør den med en ren klud (Figur 11).
3. Sæt målepinden i røret, og sørg for, at den er helt i bund. Fjern målepinden, og kontroller oliestanden.

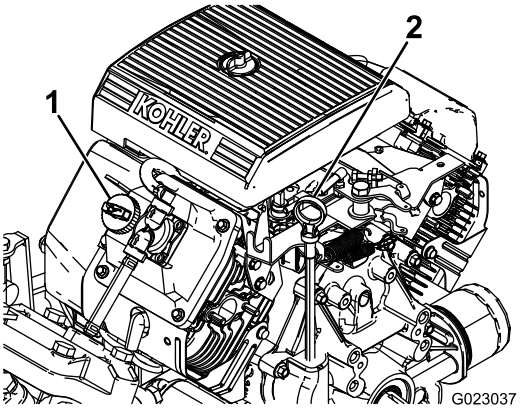

g023037

Figur 11

1. Påfyldningsdæksel
2. Målepind

4. Hvis oliestanden er lav, skal påfyldningsdækslet tages af ventildækslet (Figur 11), OG OLIE HÆLDES I ÅBNINGEN, INDTIL OLIESTANDEN NÅR FULL-MÆRKET PÅ MÅLEPINDEN. SE for at få oplysninger om den korrekte olietype og viskositet. Serviceeftersyn af motorolien (side 48) Hæld langsomt olie på, og kontroller niveauet ofte under denne proces. Fyld ikke for meget på.
5. Sæt målepinden helt på plads.

Kontrol af dæktrykket

Kontroller dæktrykket hver 8. time eller dagligt for at sikre, at niveauerne er korrekte. Pump dækkene op til 1,38 bar. Kontroller også dækkene for slitage og beskadigelse.

Påfyldning af brændstof

⚠ FARE

Under visse forhold er benzin meget brandfarlig og yderst eksplosiv. En brand eller eksplosion forårsaget af benzin kan give dig eller andre forbrændinger samt medføre tingsskade.

- **Fyld tanken udendørs i et åbent område, når motoren er kold. Tør eventuel spildt benzin op.**
- **Fyld aldrig brændstoftanken op i en lukket anhænger.**
- **Fyld ikke brændstoftanken helt op. Fyld benzin på brændstoftanken, indtil niveauet er 6 til 13 mm under bunden af påfyldningsstudsen. Denne tomme plads giver benzinen i brændstoftanken plads til at udvide sig.**
- **Ryg aldrig, når du håndterer benzin, og hold dig på afstand af åben ild eller steder, hvor benzindampe kan antændes af en gnist.**
- **Opbevar benzin i en godkendt beholder og utilgængeligt for børn. Køb aldrig benzin til mere end 30 dages forbrug.**
- **Betjen ikke maskinen medmindre hele udstødningssystemet er på plads og i god driftsmæssig stand.**

⚠ FARE

Under visse omstændigheder kan der under påfyldning af brændstof udvikle sig statisk elektricitet, der kan antænde benzindampene. En brand eller eksplosion forårsaget af benzin kan give dig eller andre forbrændinger samt medføre tingsskade.

- **Anbring altid benzindunke på jorden et stykke fra køretøjet, før påfyldning påbegyndes.**
- **Fyld ikke benzindunke inde i et køretøj eller på en lastbil eller anhænger, da indvendige tæpper eller plastikforinger i lastbiler kan isolere dunken og forsinke tabet af eventuel statisk elektricitet.**
- **Når det er praktisk muligt, skal benzindrevet udstyr fjernes fra lastbilen eller anhængeren og fyldes op igen, mens hjulene står på jorden.**
- **Hvis dette ikke er muligt, skal påfyldningen af udstyret finde sted på en lastbil eller anhænger med en bærbar beholder i stedet for direkte fra benzinstanderen.**
- **Hvis det er nødvendigt at benytte benzinstanderen, skal spidsen af slangen hele tiden være i kontakt med kanten af åbningen i brændstoftanken eller -dunken, indtil påfyldningen er afsluttet.**

- Du opnår de bedste resultater ved kun at bruge ren og frisk (højst 30 dage gammel) blyfri benzin med et oktantal på 87 eller højere ((R+M)/2-ratingmetode).
- **ETHANOL**: Benzin med op til 10 % ethanol (gasohol) eller 15 % MTBE (metyltertiærbutylæter) pr. volumen accepteres. Ethanol og MTBE er ikke det samme. Benzin med 15 % ethanol (E15) pr. volumen godkendes ikke til brug. Brug aldrig benzin, der indeholder mere end 10 % ethanol pr. volumen, som f.eks. E15 (indeholder 15 % ethanol), E20 (indeholder 20 % ethanol) eller E85 (indeholder op til 85 % ethanol). Hvis der anvendes ikke-godkendt benzin, kan det medføre ddriftproblemer og/eller beskadigelse af motoren, som muligvis ikke er dækket af garantien.
- Anvend ikke benzin, der indeholder metanol.
- Opbevar ikke brændstof i hverken brændstoftanken eller brændstofbeholdere hen over vinteren, medmindre du anvender en brændstofstabilisator.
- Fyld ikke olie i benzin.

Opfyldning af brændstoftanken

Brændstoftankens kapacitet er cirka 19 l.

Bemærk: Brændstoftankens dæksel indeholder en måler, som viser brændstofstanden. Kontroller den jævnligt.

1. Sluk for motoren, og aktiver parkeringsbremsen.
2. Rengør området omkring brændstoftankens dæksel (Figur 12).

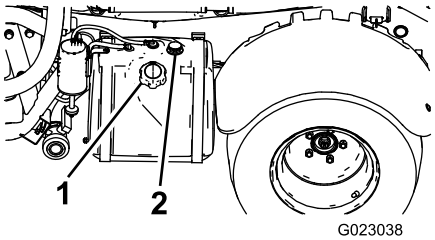

g023038

Figur 12

1. Brændstoftankens dæksel 2. Brændstofmåler

3. Fjern brændstofdækslet.
4. Fyld tanken op til ca. 25 mm under toppen af tanken (bunden af påfyldningsstudsen). Dette giver benzinen i brændstoftanken plads til at udvide sig. Fyld ikke for meget på.
5. Monter dækslet til brændstoftanken sikkert.
6. Tør eventuel spildt brændstof op.

Udførelse af kontrol før start

Kontroller følgende ting hver gang, inden du begynder at bruge køretøjet:

- Kontroller dæktrykket.

  Bemærk: Disse dæk er anderledes end bildæk. De kræver mindre tryk for at minimere plænekompaktering og skader.
- Kontroller alle væskestande, og påfyld den rette mængde angivne væske, hvis der mangler noget.
- Kontroller bremsepedalens funktion.
- Kontroller, om lygterne fungerer.
- Drej rattet til højre og venstre for at kontrollere styretøjet.
- Efterse for olielækager, løse dele og andre tegn på fejlfunktioner. Sørg for, at motoren er slukket, og at alle bevægelige dele er standset, før du kontrollerer, om der er olielækager, løse dele eller andre fejl.

Hvis nogen af ovenstående elementer ikke er korrekte, skal mekanikeren eller den tilsynsførende underrettes, før sprøjtemaskinen tages i brug. Den tilsynsførende vil muligvis have dig til at kontrollere andre elementer dagligt. Spørg derfor, hvad dit ansvarsområde omfatter.

Kørsel af sprøjten

Start af motoren

1. Tag plads i førersædet, sæt nøglen i tændingen, og drej nøglen med uret til positionen RUN (kør).
2. Træd på bremsepedalen, og flyt gearstangen til positionen NEUTRAL (frigear).
3. Kontroller, at pumpekontakten er indstillet til positionen OFF (fra).
4. Hvis motoren er kold, skal chokerhåndtaget trækkes op.

   Vigtigt: **Brug ikke chokeren, hvis motoren er varm.**
5. Drej nøglen til STARTPOSITIONEN, indtil motoren starter.

   Vigtigt: **Hold ikke nøglen i positionen START i mere end 10 sekunder. Hvis motoren ikke er startet efter 10 sekunder, skal du vente 1 minut, før du prøver igen. Forsøg ikke at skubbe eller bugsere sprøjten for at starte den.**
6. Når motoren starter, skal du langsomt skubbe chokerhåndtaget i bund.

Kørsel

1. Deaktiver parkeringsbremsen.
2. Tryk koblingspedalen helt i bund.
3. Sæt gearstangen i første gear.
4. Slip koblingspedalen roligt, og træd samtidig på gaspedalen.
5. Når køretøjet får tilstrækkelig fart, fjernes foden fra gaspedalen, koblingspedalen trykkes helt i bund, gearstangen sættes i næste gear, og koblingspedalen slippes, mens der trædes på gaspedalen. Gentag proceduren, indtil den ønskede hastighed er opnået.

   Vigtigt: **Stop altid køretøjet, før der skiftes mellem at bakke og køre fremad.**

   Bemærk: Undgå lange perioder med motoren i tomgang.

   Brug følgende skema til at bestemme det tomme køretøjs kørselshastighed ved 3400 o/min.

Gear	Forhold	Hastighed (km/t.)	Hastighed (mph)
1	66,4:1	5,6	3,5
2	38,1:1	9,8	6,1
3	19,6:1	19,2	11,9
B	80,7:1	4,7	2,9

Bemærk: Hvis tændingsnøglen efterlades i positionen ON (til) i længere perioder, uden at motoren kører, aflades batteriet.

Vigtigt: **Forsøg ikke at skubbe eller bugsere køretøjet for at starte det. Det kan beskadige motor/gearkasse.**

Indstilling af gaslåsen

Bemærk: Du skal have slået parkeringsbremsen og sprøjtepumpen til og gearstangen i positionen NEUTRAL (frigear) for at indstille gaslåsen.

1. Træd ned på gaspedalen for at opnå den ønskede motoromdrejningshastighed.
2. Slå gaslåsekontakten på kontrolpanelet til positionen ON (til).
3. Slå kontakten til positionen OFF (fra), eller tryk på bremse- eller koblingspedalen for at udløse gaslåsen.

Indstilling af hastighedslåsen

Bemærk: Inden hastighedslåsen indstilles, skal du sidde i førersædet med parkeringsbremsen deaktiveret, pumpen tændt og gearstangen i gear.

1. Tryk gaspedalen ned, indtil du opnår den ønskede motorhastighed.
2. Slå hastighedslåsekontakten på kontrolpanelet til positionen ON (TIL).
3. Slå kontakten til positionen OFF (FRA), eller tryk på bremse- eller koblingspedalen for at udløse hastighedslåsen.

Standsning af motoren

1. Tryk på koblingen, og aktivér bremsen for at stoppe sprøjten.
2. Træk parkeringsbremsehåndtaget opad og tilbage for at aktivere parkeringsbremsen.
3. Sæt gearstangen i positionen NEUTRAL (frigear).
4. Drej tændingsnøglen til positionen STOP.
5. Fjern nøglen fra tændingen for at forhindre utilsigtet start.

Indkøring af en ny sprøjte

Følg disse retningslinjer i de første 100 driftstimer for at opnå korrekt ydeevne og lang levetid for sprøjten:

- Kontroller væske- og motoroliestanden regelmæssigt, og vær opmærksom på tegn på overophedning i sprøjtens dele.
- Når du har startet en kold motor, skal du lade den varme op i ca. 15 sekunder, før du accelererer.
- For at optimere bremsesystemet skal bremserne trykpoleres (tilkøres) som følger:
  1. Fyld 454 l vand i tanken.
  2. Flyt maskinen til et åbent og plant område.
  3. Kør maskinen ved fuld hastighed.
  4. Brems hurtigt op.

     Bemærk: Stands maskinen i en lige linje uden at låse hjulene.
  5. Vent 1 minut for at lade bremserne køle af.
  6. Gentag trin 3 til 5 yderligere 9 gange.
- Undgå at speede motoren op i tomgang.
- Varier sprøjtens hastighed under betjening. Undgå hurtig start og standsning.
- Se Vedligeholdelse (side 43) for at få oplysninger om særlige kontrolforanstaltninger efter få timers kørsel.

Justering af bommene, så de er vandrette

Du kan bruge følgende fremgangsmåde for at justere aktuatorerne på midterbommen, så venstre og højre bom bevares i vandret position.

1. Forlæng bommene til sprøjteposition.
2. Fjern splitten fra drejetappen (Figur 13).

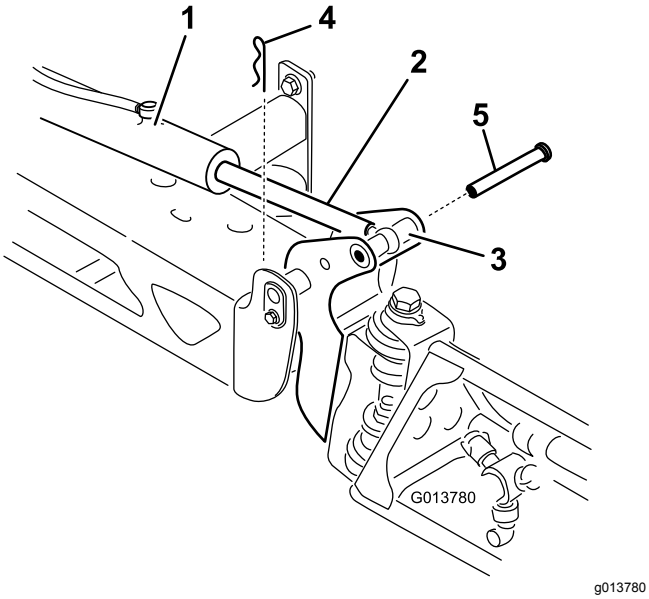

Figur 13

1. Aktuator
2. Aktuatorstang
3. Bommens drejetaphus
4. Clips
5. Pind

3. Løft op på bommen, fjern splitten (Figur 13), og sænk langsomt bommen ned på jorden.
4. Efterse tappen for skader, og udskift den om nødvendigt.
5. Brug en skruenøgle på de flade sider af aktuatorstangen at gøre den ubevægelig, og løsn derefter kontramøtrikken, så øjestangen kan manipuleres (Figur 14).

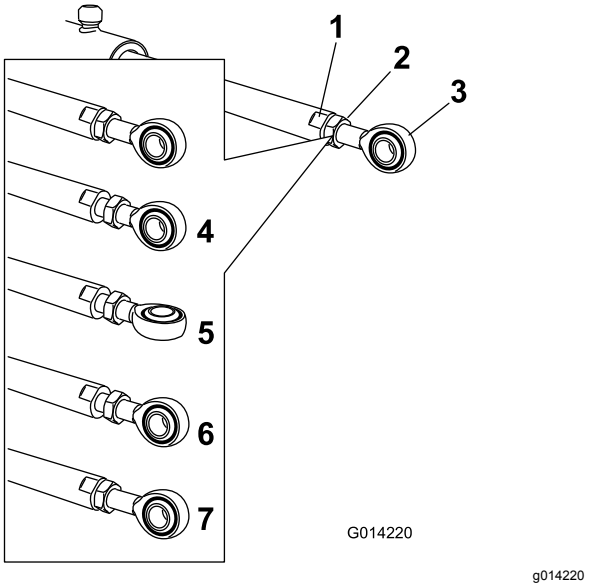

Figur 14

1. Flad side på aktuatorstangen
2. Kontramøtrik
3. Øje
4. Kontramøtrik løsnet
5. Øje justeret
6. Øjeposition ved montering
7. Kontramøtrik strammet for at låse i ny position

6. Drej øjestangen i aktuatorstangen, så den forlængede aktuator forkortes eller forlænges til den ønskede position (Figur 14).

   Bemærk: Drej øjestangen halve eller hele omgange, når stangen monteres på bommen igen.
7. Med øjestangen i den ønskede position skal du stramme kontramøtrikken for at fastgøre aktuatoren og øjestangen.
8. Hæv bommen for at tilpasse drejetappen til aktuatorstangen. Mens du holder bommen, skal du føre stiften gennem bommens drejetap og aktuatorstangen (Figur 13).
9. Når stiften er på plads, skal bommen slippes og stiften fastgøres med splitten, som tidligere blev afmonteret.
10. Gentag om nødvendigt denne procedure for hvert aktuatorstangleje.

Betjening af sprøjten

For at betjene Multi Pro-sprøjten skal du først fylde sprøjtetanken, herefter sprøjte opløsningen på arbejdsområdet og til sidst rengøre tanken. Det er vigtigt, at du gennemfører alle tre trin umiddelbart efter hinanden for at undgå at beskadige sprøjten. Bland og fyld f.eks. ikke kemikalier i sprøjtetanken om aftenen for derefter først at sprøjte om morgenen. Dette medfører nemlig udskillelse af kemikalierne og mulig beskadigelse af sprøjtens dele.

⚠ FORSIGTIG

Kemikalier er farlige og kan forårsage personskader.

- **Læs vejledningen på kemikaliernes etiketter, før de håndteres, og følg producentens anbefalinger og forholdsregler.**
- **Få ikke kemikalier på huden. Skulle det alligevel ske, skal det påvirkede område vaskes grundigt med sæbe og vand.**
- **Bær beskyttelsesbriller og andet beskyttelsesudstyr i overensstemmelse med producentens anbefalinger.**

Multi Pro-sprøjten er specielt udviklet med henblik på slidstyrke, hvilket giver dig den lange holdbarhed, som du har brug for. Der er valgt forskellige materialer af specifikke årsager på forskellige steder på sprøjten for at opfylde dette mål. Desværre findes der ikke et enkelt materiale der er perfekt til alle anvendelsesområder.

Visse kemikalier er mere aggressive end andre, og alle kemikalier reagerer forskelligt på forskellige materialer. Visse konsistenser (f.eks. opløselige pulverstoffer, kul) virker mere slibende og medfører et højere omfang af slitage end normalt. Hvis det er muligt at købe et kemikalie i en opløsning, der giver sprøjten en længere levetid, bør dette alternative stof bruges.

Husk som altid at rengøre sprøjtemaskinen grundigt efter brug. Det er med til at sikre, at sprøjten får en lang levetid uden problemer.

Brug af differentialelåsen

Differentialelåsen forøger sprøjtens traktion ved at låse baghjulene, så ét hjul ikke laver hjulspind. Det er en hjælp ved transport af tunge læs på våde plæner eller i glatte områder, ved kørsel op ad bakke og på sandede overflader. Det er dog vigtigt at huske på, at denne ekstra traktion kun er beregnet til midlertidig eller begrænset brug. Brug af funktionen erstatter ikke sikker drift, der allerede er beskrevet i forbindelse med bakker og tunge læs.

Differentialelåsen får baghjulene til at dreje rundt med samme hastighed. Når differentialelåsen anvendes, er køretøjet i en vis grad begrænset mht. at dreje skarpt, og grønsværen kan blive beskadiget. Brug kun differentialelåsen, når det er nødvendigt, ved lavere hastigheder og kun i første eller andet gear.

⚠ ADVARSEL

Hvis sprøjten vælter eller ruller rundt på en bakke, medfører det alvorlig personskade.

- **Den ekstra traktion, der kan opnås med differentialelåsen, kan være tilstrækkelig til at udsætte operatøren for farlige situationer, f.eks. køre op ad skråninger, der er for stejle til at vende på. Vær ekstra forsigtig, når differentialelåsen er slået til, især på stejle skråninger.**
- **Hvis differentialelåsen er slået til i skarpe sving med høj hastighed, og det indvendige baghjul løftes fra jorden, kan operatøren miste kontrollen, og sprøjten kan skride ud. Brug kun differentialelåsen med lav hastighed.**

Fyldning af vandtanken

Fyld altid vandtanken med rent vand, før du håndterer eller blander kemikalier.

Tanken til rent vand er placeret på venstre side af styrtbøjlen. Den indeholder vand, der kan bruges til at vaske kemikalier af huden, øjnene eller andre kropsdele, hvis du ved et uheld skulle få kemikalier på dig.

Vandtankens taphane åbnes ved at dreje håndtaget på taphanen.

Påfyldning af sprøjtetanken

Monter sættet til forblanding af kemikalier, så optimal blanding sikres, og tankens ydre holdes rent.

Vigtigt: **Kontroller, at de kemikalier, du skal bruge, er kompatible til brug med Viton (se producentens mærkat. Den bør angive, om produktet er kompatibelt). Bruger du et kemikalie, som ikke er kompatibelt med Viton, nedbrydes O-ringene i sprøjten, hvilket forårsager lækager.**

Vigtigt: **Kontroller, at den korrekte dosering er indstillet, før tanken påfyldes med kemikalier.**

1. Stands sprøjten på en plan overflade, flyt gearstangen til positionen NEUTRAL (frigear), sluk for motoren og aktiver parkeringsbremsen.

2. Kontroller, at tankens aftapningsventil er lukket.
3. Kontroller, hvor meget vand du skal bruge til at blande den ønskede mængde kemikalie i henhold til kemikalieproducentens anbefalinger.
4. Åbn tankdækslet på sprøjtetanken.

   Bemærk: Tankdækslet er placeret midt på toppen af tanken. Det åbnes ved at skrue den forreste halvdel af dækslet mod uret og åbne det. Du kan tage filteret ud, hvis det trænger til rengøring. Tanken lukkes ved at lukke dækslet og dreje den forreste halvdel af dækslet med uret.
5. Kom 3/4 af det påkrævede vand på sprøjtetanken ved hjælp af påfyldningskoblingen (med antihævertfunktion).

   Vigtigt: **Brug altid frisk, rent vand i sprøjtetanken. Hæld ikke koncentrat i en tom tank.**
6. Start motoren, og indstil pumpekontakten til positionen ON (til).
7. Tryk speederpedalen ned til gulvet, og indstil gaslåsen til positionen ON (til).
8. Indstil hovedbomkontakten til positionen OFF (fra).
9. Drej omrøringskontakten til positionen ON (til).
10. Tilsæt den korrekte mængde kemisk koncentrat til tanken som foreskrevet af kemikalieproducenten.

    Vigtigt: **Hvis du bruger et pulver uden fuld omrøring, skal det blandes med en lille mængde vand for at danne en slamlignende masse, før du hælder det på tanken.**
11. Hæld den resterende mængde vand på tanken.

Betjening af bommene

Bomløftekontakterne på sprøjtens kontrolpanel gør det muligt at flytte bommene mellem positionen TRANSPORT og SPRAY (sprøjte) uden at forlade førersædet. Det anbefales at skifte bomposition, mens maskinen holder stille.

Ændring af bommens position

1. Stop sprøjten på plant terræn.
2. Brug bomløftekontakterne til at sænke bommene.

   Bemærk: Vent, indtil bommene når den fulde, forlængede SPRØJTEPOSITION.
3. Når bommene skal trækkes tilbage igen, skal sprøjten standses på plant terræn.
4. Brug bomløftekontakter til at løfte bommene, indtil de er trukket helt tilbage i bomtransportholderen og danner ”X”-transportpositionen, og bomcylindrene er trukket helt tilbage.

   Vigtigt: **Beskadigelse af bommens aktuatorcylinder kan forhindres ved at sørge for, at aktuatorerne er trukket helt tilbage før transport.**

Brug af bomtransportholderen

Sprøjten er udstyret med en bomtransportholder med en unik sikkerhedsfunktion. I tilfælde af at bommen ved et uheld får kontakt med et lavt nedhængende objekt, mens bommen er i positionen TRANSPORT, kan bommen/-ene skubbes ud af transportholderne. Hvis dette sker, vil bommene standse i en næsten vandret position bag på køretøjet. Selv om bommene ikke tager skade af denne bevægelse, skal de alligevel straks flyttes tilbage i transportholderen.

Vigtigt: **Bommene kan påføres skade, hvis de transporteres i andre positioner end "X"-transportpositionen vha. bomtransportholderen.**

Bommene kan flyttes tilbage i transportholderen ved at sænke bommen/-ene til positionen SPRAY (sprøjte) og derefter hæve den/-m tilbage til positionen TRANSPORT. Kontroller, at bomcylindrene er trukket helt tilbage, så aktuatorstangen ikke beskadiges.

Sprøjtning

Vigtigt: **For at sikre at opløsningen forbliver godt blandet skal du bruge omrøringsfunktionen, når du har fyldt en opløsning på tanken. Omrøringen fungerer kun, når pumpen er slået til, og motoren kører hurtigere end tomgang. Hvis du standser køretøjet og har brug for at have omrøringsfunktionen aktiveret, skal du aktivere parkeringsbremsen, slå pumpen til, træde gaspedalen helt i bund og slå gaslåsen over i positionen ON (til).**

Bemærk: Denne procedure antager, at pumpen er slået til fra proceduren Betjening af sprøjten (side 28).

1. Sænk bommene til position.
2. Med hovedbomkontakten i positionen OFF (FRA) skal de tre bomkontakter indstilles til positionen ON (TIL).
3. Kør hen til det sted, hvor du ønsker at sprøjte.
4. Indstil hovedbomkontakten til positionen ON (til) for at gå i gang med at sprøjte.

   Bemærk: Infocenteret viser bommene med sprøjtningen slået til.

Bemærk: Når tanken næsten er tom, kan omrøringsfunktionen forårsage skumdannelse i tanken. Sørg for, at omrøringsventilen er slukket, så du undgår dette. Du kan også som alternativ bruge et stof, der forhindrer skumdannelse i tanken.

5. Brug doseringskontakten til at justere og indstille et mål.
6. Når du er færdig med at sprøjte, skal du indstille hovedbomkontakten til positionen OFF (fra) for at deaktivere alle bommene. Indstil derefter pumpekontakten til positionen OFF (fra).

Sprøjtetips

- Overlap ikke områder, som du allerede har sprøjtet.
- Hold øje med om dyser tilstoppes. Udskift alle slidte eller beskadigede dyser.
- Brug hovedbomkontakten til at standse gennemstrømningen til sprøjten, før selve sprøjten standses. Når den er standset, skal du sætte gearstangen i positionen NEUTRAL (frigear) og bruge låsen til neutral motorhastighed for at holde motorhastigheden oppe, så omrøringen bliver ved med at køre.
- Du kan få bedre resultater, hvis sprøjten er i bevægelse, når du aktiverer bommene.
- Vær opmærksom på forandringer i doseringen. De kan angive, at din hastighed har ændret sig og overskredet dysernes kapacitet, eller der er måske opstået et problem med sprøjtesystemet.

Rengøring af sprøjten

Vigtigt: **Du skal altid tømme og rengøre sprøjten umiddelbart efter brug. Gør du ikke dette, kan kemikalierne tørre ind eller fortykkes i slangerne, hvilket tilstopper pumpen og andre dele.**

Bemærk: Monter tankrengøringsskyllesættet for optimal rengøring af tanken.

1. Stands sprøjten, aktiver parkeringsbremsen, flyt gearstangen til positionen NEUTRAL (frigear), og sluk motoren. Tanken drænes i maskinens venstre side.
2. Find tankens aftapningsventil i maskinens venstre side (Figur 15).

   Bemærk: Ventilen er placeret bag venstre skærmbeslag ved siden af brændstoftanken.

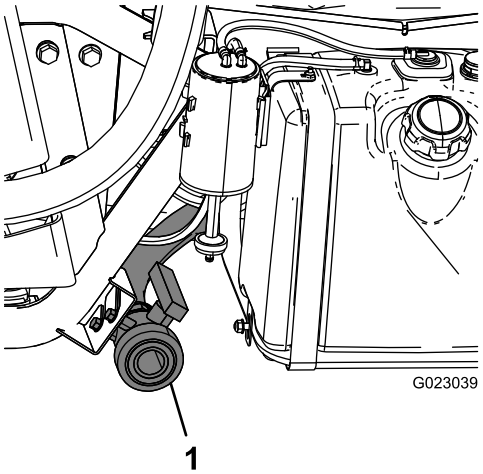

Figur 15

1. Tankdræning

3. Fjern ventilen fra beslaget, og læg den på jorden.
4. Åbn ventilen for at dræne eventuelt ubrugt materiale fra tanken, og bortskaf det i henhold til den lokale lovgivning og materialeproducentens vejledning (Figur 15).

   Bemærk: Det gør det muligt at dræne eventuelt restmateriale fra slangen.
5. Når tanken er helt drænet, skal dræningsventilen lukkes, og ventilen skal monteres på beslaget (Figur 15).
6. Skyl den indvendige side af tanken med mindst 22 l rent vand, og luk dækslet.

   Bemærk: Du kan bruge et rengørings-/neutraliseringsstof i vandet efter behov. Ved den sidste skylning må du kun bruge rent, klart vand.
7. Start motoren.
8. Indstil pumpekontakten til positionen ON (til), og brug doseringskontakten til at øge trykket.
9. Når gearstangen er i positionen NEUTRAL (frigear), skal du træde speederpedalen ned til gulvet og sætte gaslåsekontakten i positionen ON (Til).
10. Kontroller, at omrøringskontakten er indstillet til positionen ON (til).
11. Indstil hovedbomkontakten og bomkontrolkontakterne til positionen ON (til) for at gå i gang med at sprøjte.
12. Lad alt vandet i tanken blive sprøjtet ud gennem dyserne.
13. Kontroller, at alle dyserne sprøjter korrekt.
14. Indstil hovedbomkontakten til positionen OFF (fra), indstil pumpekontakten til positionen OFF (fra), og sluk motoren.

15. Gentag trin 6 til 14 mindst to gange mere for at sikre, at sprøjtesystemet er helt rent.
16. Under den sidste cyklus køres de sidste få liter vand gennem aftapningsventilen for at rengøre drænslangerne.
17. Rengør filtret. Se Rengøring af sugefilteret (side 62).

    Vigtigt: **Hvis du har brugt opløselige pulverkemikalier, skal filteret rengøres efter hver tank.**
18. Brug en haveslange til at rengøre ydersiden af sprøjten med rent vand.
19. Afmonter dyserne, og rengør dem manuelt.

    Bemærk: Udskift slidte eller beskadigede dyser.

Brug af infocenteret

Infocenterets LCD-display viser oplysninger om maskinen, som f.eks. driftsstatus, diverse diagnostikoplysninger og andre oplysninger om maskinen (Figur 16). Infocenteret har et velkomstbillede og en hovedinformationsskærm. Du kan skifte mellem velkomstbilledet og hovedinformationsskærmen på et hvilket som helst tidspunkt ved at trykke på en vilkårlig infocenter-knap og derefter vælge den korrekte retningspil.

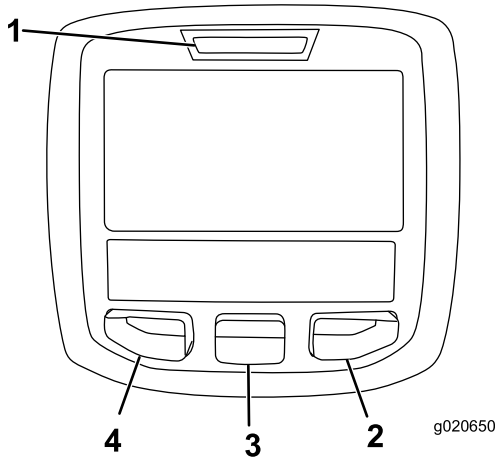

g020650

Figur 16

1. Kontrollampe
2. Højre-knap
3. Midter-knap
4. Venstre-knap

- Venstre-knap, menu-/tilbage-knap – tryk på denne knap for at åbne infocenterets menuer. Brug den også til at afslutte den relevante menu, der i øjeblikket er i brug.
- Midter-knap – brug denne knap til at rulle ned i menuer.
- Højre-knap – brug denne knap til at åbne en menu, hvor en pil til højre viser, at der er mere indhold.

Bemærk: Hver knaps funktion ændres afhængigt af, hvad der er påkrævet på et givet tidspunkt. For hver knap er der et ikon, der viser dens aktuelle funktion.

Start af infocenteret

1. Sæt nøglen i startkontakten, og drej den til positionen ON (til).

   Bemærk: Infocenteret lyser og viser initialiseringsskærmen (Figur 17).

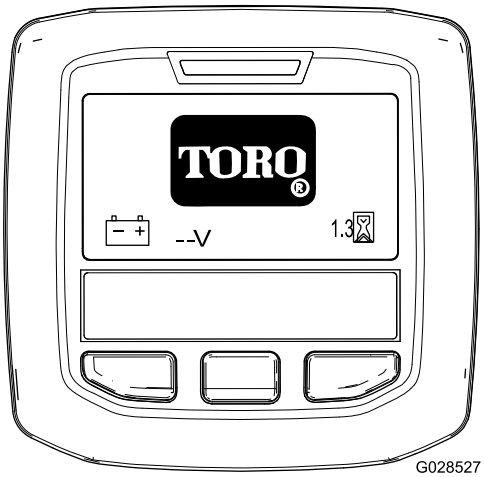

g028527

Figur 17

2. Efter ca. 15 sekunder vises startskærmen. Tryk på den midterste valgknap for at få vist informationsgenvejen (Figur 18).

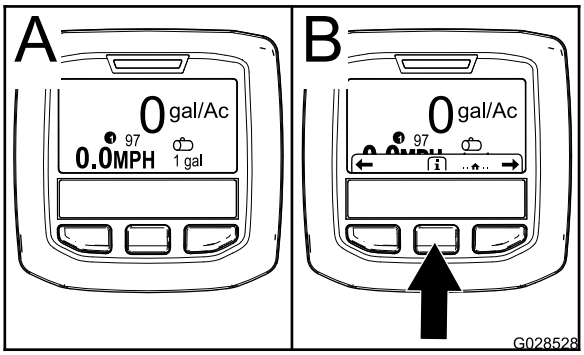

g028528

Figur 18

- Tryk igen på valgknappen for at navigere til hovedmenuen.
- Højre valgknap: **Samlet, sprøjtet område** (A iFigur 19)
- Højre valgknap: **Dosering** (B i Figur 19)
- Venstre valgknap: **Sprøjtet underområde** (C i Figur 19)
- Venstre valgknap: **Tankvolumen** (D i Figur 19)

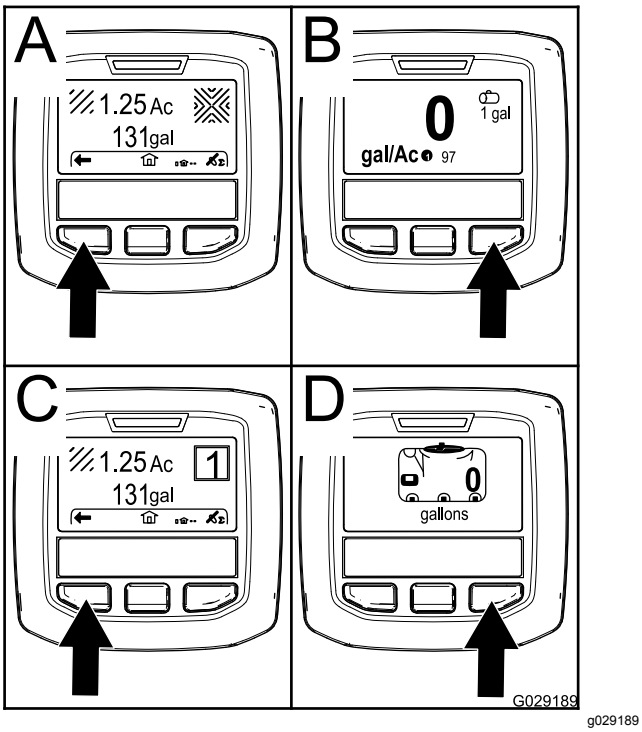

Figur 19

Bemærk: Når startkontakten drejes til positionen START, og motoren startes, afspejler værdierne på infocenterets skærm den kørende maskine.

Åbning af menuen Indstillinger

1. Start infocenteret. Se Start af infocenteret (side 31).

   Bemærk: Startskærmen vises.

2. Tryk på den midterste valgknap for at få vist informationsgenvejen.

   Bemærk: Ikonet for informationsgenvejen vises.

3. Tryk på den midterste valgknap for at få vist hovedmenuen (Figur 20).

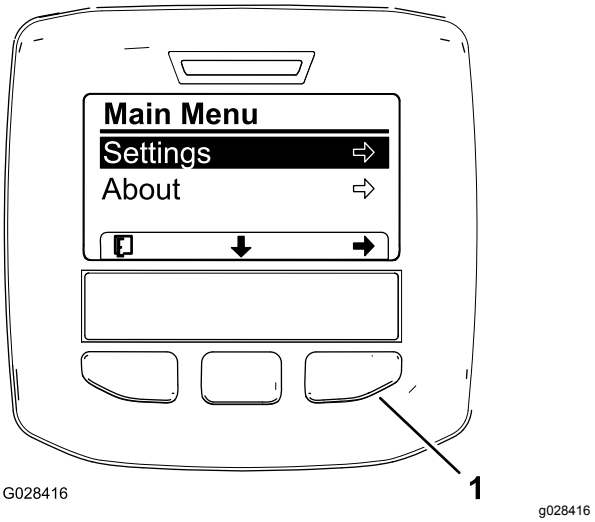

Figur 20

1. Højre valgknap (vælg genvej)

4. Tryk på den højre valgknap for at få vist undermenuerne for Indstillinger.

   Bemærk: Hovedmenuen vises med den valgte indstillingsmulighed.

   Bemærk: Tryk på den midterste valgknap (knappen under ikonet for pil ned på skærmen) for at flytte den valgte indstilling ned.

Ændring af måleenheder (engelsk og metrisk)

1. Åbn menuen Indstillinger. Se Åbning af menuen Indstillinger (side 32).
2. Måleenhed ændres ved at trykke på den højre valgknap for at ændre de angivne måleenheder (Figur 21).
   - **Engelsk:** mph, gallons og acre
   - **Plæne:** mph, gallons og 1000 ft^2
   - **SI (metrisk):** km/t, liter, hektar

   Bemærk: Skærmen skifter mellem engelske og metriske måleenheder.

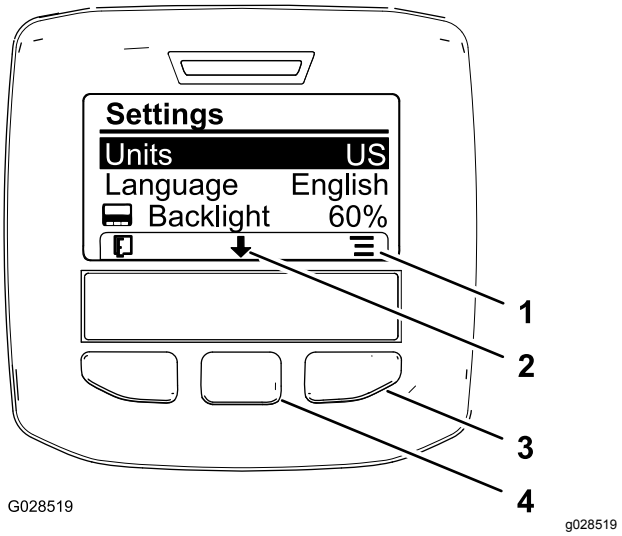

Figur 21

1. Listeindstillinger (ikon)
2. Rul ned (ikon)
3. Højre valgknap (vis genvejsliste)
4. Midterste valgknap (rul i genveje)

Bemærk: Tryk på den venstre valgknap for at gemme dit valg, afslutte menuen Indstillinger og vende tilbage til hovedmenuen.

3. Det viste sprog på skærmen ændres ved at trykke på den midterste valgknap (knappen under nedpilen på skærmen) for at flytte den valgte indstilling til sprog (Figur 21).
4. Tryk på den højre valgknap (knappen under listeikonet på skærmen) for at fremhæve det angivne sprog, der bruges på skærmen (Figur 21).

   Bemærk: Tilgængelige sprog omfatter: engelsk, spansk, fransk, tysk, portugisisk, dansk, hollandsk, finsk, italiensk, norsk og svensk.
5. Tryk på den venstre valgknap for at gemme dine valg, afslutte menuen Indstillinger og vende tilbage til hovedmenuen (Figur 20).
6. Tryk på den venstre valgknap for at vende tilbage til startskærmen (Figur 21).

Justering af skærmens baggrundsbelysning og kontrastniveauer

1. Åbn menuen Indstillinger. Se Åbning af menuen Indstillinger (side 32).
2. Juster baggrundslyset for skærmen ved at trykke på den midterste valgknap (knappen under ikonet for nedpilen på skærmen) for at flytte den valgte indstilling ned til indstillingen Baggrundsbelysning (Figur 22).

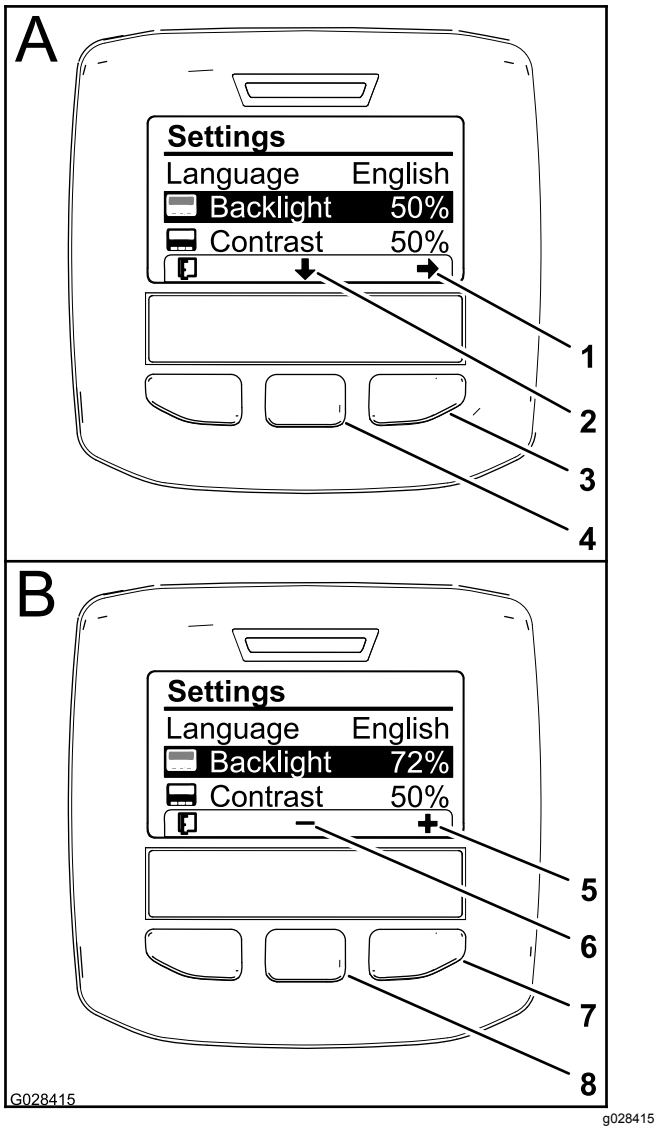

Figur 22

1. Valgpil (ikon)
2. Rul ned (ikon)
3. Højre valgknap (vælg genvej)
4. Midterste valgknap (rul i genveje)
5. Øg værdien (ikon)
6. Sænk værdien (ikon)
7. Højre valgknap (genvej til øg værdi)
8. Midterste valgknap (genvej til sænk værdi)

3. Tryk på den højre valgknap for at få vist genvejen for værdijustering (Figur 22).

   Bemærk: Skærmen viser ikonet (–) over den midterste valgknap og ikonet (+) over den højre valgknap.
4. Brug den midterste valgknap og den højre valgknap til at ændre skærmens lysstyrkeniveau (Figur 22).

   Bemærk: Når du ændrer lysstyrkeværdien, ændrer skærmen det valgte lysstyrkeniveau.
5. Tryk på den venstre valgknap (knappen under listeikonet på skærmen) for at gemme dit valg,

afslutte menuen Baggrundsbelysning og vende tilbage til menuen Indstillinger (Figur 22).

6. Juster kontrastniveauet for skærmen ved at trykke på den midterste valgknap (knappen under ikonet for nedpilen på skærmen) for at flytte den valgte indstilling ned til indstillingen Kontrast (Figur 22).
7. Tryk på den højre valgknap for at få vist genvejen for værdijustering (Figur 22).

   Bemærk: Skærmen viser ikonet (–) over den midterste valgknap og ikonet (+) over den højre valgknap.
8. Tryk på den venstre valgknap (knappen under listeikonet på skærmen) for at gemme dit valg, afslutte menuen Kontrast og vende tilbage til menuen Indstillinger (Figur 22).
9. Tryk på den venstre valgknap for at afslutte menuen Indstillinger og vende tilbage til hovedmenuen (Figur 22 og Figur 20).
10. Tryk på den venstre valgknap for at vende tilbage til startskærmen (Figur 22).

Ikonbeskrivelser for Infocenter

	Informationsikon
	Næste
	Forrige
	Rul ned
	Indtast
	Ændr den næste værdi på listen
	Øge
	Mindske
	Aktiv skærm
	Inaktiv skærm
	Gå til startskærmen
	Aktiv startskærm

	Gem værdi
	Afslut menu
	Timetæller
PIN	Korrekt pinkode indtastet
	Kontrollér indtastning af pin/kalibreringskontrol
	Parkeringsbremse aktiv
	Bjergkørselshjælp
	Hovedbom tændt/bomsprøjte slukket
	Hovedbom tændt/bomsprøjte tændt
	Fuld sprøjtetank
	Sprøjtetank halvt fuld
	Tankniveau lavt
	Tøm sprøjtetank
K eller k	PLÆNE-enheder (1000 kvadratfod)
	Område sprøjtet
	Volumen sprøjtet
	Juster tankvolumen
	Startskærm
	Ryd aktivt område

	Ryd alle områder
	Juster ciffer
	Vælg det næste område til samling
	Gaslås er aktiv

Brug af menuerne

For at gå ind på infocenterets menusystem skal du trykke på menuknappen, når du er på hovedskærmen. Dette bringer dig til hovedmenuen. I disse tabeller kan du se en oversigt over de muligheder, der er tilgængelige i menuerne:

Kalibrering	
Menuelement	**Beskrivelse**
Test speed (Testhastighed)	Denne menu indstiller testhastigheden ved kalibrering.
Flow Calibration (Gennemstrømningskalibrering)	Denne menu kalibrerer gennemstrømningsmåleren.
Speed Calibration (Hastighedskalibrering)	Denne menu kalibrerer hastighedssensoren.

Menuen Indstillinger	
Menuelement	**Beskrivelse**
Low Tank Alert (Advarsel om lav tankvolumen)	Denne menu indstiller alarmen for lav tankvolumen.
Units (Enheder)	Denne menu ændrer enhederne, som infocenteret bruger. Du kan vælge mellem engelske, metriske og plæneenheder.
Language (Sprog)	Denne menu ændrer sproget, som infocenteret bruger.
LCD Backlight (LCD-baggrundsbelysning)	Denne menu øger eller mindsker LCD-displayets lysstyrke.
LCD Contrast (LCD-kontrast)	Denne menu ændrer kontrasten mellem de mørke og lyse områder af LCD-displayet.
Protected Menus (Beskyttede menuer)	Denne menu giver adgang til beskyttede menuer.

Servicemenu	
Menuelement	**Beskrivelse**
Faults (Fejl)	Denne menu viser de seneste fejl og de seneste afhjulpne fejl.
Hours (Timer)	Denne menu angiver det samlede antal timer, hvor nøglen har siddet i positionen On (Til), maskinen har kørt, og pumpen har stået i positionen On (Til). Den viser også tidspunktet for tid til eftersyn og eftersynsnulstilling.

Diagnostikmenu	
Menuelement	**Beskrivelse**
Pumper	Denne menu åbner indstillingerne for pumpeinput, midlertidig skylning og tidsskylning.
Bomme	Denne menu åbner bominputs, kvalifikatorer og outputs.
Gaslås	Denne menu åbner gaslåsens inputs, kvantifikatorer og outputs.
Motorkørsel	Denne menu åbner motorkørslens inputs og outputs.

Menuen Om	
Menuelement	**Beskrivelse**
Model	Denne menu viser maskinens modelnummer.
Serial Number (Serienummer)	Denne menu viser maskinens serienummer.
S/W Rev.	Denne menu viser revisionsnummeret for maskinens software.

Bemærk: Hvis du kommer til at ændre sprog eller kontrast til en indstilling, hvor du ikke længere kan forstå eller se noget på displayet, skal du henvende dig til din autoriserede Toro-forhandler for at få hjælp til at nulstille displayet.

Brug af menuen Indstillinger

Indstilling af alarm for tankniveau

1. Tryk på den midterste valgknap for at navigere til menuen Indstillinger fra hovedmenuen.
2. Tryk på den midterste valgknap for at fremhæve indstillingen Alarm (Figur 23).

   Bemærk: Ikonet (-) og (+) vises over centeret og de højre valgknapper.

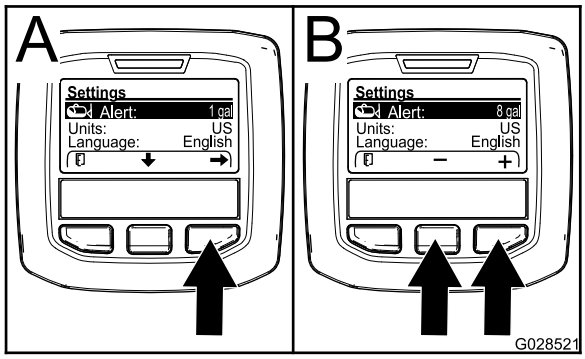

g028521

Figur 23

3. Tryk på den højre valgknap (Figur 23).
4. Brug den midterste eller højre valgknap til at indtaste minimumsmængden i tanken, hvor alarmen skal vises under sprøjtning (Figur 23).

   Bemærk: Værdien for tankalarmen øges med 10 % ved at holde knappen nede.
5. Tryk på den venstre valgknap for at gemme og vende tilbage til hovedmenuen.

Indtastning af pinkoden i infocenteret

Bemærk: Ved at indtaste pinkoden kan du ændre de adgangsbeskyttede indstillinger og vedligeholde adgangskoden.

Bemærk: Den indtastede pinkode er fra fabrikkens side 1234.

1. Tryk på den midterste valgknap for at navigere til menuen Indstillinger fra hovedmenuen.
2. Tryk på den midterste valgknap for at fremhæve indstillingen Beskyttede menuer.

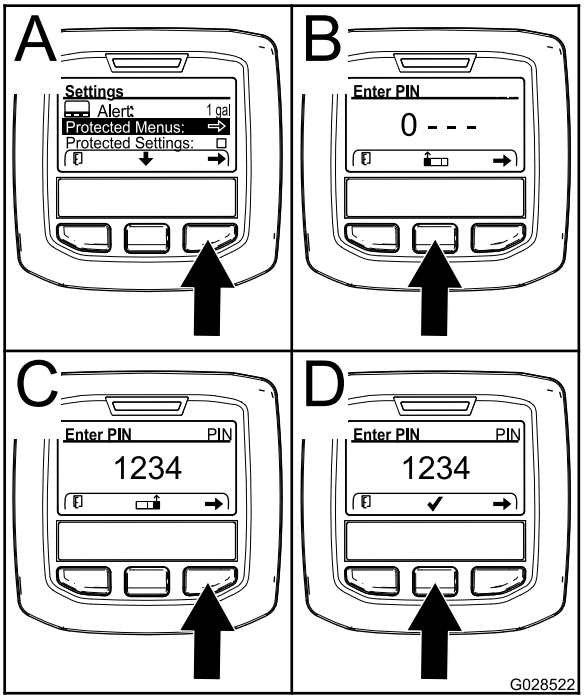

g028522

Figur 24

3. Tryk på den højre valgknap for at vælge Beskyttede menuer (A i Figur 24).
4. Angiv den numeriske værdi på skærmen til indtastning af pinkode ved at trykke på følgende valgknapper:
   - Tryk på den midterste valgknap (B i Figur 24) for at øge den numeriske værdi (0 til 9).
   - Tryk på den højre valgknap (C i Figur 24) for at flytte markøren til den næste numeriske position til højre.
5. Når værdien længst til højre er indstillet, skal du trykke på den højre valgknap.

   Bemærk: Fluebenikonet vises over den midterste valgknap (D i Figur 24).
6. Tryk på den midterste valgknap (D i Figur 24) for at indtaste adgangskoden.

Ændring af pinkoden

1. Indtast den nuværende pinkode. Se trin 1 til 6 i Indtastning af pinkoden i infocenteret (side 36).
2. Tryk på den midterste valgknap for at navigere til menuen Indstillinger fra hovedmenuen.
3. Tryk på den midterste valgknap for at fremhæve indstillingen Beskyttede menuer.

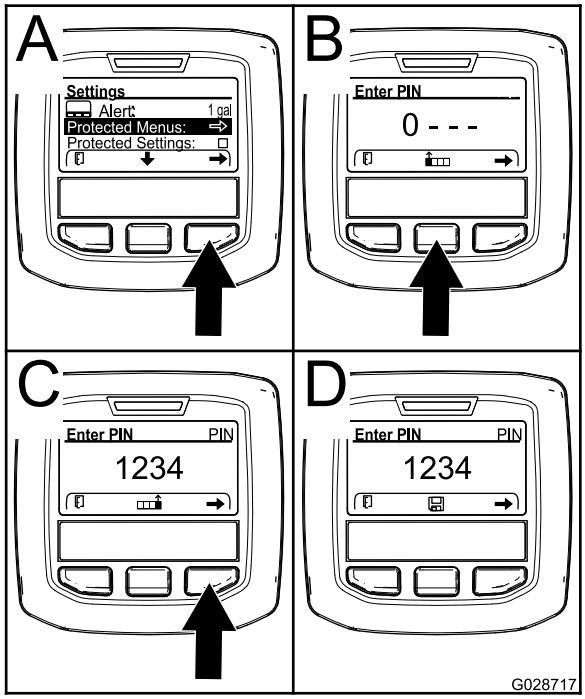

g028717

Figur 25

4. Tryk på den højre valgknap for at vælge Beskyttede menuer (A i Figur 25).
5. Indtast den nye pinkode på indtastningsskærmen ved at trykke på følgende valgknapper:
   - Tryk på den midterste valgknap (B i Figur 25) for at øge den numeriske værdi (0 til 9).
   - Tryk på den højre valgknap (C i Figur 25) for at flytte markøren til den næste numeriske position til højre.
6. Når værdien længst til højre er indstillet, skal du trykke på den højre valgknap.

   Bemærk: Ikonet Gem vises over den midterste valgknap (D i Figur 25).
7. Vent, indtil infocenteret viser meddelelsen "værdi gemt", og den røde kontrollampe lyser.

Indstilling af Beskyt indstillinger

***Vigtigt:* Brug denne funktion til at låse og låse op for doseringen.**

Bemærk: Du skal kende den 4-cifrede pinkode for at ændre indstillingerne for funktioner i de beskyttede menuer.

1. Tryk på den midterste valgknap for at navigere til menuen Indstillinger fra hovedmenuen.
2. Tryk på den midterste valgknap for at fremhæve indstillingen Beskyt indstillinger.

   Bemærk: Hvis der ikke er et X i feltet til højre for indstillingen Beskyt indstillinger, er undermenuerne for L-bom, C-bom, R-bom og Nulstil standarder ikke låst med pinkoden (Figur 27).

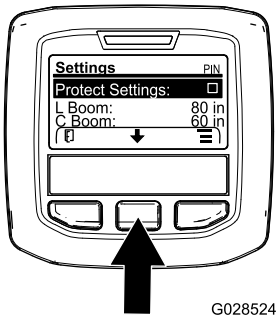

g028524

Figur 26

3. Tryk på den højre valgknap.

   Bemærk: Skærmen til indtastning af pinkoden vises.
4. Indtast pinkoden. Se trin 4 i Indtastning af pinkoden i infocenteret (side 36).
5. Når værdien længst til højre er indstillet, skal du trykke på den højre valgknap.

   Bemærk: Fluebenikonet vises over den midterste valgknap.
6. Tryk på den midterste valgknap.

   Bemærk: Undermenuerne for L-bom, C-bom, R-bom og Nulstil standarder vises.
7. Tryk på den midterste valgknap for at fremhæve indstillingen Protect Settings (Beskyt indstillinger).
8. Tryk på den højre valgknap.

   Bemærk: Der vises et X i feltet til højre for indstillingen Beskyt indstillinger (Figur 27).

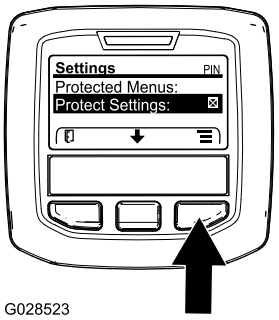

g028523

Figur 27

9. Vent, indtil infocenteret viser meddelelsen "værdi gemt", og den røde advarselslampe lyser.

   Bemærk: Undermenuerne under indstillingen Beskyttede menuer er låst med pinkoden.

   Bemærk: For at få adgang til undermenuerne skal du fremhæve indstillingen Beskyt

indstillinger, trykke på den højre valgknap, indtaste pinkoden, og når fluebensikonet vises, skal du trykke på den midterste valgknap.

Nulstilling af bomsektionsstørrelser til standard

1. Tryk på den midterste valgknap for at navigere til indstillingen Nulstil til standard (Figur 28).

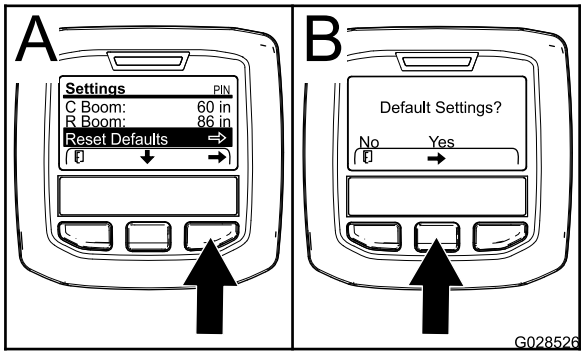

g028526

Figur 28

2. Tryk på den højre valgknap for at vælge Nulstil til standard.
3. På skærmen Standardindstillinger skal du trykke på den venstre valgknap for Nej eller den højre valgknap for Ja (Figur 28).

   Bemærk: Hvis du vælger Yes (Ja), gendannes bomsektionsstørrelserne til fabriksindstillingen.

Ændring af indstillingen for Bjergkørselshjælp

Bjergkørselshjælp er som standard slået til, men kan slås fra på følgende vis:

1. Tryk på den midterste valgknap for at navigere til menuen Indstillinger fra hovedmenuen.
2. Rul ned til Hill Assist (Bjergkørselshjælp) og tryk på den midterste valgknap for at åbne indstillingsmenuen Hill Assist (Bjergkørselshjælp).
3. Vælg Off (fra), i indstillingsmenuen Hill Assist (Bjergkørselshjælp)

Kalibrering af sprøjtegennemstrømningen

Udstyr, der medbringes af operatøren: Stopur, der kan måle ned til ± 1/10 af et sekund, og en beholder med måleangivelser på 50 ml.

Bemærk: Før sprøjten bruges første gang, hvis dyserne udskiftes, eller hvis der er behov for det, skal du kalibrere sprøjtens gennemstrømning, hastighed og bomomløbet.

1. Fyld sprøjtetanken med rent vand.

   Bemærk: Sørg for, at der er tilstrækkeligt med vand i tanken til at gennemføre kalibreringen.
2. Aktiver parkeringsbremsen, og start motoren.
3. Indstil pumpekontakten til positionen ON (til), og aktiver omrøringen.
4. Tryk speederpedalen ned, indtil du når den maksimale motorhastighed, og flyt gaslåsekontakten til positionen ON (TIL).
5. Indstil alle tre bomkontakter og hovedbomkontakten til positionen ON (TIL).
6. Flyt overvågningskontakten (hastighedsspærre) til positionen UNLOCK (låst op).
7. Gør klar til at udføre en opsamlingstest med beholderen med måleangivelserne.
8. Start ved 2,75 bar, og brug doseringskontakten til at justere sprøjtetrykket, så opsamlingstesten giver de mængder, der er anført i tabellen nedenfor.

   Bemærk: Gentag testen 3 gange, og brug gennemsnittet.

Dysefarve	Milliliter opsamlet på 15 sekunder	Unser opsamlet på 15 sekunder
Gul	189	6,4
Rød	378	12,8
Brun	473	16,0
Grå	567	19,2
Hvid	757	25,6
Blå	946	32,0
Grøn	1.419	48,0

9. Når opsamlingstesten giver de ovenfor anførte mængder, skal hastighedsspærren til overvågningskontakten sættes i positionen LOCK (låst).
10. Sluk for hovedbomkontakten.
11. Naviger til kalibreringsmenuen i infocenteret, og vælg Flow Calibration (Gennemstrømningskalibrering) som følger:

    Bemærk: Du kan til enhver tid annullere en kalibrering ved at vælge ikonet Startskærm.

    A. Tryk to gange på den midterste knap i infocenteret for at gå ind i menuerne.
    B. Gå ind i kalibreringsmenuen ved at trykke på den højre knap i infocenteret.
    C. Vælg Flow Cal (gennemstrømningskalibrering), og tryk på den højre knap i infocenteret.
    D. På den næste skærm skal du indtaste den kendte mængde vand, som bliver sprøjtet

ud af bommene til kalibreringsproceduren. Se oversigten nedenfor.

E. Når den kendte mængde er blevet indtastet, skal du trykke på den højre knap i infocenteret.

12. Indtast gennemstrømningsvolumen ved hjælp af symbolerne plus (+) og minus (-) i overensstemmelse med tabellen nedenfor.

Dysefarve	Liter	Amerikanske gallons
Gul	42	11
Rød	83	22
Brun	106	28
Grå	125	33
Hvid	167	44
Blå	208	55
Grøn	314	83

13. Tænd for hovedbomkontakten i fem minutter.

    Bemærk: Efterhånden som maskinen sprøjter, viser infocenteret mængden af væske, som det tæller.

14. Efter 5 minutters sprøjtning skal du klikke på fluebenet ved at trykke på det midterste knap i infocenteret.

    Bemærk: Det er ok, hvis det antal gallons, der vises under kalibreringen, ikke svarer til den kendte mængde vand, der blev indtastet i infocenteret.

15. Sluk for hovedbomkontakten efter fem minutter, og vælg fluebenet i infocenteret.

    Bemærk: Kalibrering er nu gennemført.

Kalibrering af sprøjtehastigheden

Bemærk: Før sprøjten bruges første gang, hvis dyserne udskiftes, eller hvis der er behov for det, skal du kalibrere sprøjtens gennemstrømning, hastighed og bomomløbet.

1. Fyld frisk vand på tanken.
2. Afmærk en afstand på 45-152 m i et åbent, plant område.

   Bemærk: Toro anbefaler afmærkning af 152 m, hvis du vil have mere nøjagtige resultater.

3. Start motoren, og kør til startstedet i det afmærkede område.

   Bemærk: Placer midten af forhjulene, så de flugter med startlinjen, for at få det mest nøjagtige måleresultat.

4. Naviger til kalibreringsmenuen i infocenteret, og vælg Speed Calibration (Hastighedskalibrering).

   Bemærk: Du kan til enhver tid annullere en kalibrering ved at vælge ikonet Startskærm.

5. Vælg pilen Næste (→) i infocenteret.
6. Indtast den afmærkede afstand ved hjælp af symbolerne plus (+) og minus (-) i infocenteret.
7. Sæt maskinen i første gear, og kør hele den afmærkede afstand i en lige linje ved fuld gas.
8. Stop maskinen ved afslutningen på den afmærkede afstand, og vælg fluebenet i infocenteret.

   Bemærk: Tag farten af, og foretag en rullende standsning ved at placere midten af forhjulene, så de flugter med mållinjen, for at få det mest nøjagtige måleresultat.

   Bemærk: Kalibrering er nu gennemført.

Kalibrering af bomsektionens omløbsventiler

Bemærk: Før sprøjten bruges første gang, hvis dyserne udskiftes, eller hvis der er behov for det, skal du kalibrere sprøjtens gennemstrømning, hastighed og bomomløbet.

Vælg et åbent, fladt område til udførelse af denne procedure.

1. Fyld sprøjtetanken halvt op med rent vand.
2. Sænk sprøjtebommene.
3. Flyt gearstangen til positionen NEUTRAL (frigear), og aktiver parkeringsbremsen.
4. Flyt de tre bomkontakter til positionen ON (til), men lad hovedbomkontakten være slået fra.
5. Indstil pumpekontakten til positionen ON (til), og aktiver omrøringen.
6. Tryk gaspedalen ned, indtil du når den maksimale motorhastighed, og flyt gaslåsekontakten til positionen ON (til).
7. Naviger til kalibreringsmenuen i infocenteret, og vælg Test Speed (Testhastighed).

   Bemærk: Du kan til enhver tid annullere en kalibrering ved at vælge ikonet Startskærm.

8. Indtast testhastigheden 5,6 km/t ved hjælp af symbolerne plus (+) og minus (-), og vælg derefter ikonet Startskærm.
9. Flyt overvågningskontakten (hastighedsspærre) til positionen UNLOCK (låst op) og drej bommens hovedkontakt til positionen ON (til).

10. Indstil doseringen ved hjælp af doseringskontakten i overensstemmelse med tabellen nedenfor.

Dysefarve	SI (metrisk)	Engelsk	Plæne
Gul	159 l/ha	17 gpa	0,39 gpk
Rød	319 l/ha	34 gpa	0,78 gpk
Brun	394 l/ha	42 gpa	0,96 gpk
Grå	478 l/ha	51 gpa	1,17 gpk
Hvid	637 l/ha	68 gpa	1,56 gpk
Blå	796 l/ha	85 gpa	1,95 gpk
Grøn	1.190 l/ha	127 gpa	2,91 gpk

11. Sluk for venstre bom, og juster bommens omløbsknap (Figur 29), indtil trykmålingen er på det tidligere justerede niveau (typisk 40 bar).

    Bemærk: De nummererede indikatorer på omløbsknappen og nålen er kun til reference.

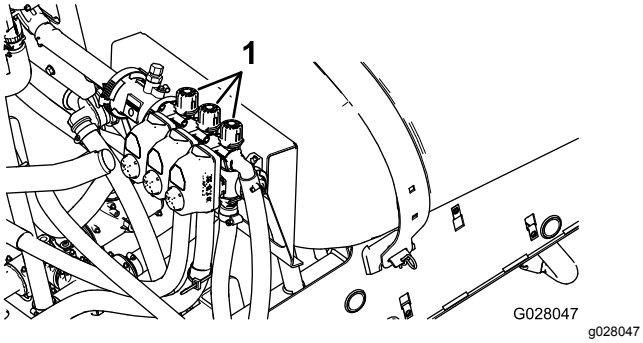

Figur 29

1. Bomsektionens omløbsjusteringsknapper

12. Slå den venstre bom til, og slå den højre bom fra.
13. Juster den højre boms omløbsknap (Figur 29), indtil trykmålingen er på det tidligere justerede niveau (typisk 40 bar).
14. Slå den højre bom til, og slå den midterste bom fra.
15. Juster midterbommens omløbsknap (Figur 29), indtil trykmålingen er på det tidligere justerede niveau (typisk 40 bar).
16. Slå alle bommene fra.
17. Sluk for pumpen.

    Bemærk: Kalibrering er nu gennemført.

Placering af knap til omrøringsomløbsventil

- Omrøringsomløbsventilen er i positionen helt Åben som vist i A i Figur 30.
- Omrøringsomløbsventilen er i positionen Lukket (0) som vist i B i Figur 30.
- Omrøringsomløbsventilen er i en midterposition (justeret i forhold til trykmåleren for sprøjtesystemet) som vist i C i Figur 30.

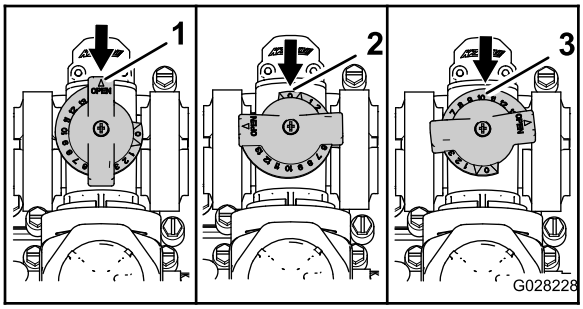

Figur 30

1. Åben
2. Lukket (0)
3. Midterposition

Kalibrering af omrøringsomløbsventilen

Eftersynsinterval: Årlig

Vælg et åbent, fladt område til udførelse af denne procedure.

1. Fyld sprøjtetanken med rent vand.
2. Kontroller, at omrøringskontrolventilen er åben. Hvis der er stillet på den, skal den åbnes helt nu.
3. Aktiver parkeringsbremsen, og start motoren.
4. Indstil gearstangen til positionen NEUTRAL (frigear).
5. Indstil pumpekontakten til positionen ON (til).
6. Tryk gaspedalen til den maksimale motorhastighed, og aktiver gaslåsen.
7. Indstil de tre bomsektionsventiler til positionen OFF (slukket).
8. Indstil bommens hovedkontakt til positionen ON (Til).
9. Indstil systemtrykket til MAXIMUM (maksimum).
10. Tryk omrøringskontakten til positionen OFF (fra), og aflæs trykmåleren.
    - Hvis den fortsat står på 6.9 bar, er omrøringsomløbsventilen korrekt kalibreret.
    - Hvis trykmåleren står på noget andet, skal du fortsætte til næste trin.
11. Indstil omrøringsomløbsventilen (Figur 31) på bagsiden af omrøringsventilen, indtil trykmåleren står på 6.9 bar.

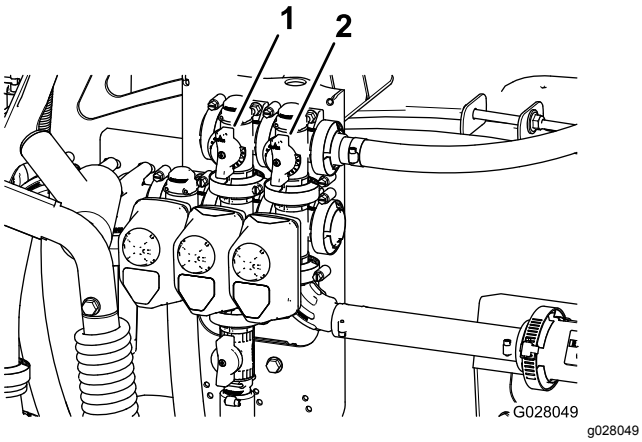

Figur 31

1. Omrøringsomløbsventil
2. Hovedbommens omløb

12. Tryk pumpekontakten til positionen OFF (fra), flyt gashåndtaget til positionen IDLE (tomgang), og drej tændingen til positionen OFF (fra).

Justering af hovedbommens omløbsventil

Bemærk: Ved at justere hovedbommens omløbsventil mindskes eller øges gennemstrømningen, der sendes til omrøringsdyserne i tanken, når hovedbomkontakten er i positionen OFF (fra).

1. Fyld sprøjtetanken halvt op med rent vand.
2. Flyt maskinen til et åbent, plant område.
3. Aktiver parkeringsbremsen.
4. Indstil gearstangen til positionen NEUTRAL (frigear).
5. Indstil pumpekontakten til positionen ON (til).
6. Indstil omrøringskontakten til positionen ON (til).
7. Indstil hovedbomkontakten til positionen OFF (fra).
8. Øg motorhastigheden til fuld kraft, og indstil gaslåsen til positionen ON (til).
9. Juster grebet til hovedbommens omløbsventil for at styre omrøringen i tanken (Figur 31).
10. Sænk hastigheden til tomgang.
11. Indstil omrøringskontakten og pumpekontakten til positionen OFF (fra).
12. Sluk for maskinen.

Pumpens placering

Pumpen er placeret under sædet (Figur 32).

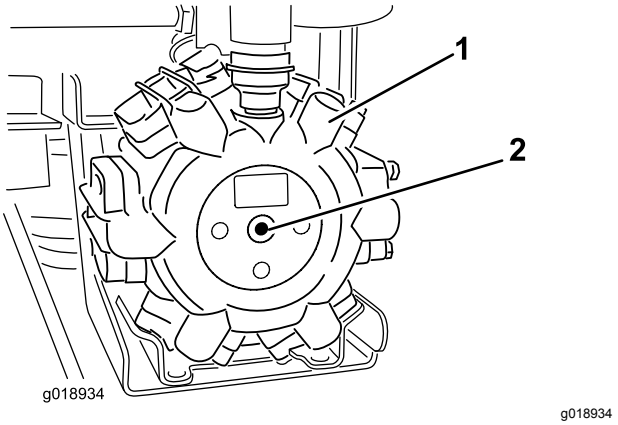

Figur 32

1. Pumpe
2. Smørenippel

Bugsering af sprøjten

I nødstilfælde kan sprøjten bugseres over en kort afstand. Vi anbefaler imidlertid ikke dette som standardprocedure.

⚠ ADVARSEL

Bugsering ved høje hastigheder kan forårsage tab af styrekontrollen og medføre personskade.

Bugser aldrig sprøjten med en hastighed, som er højere end 8 km/t.

Bugsering af sprøjten skal udføres af 2 personer. Hvis maskinen skal flyttes over en betydelig afstand, skal den transporteres på en lastbil eller anhænger. Se Transport af sprøjten (side 41).

1. Fastgør et slæbetov på stellet.
2. Flyt gearstangen til positionen NEUTRAL (frigear), og deaktiver parkeringsbremsen.
3. Bugser sprøjten ved en hastighed på under 8 km/t.

Transport af sprøjten

Du kan flytte sprøjtemaskinen over lange afstande ved at bruge en trailer. Fastgør sprøjten på anhængeren. Sørg desuden for, at bommene er bundet forsvarligt fast. Der er 1 metalstrop på stellets front og 2 stropper på stellets bagside (Figur 33).

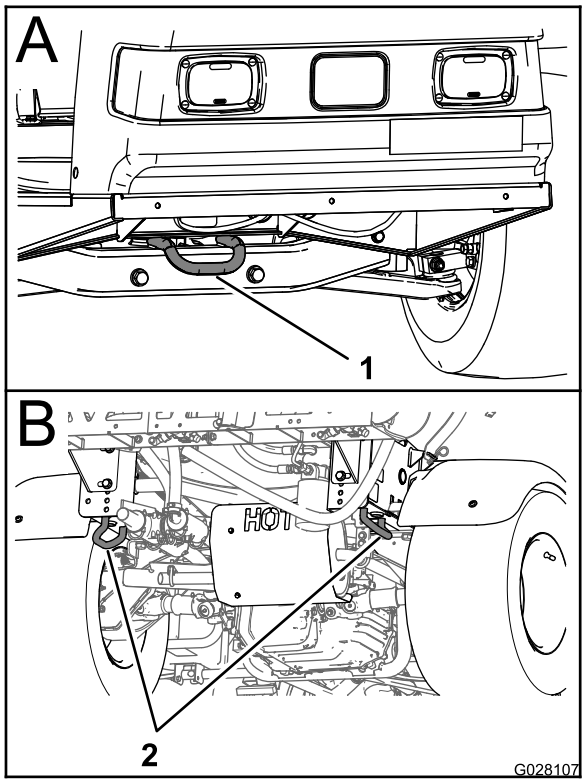

g028107

Figur 33

1. Forreste surringspunkt
2. Bageste surringspunkter

Vedligeholdelse

Bemærk: Hent en gratis kopi af skemaet ved at besøge www.Toro.com og søge efter din maskine via vejledningslinket på hjemmesiden.

Du kan finde yderligere oplysninger om sprøjtesystemet i Figur 58 i Gennemstrømningsdiagram over sprøjten (side 61).

Bemærk: Maskinens venstre og højre side er som set fra den normale betjeningsposition.

Skema over anbefalet vedligeholdelse

Vedligeholdelsesintervaller	Vedligeholdelsesprocedure
Efter de første 8 timer	• Tilspænd hjullåsemøtrikkerne. • Udskiftning af hydraulikfilteret.
Efter de første 50 timer	• Skift motorolien. • Kontroller luftfilteret til kulfilterbeholderen. • Udskift kulfilterbeholderens filter.
Hver anvendelse eller dagligt	• Kontroller motorens roterende-skærmen. • Kontroller motorolien. • Kontroller dæktrykket. • Rengør sugefilteret (oftere, når der bruges opløselige pulverstoffer).
For hver 50 timer	• Smør pumpen. • Rengør og smør luftfilterets skumindsats (oftere i støvede, snavsede omgivelser). • Kontroller batterikabelforbindelserne. • Kontroller batteriets elektrolytstand.
For hver 100 timer	• Smør alle smørenipler. • Smør bomhængslerne. • Rengør motorens roterende-skærmen (oftere i støvede, snavsede omgivelser). • Skift motorolien (oftere ved tung belastning eller ved betjening ved høje temperaturer). • Udskift motoroliefilteret. • Udskift brændstoffilteret. • Tilspænd hjullåsemøtrikkerne. • Eftersyn af dækkenes tilstand og slid. • Kontroller forhjulenes spidsning. • Eftersyn af bremserne.
For hver 200 timer	• Udskift papirfilterindsatsen (oftere i støvede, snavsede omgivelser). • Udskiftning af tændrør. • Kontroller luftfilteret til kulfilterbeholderen. • Udskift kulfilterbeholderens filter. • Kontroller justeringen af differentialelåsens kabel. • Kontrol af parkeringsbremsen. • Kontroller gearkasse-/hydraulikvæsken. • Efterse alle slangerne og tilslutningerne for beskadigelse og korrekt påsætning. • Rengør gennemstrømningsmåleren (Oftere ved brug af pulverstoffer).
For hver 400 timer	• Gennemfør hele den årlige vedligeholdelsesprocedure, der er angivet i betjeningsvejledningen til motoren. • Eftersyn af brændstofslangerne. • Tøm og rengør brændstoftanken. • Udskift trykfilteret. • Efterse pumpemembranerne, og udskift dem efter behov (kontakt en autoriseret Toro-serviceforhandler). • Efterse pumpens kontraventiler, og udskift dem efter behov (kontakt en autoriseret Toro-serviceforhandler). • Eftersyn af nylondrejebøsningerne på den midterste bom.

Vedligeholdelsesintervaller	Vedligeholdelsesprocedure
For hver 800 timer	• Udskiftning af gearkasse-/hydraulikvæsken og rengøring af filteret. • Udskiftning af hydraulikfilteret.
Årlig	• Kalibrer omrøringsomløbsventilen.

Vigtigt: **Se betjeningsvejledningen til motoren for at få yderligere oplysninger om procedure for vedligeholdelse.**

Kontrolliste for daglig vedligeholdelse

Kopier denne side til rutinemæssig brug.

Vedligeholdelsespunkter	I ugen:						
	Man.	Tirs.	Ons.	Tors.	Fre.	Lør.	Søn.
Efterse bremsens og parkeringsbremsens funktion.							
Efterse gearskiftets/frigearets funktion.							
Kontroller brændstofstanden.							
Kontroller motoroliestanden.							
Kontrol af gearkassens oliestand.							
Eftersyn af luftfilteret.							
Eftersyn af motorens køleribber.							
Kontroller for usædvanlige motorlyde.							
Kontroller for usædvanlige driftslyde.							
Kontroller dæktrykket.							
Kontroller for væskelækager.							
Kontroller instrumenternes funktion.							
Kontroller gaspedalens funktion.							
Rengør sugefilteret.							
Kontroller spidsningen.							
Smør alle smørenipler.[1]							
Pletreparationsmaling.							

[1]Umiddelbart efter **hver** vask, uanset det angivne interval

Bemærkninger om problemområder

Eftersyn foretaget af:		
Punkt	**Dato**	**Oplysninger**
1		
2		
3		
4		
5		
6		
7		
8		
9		
10		
11		
12		

⚠ FORSIGTIG

Hvis du lader nøglen sidde i tændingen, kan andre personer utilsigtet komme til at starte motoren og forårsage alvorlig personskade på dig eller andre omkringstående personer.

Fjern nøglen fra tændingen, og tag tændrørskablet af tændrøret/-ene, før du udfører vedligeholdelsesarbejde. Flyt tændrørskablet/-erne til side, så de(t) ikke kommer i berøring med tændrøret/-ene ved et uheld.

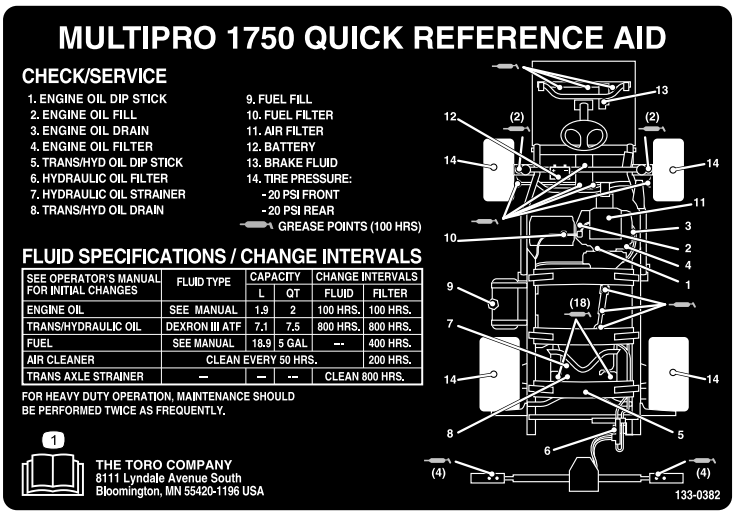

decal133-0382

Figur 34

Tiltag forud for vedligeholdelse

Hævning af sprøjten

Når motoren køres med henblik på rutinevedligeholdelse og/eller motordiagnostik, skal sprøjtens baghjul løftes 2,5 cm over jorden, og bagakslen skal hvile på donkraftstøtter.

⚠ FARE

En sprøjte på en donkraft kan være ustabil og glide ned af donkraften, hvorved personer neden under den vil komme til skade.

- **Start ikke motoren, mens sprøjten står på en donkraft.**
- **Fjern altid nøglen fra tændingen, før du stiger af sprøjtemaskinen.**
- **Bloker hjulene, når sprøjten står på en donkraft.**

Donkraftpunktet foran på sprøjten er placeret under forreste tværstiver. Donkraftpunktet på bagsiden af sprøjten er på støtten bag på stellet, bag de bageste bindepunkter (Figur 35).

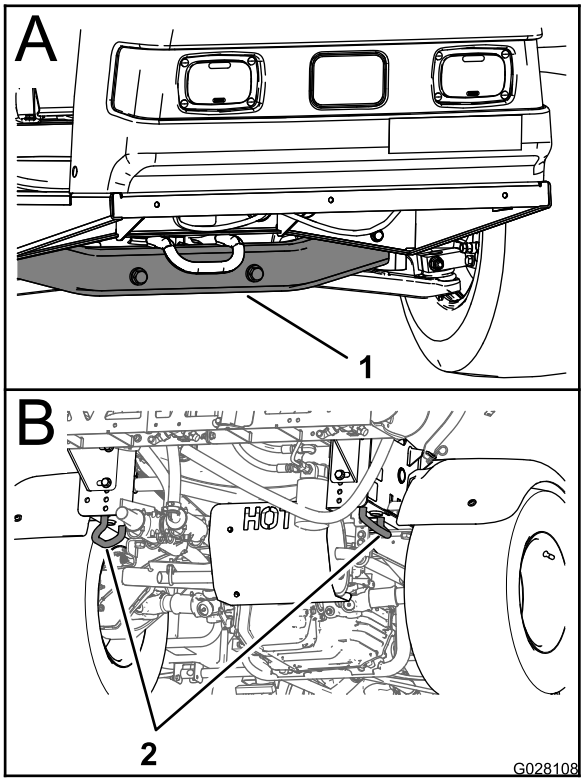

g028108

Figur 35

1. Donkraftpunkt foran
2. Bindepunkter bagtil

Smøring

Smøring af sprøjten

Eftersynsinterval: For hver 50 timer—Smør pumpen.

For hver 100 timer/Årlig (alt efter hvad der indtræffer først)—Smør alle smørenipler.

Fedttype: Lithiumbaseret fedt nr. 2

1. Tør smøreniplen ren, så der ikke kan komme fremmedlegemer ind i lejet eller bøsningen.
2. Pump fedt ind i lejer eller bøsninger.
3. Tør overskydende fedt af.

   Se Figur 34 for at se placeringen af alle smørepunkter.

Smøring af bomhængslerne

Eftersynsinterval: For hver 100 timer

Vigtigt: **Hvis bomhængslet vaskes med vand, skal du fjerne alt vand og snavs fra hængslet og påføre nyt smørefedt.**

Fedttype: Lithiumbaseret fedt nr. 2

1. Tør smøreniplerne rene, så der ikke kan komme fremmedlegemer ind i lejet eller bøsningen.
2. Pump fedt ind i lejet eller bøsningen ved hver nippel Figur 36.

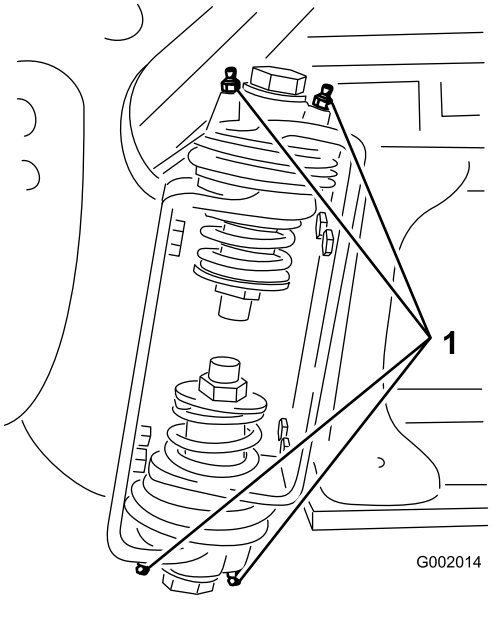

g002014

Figur 36

1. Smørenippel

3. Tør overskydende fedt af.
4. Gentag proceduren for hver drejetap på bommen.

Motorvedligeholdelse

Kontrol af luftindtagsskærmen

Eftersynsinterval: Hver anvendelse eller dagligt—Kontroller motorens roterende-skærmen.

For hver 100 timer—Rengør motorens roterende-skærmen (oftere i støvede, snavsede omgivelser).

Kontroller, og rengør om nødvendigt luftindtagsskærmen på motorens forside før brug eller dagligt.

Eftersyn af luftfilteret

Eftersynsinterval: For hver 50 timer/Årlig (alt efter hvad der indtræffer først) (oftere i støvede, snavsede omgivelser).

For hver 200 timer/Årlig (alt efter hvad der indtræffer først) (oftere i støvede, snavsede omgivelser).

Afmontering af skum- og papirindsatser

1. Aktiver parkeringsbremsen, stands pumpen, sluk for motoren, og tag tændingsnøglen ud.
2. Udløs låsen bag på sædet, og skub sædet fremad.
3. Rengør området omkring luftfilteret for at forhindre snavs i at trænge ind i motoren og forårsage beskadigelse (Figur 37).

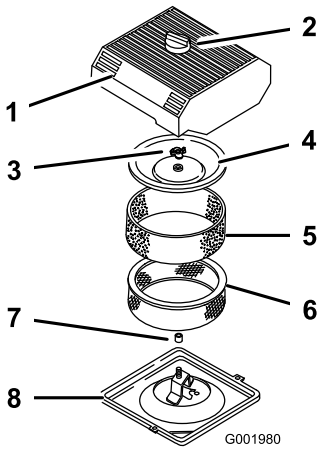

g001980

Figur 37

1.	Luftfilterdæksel	5.	Skumindsats
2.	Skrue	6.	Papirindsats
3.	Dækselmøtrik	7.	Gummipakning
4.	Dæksel	8.	Luftfilterets bundplade

4. Løsn skruen på luftfilterdækslet, og fjern dækslet (Figur 37).
5. Skub forsigtigt skubelementet af papirelementet (Figur 37).
6. Skru dækslets møtrik af, og fjern dækslet og papirelementet (Figur 37).

Rengøring af skumindsatsen

1. Vask skumindsatsen med flydende sæbe og varmt vand.
2. Når indsatsen er ren, skal den skylles omhyggeligt.
3. Tør indsatsen ved at klemme den i en ren klud.
4. Påfør 30 til 59 ml olie på indsatsen (Figur 38).

   Vigtigt: **Udskift skumindsatsen, hvis den er slidt eller beskadiget.**

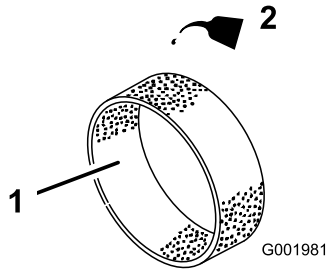

g001981

Figur 38

1.	Skumindsats	2.	Olie

5. Klem på indsatsen for at fordele olien.

Kontrol af papirindsatsen

Efterse papirelementet for flænger, oliefilm, beskadigelse af gummipakningen, for meget snavs eller andre skader (Figur 39). Hvis du finder nogle af disse ting på filteret, skal det udskiftes.

Vigtigt: **Du må aldrig rengøre papirindsatsen med trykluft eller væske som f.eks. opløsningsmiddel, benzin eller petroleum.**

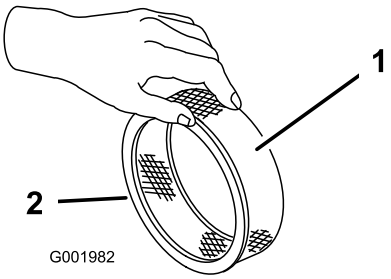

g001982

Figur 39

1. Papirindsats
2. Gummipakning

Vigtigt: **For at undgå motorskade skal der altid være monteret et komplet skum- og papirluftfilter, når motoren betjenes.**

Montering af skum- og papirindsatser

1. Skub forsigtigt skubelementet på papirluftfilterelementet (Figur 37).
2. Skyd luftfiltersamlingen og dækslet på den lange stang.
3. Monter dækselmøtrikken fingerstramt mod dækslet (Figur 37).

   Bemærk: Du skal sikre dig, at gummipakningen ligger fladt mod luftfilterets bundplade og dækslet.
4. Monter luftfilterdækslet og skruen (Figur 37).
5. Luk og fastlås sædet.

Serviceeftersyn af motorolien

Krumtaphusets kapacitet er 2,0 l med filteret.

Brug motorolie af høj kvalitet, der overholder følgende specifikationer:

- Krævet API-klassificeringsniveau: SJ eller højere.
- Anbefalet olie: SAE 10W30 (over -18 °C)
- Alternativ olie: SAE 5W30 (under 0 °C)

Toro Premium-motorolie fås hos din leverandør med en viskositet på enten 10W30 eller 5W30. Se *reservedelskataloget* for at få vist reservedelsnumrene.

Kontrol af motorolien

Eftersynsinterval: Hver anvendelse eller dagligt

For hver 400 timer/Årlig (alt efter hvad der indtræffer først)

Motoren leveres med olie i krumtaphuset, men oliestanden skal alligevel kontrolleres, før motoren startes og efter drift.

1. Parker maskinen på en plan flade.
2. Fjern målepinden, og aftør den med en ren klud (Figur 40). Sæt målepinden i røret, og sørg for, at den er helt i bund. Fjern målepinden, og kontroller oliestanden.

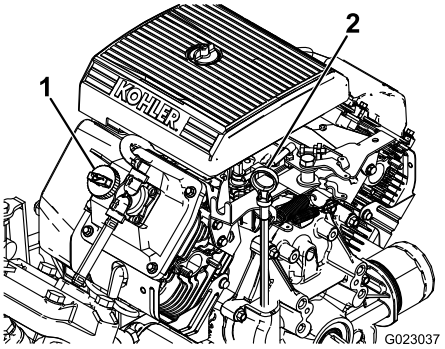

g023037

Figur 40

1. Påfyldningsdæksel
2. Målepind

3. Hvis oliestanden er lav, skal påfyldningsdækslet fjernes fra ventildækslet (Figur 40) og olie hældes i åbningen, indtil oliestanden når op til Full-mærket på målepinden. Hæld langsomt olie på, og kontroller niveauet ofte under denne proces. Fyld ikke for meget på.
4. Sæt målepinden helt på plads.

Skift af motorolien

Eftersynsinterval: Efter de første 50 timer—Skift motorolien.

For hver 100 timer—Skift motorolien (oftere ved tung belastning eller ved betjening ved høje temperaturer).

1. Start motoren, og lad den køre i 5 minutter. På denne måde opvarmes olien, så den bliver lettere at aftappe.
2. Aktiver parkeringsbremsen, stands pumpen, stop motoren, og tag tændingsnøglen ud.
3. Udløs låsen bag på sædet, og skub sædet fremad.

⚠ FORSIGTIG

Delene under sædet bliver varme, hvis sprøjten har kørt. Hvis du rører ved varme dele, kan du blive forbrændt.

Lad sprøjten køle af først, før du udfører vedligeholdelsesarbejde, eller før du rører ved dele under kølerhjelmen.

4. Placer en bakke under olieaftapningsproppen.
5. Fjern aftapningsproppen (Figur 41).

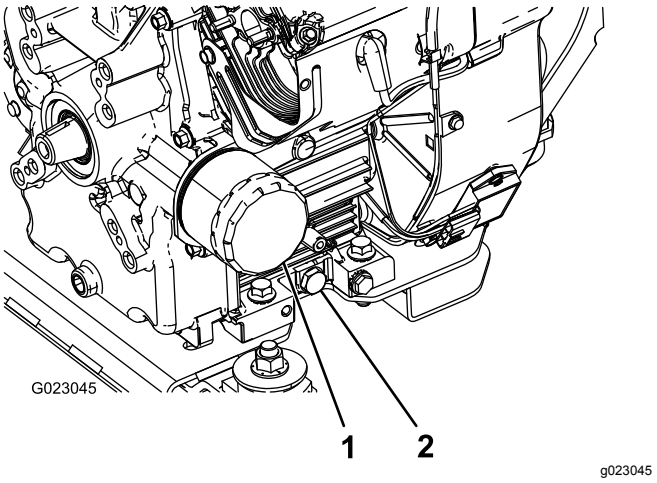

Figur 41

1. Oliefilter
2. Olieaftapningsprop

6. Når olien er tappet helt af, skal aftapningsproppen sættes på igen og tilspændes til 13,6 N·m.
7. Bortskaf den brugte olie på et godkendt genbrugsanlæg.
8. Hæld langsomt cirka 80 % af den specificerede mængde olie i oliepåfyldningsrøret (Figur 40).
9. Kontrol af oliestanden.
10. Hæld langsomt olie på for at bringe oliestanden op til mærket FULL (fuld) på målepinden.

    Vigtigt: **Fylder du for meget olie på krumtaphuset, kan det beskadige motoren.**

Skift af motoroliefilteret

Eftersynsinterval: For hver 100 timer

1. Dræn olie fra motoren. Se Skift af motorolien (side 48).
2. Fjern oliefilteret (Figur 41).
3. Aftør filteradapterens pakningsoverflade.
4. Påfør gummipakningen på det nye filter et tyndt lag ny olie.
5. Monter det nye oliefilter på filteradapteren. Drej oliefilteret med uret, indtil gummipakningen berører filteradapteren. Spænd derefter filteret yderligere 1/2 omgang (Figur 41).
6. Fyld krumptaphuset med den korrekte type nye olie. Se Skift af motorolien (side 48), trin 8 til 10.
7. Bortskaf den brugte olie på et godkendt genbrugsanlæg.

Skift af tændrør

Eftersynsinterval: For hver 200 timer

Type: Champion RC-12YC (eller tilsvarende)

Gnistgab: 0,76 mm

Sørg for, at gnistgabet mellem midter- og sideelektroderne er korrekt, før tændrørene monteres. Brug en tændrørsnøgle til at afmontere og montere tændrørene og en søgelære til at kontrollere og justere gnistgabet.

Afmontering af tændrørene

1. Aktiver parkeringsbremsen, stands pumpen, stop motoren, og tag tændingsnøglen ud.
2. Udløs låsen bag på sædet, og skub sædet fremad.
3. Træk ledningerne af tændrørene (Figur 42).
4. Rengør området omkring tændrørene for at forhindre snavs i at trænge ind i motoren og forårsage beskadigelse.
5. Afmonter tændrørene og metalspændeskiverne.

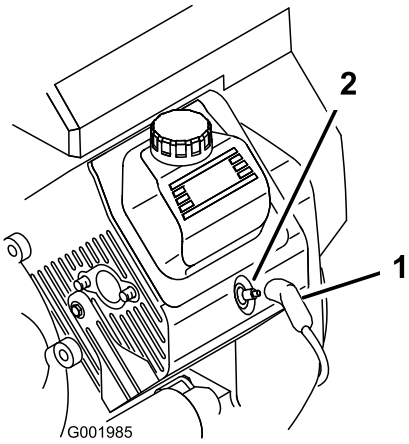

Figur 42

1. Tændrørskabel
2. Tændrør

Kontrol af tændrørene

1. Se på midten af tændrørene (Figur 43).

   Bemærk: Hvis du ser en lysebrun eller grå belægning på isoleringen, fungerer motoren

korrekt. En sort belægning på isoleringen betyder normalt, at luftfilteret er snavset.

Vigtigt: **Rengør aldrig tændrørene. Udskift altid et tændrør, når det har en sort belægning, slidte elektroder, oliefilm eller revner.**

2. Kontroller gabet mellem elektroderne i midten og ved siden (Figur 43), og bøj sideelektroden, hvis gabet ikke er korrekt.

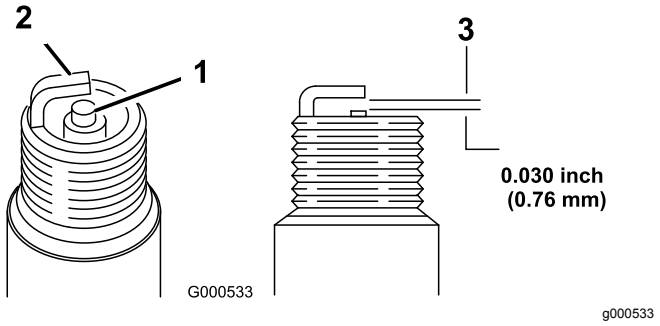

Figur 43

1. Midterelektrodens isolator
2. Sideelektrode
3. Gnistgab (ikke i korrekt målestoksforhold)

Montering af tændrørene

1. Monter tændrørene og metalspændeskiverne.
2. Tilspænd tændrørene med et moment på 24,4 til 29,8 N·m.
3. Sæt ledningerne på tændrørene (Figur 42).
4. Luk og fastlås sædet.

Vedligeholdelse af brændstofsystem

Udskiftning af brændstoffiltrene

Eftersynsinterval: For hver 100 timer—Udskift brændstoffilteret.

For hver 400 timer/Årlig (alt efter hvad der indtræffer først)—Eftersyn af brændstofslangerne.

1. Aktiver parkeringsbremsen, stands pumpen, sluk for motoren, og tag tændingsnøglen ud.
2. Udløs låsen bag på sædet, og skub sædet fremad.
3. Sæt klemmer på slangen på hver side af brændstoffilteret for at forhindre, at der flyder benzin ud af slangerne, når du fjerner filteret.
4. Anbring en dræningsbakke under filteret.
5. Klem slangeklemmernes ender sammen, og skub dem væk fra filteret (Figur 44).
6. Fjern filteret fra brændstofrørene.

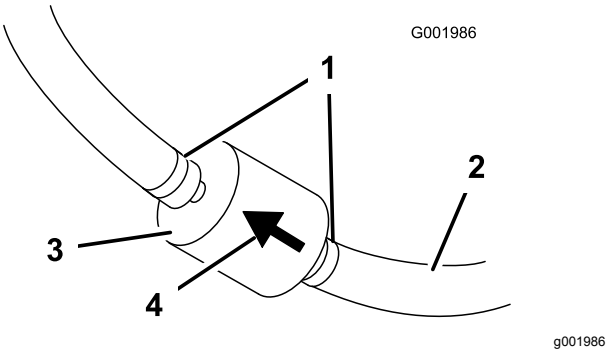

Figur 44

1. Slangeklemme
2. Brændstofrør
3. Filter
4. Pil, der angiver gennemstrømningsretningen

7. Monter et nyt filter, og flyt slangeklemmerne hen til filteret.

   Kontroller, at pilen, som angiver gennemstrømningsretningen, peger mod motoren.

Service af kulfilterbeholderen

Kontrol af luftfilteret til kulfilterbeholderen

Eftersynsinterval: Efter de første 50 timer

For hver 200 timer

Kontroller åbningen i bunden af luftfilteret til kulfilterbeholderen for at sikre, at den er ren og fri for snavs og blokeringer (Figur 45).

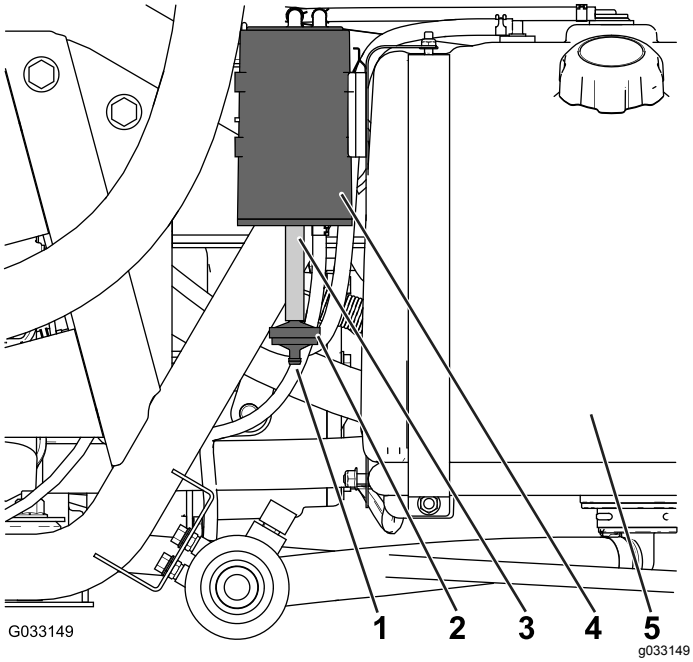

Figur 45

1. Luftfilterets åbning
2. Kulfilterbeholders filter
3. Slange
4. Kulfilterbeholder
5. Brændstoftank

Udskiftning af kulfilterbeholderens filter

Eftersynsinterval: Efter de første 50 timer

For hver 200 timer

1. Afmonter fittingen med modhager på kulfilterbeholderens filter fra slangen i bunden af kulfilterbeholderen, og afmonter filteret (Figur 45).

   Bemærk: Bortskaf det gamle filter.

2. Sæt fittingen med modhager på den nye kulfilterbeholders filter helt ind i slangen i bunden af kulfilterbeholderen.

Tømning af brændstoftanken

Eftersynsinterval: For hver 400 timer/Årlig (alt efter hvad der indtræffer først)

Tøm og rengør brændstoftanken, hvis brændstofsystemet forurenes, eller hvis du planlægger at opbevare maskinen i en længere periode. Skyl tanken med rent og nyt brændstof.

1. Overfør brændstoffet fra tanken til en godkendt brændstofbeholder vha. en hævertpumpe, eller tag tanken af maskinen og hæld brændstoffet ud af tankens påfyldningstud og ned i brændstofbeholderen.

   Bemærk: Hvis du fjerner brændstoftanken, skal du tage brændstof- og returslanger af tanken, før den fjernes.

2. Udskift brændstoffilteret. Se Udskiftning af brændstoffiltrene (side 50).
3. Skyl om nødvendig tanken med nyt og rent brændstof.
4. Monter tanken, hvis du har afmonteret den.
5. Fyld nyt og rent brændstof på tanken.

Vedligeholdelse af elektrisk system

Sikringernes placering

Der er 2 sikringsblokke og 1 tom plads i det elektriske system. De er placeret under sædet (Figur 46).

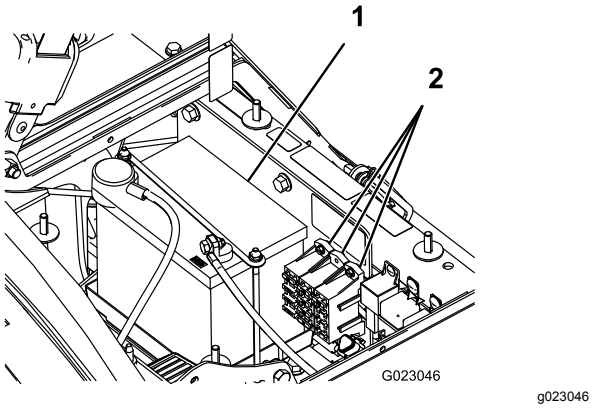

Figur 46

1. Batteri
2. Sikringsblokke

Serviceeftersyn af batteriet

Vigtigt: **Start ikke sprøjten med startkabler.**

Batteriet skal altid holdes rent, og det skal altid være fuldt opladet. Brug et stykke køkkenrulle til at rengøre batteriet og batterikassen. Hvis batteripolerne er rustne, skal de rengøres med en opløsning bestående af 4 dele vand og 1 del tvekulsurt natron. Smør et fint lag fedt på batteripolerne for at forhindre, at de ruster.

Spænding:12 volt med 280 amp. til koldstart ved -18 °C

Afmontering af batteriet

1. Anbring sprøjten på en plan overflade, aktiver parkeringsbremsen, stands pumpen, stop motoren, og tag tændingsnøglen ud.
2. Batteriet er placeret i maskinens højre side bag pumpen (Figur 46).
3. Tag det sorte minusjordkabel af batteriets pol.

⚠ ADVARSEL

Forkert batterikabelføring kan forårsage gnister og beskadige sprøjten og kablerne. Gnister kan få batterigasserne til at eksplodere og medføre personskade.

- **Frakobl altid batteriets (sorte) minuskabel, før du frakobler det (røde) pluskabel.**
- **Tilslut altid batteriets røde pluskabel, før du tilslutter det sorte minuskabel.**

⚠ ADVARSEL

Batteripoler eller metalværktøj kan kortslutte mod sprøjtemaskinen metaldele og forårsage gnister. Gnister kan få batterigasserne til at eksplodere og medføre personskade.

- **Når du fjerner eller monterer batteriet, må batteripolerne ikke få kontakt med metaldele på sprøjten.**
- **Lad ikke metalværktøjer kortslutte mellem batteripolerne og sprøjtens metaldele.**
- **Lad altid batteristroppen sidde på plads for at beskytte og fastgøre batteriet.**

4. Tag det røde pluskabel af batteriets pol.
5. Fjern batteriholderen og fastgørelsesenhederne (Figur 46).
6. Fjern batteriet.

Montering af batteriet

Eftersynsinterval: For hver 50 timer—Kontroller batterikabelforbindelserne.

1. Sæt batteriet på batterikassen, så batteripolerne vender mod sprøjtens forende.
2. Monter batteriholderen, og fastgør den med de tre bolte, der tidligere blev fjernet (Figur 46).

   Vigtigt: **Lad altid batteriholderen sidde på plads for at beskytte og fastgøre batteriet.**

3. Slut det røde pluskabel til batteriets positive (+) pol og det sorte minuskabel til batteriets negative (–) pol vha. boltene og vingemøtrikkerne. Skyd gummikappen hen over batteriets positive pol.
4. Påsæt batteridækslet, og fastgør det med de 2 skruer (Figur 46).

Kontrol af elektrolytstanden

Eftersynsinterval: For hver 50 timer

Bemærk: Når maskinen opbevares, skal batteriets elektrolytstand kontrolleres hver 30. dag.

1. Løsn skruerne på siden af batterikassen, og fjern batteridækslet (Figur 46).
2. Fjern påfyldningsdækslerne. Hvis elektrolytstanden ikke når op til påfyldningslinjen, skal den påkrævede mængde destilleret vand tilføjes. Se Påfyldning af vand på batteriet (side 53).

⚠ FARE

Batterielektrolyt indeholder svovlsyre, som er en dødelig gift, der forårsager alvorlige forbrændinger.

- **Drik ikke elektrolyt, og undgå at få det på huden, i øjnene og på tøjet. Brug sikkerhedsbriller for at beskytte øjnene og gummihandsker for at beskytte hænderne.**
- **Fyld batteriet op på et sted, hvor der altid er rent vand i nærheden til at skylle huden med.**

Påfyldning af vand på batteriet

Det er bedst at fylde destilleret vand på batteriet, lige før du skal bruge maskinen. På denne måde blandes vandet grundigt med elektrolytopløsningen.

1. Rengør toppen af batteriet med et stykke køkkenrulle.
2. Fjern påfyldningsdækslerne fra batteriet, og fyld langsomt hver celle op med destilleret vand, indtil elektrolytstanden når op til påfyldningslinjen. Monter påfyldningsdækslerne igen.

   Vigtigt: **Fyld ikke for meget på batteriet. Elektrolyt vil løbe over, ramme andre dele af sprøjten og medføre alvorlig korrosion og beskadigelse.**

Opladning af batteriet

⚠ ADVARSEL

Opladning af batteriet producerer gasser, der kan eksplodere.

Der må aldrig ryges i nærheden af batteriet, og gnister og åben ild skal holdes væk fra batteriet.

Vigtigt: **Batteriet skal altid være fuldt opladet (en vægtfylde på 1,260). Det er særlig vigtigt for at forhindre, at batteriet bliver beskadiget, når temperaturen er under 0 °C.**

1. Fjern batteriet fra chassiset. Se Afmontering af batteriet (side 52).
2. Kontroller elektrolytstanden. Se Kontrol af elektrolytstanden (side 53).
3. Slut en 3-4 A batterioplader til batteripolerne. Oplad batteriet ved 3-4 A i 4 til 8 timer (12 V).

   Vigtigt: **Batteriet må ikke overoplades.**
4. Monter batteriet i chassisset. Se Montering af batteriet (side 52).

Opbevaring af batteriet

Hvis maskinen skal opbevares i mere end 30 dage, skal batteriet fjernes og oplades helt. Opbevar det enten på hylden eller på maskinen. Lad kablerne være frakoblede, hvis det opbevares på maskinen. Opbevar batteriet et køligt sted for at undgå hurtig afladning af batteriet. For at forhindre at batteriet fryser til, skal du sørge for, at det er fuldt opladet.

Vedligeholdelse af drivsystem

Eftersyn af hjulene og dækkene

Eftersynsinterval: Hver anvendelse eller dagligt—Kontroller dæktrykket.

Efter de første 8 timer—Tilspænd hjullåsemøtrikkerne.

For hver 100 timer—Tilspænd hjullåsemøtrikkerne.

For hver 100 timer—Eftersyn af dækkenes tilstand og slid.

Kontroller dæktrykket for hver 8. time eller dagligt for at sikre, at niveauerne er korrekte. Pump dækkene op til 1,38 bar. Kontroller også dækkene for slitage og beskadigelse.

Kontroller efter de første 8 timer og derefter for hver 100 driftstimer hjulene for at sikre dig, at de er sikkert påsat. Kontroller og tilspænd de forreste og bageste låsemøtrikker med et moment på 102 til 108 N·m.

Efterse dækkenes stand for mindst hver 100. driftstime. Uheld, som f.eks. kollision med en kantsten, kan beskadige et dæk eller en fælg samt bringe hjulsporingen ud af balance. Dækkenes stand skal derfor kontrolleres efter sådanne uheld.

Justering af differentialelåsens kabel

Eftersynsinterval: For hver 200 timer

1. Flyt differentialelåsehåndtaget til positionen OFF (fra).
2. Løsn de kontramøtrikker, der fastgør differentialelåsens kabel til beslaget på gearkassen (Figur 47).

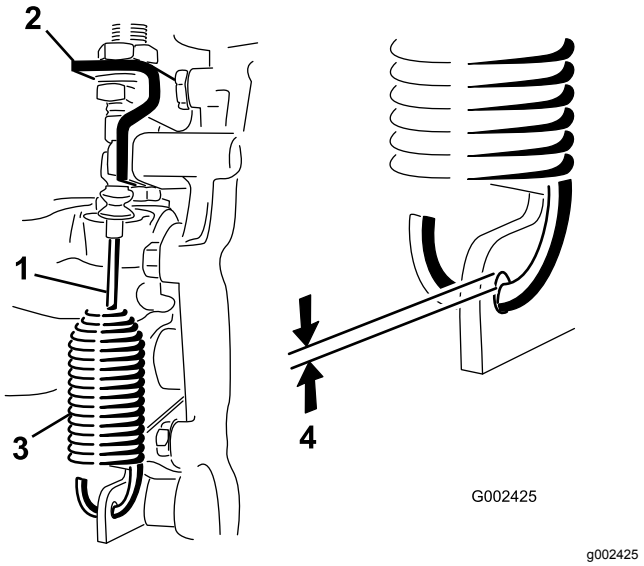

Figur 47

1. Differentialelåsens kabel
2. Gearkassekonsol
3. Fjeder
4. 0,25 til 1,5 mm mellemrum

3. Juster kontramøtrikkerne til et mellemrum på 0,25 til 1,5 mm mellem fjederkrogen og hullets udvendige diameter i gearkassehåndtaget.
4. Spænd kontramøtrikkerne, når du er færdig.

Justering af forhjulenes spidsning

Eftersynsinterval: For hver 100 timer/Årlig (alt efter hvad der indtræffer først)

Spidsningen skal være 0 til 6 mm.

1. Fyld tanken med cirka 331 l vand.
2. Kontrollér og pump alle dæk. Se Kontrol af dæktrykket (side 24).
3. Kør sprøjten frem og tilbage et par gange for at løsne A-armene, og kør den derefter mindst 3 m frem.
4. Mål afstanden mellem begge fordækkene ved akselhøjden ved både forsiden og bagsiden af fordækkene (Figur 48).

   Bemærk: Der skal bruges en opspændingsanordning eller en justeringsmåler til målingen bag på fordækkene ved akselhøjde. Brug den samme opspændingsanordning eller justeringsmåler til at foretage en præcis måling foran på fordækkene ved akselhøjde (Figur 48).

   Forsiden af dækkene skal være 0 til 6 mm tættere på hinanden end bagsiden af fordækkene.

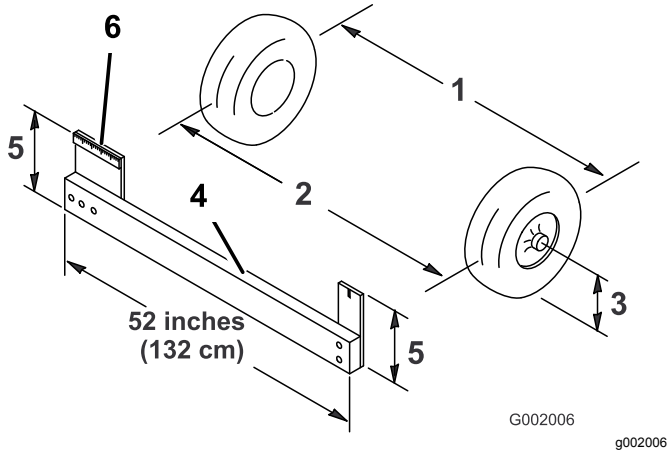

Figur 48

1. Dækmidterlinje – bag
2. Dækmidterlinje – for
3. Akselmidterlinje
4. Opspændingsanordning
5. Akselmidterlinjeafstand
6. Lineal på 15 cm

5. Hvis målingen ikke falder inden for de specificerede mål, skal kontramøtrikkerne løsnes i begge ender af forbindelsesstængerne (Figur 49).

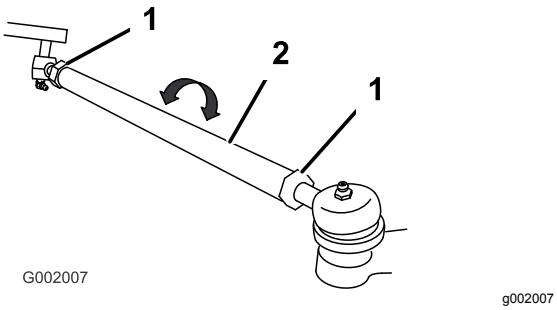

Figur 49

1. Kontramøtrik
2. Forbindelsesstang

6. Drej begge forbindelsesstænger for at flytte dækkets forside indad eller udad.

   Bemærk: Forbindelsesstængerne skal have den samme længde, når du er færdig.

7. Tilspænd forbindelsesstangens kontramøtrikker, når justeringen er korrekt.
8. Sørg for, at rattet har fuld vandring i begge retninger.

Vedligeholdelse af bremser

Kontrol af bremsevæske

Bremsevæskebeholderen er ved afsendelse fra fabrikken fyldt med DOT 3-bremsevæske. Kontroller standen hver dag, før motoren startes.

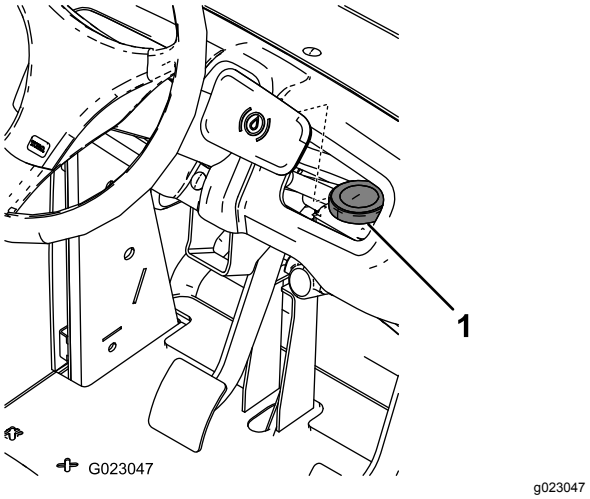

Figur 50

1. Bremsevæskebeholder

1. Anbring sprøjten på en plan overflade, aktiver parkeringsbremsen, stands pumpen, sluk for motoren, og tag tændingsnøglen ud.
2. Væskestanden skal være op til linjen FULL (FULD) på beholderen.
3. Hvis væskestanden er lav, skal du rengøre området omkring dækslet, tage dækslet af, og derefter efterfylde til det korrekte niveau. Fyld ikke for meget på.

Eftersyn af bremserne

Eftersynsinterval: For hver 100 timer

Bremser er en vigtig sikkerhedskomponent i sprøjten. Efterse dem som følger:

- Efterse bremseskoene for slid eller skader. Hvis belægningstykkelsen (bremsebelægning) er mindre end 1,6 mm tyk, skal bremseskoene udskiftes.
- Efterse bagpladen og andre dele for tegn på for stor slitage eller deformering. Hvis der konstateres deformering, skal de pågældende dele udskiftes.

Justering af parkerings-bremsen

Eftersynsinterval: For hver 200 timer—Kontrol af parkeringsbremsen.

1. Fjern plastikgrebet.
2. Løsn sætskruen, der fastgør skruen til parkeringsbremsehåndtaget (Figur 51).

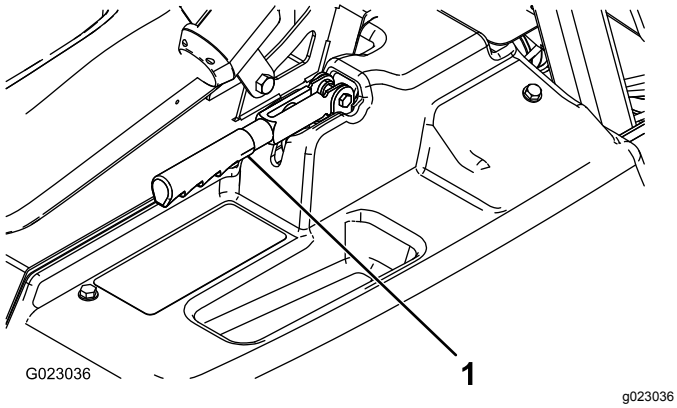

Figur 51

1. Parkeringsbremsehåndtag

3. Drej skruen, indtil der kræves en kraft på 18 til 23 kg for at aktivere håndtaget.
4. Stram sætskruen.

Vedligeholdelse af hydrauliksystem

Kontrol af gearkasse-/hydraulikvæsken

Eftersynsinterval: For hver 200 timer

1. Anbring sprøjten på en plan overflade, aktiver parkeringsbremsen, stands pumpen, stop motoren, og tag tændingsnøglen ud.
2. Fjern målepinden fra gearkassen, og aftør den med en ren klud (Figur 52).

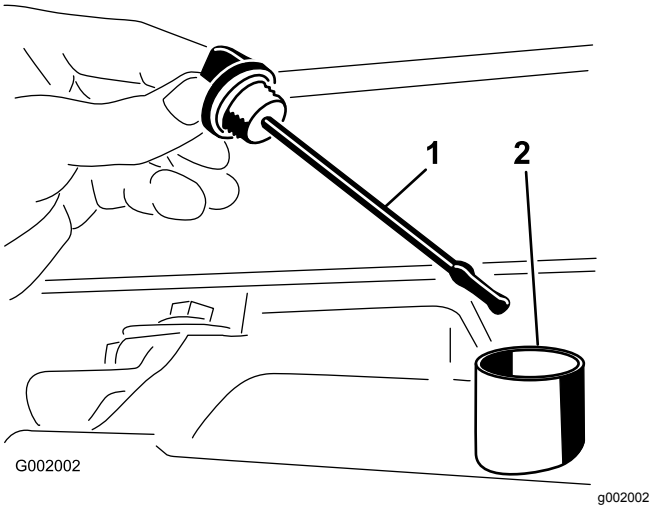

Figur 52

1. Målepind
2. Påfyldningshul

Vigtigt: **Pas på, at der ikke trænger snavs og andre kontaminanter ned i åbningen, når du kontrollerer olien i gearkassen.**

3. Sæt målepinden i røret, og sørg for, at den er helt i bund. Fjern målepinden, og kontroller oliestanden.
4. Oliestanden i gearkassen bør nå op til den flade del af målepinden. Hvis det ikke er tilfældet, skal beholderen fyldes med den passende væske. Se Udskiftning af gearkasse-/hydraulikvæske (side 57).
5. Sæt målepinden helt på plads.

Udskiftning af gearkasse-/hydraulikvæske

Eftersynsinterval: For hver 800 timer/Årlig (alt efter hvad der indtræffer først)

1. Anbring sprøjten på en plan overflade, aktiver parkeringsbremsen, stands pumpen, sluk for motoren, og tag tændingsnøglen ud.
2. Placer en drænbakke under beholderens aftapningsprop.
3. Fjern aftapningsproppen fra siden af beholderen, og lad hydraulikvæsken løbe ud i drænbakken (Figur 53).

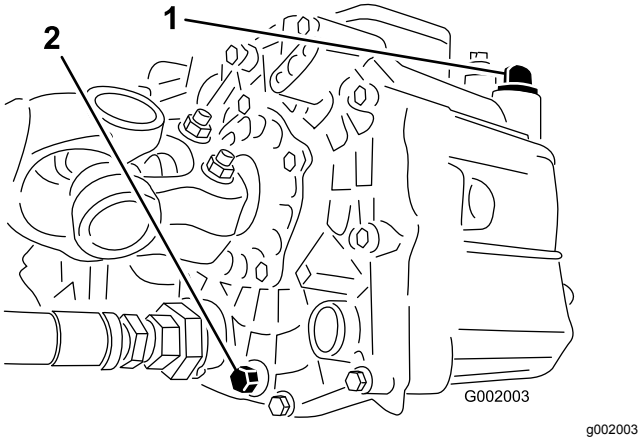

Figur 53

1. Målepind, hydraulikolie
2. Aftapningsprop

4. Lær mærke til retningen af hydraulikslangen og 90°-beslaget, som er tilsluttet filteret.
5. Fjern hydraulikslangen og 90°-beslaget (Figur 54).

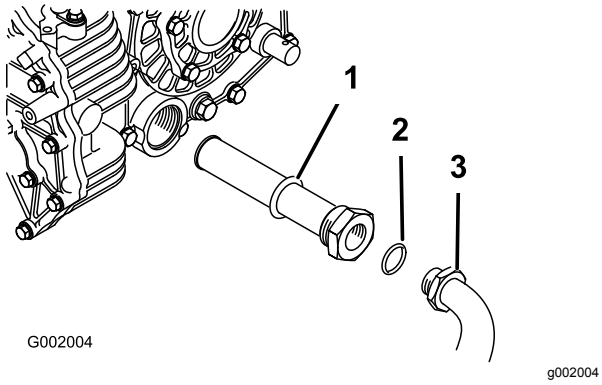

Figur 54

1. Hydraulikoliesi
2. O-ring
3. 90°-beslag

6. Fjern oliesien, og rengør den ved at skylle den fra den rene side mod den snavsede med et rent affedtningsmiddel.
7. Lad sien lufttørre.
8. Monter filteret, når olien er løbet ud.
9. Monter hydraulikslangen og 90°-beslaget på filteret.
10. Monter aftapningsproppen igen, og spænd den til.
11. Fyld beholderen med cirka 7 l Dexron III ATF.

    Vigtigt: **Brug kun de angivne hydraulikvæsker. Andre væsker kan beskadige systemet.**
12. Start motoren, og lad sprøjten køre for at fylde hydrauliksystemet op.
13. Kontroller oliestanden igen, og påfyld om nødvendigt mere.

Udskiftning af hydraulikfilteret

Eftersynsinterval: Efter de første 8 timer

For hver 800 timer/Årlig (alt efter hvad der indtræffer først)

Brug Toro-erstatningsfilteret (reservedelsnr. 54-0110).

Vigtigt: **Brug af andre filtertyper kan gøre garantien på visse komponenter ugyldig.**

1. Anbring sprøjten på en plan overflade, aktiver parkeringsbremsen, stands pumpen, sluk for motoren, og tag tændingsnøglen ud.
2. Rengør det område, hvor filteret monteres.
3. Anbring en dræningsbakke under filteret.
4. Fjern filteret (Figur 55).

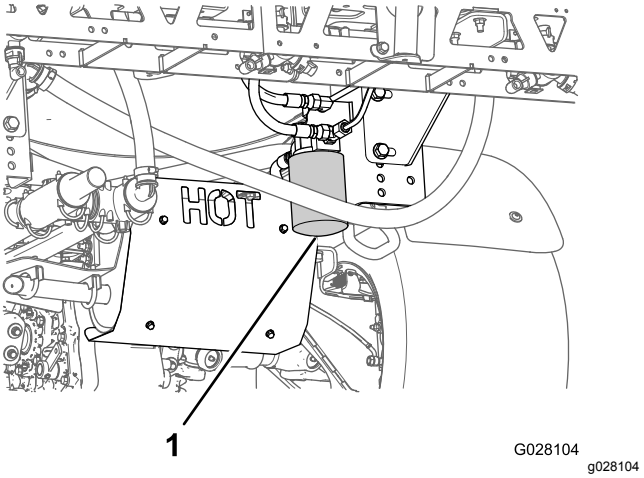

Figur 55

1. Hydraulikfilter

5. Smør den nye filterpakning.
6. Sørg for, at området omkring det sted, hvor filteret skal monteres, er rent.
7. Skru filteret på, indtil pakningen berører monteringspladen, og spænd derefter filteret 1/2 omgang.
8. Start motoren, og lad den køre i ca. 2 minutter for at lukke luft ud af systemet.
9. Stop motoren, og kontroller hydraulikoliestanden, og om der er lækager.

Vedligeholdelse af sprøjtesystemet

⚠ ADVARSEL

De kemiske stoffer, der bruges i sprøjtesystemet, kan være farlige og giftige for dig, omkringstående, dyr, planter, jord og lignende.

- **Læs, og følg advarselsetiketter og materialesikkerhedsdatablade for de anvendte kemikalier, og beskyt dig i henhold til kemikalieproducentens anbefalinger. Brug f.eks. behørigt personbeskyttelsesudstyr, herunder ansigtsmaske, briller, handsker og andet udstyr, der kan beskytte dig mod kontakt med kemikalier.**
- **Husk, at det kan være, at der bruges mere end et kemikalie, og oplysningerne for hvert kemikalie skal vurderes.**
- ***Afslå at betjene eller arbejde på sprøjten, hvis sådanne oplysninger ikke er tilgængelige.***
- **Før der udføres arbejde på et sprøjtesystem, skal det sikres, at systemet er blevet skyllet tre gange og neutraliseret i henhold til kemikalieproducentens(-ernes) anbefalinger, og at alle ventiler har gennemgået 3 cyklusser.**
- **Kontroller, at der er tilstrækkeligt med rent vand og sæbe i nærheden, og vask omgående de områder, hvor du har været i kontakt med kemikalier.**

Eftersyn af slangerne

Eftersynsinterval: For hver 200 timer—Efterse alle slangerne og tilslutningerne for beskadigelse og korrekt påsætning.

Undersøg slangerne i sprøjtesystemet for revner, lækager eller anden skade. Efterse samtidig forbindelserne og beslagene for tilsvarende beskadigelse. Udskift slanger og beslag, hvis de er beskadiget.

Udskiftning af trykfilteret

Eftersynsinterval: For hver 400 timer

1. Parker maskinen på en plan flade, sluk for sprøjtepumpen, sluk for motoren og tag nøglen ud.
2. Anbring en dræningsbakke under trykfilteret (Figur 56).

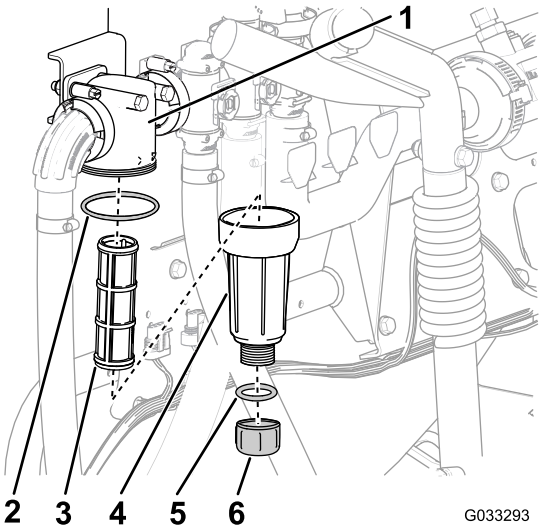

g033293

Figur 56

1. Filterhoved
2. O-ring (skål)
3. Filterelement
4. Skål
5. O-ring (aftapningsprop)
6. Aftapningsprop

3. Drej aftapningsproppen mod uret, og tag den ud af trykfilterets skål (Figur 56).

   Bemærk: Lad al væske løbe ud af skålen.
4. Drej skålen mod uret, og fjern fra filterhovedet (Figur 56).
5. Fjern det gamle trykfilterelement (Figur 56).

   Bemærk: Bortskaf det gamle filter.
6. Kontroller O-ringen til aftapningsproppen (inden i skålen) og O-ringen til skålen (inden i filterhovedet) for skader og slid (Figur 56).

   Bemærk: Udskift eventuelle beskadigede eller slidte O-ringe til proppen, skålen eller begge.
7. Monter det nye trykfilterelement i filterhovedet (Figur 56).

   Bemærk: Sørg for, at filterelementet sidder godt fast i filterhovedet.
8. Monter skålen på filterhovedet ved håndkraft (Figur 56).
9. Monter proppen i skålen ved håndkraft (Figur 56).

Eftersyn af pumpen

Eftersynsinterval: For hver 400 timer/Årlig (alt efter hvad der indtræffer først)—Efterse pumpemembranerne, og udskift dem efter behov (kontakt en autoriseret Toro-serviceforhandler).

For hver 400 timer/Årlig (alt efter hvad der indtræffer først)—Efterse pumpens kontraventiler, og udskift dem efter behov (kontakt en autoriseret Toro-serviceforhandler).

Bemærk: Følgende maskinkomponenter betragtes som reservedele, der forbruges ved brug, medmindre de skønnes at være defekte, eller ikke er omfattet af garantien for denne maskine.

Få en autoriseret Toro-serviceforhandler til at kontrollere følgende interne pumpekomponenter for skader:

- Pumpemembraner
- Pumpens kontraventiler

Udskift om nødvendigt komponenter.

Eftersyn af nylondrejebøs-ningerne

Eftersynsinterval: For hver 400 timer/Årlig (alt efter hvad der indtræffer først)

1. Anbring sprøjten på en plan overflade, aktiver parkeringsbremsen, stands pumpen, stop motoren, og tag tændingsnøglen ud.
2. Forlæng bommene til positionen SPRAY (sprøjte), og understøt dem ved hjælp af støtter eller remme fra en lift.
3. Når bommens vægt er understøttet, kan du fjerne den bolt og møtrik, der fastholder drejetappen på bommen (Figur 57).

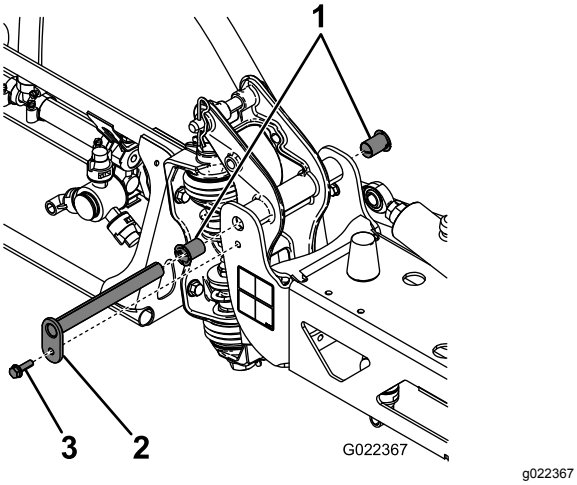

Figur 57

1. Nylonbøsning
2. Drejetap
3. Bolt

---

4. Fjern drejetappen.
5. Fjern bommen og akselbeslaget fra stellet i midten, så der er adgang til nylonbøsningerne.
6. Fjern og efterse nylonbøsningerne fra akselbeslagets for- og bagside (Figur 57).

   Bemærk: Udskift eventuelle beskadigede bøsninger.
7. Kom en lille smule olie på nylonbøsningerne, og monter dem på aksebeslaget.
8. Monter bommen og aksebeslaget på midterstellet, og tilpas åbningerne (Figur 57).
9. Monter drejetappen, og fastgør den med den bolt og møtrik, som du afmonterede tidligere.
10. Gentag proceduren for hver bom.

Gennemstrømningsdiagram over sprøjten

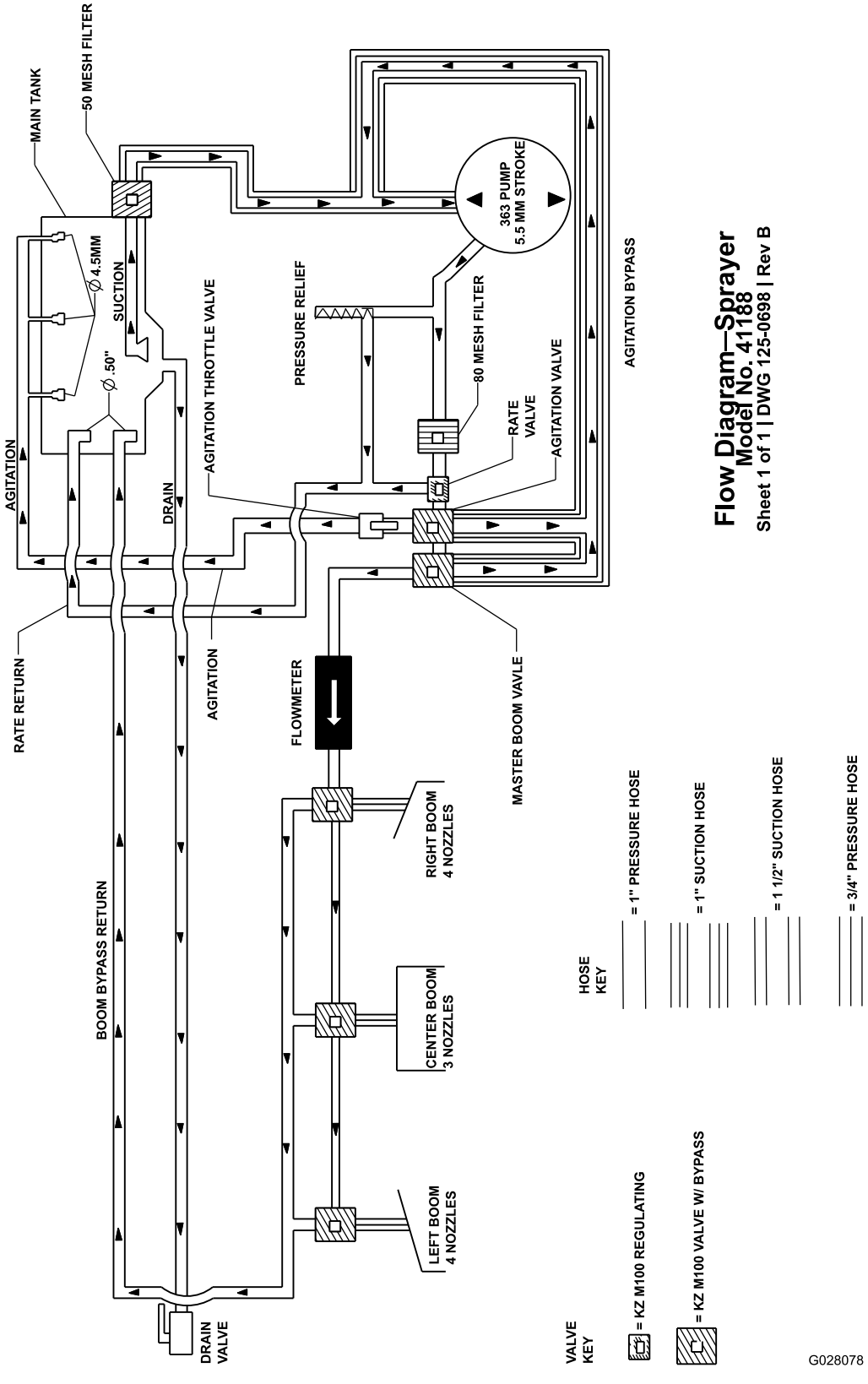

Figur 58

Rengøring

Rengøring af gennem-strømningsmåleren

Eftersynsinterval: For hver 200 timer/Årlig (alt efter hvad der indtræffer først) (Oftere ved brug af pulverstoffer).

1. Skyl og dræn hele sprøjtesystemet grundigt.
2. Tag gennemstrømningsmåleren af sprøjten, og skyl den igennem med rent vand.
3. Fjern låseringen fra opstrømssiden (Figur 59).

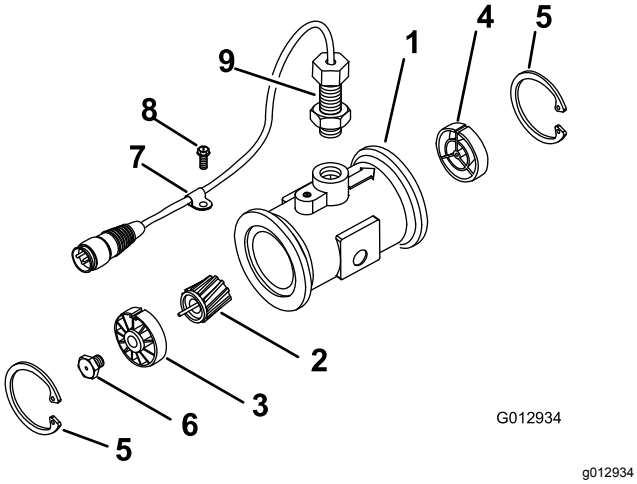

Figur 59

1. Modificeret enhed med flange
2. Rotor/magnetenhed
3. Nav/leje
4. Navenhed (med kilegangen oppe)
5. Låsering
6. Turbinetapenhed
7. Kabelklemme
8. Skrue med gevind
9. Sensorenhed

4. Rens turbinen og turbinenavet for at kunne fjerne filspåner og evt. pulverstoffer.
5. Efterse turbinebladene for slid.

   Bemærk: Hold turbinen i hånden og drej den rundt. Den bør kunne dreje frit med meget lidt modstand. I modsat fald skal den udskiftes.
6. Monter gennemstrømningsmåleren.
7. Brug en luftdyse med et lavt tryk (0,34 bar) for at sikre, at turbinen drejer frit. I modsat fald skal den sekskantede tap i bunden af turbinenavet løsnes med 1/16 omgang, indtil turbinen drejer frit.

Rengøring af sugefilteret

Eftersynsinterval: Hver anvendelse eller dagligt (oftere, når der bruges opløselige pulverstoffer).

1. Fjern holderen fra den røde fitting, som er fastgjort til den store slange oven på tanken.

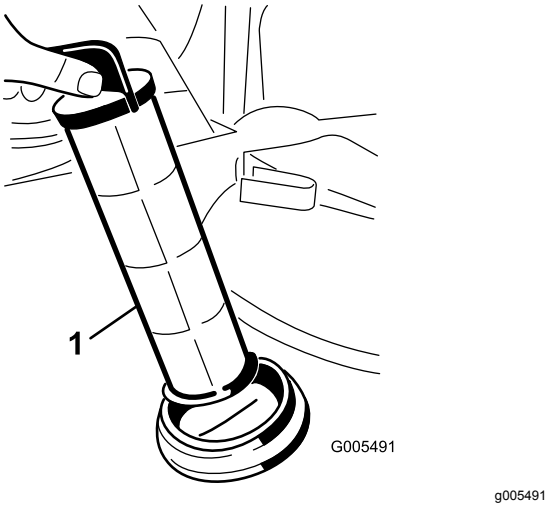

Figur 60

1. Sugefilter

2. Fjern slangen fra tanken.
3. Træk filteret ud af hullet.
4. Rengør filteret med rent rindende vand.
5. Sæt filteret på plads igen, og sørg for, at det sidder korrekt i hullet.
6. Tilslut slangen til toppen af tanken, og fastgør den med holderen.

Rengøring af sprøjtens ventiler

- Se følgende sektioner for oplysninger om rengøring af hastighedsreguleringsventilen:
  1. Afmontering af ventilaktuatoren (side 63)
  2. Afmontering af hastighedsreguleringens manifoldventil (side 64)
  3. Rengøring af manifoldventilen (side 67)
  4. Samling af manifoldventilen (side 68)
  5. Montering af hastighedsreguleringsventilen (side 69)
  6. Montering af ventilaktuatoren (side 72)
- Se følgende sektioner for oplysninger om rengøring af omrøringsventilen:
  1. Afmontering af ventilaktuatoren (side 63)
  2. Afmontering af omrøringsmanifoldventilen (side 64)
  3. Rengøring af manifoldventilen (side 67)
  4. Samling af manifoldventilen (side 68)
  5. Montering af omøringsmanifoldventilen (side 69)
  6. Montering af ventilaktuatoren (side 72)
- Se følgende sektioner for oplysninger om rengøring af hovedbomventilen:
  1. Afmontering af ventilaktuatoren (side 63)
  2. Afmontering af hovedbommens manifoldventil (side 65)
  3. Rengøring af manifoldventilen (side 67)
  4. Samling af manifoldventilen (side 68)
  5. Montering af hovedbommanifoldens ventil (side 70)
  6. Montering af ventilaktuatoren (side 72)
- Se følgende sektioner for oplysninger om rengøring af de 3 sektionsventiler:
  1. Afmontering af ventilaktuatoren (side 63)
  2. Afmontering af sektionsmanifoldventilen (side 66)
  3. Rengøring af manifoldventilen (side 67)
  4. Samling af manifoldventilen (side 68)
  5. Montering af sektionsmanifoldventilen (side 71)
  6. Montering af ventilaktuatoren (side 72)

Afmontering af ventilaktuatoren

1. Anbring sprøjten på en plan overflade, aktiver parkeringsbremsen, stands pumpen, sluk motoren, og tag nøglen ud.
2. Fjern 3-benskonnektoren på ventilaktuatoren fra den elektriske 3-sokkelkonnektor på sprøjtens ledningsnet.
3. Fjern den holder, der fastgør aktuatoren til manifoldventilen til hastighedsregulering, omrøring, hovedbommen eller bommens hovedventil (Figur 61).

   Bemærk: Tryk de 2 ben på holderen sammen, imens du trykker den ned.

   Bemærk: Behold aktuatoren og holderen til montering i Montering af ventilaktuatoren (side 72).

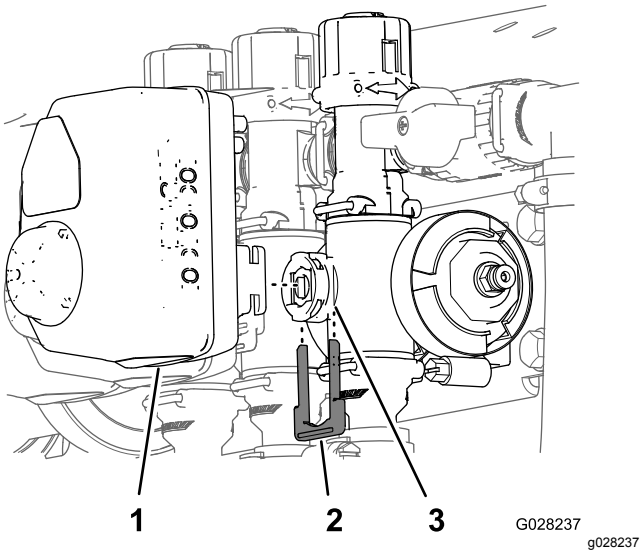

Figur 61

Sektionsventilaktuator vist (omrøringsventilaktuatoren minder om den)

1. Ventilaktuator (sektionsventil vist)
2. Holder
3. Spindelport

4. Fjern aktuatoren fra manifoldventilen.

Afmontering af hastighedsreguleringens manifoldventil

1. Afmonter de klemmer og pakninger, der fastgør manifolden til hastighedsreguleringsventilen (Figur 62).

   Bemærk: Behold klemme(r) og pakning(er) til montering i Montering af omøringsmanifoldventilen (side 69).

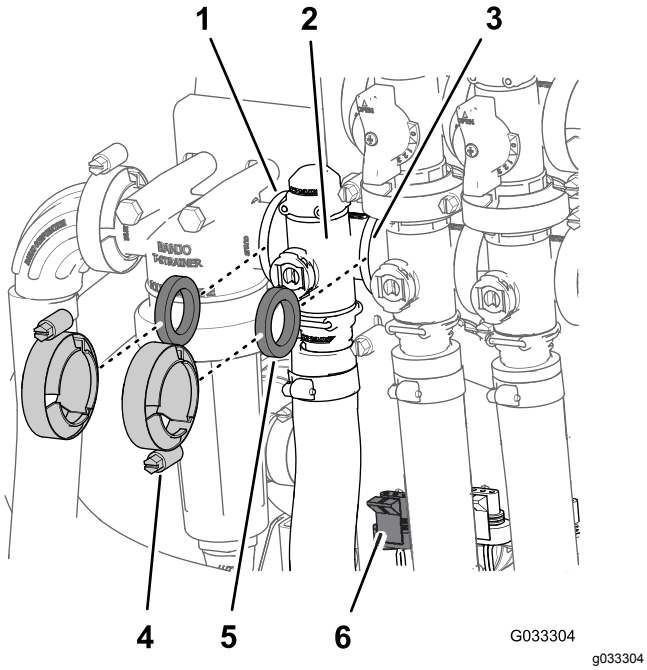

Figur 62

1.	Flange (trykfilterhoved)	4.	Klemme
2.	Manifold (hastighedsreguleringsventil)	5.	Pakning
3.	Flange (omrøringsventil)	6.	3-benskonnektor (ventilaktuator – hastighedsreguleringsventil)

2. Afmonter den holder, der fastgør udgangsstudsen til hastighedsreguleringsventilens manifold (Figur 63).

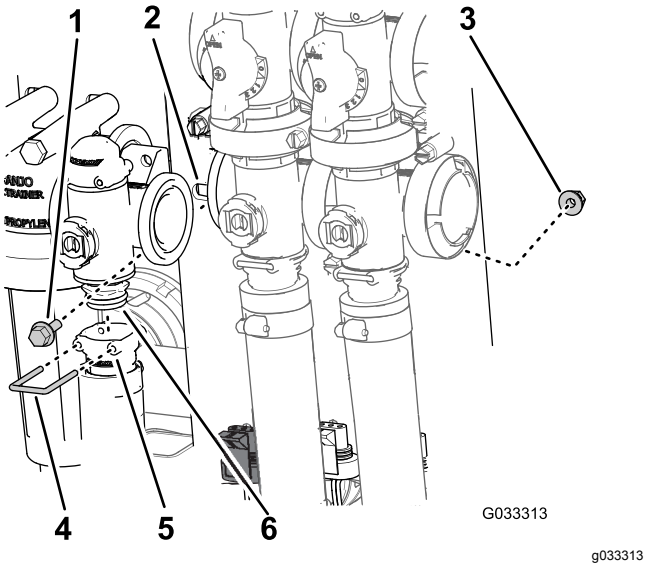

Figur 63

1.	Flangehovedbolt	4.	Holder
2.	Ventilbeslag	5.	Sokkel (udgangsfitting)
3.	Flangelåsemøtrik	6.	Manifoldventilenhed

3. Afmonter de to flangehovedbolte og to flangelåsemøtrikker, der fastgør hastighedsreguleringsventilen til ventilbeslaget, og afmonter ventilmanifolden fra maskinen (Figur 63).

   Bemærk: Løsn om nødvendigt monteringsbolte og -møtrikker til trykfilterhovedet for at lette fjernelsen af hastighedsreguleringsventilen.

Afmontering af omrøringsmanifoldventilen

1. Fjern de klemmer og pakninger, der fastgør omrøringsventilens manifold (Figur 64) til omrøringsomløbsventilen, hastighedsreguleringsventilen, bommens hovedventil og adapterfittingen (omrøringens drosselventil).

   Bemærk: Behold klemme(r) og pakning(er) til montering i Afmontering af omrøringsmanifoldventilen (side 64).

2. Afmonter den holder, der fastgør udgangsstudsen til omrøringsventilens manifold (Figur 64).

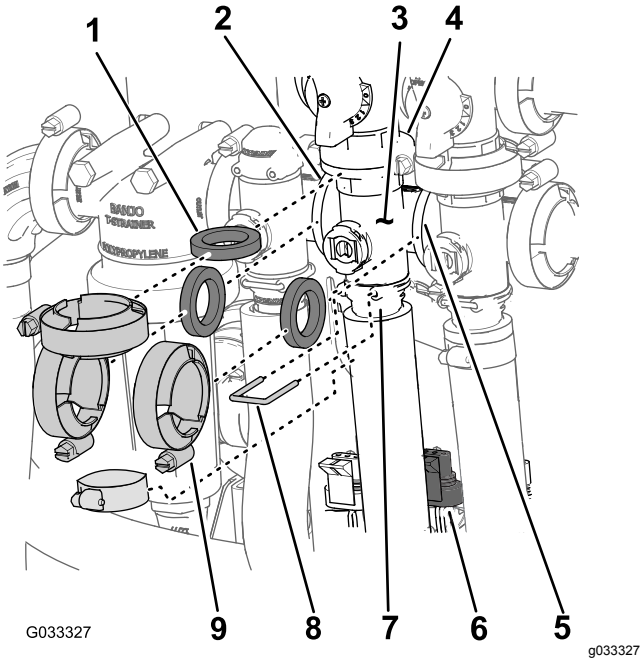

Figur 64

1. Pakning
2. Flange (trykfilterhoved)
3. Manifold (omrøringsventil)
4. Flange (omløbsventil – omrøringsventil)
5. Flange (hovedbomventil)
6. 3-benskonnektor (ventilaktuator – omrøringsventil)
7. Sokkel (udgangsfitting)
8. Holder
9. Klemme

3. Afmonter flangehovedbolten og flangelå-semøtrikken, der fastgør omrøringsventilen til ventilbeslaget, og afmonter ventilmanifolden fra maskinen (Figur 65).

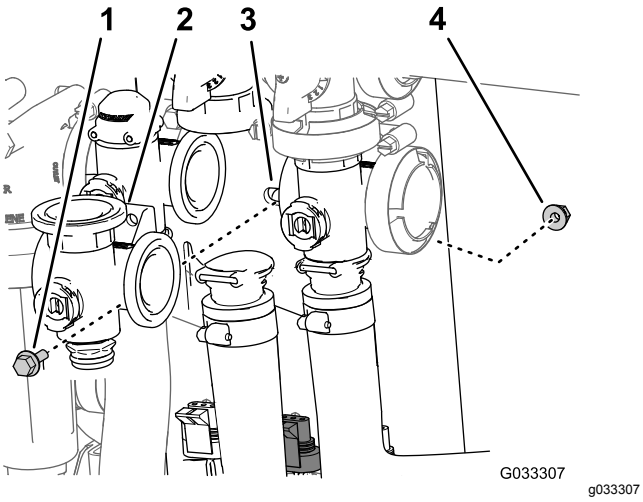

Figur 65

1. Flangehovedbolt
2. Manifold (omrøringsventil)
3. Ventilbeslag
4. Flangelåsemøtrik

Afmontering af hovedbommens manifoldventil

1. Afmonter de klemmer og pakninger, der fastgør hovedbomventilens manifold (Figur 66) til hovedbommens omløbsventil, omrøringsventilen og hovedbommens manifoldventil (for enden af slangen til gennemstrømningsmåleren).

   Bemærk: Behold klemme(r) og pakning(er) til montering i Montering af hovedbommanifoldens ventil (side 70).

2. Afmonter den holder, der fastgør udgangsstudsen til hovedbomventilens manifold (Figur 66).

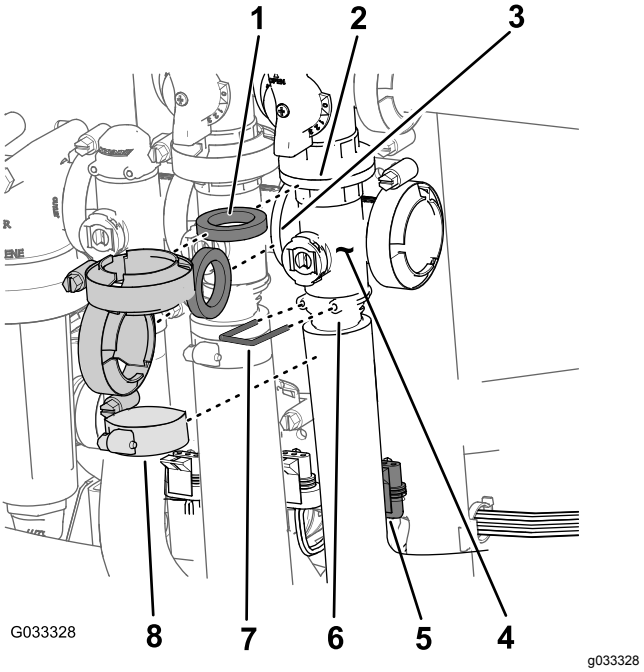

Figur 66

1. Pakning
2. Flange (omløb – hovedbomventil)
3. Flange (omrøringsventil)
4. Manifold (hovedbomventil)
5. 3-benskonnektor (ventilaktuator – hovedbomventil)
6. Sokkel (udgangsfitting)
7. Holder
8. Klemme

3. Afmonter flangehovedbolten og flangelå-semøtrikken, der fastgør hovedbomventilen til ventilbeslaget, og afmonter ventilmanifolden fra maskinen (Figur 67).

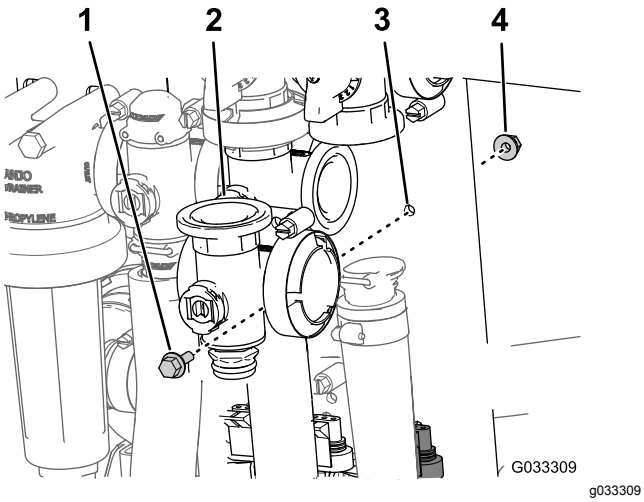

Figur 67

1. Flangehovedbolt
2. Manifold (hovedbomventil)
3. Ventilbeslag
4. Flangelåsemøtrik

Afmontering af sektionsmanifold-ventilen

1. Fjern de klemmer og pakninger, der fastgør manifolden til sektionsventilen (Figur 68) til sektionsventilen ved siden af (hvis det er venstre sektionsventil) og reduktionskoblingen.

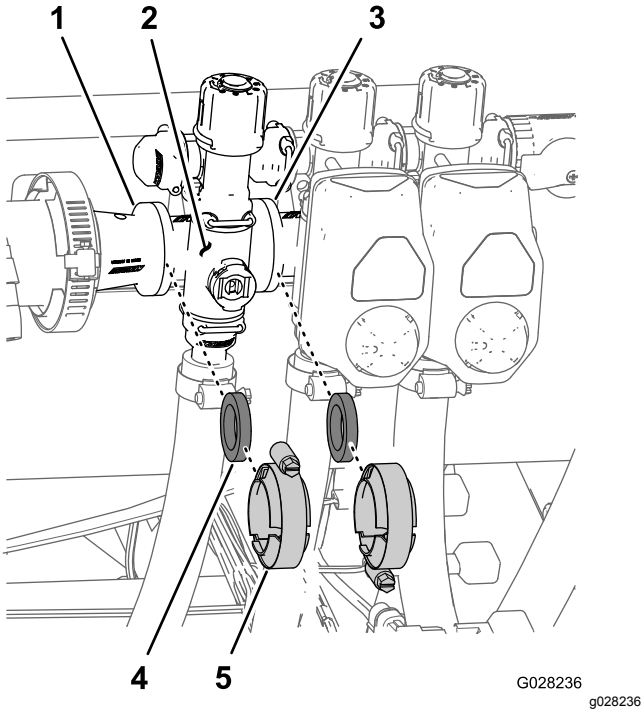

Figur 68

1. Flange (reduktionskobling)
2. Manifold (sektionsventil)
3. Flange (sektionsventilen ved siden af)
4. Pakning
5. Flangeklemme

2. Afmonter de holdere, der fastgør udgangsstudsen til sektionsventilmanifolden og ventilmanifolden til omløbsfittingen (Figur 69).

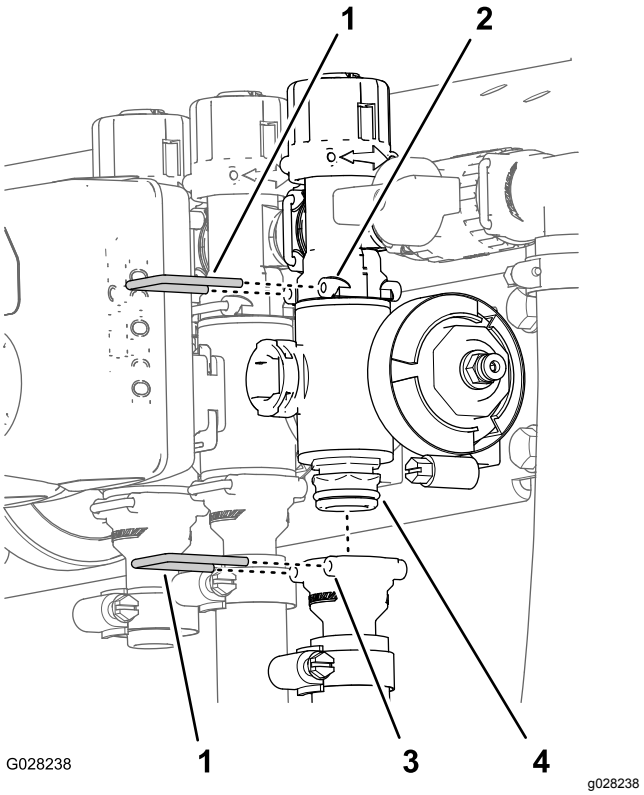

Figur 69

1. Holder
2. Sokkel (omløbsfitting)
3. Sokkel (udgangsfitting)
4. Manifoldventilenhed

3. For venstre eller højre bomsektionsventiler skal flangehovedboltene og flangelåsemøtrikkerne, der fastgør sektionsventilen/erne til ventilbeslaget, afmonteres, og ventilmanifolden/erne skal afmonteres fra maskinen. For den midterste sektionsventil skal sektionsventilmanifolden afmonteres fra maskinen (Figur 70).

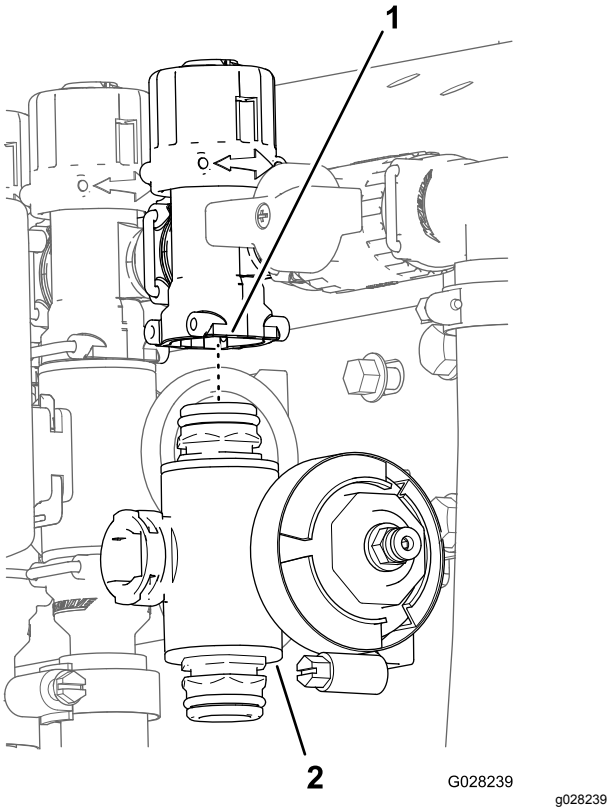

Figur 70

1. Omløbsfitting
2. Sektionsventilmanifold

Rengøring af manifoldventilen

1. Placer ventilspindelen, så den er i lukket position (B i Figur 71).

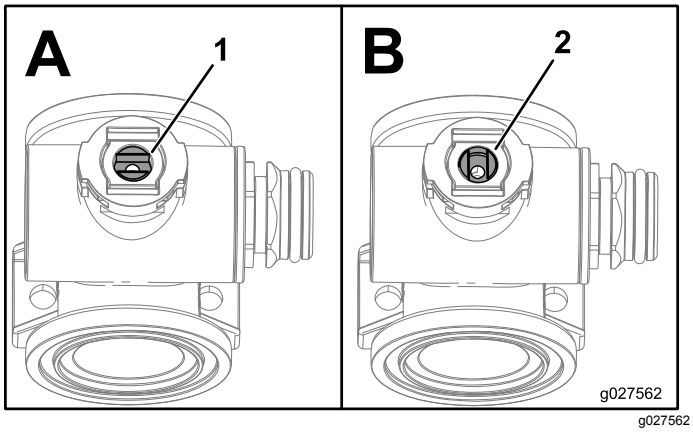

Figur 71

1. Åben ventil
2. Lukket ventil

2. Fjern de 2 endedækselfittinger fra begge ender af manifoldhuset (Figur 72 og Figur 73).

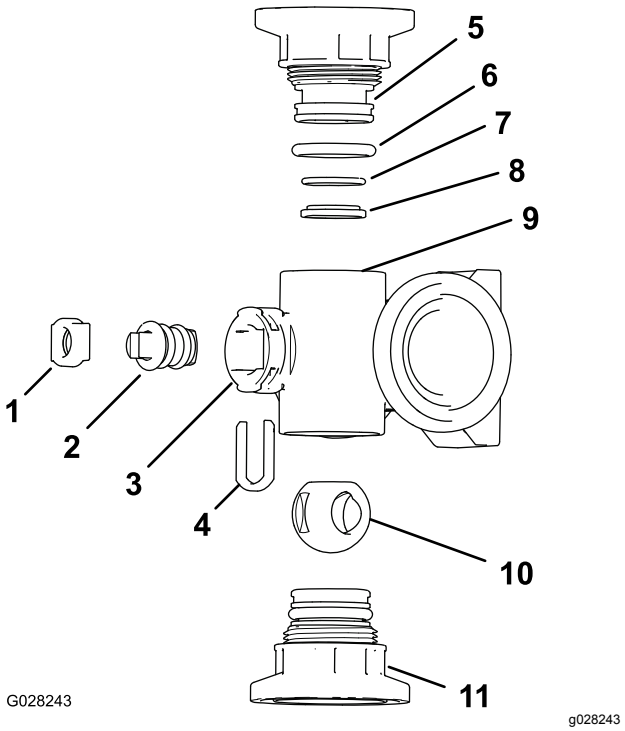

Figur 72

Omrøringsventilmanifold

1. Spindelholder
2. Ventilspindel
3. Spindelport
4. Spindelopsamlingsholder
5. Endedækselfitting
6. Endedækselpakningens O-ring (0,796 tommer/0,139 tommer)
7. Kontrasædets O-ring (0,676 tommer/0,07 tommer)
8. Ventilsædets ring
9. Manifoldhus
10. Kugleventil
11. Endedækselfittings samling

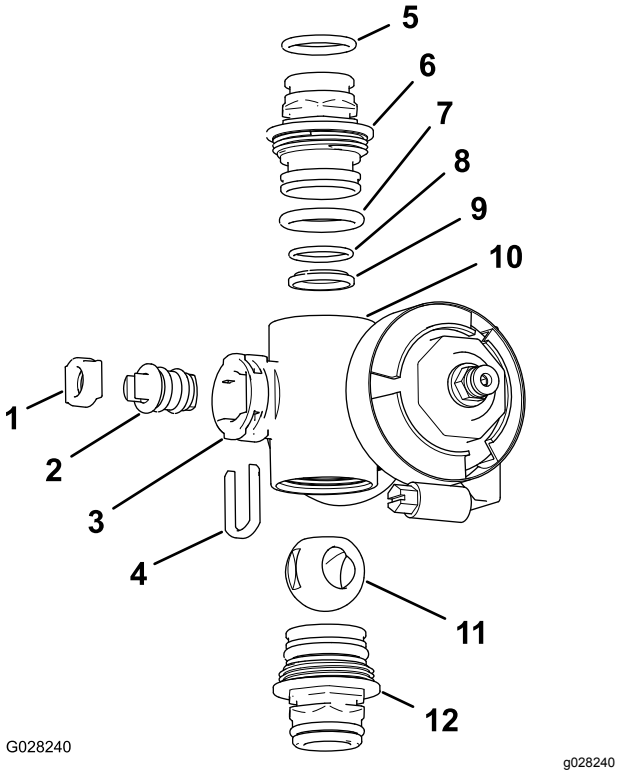

Figur 73

Sektionsventilmanifold

1.	Ventilspindelsæde	7.	Endedæksels O-ring (0,796 tommer/0,139 tommer)
2.	Ventilspindelenhed	8.	Kontrasædets O-ring (0,676 tommer/0,07 tommer)
3.	Spindelport	9.	Kuglesæde
4.	Spindelholder	10.	Manifoldhus
5.	Udgangsstuds' O-ring (0,737 tommer/0,103 tommer)	11.	Kugleventil
6.	Endedækselfitting	12.	Endedækselfittings samling

3. Drej ventilspindelen, så kuglen er i åben position (A i Figur 71).

   Bemærk: Ventilspindelen bør være parallel med ventilgennemstrømningen, og kuglen bør glide ud.

4. Fjern spindelholderen fra åbningerne i spindelporten i manifolden (Figur 72 og Figur 73).
5. Fjern spindelholderen og ventilspindelsædet fra manifolden (Figur 72 og Figur 73).
6. Tag ventilspindelenheden ud af manifoldhuset (Figur 72 og Figur 73).
7. Rengør den indvendige side af manifolden og den udvendige side af kugleventilen, ventilspindelenheden, spindelopsamlingen og endefittingerne.

Samling af manifoldventilen

1. Kontroller udgangsstudsens O-ringe (kun sektionsventilmanifold), endedækslets O-ringe, kontrasædets O-ringe og kuglesædet for skader eller slid (Figur 72 og Figur 73).

   Bemærk: Udskift eventuelle beskadigede eller slidte O-ringe eller sæder.

2. Smør ventilspindelen, og placer den i ventilspindelsædet (Figur 72 og Figur 73).
3. Monter ventilspindelen og sædet i manifolden, og fastgør spindelen og sædet med spindelholderen (Figur 72 og Figur 73).
4. Sørg for, at kontrasædets O-ring og kuglesædet flugter med hinanden og er placeret i endedækselfittingen (Figur 72 og Figur 73).
5. Monter endedækselfittingen på manifoldhuset, indtil flangen på endedækselfittingen berører manifoldhuset (Figur 72 og Figur 73), og drej derefter endedækselfittingen yderligere 1/8 til 1/4 omgang. Tilspænd fittingen til 225 til 282 Ncm.

   Bemærk: Vær forsigtig, så fittingens ende ikke beskadiges.

6. Indsæt kuglen i ventilhuset (Figur 74).

   Bemærk: Ventilspindelen skal passe i kugledrevsåbningen. Hvis ventilspindelen ikke passer, justeres kuglens placering (Figur 74).

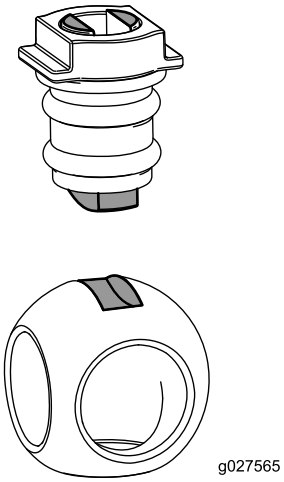

Figur 74

7. Drej ventilspindelenheden, så ventilen er lukket (B i Figur 71)
8. Gentag trin 4 og 5 for den anden endedækselfittingsamling.

Montering af hastighedsreguleringsventilen

1. Ret pakning ind mellem flangerne på hastighedsreguleringens ventilmanifold og trykfilterhovedet (A i Figur 75).

   Bemærk: Løsn om nødvendigt monteringsbolte og -møtrikker til trykfilteret efter behov for at opnå frigang.

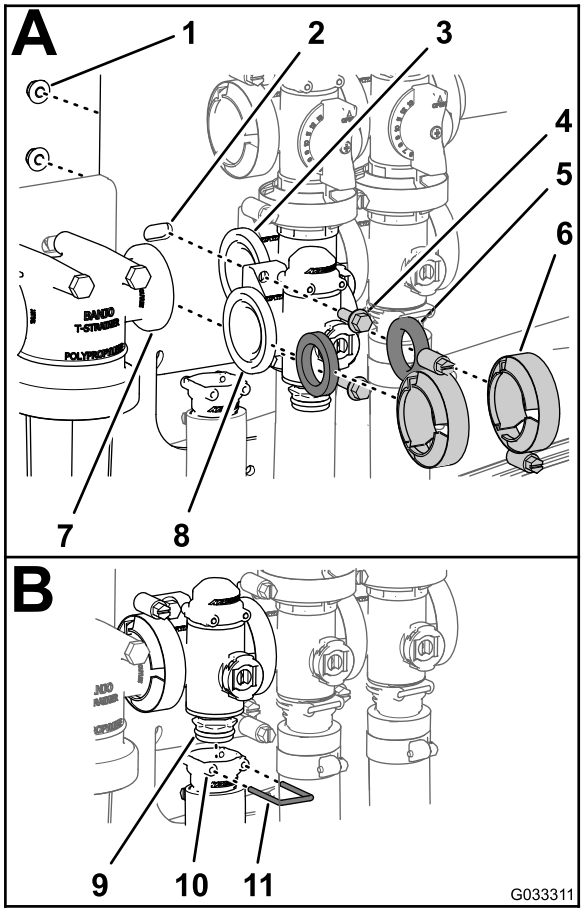

g033311

Figur 75

1.	Låsemøtrik	5.	Pakning	9.	Manifoldventilenhed
2.	Ventilbeslag	6.	Klemme	10.	Sokkel (udgangsfitting)
3.	Flange (omrøringsventil)	7.	Flange (trykfilterhoved)	11.	Holder
4.	Flangehovedbolt	8.	Flange (hastighedsreguleringsventil)		

2. Saml hastighedsreguleringens ventilmanifold, pakning og trykfilterhoved med en klemme, der er spændt med håndkraft (A i Figur 75).
3. Ret en pakning ind mellem flangerne på hastighedsreguleringsventilen og omrøringsventilmanifolden (A i Figur 75)
4. Saml hastighedsreguleringens ventilmanifold, pakningen og omrøringsventilmanifolden med en klemme, der er spændt med håndkraft (Figur 75).
5. Saml hastighedsreguleringsventilen til ventilbeslaget med de to flangehovedbolte og to flangelåsemøtrikker (A i Figur 75), som du afmonterede i trin 3 af Afmontering af hastighedsreguleringens manifoldventil (side 64), og tilspænd møtrikken og bolten til 10,17 til 12,43 N·m.
6. Saml udgangsfittingen på den nedre endedækselfitting i manifoldventilen (B i Figur 75).
7. Fastgør endedækselfittingen på udgangsfittingen ved at indsætte en holder i udgangsfittingens stik (B i Figur 75).
8. Hvis du har løsnet monteringsboltene og -møtrikkerne til trykfilterhovedet, skal du tilspænde dem med et moment på 19,78 til 25,42 N·m.

Montering af omøringsmanifoldventilen

1. Ret flangen på omrøringsventilmanifolden, 1 pakning, og flangen på omrøringsomløbsventilen (A i Figur 76) ind efter hinanden.

   Bemærk: Løsn om nødvendigt monteringsbolte og -møtrikker til hovedbomventilen efter behov for at opnå frigang.

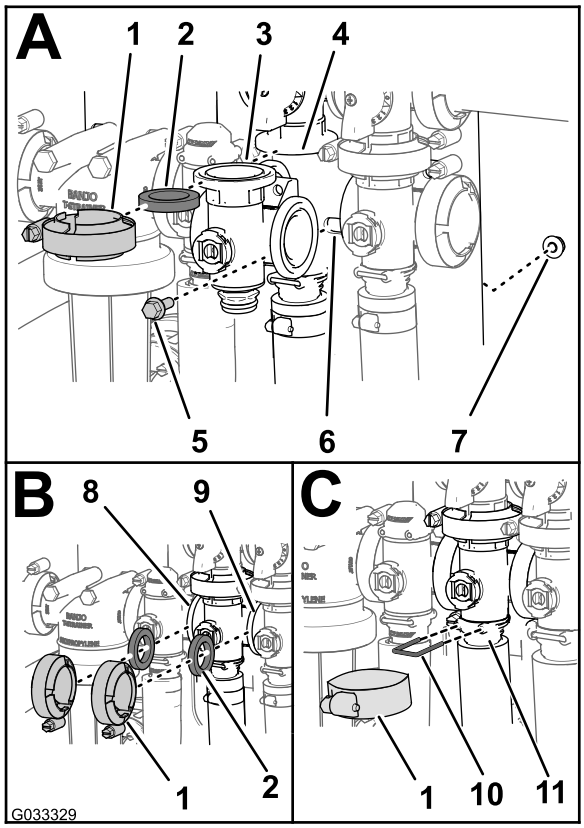

g033329

Figur 76

1.	Flangeklemme	7.	Flangelåsemøtrik
2.	Pakning	8.	Flange (hastighedsreguleringsventil)
3.	Manifold (omrøringsventil)	9.	Flange (hovedbomventil)
4.	Flange (manifold – omrøringsomløbsventil)	10.	Holder
5.	Flangehovedbolt	11.	Sokkel (udgangsfitting)
6.	Ventilbeslag		

2. Saml omrøringsomløbsventilen, pakningen og omrøringsventilmanifolden ved hjælp af en klemme, der tilspændes ved håndkraft (A i Figur 76).
3. Ret en pakning ind mellem flangerne på hastighedsreguleringsventilen og omrøringsventilmanifolden (B i Figur 76).
4. Saml pakningen og omrøringsventilmanifolden med en klemme, og tilspænd ved håndkraft (B i Figur 76).
5. Ret en pakning ind mellem flangerne i omrøringsventilmanifolden og hovedbomventilen (B i Figur 76).
6. Saml omrøringsventilmanifolden, pakningen og hovedbomventilen ved hjælp af en klemme, der er spændt med håndkraft (B i Figur 76).
7. Saml omrøringsventilmanifolden og soklen med en klemme, der er tilspændt ved håndkraft (C i Figur 76).
8. Fastgør endedækselfittingen på udgangsfittingen ved at indsætte en holder i udgangsfittingens sokkel (C i Figur 76).
9. Saml omrøringsventilen til ventilbeslaget med flangehovedbolten og flangelåsemøtrikken, som du fjernede i trin 3 af Afmontering af omrøringsmanifoldventilen (side 64), og tilspænd møtrikken og bolten til 1017 til 1243 N·cm.
10. Hvis du har løsnet hovedbomventilens monteringsbolte og -møtrikker, skal du tilspænde dem med et moment på 1978 til 2542 N·cm.

Montering af hovedbommanifoldens ventil

1. Tilret flangen på hovedbomventilens manifold, én pakning, og flangen på hovedbommens omløbsventil (A i Figur 77) efter hinanden.

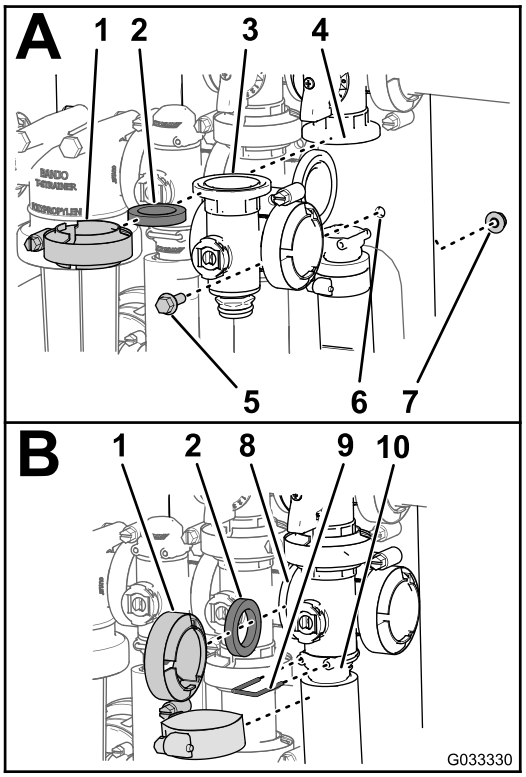

g033330

Figur 77

1.	Flangeklemme	6.	Ventilbeslag
2.	Pakning	7.	Flangelåsemøtrik
3.	Manifold (hovedbomventil)	8.	Flange (omrøringsventil)
4.	Flange (omløb – hovedbomventil)	9.	Holder
5.	Flangehovedbolt	10.	Sokkel (udgangsfitting)

2. Saml hovedbommens ventilmanifold, pakning og hovedbommens omløbsventil ved hjælp af en klemme, der er spændt med håndkraft (A i Figur 77).

3. Ret flangen på hovedbommens ventilmanifold, en pakning og omrøringsventilmanifolden (B i Figur 77) ind efter hinanden.
4. Saml hovedbommens ventilmanifold, pakning og omrøringsventilmanifold med en klemme, og tilspænd ved håndkraft (B i Figur 77).
5. Tilret flangen på hovedbommens ventilmanifold, én pakning og hovedbomhuset (B i Figur 77) ind efter hinanden.
6. Saml hovedbommens ventilmanifold og soklen med en klemme, der er tilspændt ved håndkraft (B i Figur 77).
7. Fastgør endedækselfittingen på udgangsfittingen ved at indsætte en holder i udgangsfittingen (B i Figur 77).
8. Saml omrøringsventilen til ventilbeslaget med flangehovedbolten og flangelåsemøtrikken, som du fjernede i trin 3 af Afmontering af hovedbommens manifoldventil (side 65), og tilspænd møtrikken og bolten til 10,17 til 12,43 N·m.

Montering af sektionsmanifoldventilen

1. Placer den øvre endedækselfitting til manifoldventilen i omløbsfittingen (A i Figur 78).

   Bemærk: Løsn om nødvendigt monteringsbolte og -møtrikker til omløbsfittingen efter behov for at opnå frigang.

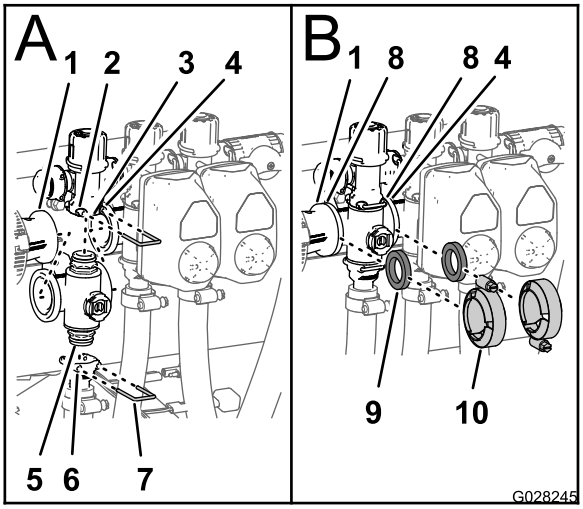

g028245

Figur 78

1.	Flange (reduktionskobling)	6.	Sokkel (udgangsfitting)
2.	Sokkel (omløbsfitting)	7.	Holder
3.	Omløbsfitting	8.	Flange (manifold – sektionsventil)
4.	Flange (manifold ved siden af – omrøringsventil)	9.	Pakning
5.	Endedækselfitting (manifoldens ventilenhed)	10.	Flangeklemme

2. Fastgør endedækselfittingen på omløbsfittingen ved at indsætte en holder i omløbsfittingens sokkel (A i Figur 78).
3. Saml udgangsfittingen på den nedre endedækselfitting i manifoldventilen (A i Figur 78).
4. Fastgør endedækselfittingen på udgangsfittingen ved at indsætte en holder i udgangsfittingens sokkel (A i Figur 78).
5. Ret 1 pakning ind mellem flangerne på reduktionskoblingen og sektionsventilmanifolden (B i Figur 78).
6. Saml reduktionskoblingen, pakningen og sektionsventilmanifolden ved hjælp af en klemme, der er spændt med håndkraft (B i Figur 78).
7. Hvis du monterer de to sektionsventiler yderst til venstre, skal du rette 1 pakning ind mellem flangerne på de to sektionsventilmanifolder (B i Figur 78) ved siden af.
8. Saml de to sektionsventilmanifolder og pakningen med en klemme, der er spændt med håndkraft (B i Figur 78).
9. Saml ventilerne til ventilbeslaget for venstre og højre bomsektionsventiler ved hjælp af flangehovedbolten og flangelåsemøtrikken, som du fjernede i trin 3 af Afmontering af sektionsmanifoldventilen (side 66), og tilspænd møtrikkerne og boltene til 1017 til 1243 N·cm.

10. Hvis du har løsnet monteringsboltene og -møtrikkerne til omløbsfittingen, skal du tilspænde dem med et moment på 1017 til 1243 N·cm.

Montering af ventilaktuatoren

1. Ret aktuatoren ind efter manifoldventilen (Figur 61).
2. Fastgør aktuatoren og ventilen ved hjælp af den holder, som du fjernede i trin 3 under Afmontering af ventilaktuatoren (side 63).
3. Tilslut 3-benskonnektoren til ventilaktuatorens ledningsnet til 3-sokkelkonnektoren på sprøjtens ledningsnet

Opbevaring

1. Anbring sprøjten på en plan overflade, aktiver parkeringsbremsen, stands pumpen, stop motoren, og tag tændingsnøglen ud.
2. Fjern snavs og skidt fra hele maskinen, herunder ydersiden af ribberne på motorens topstykke og blæserhuset.

   Vigtigt: **Du kan vaske maskinen med et mildt rengøringsmiddel og vand. Brug ikke højtryksvand til at vaske maskinen. Hvis maskinen højtryksrenses, kan det beskadige det elektriske system og fjerne nødvendigt smørefedt fra friktionssteder. Undgå overdreven brug af vand, særligt i nærheden af kontrolpanelet, lygter, motoren og batterierne.**
3. Rengør sprøjtesystemet. Se Rengøring (side 62).
4. Rengør stemplerne i ventilenheden. Se Rengøring af sprøjtens ventiler (side 63).
5. Forbered sprøjtesystemet, som følger:
   A. Tøm vandtanken.
   B. Tøm sprøjtesystemet så fuldstændigt, som det er muligt.
   C. Forbered en rusthæmmende antifrostopløsning, som ikke er baseret på alkohol, i henhold til producentens anvisninger.
   D. Hæld antifrostopløsningen ned i tanken til rent vandt og sprøjtetanken.
   E. Lad sprøjtepumpen køre i et par minutter for at lade antifrostopløsningen cirkulerer rundt i sprøjtesystemet og eventuelt sprøjttilbehør, der er monteret.
   F. Tøm tanken til rent vand og sprøjtesystemet så fuldstændigt, som det er muligt.
6. Brug bomløftekontakterne til at hæve bommene. Hæv bommene, indtil de er trukket helt tilbage i bomtransportholderen og danner ”X”-transportpositionen, og bomcylindrene er trukket helt tilbage. Kontroller, at bomcylindrene er trukket helt tilbage, så aktuatorstangen ikke beskadiges.
7. Kontroller, om bremserne virker. Se Eftersyn af bremserne (side 55).
8. Udfør serviceeftersyn af luftfilteret. Se Eftersyn af luftfilteret (side 47).
9. Smør sprøjten. Se Smøring (side 46).
10. Skift krumptaphusolien. Se Skift af motorolien (side 48).

11. Kontroller dæktrykket. Se Kontrol af dæktrykket (side 24).

12. Ved opbevaring i mere end 30 dage skal brændstofsystemet forberedes på følgende måde:

    A. Tilsæt en petroleumsbaseret stabilisator til brændstoffet i tanken.

    Følg blandingsvejledningen fra stabilisatorfabrikanten. Anvend ikke alkoholbaseret stabilisator (ethanol eller methanol).

    Bemærk: Brændstofstabilisator er mest effektiv, når den blandes med frisk benzin og altid anvendes.

    B. Lad motoren køre for at fordele brændstoffet, der er tilsat stabilisator, i brændstofsystemet (5 minutter).

    C. Sluk for motoren, lad den køle af, og tøm brændstoftanken.

    D. Start motoren igen, og lad den køre, indtil den stopper.

    E. Giv motoren choker.

    F. Start motoren, og lad den køre, indtil den ikke vil starte igen.

    G. Bortskaf brændstoffet på forsvarlig vis. Det kan genbruges i overensstemmelse med gældende retningslinjer.

    Vigtigt: **Opbevar ikke brændstofstabilisator i mere end 90 dage.**

13. Fjern tændrørene, og kontroller deres tilstand. Se Skift af tændrør (side 49).

14. Når tændrørene er afmonteret fra motoren, hældes der 2 spiseskefulde motorolie ned i tændrørshullet.

15. Brug den elektriske starter til at tørne motoren for at fordele olien i cylinderen.

16. Monter tændrørene, og tilspænd dem til det anbefalede moment. Se Montering af tændrørene (side 50).

    Bemærk: Monter ikke kablet på tændrøret/-ene.

17. Fjern batteriet fra chassiset, kontrollér elektrolytstanden og lad batteriet helt op. Se Afmontering af batteriet (side 52).

    Bemærk: Batterikabler må ikke være sluttet til batteripolerne under opbevaring.

    Vigtigt: **Batteriet skal være fuldt opladet for at undgå, at det fryser og beskadiges ved temperaturer på under 0 °C. Et fuldt opladet batteri bevarer opladningen i cirka 50 dage ved temperaturer under 4 °C. Hvis temperaturerne er over 4 °C, skal vandstanden i batteriet kontrolleres, og batteriet skal oplades for hver 30 dage.**

18. Kontroller og tilspænd alle bolte, møtrikker og skruer. Reparer eller udskift alle beskadigede dele.

19. Kontroller alle sprøjteslangernes tilstand, og udskift dem, der er beskadigede eller slidte.

20. Stram alle slangefittingerne.

21. Mal alle ridsede eller blotlagte metaloverflader. Maling kan købes hos en autoriseret serviceforhandler.

22. Opbevar maskinen i en ren, tør garage eller på et passende sted.

23. Fjern tændingsnøglen, og læg den et sikkert sted, der er utilgængeligt for børn.

24. Tildæk maskinen for at beskytte den og holde den ren.

Fejlfinding

Fejlfinding for motoren og køretøjet

Problem	Mulig årsag	Afhjælpning
Starteren tørner ikke.	1. Gearstangen er i et andet gear end NEUTRAL (frigear).	1. Træd på bremsepedalen, og flyt gearstangen til positionen NEUTRAL (frigear).
	2. De elektriske forbindelser er rustne eller løse.	2. Kontroller, om de elektriske tilslutninger har forbindelse.
	3. Der er sprunget en sikring, eller den sidder løst.	3. Fastgør eller udskift sikringen.
	4. Batteriet er afladet.	4. Oplad eller udskift batteriet.
	5. Sikkerhedslåsesystemet fungerer ikke korrekt.	5. Kontakt en autoriseret serviceforhandler.
	6. En startmotor eller magnetventil i startmotoren er defekt.	6. Kontakt en autoriseret serviceforhandler.
	7. De indvendige motorkomponenter er brændt sammen.	7. Kontakt en autoriseret serviceforhandler.
Motoren tørner, men starter ikke.	1. Brændstoftanken er tom.	1. Fyld frisk benzin på tanken.
	2. Der er snavs, vand eller gammelt brændstof i brændstofsystemet.	2. Dræn og skyl brændstofsystemet, og hæld frisk brændstof på.
	3. Brændstofslangen er tilstoppet.	3. Rens, eller udskift brændstofsystemet.
	4. Tændrørskablet er ikke tilsluttet.	4. Tilslut tændrøret.
	5. Et tændrør er beskadiget eller snavset.	5. Udskift tændrøret.
	6. Afbryderrelæet er ikke koblet til.	6. Kontakt en autoriseret serviceforhandler.
	7. Tændingen er i stykker.	7. Kontakt en autoriseret serviceforhandler.
Motoren startet, men bliver ikke ved med at køre.	1. Brændstoftankens aftræk er begrænset.	1. Udskift brændstofdækslet.
	2. Der er snavs eller vand i brændstofsystemet.	2. Dræn og skyl brændstofsystemet, og hæld frisk brændstof på.
	3. Brændstoffilteret er tilstoppet.	3. Udskift brændstoffilteret.
	4. Der er sprunget en sikring, eller den sidder løst.	4. Sæt sikring rigtigt, eller udskift den.
	5. Brændstofpumpen er i stykker.	5. Kontakt en autoriseret serviceforhandler.
	6. Karburatoren er i stykker.	6. Kontakt en autoriseret serviceforhandler.
	7. Der er løse ledninger eller dårlige forbindelser.	7. Kontroller og stram ledningsforbindelserne.
	8. Topstykkets pakning er i stykker.	8. Kontakt en autoriseret serviceforhandler.
Motoren kører, men banker eller sætter ud.	1. Der er snavs, vand eller gammelt brændstof i brændstofsystemet.	1. Dræn og skyl brændstofsystemet, og hæld frisk brændstof på.
	2. Et tændrørskabel er løst.	2. Tilslut tændrørskablet.
	3. Et tændrør er i stykker.	3. Udskift tændrøret.
	4. Der er løse ledninger eller dårlige forbindelser.	4. Kontroller og stram ledningsforbindelserne.
	5. Motoren er overophedet.	5. Se "Motoren overopheder" herunder.

Problem	Mulig årsag	Afhjælpning
Motoren går ikke i tomgang.	1. Brændstoftankens aftræk er begrænset. 2. Der er snavs, vand eller gammelt brændstof i brændstofsystemet. 3. Et tændrør er beskadiget eller i stykker. 4. Karburatorens tomgangskanaler er tilstoppede. 5. Justeringsskruen til tomgangshastighed er ikke indstillet korrekt. 6. Brændstofpumpen er i stykker. 7. Der er lav kompression. 8. Luftfilterelementet er snavset.	1. Udskift brændstofdækslet. 2. Dræn og skyl brændstofsystemet, og hæld frisk brændstof på. 3. Udskift tændrøret. 4. Kontakt en autoriseret serviceforhandler. 5. Kontakt en autoriseret serviceforhandler. 6. Kontakt en autoriseret serviceforhandler. 7. Kontakt en autoriseret serviceforhandler. 8. Rengør, eller udskift elementet.
Motoren overopheder.	1. Krumtaphusets oliestand er ukorrekt. 2. Der er for stor belastning. 3. Luftindtagsskærmene er snavsede. 4. Køleribberne og luftpassagerne under motorens blæserhus og/eller den roterende luftindtagsskærm er tilstoppet. 5. Brændstofblandingen er for tynd.	1. Påfyld eller tøm indtil olien når op til FULL-mærket. 2. Mindsk belastningen. Kør med lavere hastighed. 3. Rengør ved hver anvendelse. 4. Rengør ved hver anvendelse. 5. Kontakt en autoriseret serviceforhandler.
Motoren mister kraft.	1. Krumtaphusets oliestand er ukorrekt. 2. Luftfilterelementet er snavset. 3. Der er snavs, vand eller gammelt brændstof i brændstofsystemet. 4. Motoren er overophedet. 5. Et tændrør er beskadiget eller snavset. 6. Udluftningshullet i brændstoftanken er tilstoppet. 7. Der er lav kompression.	1. Påfyld eller tøm indtil olien når op til FULL-mærket. 2. Rengør eller udskift. 3. Dræn og skyl brændstofsystemet, og hæld frisk brændstof på. 4. Se *Motoren overopheder*. 5. Udskift tændrøret. 6. Udskift brændstofdækslet. 7. Kontakt en autoriseret serviceforhandler.
Der er en unormal vibration eller støj.	1. Motorens monteringsbolte er løse. 2. Der er et problem med motoren.	1. Tilspænd motorens monteringsbolte. 2. Kontakt en autoriseret serviceforhandler.
Maskinen fungerer ikke eller kører trægt i begge retninger, da motoren går i stå eller sætter ud.	1. Parkeringsbremsen er aktiveret.	1. Deaktiver parkeringsbremsen.
Maskinen fungerer ikke i nogen retninger.	1. Gearstangen er i positionen NEUTRAL (frigear). 2. Parkeringsbremsen er ikke deaktiveret, eller den kan ikke deaktiveres. 3. Gearkassen er i stykker. 4. Ledforbindelsen kræver justering eller udskiftning. 5. Drivakslen eller hjulnavskilen er blevet beskadiget.	1. Træd på bremsen, og sæt gearstangen i gear. 2. Deaktiver parkeringsbremsen, eller kontroller ledforbindelsen. 3. Kontakt en autoriseret serviceforhandler. 4. Kontakt en autoriseret serviceforhandler. 5. Kontakt en autoriseret serviceforhandler.

Fejlfinding i sprøjtesystemet

Problem	Mulig årsag	Afhjælpning
En bomsektion sprøjter ikke.	1. Den elektriske forbindelse på bomventilen er snavset eller frakoblet.	1. Deaktiver ventilen manuelt. Frakobl den elektriske konnektor på ventilen, og rengør alle kabler. Tilslut den derefter.
	2. Der er en sprunget sikring.	2. Kontroller sikringerne, og udskift dem om nødvendigt.
	3. En slange er blevet klemt.	3. Reparer eller udskift slangen.
	4. Et bomsektionsomløb er justeret forkert.	4. Juster bomsektionsomløbet.
	5. Der er en beskadiget bomventil.	5. Kontakt en autoriseret serviceforhandler.
	6. Det elektriske system er beskadiget.	6. Kontakt en autoriseret serviceforhandler.
En bomsektion afbrydes ikke.	1. Bomsektionsventilen er beskadiget.	1. Demonter bomsektionsventilen. Se afsnittet Rengøring af sprøjtens ventiler. Inspicer alle dele, og udskift de dele, der er beskadiget.
Der er en lækage i en bomventil.	1. En pakning er slidt eller beskadiget.	1. Demonter ventilen, og udskift pakningerne ved hjælp af ventilreparationssættet. Kontakt din autoriserede serviceforhandler.
Trykket falder, når en bom aktiveres.	1. Bomomløbet er justeret forkert.	1. Juster bomomløbet.
	2. Der sidder noget på tværs i bommens ventil.	2. Fjern indgangs- og udgangsforbindelserne til bomventilen, og fjern eventuelle forhindringer.
	3. Et dysefilter er beskadiget eller tilstoppet.	3. Fjern og efterse alle dyser.

Bemærkninger:

Bemærkninger:

International forhandlerliste

Forhandler:	Land:	Telefonnummer:	Forhandler:	Land:	Telefonnummer:
Agrolanc Kft	Ungarn	36 27 539 640	Maquiver S.A.	Colombia	57 1 236 4079
Asian American Industrial (AAI)	Hongkong	852 2497 7804	Maruyama Mfg. Co. Inc.	Japan	81 3 3252 2285
B-Ray Corporation	Korea	82 32 551 2076	Mountfield a.s.	Tjekkiet	420 255 704 220
Brisa Goods LLC	Mexico	1 210 495 2417	Mountfield a.s.	Slovakiet	420 255 704 220
Casco Sales Company	Puerto Rico	787 788 8383	Munditol S.A.	Argentina	54 11 4 821 9999
Ceres S.A.	Costa Rica	506 239 1138	Norma Garden	Rusland	7 495 411 61 20
CSSC Turf Equipment (pvt) Ltd.	Sri Lanka	94 11 2746100	Oslinger Turf Equipment SA	Ecuador	593 4 239 6970
Cyril Johnston & Co.	Nordirland	44 2890 813 121	Oy Hako Ground and Garden Ab	Finland	358 987 00733
Cyril Johnston & Co.	Republikken Irland	44 2890 813 121	Parkland Products Ltd.	New Zealand	64 3 34 93760
Fat Dragon	Kina	886 10 80841322	Perfetto	Polen	48 61 8 208 416
Femco S.A.	Guatemala	502 442 3277	Pratoverde SRL.	Italien	39 049 9128 128
FIVEMANS New-Tech Co., Ltd	Kina	86-10-6381 6136	Prochaska & Cie	Østrig	43 1 278 5100
ForGarder OU	Estland	372 384 6060	RT Cohen 2004 Ltd.	Israel	972 986 17979
G.Y.K. Company Ltd.	Japan	81 726 325 861	Riversa	Spanien	34 9 52 83 7500
Geomechaniki of Athens	Grækenland	30 10 935 0054	Lely Turfcare	Danmark	45 66 109 200
Golf international Turizm	Tyrkiet	90 216 336 5993	Lely (U.K.) Limited	Storbritannien	44 1480 226 800
Hako Ground and Garden	Sverige	46 35 10 0000	Solvert S.A.S.	Frankrig	33 1 30 81 77 00
Hako Ground and Garden	Norge	47 22 90 7760	Spyros Stavrinides Limited	Cypern	357 22 434131
Hayter Limited (U.K.)	Storbritannien	44 1279 723 444	Surge Systems India Limited	Indien	91 1 292299901
Hydroturf Int. Co Dubai	Forenede Arabiske Emirater	97 14 347 9479	T-Markt Logistics Ltd.	Ungarn	36 26 525 500
Hydroturf Egypt LLC	Egypten	202 519 4308	Toro Australia	Australien	61 3 9580 7355
Irrimac	Portugal	351 21 238 8260	Toro Europe NV	Belgien	32 14 562 960
Irrigation Products Int'l Pvt Ltd.	Indien	0091 44 2449 4387	Valtech	Marokko	212 5 3766 3636
Jean Heybroek b.v.	Holland	31 30 639 4611	Victus Emak	Polen	48 61 823 8369

Europæisk erklæring om beskyttelse af privatlivets fred

De oplysninger, som Toro indsamler
Toro Warranty Company (Toro) respekterer dit privatliv. For at vi kan behandle dit garantikrav og kontakte dig i tilfælde af en produkttilbagekaldelse, beder vi dig dele visse oplysninger med os, enten direkte eller gennem din lokale Toro-virksomhed eller -forhandler.

Toros garantisystem hostes på servere i USA, hvor love om beskyttelse af privatlivets fred muligvis ikke yder samme beskyttelse, som gælder i dit land.

VED AT DELE DINE PERSONLIGE OPLYSNINGER MED OS GIVER DU DIT SAMTYKKE TIL BEHANDLING AF DINE PERSONLIGE OPLYSNINGER SOM BESKREVET I DENNE ERKLÆRING OM BESKYTTELSE AF PRIVATLIVETS FRED.

Toros brug af oplysninger
Toro kan bruge dine personlige oplysninger til at behandle garantikrav og kontakte dig i tilfælde af en produkttilbagekaldelse og til ethvert andet formål, som vi informerer dig om. Toro kan dele dine oplysninger med Toros søsterselskaber, forhandlere eller andre forretningspartnere i forbindelse med enhver af disse aktiviteter. Vi sælger ikke dine personlige oplysninger til andre virksomheder. Vi forbeholder os retten til at offentliggøre personlige oplysninger for at kunne overholde gældende lovgivning og efter anmodning fra relevante myndigheder med henblik på at kunne betjene vores systemer korrekt eller af hensyn til vores egen eller brugerens beskyttelse.

Opbevaring af dine personlige oplysninger
Vi opbevarer dine personlige oplysninger, så længe vi har behov for dem, til de formål, som de oprindeligt blev indsamlet til, eller til andre legitime formål (som f.eks. overholdelse af regler) eller som påkrævet af gældende lovgivning.

Toros forpligtelse i forbindelse med sikkerheden af dine personlige oplysninger
Vi tager rimelige forholdsregler for at beskytte sikkerheden af dine personlige oplysninger Vi tager også forholdsregler for at opretholde nøjagtigheden og aktualiteten af personlige oplysninger.

Adgang til og korrigering af dine personlige oplysninger
Hvis du gerne vil gennemse eller ændre dine personlige oplysninger, kan du kontakte os pr. e-mail på legal@toro.com.

Forbrugerlovgivning i Australien

Forbrugere i Australien kan finde nærmere oplysninger om forbrugerlovgivningen i Australien i kassen eller hos den lokale Toro-forhandler.

Toros garanti

To års begrænset garanti

Fejl og produkter, der er dækket

The Toro Company og dets søsterselskab, Toro Warranty Company, garanterer i fællesskab i henhold til en aftale mellem dem, at dit Toro-produkt ("produktet") er frit for materialefejl og fejl i den håndværksmæssige udførelse i to år eller 1500 driftstimer*, hvad end der måtte indtræde først. Denne garanti gælder for alle produkter med undtagelse af dybdeluftere (se de separate garantierklæringer for disse produkter). Hvis der forekommer en fejl, som er dækket af garantien, vil vi reparere produktet uden omkostninger for dig. Dette inkluderer fejldiagnose, arbejdsløn, reservedele og transport. Denne garanti træder i kraft på den dato, produktet leveres til den person, som oprindeligt køber det i detailleddet.
* Produkt udstyret med timetæller.

Sådan får du udført service, der er dækket af garantien

Det påhviler dig at underrette produktforhandleren eller den autoriserede produktforhandler, som du har købt produktet hos, så snart du tror, der er opstået en fejl, som er dækket af garantien. Hvis du har brug for hjælp til at finde frem til en produktforhandler eller en autoriseret forhandler, eller hvis du har spørgsmål vedrørende dine rettigheder eller ansvar i henhold til garantien, kan du kontakte os her:

Toro Commercial Products Service Department
Toro Warranty Company
8111 Lyndale Avenue South
Bloomington, MN 55420-1196, USA

+1-952-888-8801 eller +1-800-952-2740
E-mail: commercial.warranty@toro.com

Ejerens ansvar

Du er som ejer af produktet ansvarlig for at udføre den vedligeholdelse og de justeringer, som er nødvendige i henhold til din *betjeningsvejledning*. Hvis du ikke udfører den nødvendige vedligeholdelse og de nødvendige justeringer, kan dette danne grundlag for at afvise en reklamation i henhold til garantien.

Genstande og fejl, der ikke er dækket

Det er ikke alle produktfejl eller funktionsfejl, der måtte opstå i garantiperioden, som udgør materialefejl eller fejl i den håndværksmæssige udførelse. Denne garanti dækker ikke følgende:

- Produktfejl, som er en følge af brug af ikke-originale Toro-reservedele eller af installation og brug af ekstra eller modificeret eller ikke-originalt Toro-tilbehør og -produkter. Der kan medfølge en separat garantierklæring fra producenten af sådanne enheder.
- Produktfejl, som er en følge af manglende udførelse af anbefalet vedligeholdelse og/eller justeringer. Undladelse af at udføre korrekt vedligeholdelse af Toro-produkterne i henhold til skemaet over anbefalet vedligeholdelse i *betjeningsvejledningen* kan danne grundlag for afvisning af et garantikrav.
- Produktfejl, der stammer fra brug af produktet på ødelæggende, uagtsom eller hensynsløs vis.
- Reservedele, som forbruges ved brug, medmindre de skønnes at være defekte. Eksempler på reservedele, som forbruges eller opbruges under normal betjening af produktet omfatter, men er ikke begrænset til, bremseklodser og -belægninger, koblingsbelægninger, skæreknive, knivcylindre, ruller og lejer (forseglede eller smørbare), bundknive, tændrør, styrehjul, lejer, dæk, filtre, remme samt visse sprøjtekomponenter såsom membraner, dyser og kontraventiler osv.
- Fejl, der forårsages af eksterne forhold. Forhold, der anses for at være eksterne forhold, omfatter, men er ikke begrænset til, vejr, opbevaringsforhold, forurening, brug af ikke-godkendte brændstoffer, kølevæsker, smøremidler, tilsætningsstoffer, gødningsmidler, vand eller kemikalier osv.
- Funktions- eller driftsfejl forårsaget af brændstoffer (f.eks. benzin, diesel eller biodiesel), der ikke overholder deres respektive branchestandarder.
- Normal støj, vibration, slid og ælde samt forringelse.
- Normalt slid omfatter, men er ikke begrænset til beskadigelse af sæder som følge af slitage eller afslidning, slid på malede overflader, ridsede mærkater eller vinduer osv.

Reservedele

Reservedele, der planmæssigt skal udskiftes i forbindelse med nødvendig vedligeholdelse, er kun dækket af garantien i tidsrummet frem til det planmæssige tidspunkt for udskiftning af den pågældende reservedel. Reservedele, der udskiftes i henhold til denne garanti, er dækket af garantien i den originale produktgarantis løbetid og bliver Toros ejendom. Toro træffer endelig beslutning om, hvorvidt en reservedel eller en samlet enhed skal repareres eller udskiftes. Toro har ret til at bruge fabriksrenoverede reservedele til reparationer, der er dækket af garantien.

Garanti på dybdeafladnings- og litium-ion-batterier:

Dybdeafladnings- og litium-ion-batterier kan levere et samlet, specificeret antal kilowatttimer i løbet af deres levetid. Brugs-, opladnings- og vedligeholdelsesteknikker kan forlænge eller forkorte den samlede batterilevetid. I takt med at batterierne i dette produkt forbruges, vil mængden af nyttigt arbejde mellem opladningsintervaller langsomt formindskes, indtil batteriet er helt faldt. Udskiftning af flade batterier efter almindeligt forbrug er produktejerens ansvar. Det kan være nødvendigt at udskifte batterier under produktets normale garantiperiode for ejerens regning.
Bemærk: (kun litium-ion-batteri): Et litium-ion-batteri har en garanti, der kun dækker delen og dækker forholdsmæssigt, med start i år 3 til år 5 baseret på driftstiden og de brugte kilowatttimer. Der findes flere oplysninger i *betjeningsvejledningen*.

Omkostninger til vedligeholdelse afholdes af ejeren

Motorjustering, smøring, rengøring og polering, udskiftning af filtre, kølevæske og udførelse af anbefalet vedligeholdelse er eksempler på normal service, som Toro-produkter kræver, og omkostninger i forbindelse hermed afholdes af ejeren.

Generelle betingelser

Det eneste retsmiddel, du har til rådighed i henhold til nærværende garanti, er reparation hos en autoriseret Toro-forhandler.

Hverken The Toro Company eller Toro Warranty Company er ansvarlig for indirekte-, hændelige- eller følgeskader i forbindelse med brugen af de Toro-produkter, der er dækket af nærværende garanti, herunder omkostninger eller udgifter til at fremskaffe erstatningsudstyr eller service i de perioder, der med rimelighed medgår i forbindelse med funktionsfejl eller manglende rådighed over produktet, mens der udføres reparationer i henhold til garantien. Bortset fra den emissionsgaranti, der er nævnt nedenfor, og kun såfremt denne måtte finde anvendelse, gives ingen anden udtrykkelig garanti. Alle underforståede garantier om salgbarhed og brugsegnethed er begrænset til denne udtrykkelige garantis varighed.

I visse stater er det ikke tilladt at fragå ansvar for hændelige- og følgeskader eller at begrænse tidsrummet for en underforstået garantis varighed, så ovenstående ansvarsfragåelser og begrænsninger gælder muligvis ikke for dig. Denne garanti giver dig bestemte juridiske rettigheder, men derudover kan du også have andre rettigheder, som varierer fra stat til stat.

Bemærk vedrørende motorgaranti:

Emissionskontrolsystemet på dit produkt kan være dækket at en separat garanti, som overholder de krav, der er fastsat af det amerikanske miljøbeskyttelsesagentur (Environmental Protection Agency, EPA) og/eller rådet for luftressourcer i Californien (California Air Resources Board, CARB). De timemæssige begrænsninger, der er anført ovenfor, gælder ikke for garantien på emissionskontrolsystemet. Der henvises til garantierklæringen om motoremissionsgaranti, som er vedlagt dit produkt eller er indeholdt i motorfabrikantens dokumentation, for yderligere oplysninger

Andre lande end USA og Canada

Kunder, som har købt Toro-produkter, der er eksporteret fra USA eller Canada, skal kontakte deres Toro-forhandler for at få en garantipolice, som gælder for deres land, provins eller stat. Såfremt du af en eller anden grund er utilfreds med din forhandlers service eller har problemer med at få oplysninger om garantien, bedes du kontakte Toro-importøren.

374-0253 Rev D