Form No. 3418-140 Rev C

TORO®

Count on it.

EN **PowerPlex™ 40V MAX Axial Blower**

51134 , 51134T

CS **Axiální dmychadlo PowerPlex™, 40 V MAX.**

51134 , 51134T

DE **Laubbläser mit Radialgebläse Power Plex™, max. 40 Volt**

51134 , 51134T

ES **Soplador axial PowerPlex™ 40 V MAX**

51134 , 51134T

FI **PowerPlex™ 40 V MAX -aksiaalipuhallin**

51134 , 51134T

FR **Souffleur axial PowerPlex™ 40V MAX**

51134 , 51134T

IT **Soffiatore assiale PowerPlex™ 40V MAX**

51134 , 51134T

NL **PowerPlex™ 40 V MAX bladblazer**

51134 , 51134T

NO **PowerPlex™ 40 V MAX-løvblåser**

51134 , 51134T

PL **Dmuchawa osiowa PowerPlex™ 40 V MAX**

51134 , 51134T

SV **PowerPlex™ 40V MAX axial lövblåsare**

51134 , 51134T

CE

3418-140 C

Form No. 3418-129 Rev C

TORO®

Count on it.

Operator's Manual

PowerPlex™ 40V MAX Axial Blower

Model No. 51134—Serial No. 318000001 and Up

Model No. 51134T—Serial No. 318000001 and Up

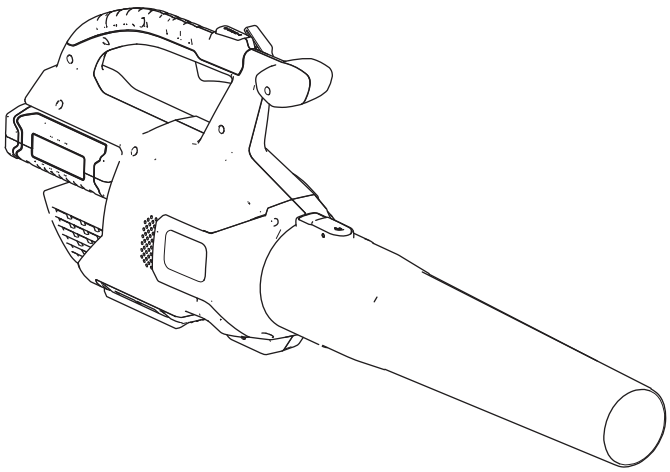

Register at www.Toro.com.
Original Instructions (EN)

CE

CV

Introduction

This blower is intended to be used by residential homeowners to move leaf-like debris as needed. It is designed to use only battery pack Models 88525 (provided with Model 51134) or 88526.

Read this information carefully to learn how to operate and maintain your product properly and to avoid injury and product damage. You are responsible for operating the product properly and safely.

You may contact Toro directly at www.Toro.com for product and accessory information, help finding a dealer, complete warranty details, or to register your product.

Model 51134T does not include a battery or a charger.

Safety

WARNING: When using electric gardening appliances, always follow basic safety precautions to reduce the risk of fire, electric shock, and personal injury, including the following:

⚠ WARNING

Failure to follow all warnings and instructions may result in electric shock, fire and/or serious personal injury.

Read all safety warnings and all instructions.

Save all warnings and instructions for future reference.

The term "power tool" in all the warnings refers to your mains-operated (corded) power tool or battery-operated (cordless) power tool.

1. **Work area safety**
   A. **Keep the work area clean and well lit.** *Cluttered or dark areas invite accidents.*
   B. **Do not operate power tools in explosive atmospheres, such as in the presence of flammable liquids, gasses, or dust.** *Power tools create sparks which may ignite the dust or fumes.*
   C. **Keep children and bystanders away while operating a power tool.** *Distractions can cause you to lose control.*
2. **Personal safety**
   A. **Stay alert; watch what you are doing and use common sense when operating a power tool. Do not use a power tool while you are tired or under the influence of drugs, alcohol, or medication.** *A moment of inattention while operating power tools may result in serious personal injury.*
   B. **Use personal protective equipment. Always wear eye protection.** *Protective equipment such as a dust mask, non-skid safety shoes, a hard hat, or hearing protection used for appropriate conditions will reduce personal injuries.*
   C. **Prevent unintentional starting. Ensure that the switch is in the OFF position before connecting to a power source and/or battery pack and picking up or carrying the tool.** *Carrying power tools with your finger on the switch or energizing power tools that have the switch on invites accidents.*
   D. **Do not overreach. Keep proper footing and balance at all times.** *This*

© 2018—The Toro® Company
8111 Lyndale Avenue South
Bloomington, MN 55420

Contact us at www.Toro.com.
Printed in China
All Rights Reserved

enables better control of the power tool in unexpected situations.

E. **Dress properly. Do not wear loose clothing or jewelry. Keep your hair tied back and keep your hair, clothing, and gloves away from moving parts.** *Loose clothes, jewelry, or long hair can be caught in moving parts.*

F. **Keep your hands and feet away from the cutting area.**

3. **Power tool use and care**

A. **Do not force the power tool. Use the correct power tool for your application.** *The correct power tool will do the job better and safer at the rate for which it was designed.*

B. **Do not use the power tool if the switch does not turn it on and off.** *Any power tool that cannot be controlled with the switch is dangerous and must be repaired.*

C. **Remove the battery pack from the power tool before making any adjustments, changing accessories, or storing power tools.** *Such preventive safety measures reduce the risk of starting the power tool accidentally.*

D. **Store idle power tools out of the reach of children and do not allow persons unfamiliar with the power tool or these instructions to operate the power tool.** *Power tools are dangerous in the hands of untrained users.*

E. **Store idle appliances indoors.** *When not in use, appliances should be stored indoors in a dry and high or locked-up place, out of the reach of children.*

F. **Maintain power tools. Check for misalignment or binding of moving parts, breakage of parts and any other condition that may affect the power tools operation. If damaged, have the power tool repaired before use.** *Many accidents are caused by poorly maintained power tools.*

G. **Keep cutting tools sharp and clean.** *Properly maintained cutting tools with sharp cutting edges are less likely to bind and are easier to control.*

H. **Use the power tool in accordance with these instructions and in the manner intended for the particular type of power tool, taking into account the working conditions and the work to be performed.** *Using the power tool for operations different from those intended could result in a hazardous situation.*

I. **Keep guards in place and in working order.**

4. **Service**

Have your power tool serviced by a qualified repair person using only identical replacement parts. *This will ensure that the safety of the power tool is maintained.*

5. **Battery Safety**

A. Do not charge appliance in rain, or in wet locations.

B. Do not use battery-operated appliance in the rain.

C. Use only the following type and size battery(ies): Toro battery Model 88525 or 88526.

D. Remove or disconnect the battery before servicing, cleaning, or removing material from the gardening appliance.

E. Do not dispose of the battery(ies) in a fire. The cell may explode. Check with local codes for possible special disposal instructions.

F. Do not open or mutilate the battery(ies). Released electrolyte is corrosive and may cause damage to the eyes or skin. It may be toxic if swallowed.

G. Exercise care in handling batteries in order not to short the battery with conducting materials such as rings, bracelets, and keys. The battery or conductor may overheat and cause burns.

SAVE THESE INSTRUCTIONS

Sound Pressure

This unit has a sound pressure level at the operator's ear of 81.3 dBA, with an Uncertainty Value (K) of 3 dBA.

The sound pressure level was determined according to the procedures outlined in EN ISO 11201.

Sound Power

This unit has a guaranteed sound power level of 96 dBA, which includes an Uncertainty Value (K) of 3 dBA.

The sound power level was determined according to the procedures outlined in EN ISO 11094.

Hand/Arm Vibration

Measured vibration level for right hand = 3.28 m/s^2

Measured vibration level for left hand = 1.8 m/s^2

Uncertainty Value (K) = 1.5 m/s^2

The measured values were determined according to the procedures outlined in EN ISO 20643.

Important: **The vibration emission during actual use of the power tool can differ from the declared total value depending on the way the tool is used. The operator should take safety measures based on an estimation of exposure in the actual conditions of use.**

Safety and Instructional Decals

Safety decals and instructions are easily visible to the operator and are located near any area of potential danger. Replace any decal that is damaged or missing.

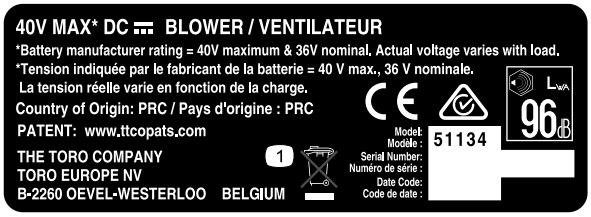

decal136-2493

136-2493

1. Do not discard.

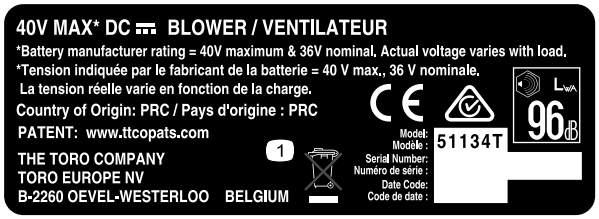

decal136-2494

136-2494

1. Do not discard.

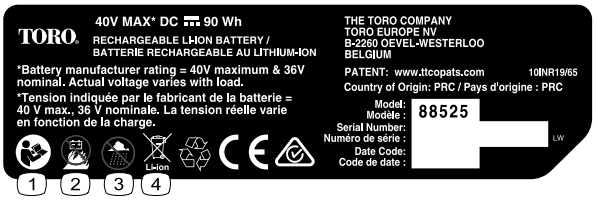

decal136-2499

136-2499

1. Read the *Operator's Manual*.
2. Do not burn the battery.
3. Do not operate in wet conditions.
4. Do not discard.

---

decal136-2501

136-2501

1. Do not discard.
2. Double insulated
3. Residential
4. Read the *Operator's Manual*.

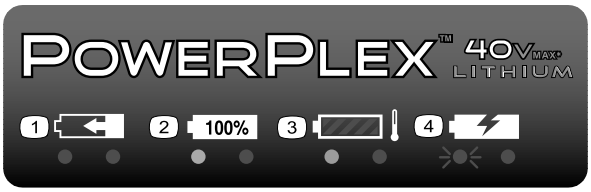

decal136-2504

136-2504

1. The battery pack is charging.
2. The battery pack is fully charged.
3. The battery pack is too warm.
4. The battery pack needs to be replaced.

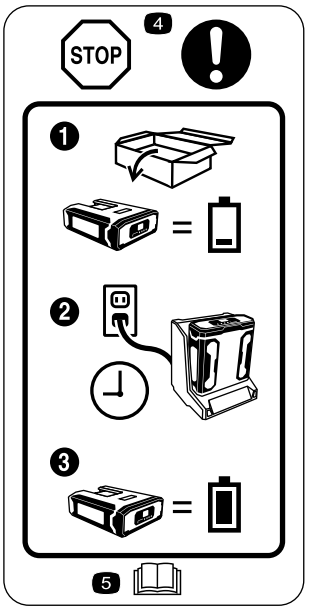

decal136-2534

136-2534

1. The battery does not come out of the box fully charged.
2. Place the battery in the battery charger.
3. Wait until the battery is fully charged before the first use.
4. Stop—follow these instructions before first use.
5. Read the *Operator's Manual*.

decal136-2536

136-2536

1. Warning—keep bystanders away from the machine in all directions.
2. Thrown object hazard—keep bystanders away from the machine.

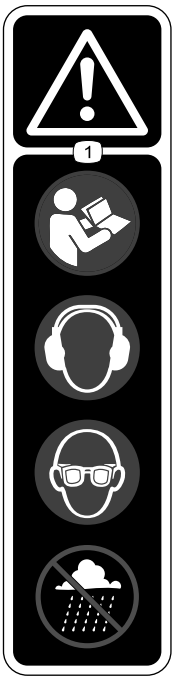

decal136-2537

136-2537

1. Warning—read the *Operator's Manual*; wear hearing protection; wear eye protection; do not operate in wet conditions.

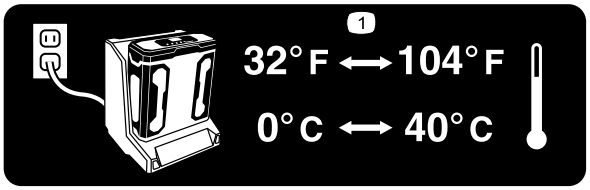

decal136-2539

136–2539

1. Charge the battery where the temperature is between 0°C and 40°C (32°F and 104°F).

Setup

Note: The battery pack is not fully charged when you purchase it. Before using the tool for the first time, refer to Charging the Battery Pack (page 9).

1

Mounting the Battery Charger (Optional)

No Parts Required

Procedure

If desired, mount the battery charger securely on a wall using the wall-mount key holes on the back of the charger.

Mount it indoors (such as a garage or other dry place), near a power outlet, and out of the reach of children.

Refer to Figure 1 for assistance in mounting the charger.

Note: Slide and twist the charger over the appropriately positioned hardware to secure the charger in place (hardware not included).

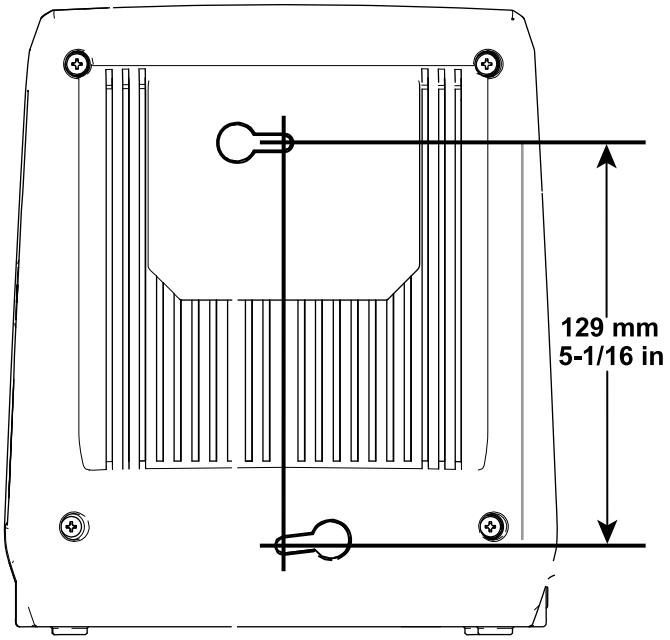

g194202

Figure 1

2

Assembling the Blower

Parts needed for this procedure:

1	Blower tube

Procedure

1. Slide the blower tube onto the blower housing. You may need to press down on the tab for the blower tube to lock into place (Figure 2).

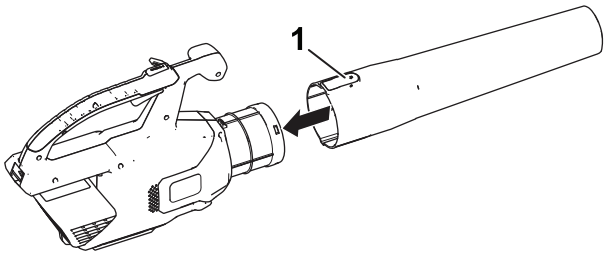

g190102

Figure 2

1. Tab

2. Align the cavity on the battery pack with the tongue in the handle housing, grasp the handle, and push the battery pack into the handle until the latch locks into place (Figure 3).

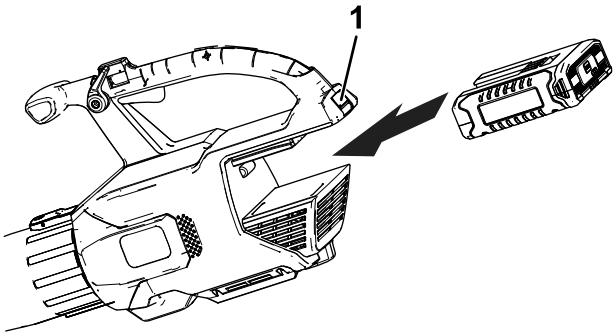

g194149

Figure 3

1. Battery latch

Product Overview

Specifications

Weights

Mass of the machine without the battery	2.8 kg (6.2 lb)
Mass of the machine with battery 88525	3.8 kg (8.4 lb)
Mass of the machine with battery 88526	4.4 kg (9.7 lb)

Appropriate Temperature Ranges

Charge the battery at	0°C (32°F) to 40°C (104°F)*
Use products at	-15°C (5°F) to 60°C (140°F)
Store products at	-15°C (5°F) to 60°C (140°F)
Unplug the charger if	Below 0°C (32°F) or above 40°C (104°F)

*Charging time will increase if you do not charge the battery within this range.

Store the tool, battery pack and battery charger in an enclosed clean, dry area.

Operation

⚠ WARNING

The blower can throw debris, possibly causing serious personal injury to the operator or bystanders.

- **Do not blow hard objects such as nails, bolts, or rocks.**
- **Do not operate the blower near bystanders or pets.**
- **Use extra care when cleaning debris from stairs or other tight areas.**
- **Wear safety goggles or other suitable eye protection, long pants, and shoes.**

Starting the Blower

1. Make sure that the vents on the blower are clear of any dust and debris.
2. To start the blower, squeeze the variable-speed trigger (Figure 4).

   Note: Engage the speed lock to keep the machine on without pressing the variable-speed trigger (Figure 4).

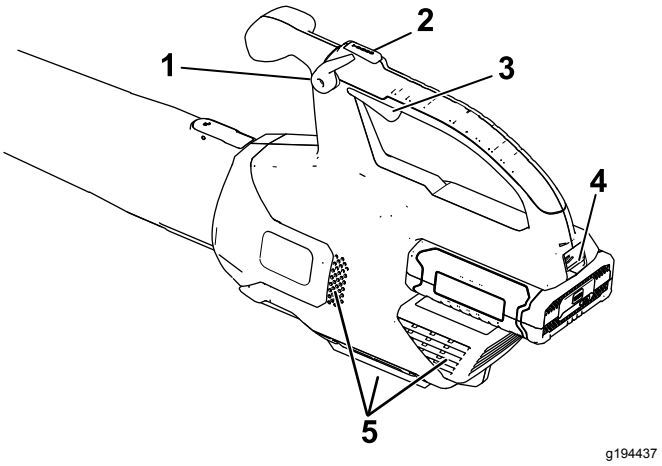

Figure 4

1. Speed lock
2. Turbo boost button
3. Variable-speed trigger
4. Battery latch
5. Blower venting areas

Adjusting the Air Speed of the Blower

To accelerate the blower speed, press and hold the turbo boost button for the desired amount of time (Figure 4).

To adjust the air speed as you blow, use the variable-speed trigger (Figure 4).

To maintain the current air speed, engage the speed lock (Figure 4).

Shutting Off the Blower

To shut off the blower, disengage the speed lock (if in use) and release the variable-speed trigger (Figure 4).

Important: **After stopping the blower, do not leave the speed lock engaged with the battery pack in the blower.**

Whenever you are not using the blower or are transporting the blower to or from the work area, remove the battery pack.

Removing the Blower Tube

Press down on the tab to separate the blower tube from the blower (Figure 5).

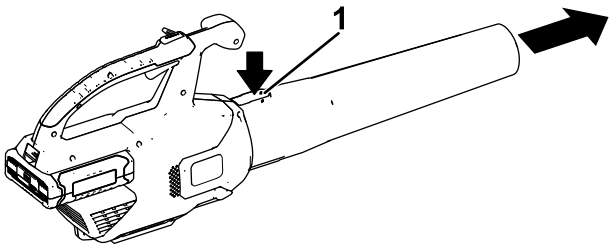

g228499

Figure 5

1. Tab

Removing the Battery from the Blower

Press down on the battery latch to separate the battery from the blower (Figure 6).

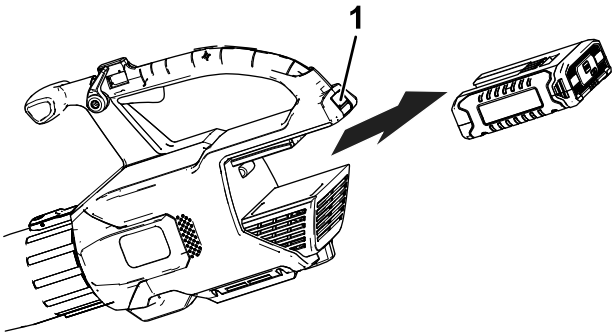

g194150

Figure 6

1. Battery latch

Using the Attachments

Use the provided attachments as needed.

Note: The Gutter Cleaner Kit (Model 51667) and Oscillating Tube (Model 51764) are sold separately.

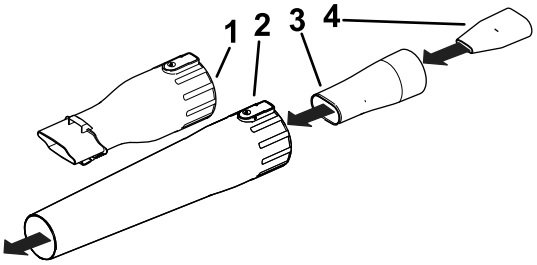

g244381

Figure 7

1. Gutter cleaner adaptor
2. Blower tube
3. Oscillator/MPH insert adapter
4. MPH insert

Charging the Battery Pack

Important: **Read all safety precautions.**

Important: **Charge the battery pack only in temperatures that are within the appropriate range; refer to Specifications (page 8).**

Note: At any time, press the battery-charge-indicator button on the battery pack to display the current charge (LED indicators).

1. Plug the power cord that matches your power outlets into the battery charger.
2. Make sure that the vents on the battery are clear of any dust and debris.
3. Line up the cavity in the battery pack (Figure 8) with the tongue on the charger.

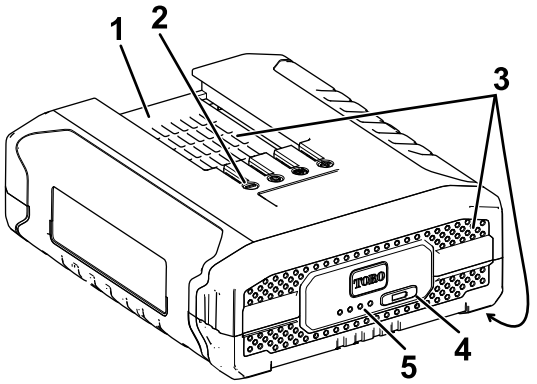

g244370

Figure 8

1. Battery pack cavity
2. Battery pack terminals
3. Battery pack venting areas
4. Battery-charge-indicator button
5. LED indicators (current charge)

4. Make sure that the vents on the battery charger are clear of any dust and debris.
5. Slide the battery pack into the charger until it is fully seated (Figure 9).

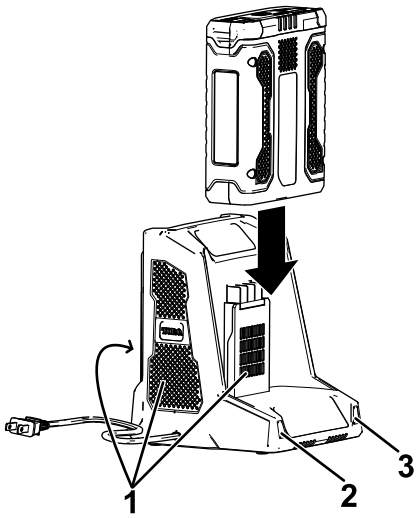

g194423

Figure 9

1. Charger venting areas
2. Left indicator light
3. Right indicator light

6. To remove the battery pack, slide the battery backward out of the charger.
7. Refer to the following table to interpret the LED indicators on the battery charger.

Left Light	Right Light	Indicates:
Off	Red	Charger is on; no battery pack inserted
Red	Red	Battery pack is charging
Green	Red	Battery pack is charged
Orange	Red	Battery pack is too warm
Red Blinking	Red	Replace the battery pack

Storage

Important: **Store the tool, battery pack, and charger only in temperatures that are within the appropriate range; refer to Specifications (page 8).**

Important: **If you are storing the tool for a year or longer, remove the battery pack from the tool and charge the battery pack until 2 or 3 LED indicators turn blue on the battery. Do not store a fully charged or fully depleted battery. When you are ready to use the tool again, charge the battery pack until the left indicator light turns green on the charger or all 4 LED indicators turn blue on the battery.**

- Disconnect the product from the power supply (i.e., remove the plug from the power supply or the battery pack) and check for damage after use.
- Clean all foreign material from the product.
- When not in use, store the tool, battery pack, and battery charger out of the reach of children.
- Keep the tool, battery pack, and battery charger away from corrosive agents, such as garden chemicals and de-icing salts.
- To reduce the risk of serious personal injury, do not store the battery pack outside or in vehicles.
- Store the tool, battery pack, and battery charger in a enclosed clean, dry area.

Preparing the Battery Pack for Recycling

Important: **Upon removal, cover the terminals of the battery pack with heavy-duty adhesive tape. Do not attempt to destroy or disassemble the battery pack or remove any of its components. Lithium-ion battery packs must be recycled or disposed of properly at the nearest battery recycling facility.**

RECYCLE RBRC Li-ion 1.800.822.8837	For more information on recycling lithium-ion battery packs and to locate the battery recycling facility closest to you, visit www.Call2Recycle.org (US and Canada only). If you are located outside of the US and Canada, please contact your authorized Toro distributor.

Troubleshooting

Perform only the steps described in these instructions. All further inspection, maintenance, and repair work must be performed by an authorized service center or a similarly qualified specialist if you cannot solve the problem yourself.

Problem	Possible Cause	Corrective Action
The battery pack loses charge quickly.	1. The battery pack is over or under the appropriate temperature range.	1. Move the battery pack to a place where it is dry and the temperature is between 0°C (32°F) and 40°C (104°F).
The battery charger is not working.	1. The battery charger is over or under the appropriate temperature range. 2. The outlet that the battery charger is plugged into does not have power.	1. Unplug the battery charger and move it to a place where it is dry and the temperature is between 0°C (32°F) and 40°C (104°F). 2. Contact your licensed electrician to repair the outlet.
The tool does not run or run continuously.	1. There is moisture on the leads of the battery pack. 2. The battery is not fully installed in the tool. 3. The battery pack is low on charge.	1. Allow the battery pack to dry or wipe it dry. 2. Remove and then replace the battery in the tool, ensuring that it is fully installed and latched. 3. Charge the battery pack.
The battery pack shows only 3 LED indicators after only a few seconds of using a fully charged battery.	1. This is a normal occurrence.	1. Stop the tool and press the battery-charge-indicator button or the remove the battery from the tool to display the actual battery charge.
All 4 LED indicators are blinking on the battery pack after you press the battery-charge-indicator button on the battery pack and the current charge displays (when the battery pack is not in use).	1. The battery pack is over or under the appropriate temperature range.	1. Move the battery pack to a place where it is dry and the temperature is between 0°C (32°F) and 40°C (104°F).
All 4 LED indicators are blinking on the battery pack after releasing the trigger (when the battery pack is in use).	1. The battery pack is over or under the appropriate temperature range.	1. Move the battery pack to a place where it is dry and the temperature is between 0°C (32°F) and 40°C (104°F).
2 LED indicators are blinking on the battery pack after you press the battery-charge-indicator button on the battery pack and the current charge displays (when the battery pack is not in use).	1. There is a difference in voltage between cells in the battery pack.	1. Place the battery on the charger until it is fully charged.
2 LED indicators are blinking on the battery pack after releasing the trigger (when the battery pack is in use).	1. There is a difference in voltage between cells in the battery pack.	1. Place the battery on the charger until it is fully charged.
1 LED indicator is blinking on the battery pack.	1. The battery pack voltage is low.	1. Place the battery pack on the charger.
It is difficult to remove the battery pack from the tool.	1. The battery pack/tool is new or there is corrosion in the battery terminals and/or the terminals on the tool.	1. Clean the terminals on the battery pack and the tool. Then apply dielectric grease to the battery terminals; do not use any other type of lubricant as it can damage the terminals.
The speed lock does not hold when engaged.	1. The speed lock screw is loose.	1. Tighten the speed lock screw by turning the speed lock screw ¼ turn. If the speed lock still does not hold when engaged, turn the speed lock screw an additional ¼ turn.

European Privacy Notice

The Information Toro Collects
Toro Warranty Company (Toro) respects your privacy. In order to process your warranty claim and contact you in the event of a product recall, we ask you to share certain personal information with us, either directly or through your local Toro company or dealer.

The Toro warranty system is hosted on servers located within the United States where privacy law may not provide the same protection as applies in your country.

BY SHARING YOUR PERSONAL INFORMATION WITH US, YOU ARE CONSENTING TO THE PROCESSING OF YOUR PERSONAL INFORMATION AS DESCRIBED IN THIS PRIVACY NOTICE.

The Way Toro Uses Information
Toro may use your personal information to process warranty claims, to contact you in the event of a product recall and for any other purpose which we tell you about. Toro may share your information with Toro's affiliates, dealers or other business partners in connection with any of these activities. We will not sell your personal information to any other company. We reserve the right to disclose personal information in order to comply with applicable laws and with requests by the appropriate authorities, to operate our systems properly or for our own protection or that of other users.

Retention of your Personal Information
We will keep your personal information as long as we need it for the purposes for which it was originally collected or for other legitimate purposes (such as regulatory compliance), or as required by applicable law.

Toro's Commitment to Security of Your Personal Information
We take reasonable precautions in order to protect the security of your personal information. We also take steps to maintain the accuracy and current status of personal information.

Access and Correction of your Personal Information
If you would like to review or correct your personal information, please contact us by email at legal@toro.com.

Australian Consumer Law

Australian customers will find details relating to the Australian Consumer Law either inside the box or at your local Toro Dealer.

Form No. 3418-130 Rev C

TORO®

Count on it.

Návod k obsluze

Axiální dmychadlo PowerPlex™, 40 V MAX.

Číslo modelu 51134—Výrobní číslo 318000001 a vyšší
Číslo modelu 51134T—Výrobní číslo 318000001 a vyšší

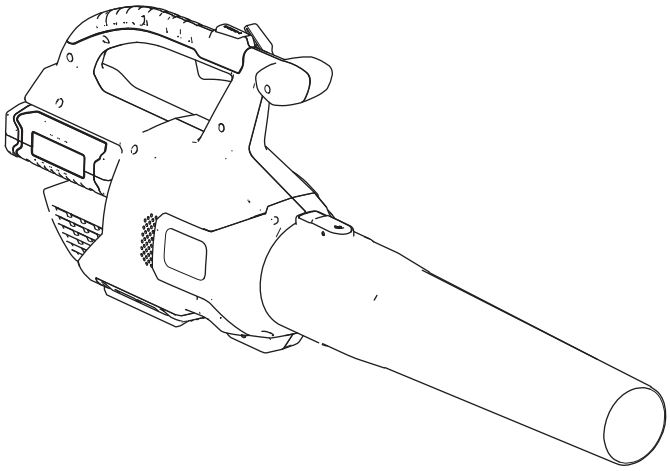

Zaregistrujte svůj výrobek na adrese www.Toro.com.
Překlad originálu (CS)

CE

CV

3418-130 c

Úvod

Toto dmychadlo je určeno pro soukromé majitele pozemků, kteří chtějí podle potřeby odstraňovat nečistoty jako listí apod. Je napájeno pouze modely akumulátoru 88525 (dodávaný s modelem 51134) nebo 88526.

Pečlivě si tuto příručku prostudujte, abyste se naučili stroj správně obsluhovat a udržovat, a předešli tak zranění a poškození stroje. Za řádnou a bezpečnou obsluhu výrobku nesete odpovědnost vy.

Společnost Toro můžete kontaktovat přímo na adrese www.Toro.com. Zde najdete informace o výrobcích a příslušenství, můžete vyhledat prodejce, získat úplné informace o záruce nebo zaregistrovat svůj výrobek.

Model 51134T nezahrnuje akumulátor ani nabíječku akumulátoru.

Bezpečnost

VÝSTRAHA: Při používání elektrických zařízení pro zahradnické práce vždy dodržujte základní bezpečnostní opatření, abyste snížili riziko požáru, úrazu elektrickým proudem a poranění osob, včetně následujících opatření:

⚠ DŮLEŽITÉ UPOZORNĚNÍ

Nedodržování všech bezpečnostních pokynů a výstrah může mít za následek úraz elektrickým proudem, požár a/nebo vážné poranění osob.

Přečtěte si všechny bezpečnostní výstrahy a veškeré pokyny.

Uložte všechna varování a bezpečnostní pokyny pro budoucí použití.

Pojem „elektrické nářadí“ se ve všech pokynech a výstrahách týká elektrického nářadí napájeného ze sítě (pomocí kabelu) nebo elektrického nářadí napájeného z akumulátoru (bez kabelu).

1. **Bezpečnost pracovního prostoru**
   - A. **Udržujte pracovní prostor čistý a dobře osvětlený.** *Nepořádek v pracovním prostoru nebo nedostatek osvětlení může vést k úrazům.*
   - B. **Nepracujte s elektrickým nářadím ve výbušném prostředí, například v přítomnosti hořlavých kapalin, plynů nebo prachu.** *Elektrické nářadí je zdrojem jiskření, které může způsobit vznícení prachu nebo výparů.*
   - C. **Při práci s elektrickým nářadím udržujte děti a kolemjdoucí osoby v bezpečné vzdálenosti.** *Odvedení pozornosti může způsobit, že ztratíte kontrolu nad strojem.*
2. **Bezpečnost osob**
   - A. **Při práci s elektrickým nářadím buďte neustále v pohotovosti, sledujte, co děláte, a řiďte se zdravým rozumem. Elektrické nářadí nepoužívejte, pokud jste unaveni nebo pod vlivem drog, alkoholu či léků.** *Chvilka nepozornosti při práci s elektrickým nářadím může vést k vážnému zranění.*
   - B. **Používejte osobní ochranné pomůcky. Vždy používejte ochranné brýle.** *Ochranné prostředky jako maska proti prachu, neklouzavá bezpečnostní obuv, ochranná přilba nebo chrániče sluchu snižují riziko poranění osob, pokud jsou používány v příslušných podmínkách.*

© 2018—The Toro® Company
8111 Lyndale Avenue South
Bloomington, MN 55420

Navštivte nás na adrese www.Toro.com.
Vytištěno v Číně
Všechna práva vyhrazena

C. **Zabraňte náhodnému spuštění zařízení. Ujistěte se, že před připojením ke zdroji napětí a/nebo akumulátoru a před zvednutím nebo přenášením nářadí je spínač ve VYPNUTÉ poloze.** *Přenášení nářadí s prstem na hlavním spínači nebo připojení napájecího kabelu k nářadí, která mají spínač v poloze zapnuto, může vést k nehodám.*

D. **Nenatahujte se. Vždy dbejte na správný postoj a rovnováhu.** *To umožňuje lepší kontrolu nad elektrickým nářadím v neočekávaných situacích.*

E. **Pracujte ve vhodném oblečení. Nenoste volný oděv a šperky. Mějte vlasy stažené vzadu a udržujte je, stejně jako oděv a rukavice, v dostatečné vzdálenosti od pohybujících se částí stroje.** *Volný oděv, šperky nebo dlouhé vlasy mohou být zachyceny pohybujícími se částmi stroje.*

F. **Mějte ruce a nohy v dostatečné vzdálenosti od místa sekání.**

3. **Použití a péče o elektrické nářadí**

A. **Na elektrické nářadí netlačte silou. Zvolte správný typ elektrického nářadí pro vaše použití.** *Správné elektrické nářadí bude pracovat lépe a bezpečněji při rychlosti, pro kterou bylo navrženo.*

B. **Nepoužívejte elektrické nářadí, pokud spínač nebude nářadí zapínat a vypínat.** *Jakékoliv elektrické nářadí, které nelze kontrolovat pomocí vypínače, je nebezpečné a musí být opraveno.*

C. **Před jakýmkoliv seřizováním, výměnou příslušenství nebo před uskladněním elektrického nářadí z něj vyjměte akumulátor.** *Tato preventivní bezpečnostní opatření snižují riziko náhodného spuštění nářadí.*

D. **Uložte elektrické nářadí mimo dosah dětí a nedovolte ostatním osobám, které nejsou seznámeny elektrickým nářadím nebo s tímto návodem, aby s nářadím pracovaly.** *Elektrické nářadí je nebezpečné v rukou nekvalifikovaných osob.*

E. **Pokud nářadí nepoužíváte, skladujte jej v budově.** *Pokud spotřebiče nejsou používány, měly by být skladovány v budově na suchém a chráněném nebo uzamčeném místě mimo dosah dětí.*

F. **Údržba elektrického nářadí. Zkontrolujte nesprávné vyrovnání nebo zadření pohybujících se částí stroje, poškození jednotlivých dílů a jiné okolnosti, které mohou ovlivnit chod elektrického nářadí. Je-li poškozeno, nechejte elektrické nářadí před použitím opravit.** *Mnoho nehod je způsobeno nedostatečnou údržbou elektrického nářadí.*

G. **Řezné nástroje udržujte ostré a čisté.** *Řádně udržované řezné nástroje s ostrými řeznými břity jsou méně náchylné k uvíznutí způsobenému nečistotami a lépe se ovládají.*

H. **Používejte elektrické nářadí v souladu s těmito pokyny a způsobem určeným pro konkrétní typ elektrického nářadí. Vždy přitom berte v úvahu pracovní podmínky a účel práce.** *Použití elektrického nářadí k jiné činnosti, než k jaké je určeno, může vést k nebezpečným situacím.*

I. **Udržujte kryty na místě a v provozuschopném stavu.**

4. **Servis**

Servis tohoto elektrického nářadí musí provádět kvalifikovaná osoba za použití pouze originálních náhradních dílů. *Tím bude zajištěna bezpečnost elektrického nářadí.*

5. **Bezpečnost akumulátorů**

A. Nepoužívejte nabíječku akumulátoru v dešti nebo ve vlhkém prostředí.

B. Nepoužívejte zařízení napájená z akumulátoru v dešti.

C. Používejte pouze následně uvedené typy a velikosti akumulátorů: akumulátor Toro, model 88525 nebo 88526.

D. Před prováděním servisu, čištěním nebo odstraňováním materiálu ze zahradnického nářadí vyjměte nebo odpojte akumulátor.

E. Akumulátory nelikvidujte v ohni. Akumulátorový článek může explodovat. Informujte se o místních vyhláškách a předpisech se speciálními pokyny pro likvidaci baterií.

F. Akumulátory neotevírejte ani nepoškozujte. Uvolněný elektrolyt je žíravina a může způsobit poškození očí nebo kůže. Elektrolyt může být při požití toxický.

G. Buďte opatrní při manipulaci s baterií. Zamezte zkratování baterie vodivými materiály, jako jsou prsteny, náramky a klíče. Baterie nebo vodič se mohou přehřát a způsobit popáleniny.

USCHOVEJTE TYTO POKYNY

Akustický tlak

Hladina akustického tlaku u tohoto zařízení v blízkosti ucha obsluhy činí 81,3 dBA s odchylkou (K) 3 dBA.

Hladina akustického tlaku byla určena podle postupů stanovených normou EN ISO 11201.

Akustický výkon

Zařízení garantuje hladinu akustického výkonu 96 dBA, která zahrnuje i hodnotu nejistoty (K) 3 dBA.

Hladina akustického výkonu byla určena podle postupů stanovených normou EN ISO 11094.

Vibrace rukou/paží

Naměřená úroveň vibrací pro pravou ruku = 3,28 m/s^2

Naměřená úroveň vibrací pro levou ruku = 1,8 m/s^2

Hodnota nejistoty (K) = 1.5 m/s^2

Naměřené hodnoty byly získány v souladu s postupy uvedenými v normě EN ISO 20643.

Důležité: **Úroveň vibrací při konkrétním použití elektrického nářadí se může lišit od deklarované celkové hodnoty v závislosti na způsobu, jakým je nářadí používáno. Provozovatel by měl přijmout bezpečnostní opatření na základě odhadu expozice ve skutečných podmínkách použití.**

Bezpečnostní a instrukční štítky

Bezpečnostní štítky a pokyny jsou umístěny na viditelném místě v blízkosti každého prostoru představujícího potenciální nebezpečí. V případě ztráty nebo poškození původního štítku jej nahraďte štítkem novým.

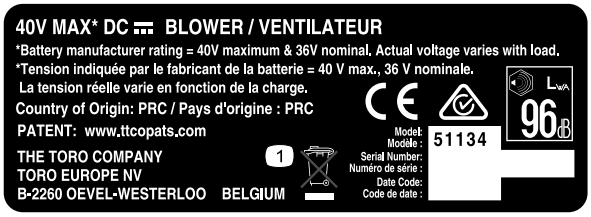

decal136-2493

136-2493

1. Nelikvidujte.

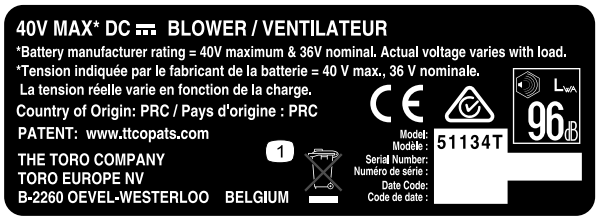

decal136-2494

136-2494

1. Nelikvidujte.

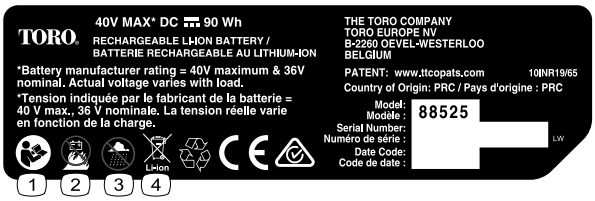

decal136-2499

136-2499

1. Přečtěte si *Návod k obsluze.*
2. Akumulátor nespalujte.
3. Nepoužívejte za mokra.
4. Nelikvidujte.

---

decal136-2501

136-2501

1. Nelikvidujte.
2. Dvojitě izolováno
3. Domácí použití
4. Přečtěte si *Návod k obsluze.*

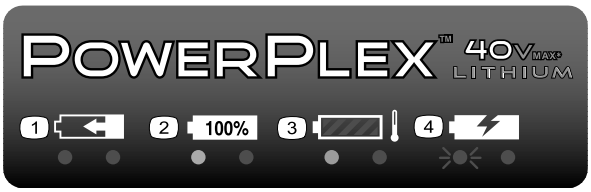

decal136-2504

136-2504

1. Akumulátor se nabíjí.
2. Akumulátor je plně nabit.
3. Akumulátor je příliš horký.
4. Akumulátor je třeba vyměnit.

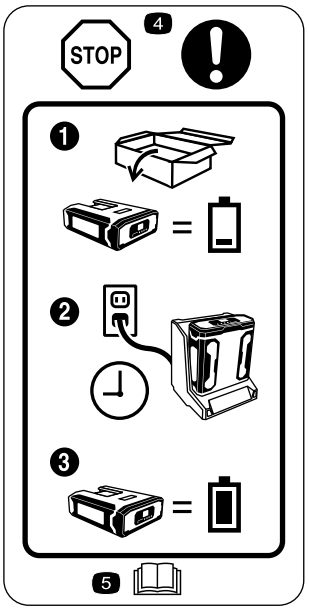

decal136-2534

136-2534

1. Akumulátor není po vyjmutí z obalu zcela nabitý.
2. Umístěte akumulátor do nabíječky.
3. Před prvním použitím počkejte, dokud se akumulátor zcela nenabije.
4. Stop – před prvním použitím se řiďte těmito pokyny.
5. Přečtěte si *Návod k obsluze.*

decal136-2536

136-2536

1. Výstraha – okolostojící osoby musí být v dostatečné vzdálenosti od stroje ve všech směrech.
2. Nebezpečí odmrštění předmětů – okolostojící osoby musí být vždy v bezpečné vzdálenosti od stroje.

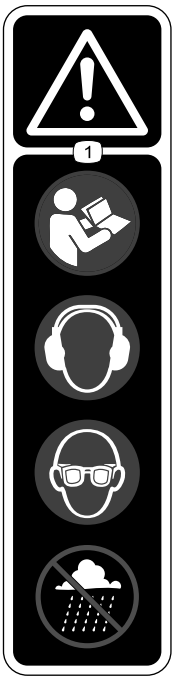

decal136-2537

136-2537

1. Výstraha – přečtěte si *provozní příručku*; používejte chrániče sluchu, noste ochranné brýle a nepracujte za mokra.

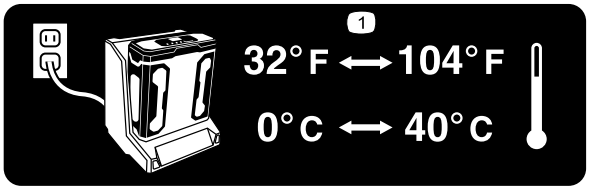

decal136-2539

136–2539

1. Akumulátor nabíjejte při teplotním rozmezí 0 °C až 40°C.

Nastavení

Poznámka: Při zakoupení není akumulátor zcela nabitý. Před prvním použitím nářadí se řiďte pokyny v části Nabíjení akumulátoru (strana 9).

1

Upevnění nabíječky akumulátoru (volitelné)

Nejsou potřeba žádné díly

Postup

V případě potřeby nabíječku akumulátoru bezpečně připevněte ke stěně s použitím montážních otvorů ve tvaru klíčové dírky na zadní straně nabíječky.

Zařízení musí být namontováno v budově (například v garáži nebo jiném suchém místě), v blízkosti elektrické zásuvky a mimo dosah dětí.

Obrázek 1 slouží jako pomůcka při montáži nabíječky.

Poznámka: Nasuňte nabíječku na vhodně umístěné upevňovací šrouby a jejím otočením ji upevněte v poloze (upevňovací šrouby nejsou součástí balení).

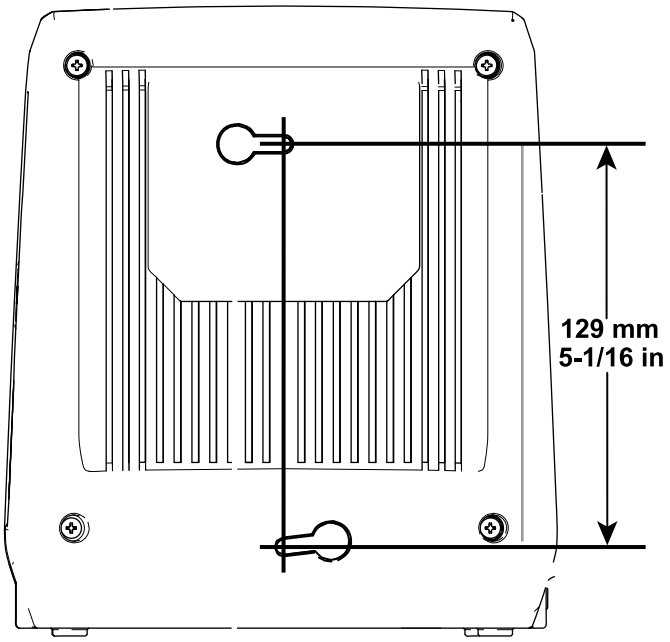

g194202

Obrázek 1

2

Montáž dmychadla

Díly potřebné k provedení tohoto kroku:

1	Trubice dmychadla

Postup

1. Nasuňte trubici dmychadla na plášť dmychadla. K zajištění trubice dmychadla v poloze může být nutné stisknout pojistku (Obrázek 2).

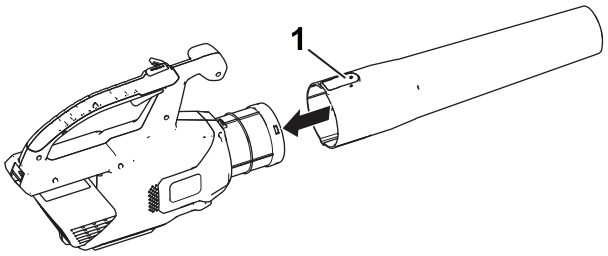

g190102

Obrázek 2

1. Pojistka

2. Vyrovnejte dutinu v akumulátoru s jazykem v plášti rukojeti, uchopte rukojeť a zatlačte akumulátor do rukojeti tak, aby se západka zajistila v poloze (Obrázek 3)

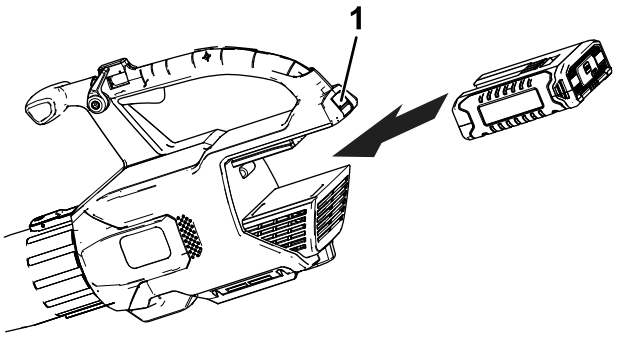

g194149

Obrázek 3

1. Západka akumulátoru

Součásti stroje

Technické údaje

Hmotnost

Hmotnost zařízení bez akumulátoru	2,8 kg (6,2 lb)
Hmotnost zařízení s akumulátorem 88525	3,8 kg (8,4 lb)
Hmotnost zařízení s akumulátorem 88526	4,4 kg (9,7 lb)

Vhodný teplotní rozsah

Nabijte akumulátor při teplotě	0 °C až 40 °C *
Výrobky používejte při teplotě	-15 °C až 60 °C
Výrobky skladujte při teplotě	-15 °C až 60 °C
Odpojte nabíječku při následujících teplotách	pod 0 °C nebo nad 40 °C

*Doba nabíjení se zvyšuje, pokud nabíjení akumulátoru neprobíhá v tomto teplotním rozsahu.

Nářadí, akumulátor a nabíječku akumulátorů skladujte na uzavřeném, čistém a suchém místě.

Obsluha

⚠ DŮLEŽITÉ UPOZORNĚNÍ

Dmychadlo může vrhat nečistoty a způsobit obsluze i okolostojícím osobám vážné zranění.

- **Pomocí dmychadla se nesnažte odstraňovat tvrdé předměty, jako například hřebíky, šrouby či kameny.**
- **Dmychadlo nepoužívejte v blízkosti osob nebo zvířat.**
- **Buďte obzvláště opatrní při čištění nečistot ze schodů nebo jiných těsných oblastí.**
- **Pracujte v ochranných brýlích nebo s jinou vhodnou ochranou zraku, v dlouhých kalhotách a řádném obutí.**

Zapnutí dmychadla

1. Přesvědčte se, zda větrací průduchy dmychadla nejsou zaneseny prachem a nečistotami.
2. Chcete-li dmychadlo zapnout, stiskněte spoušť variabilního nastavení rychlosti (Obrázek 4).

   Poznámka: Zapnutím rychlostní pojistky zajistíte nepřetržitý chod zařízení, aniž by bylo nutné držet spoušť variabilního nastavení rychlosti stisknutou (Obrázek 4).

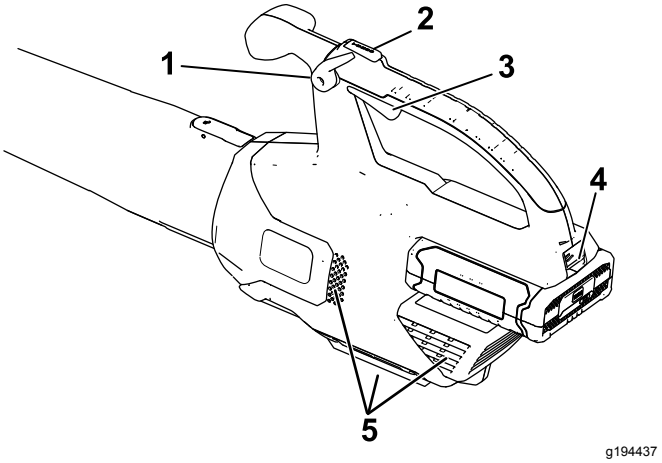

Obrázek 4

1. Rychlostní pojistka
2. Tlačítko navýšení výkonu
3. Spoušť variabilního nastavení rychlosti
4. Západka akumulátoru
5. Větrací průduchy dmychadla

Nastavení rychlosti proudění vzduchu dmychadla

Chcete-li zvýšit rychlost proudění vzduchu, stiskněte a podržte na požadovanou dobu tlačítko navýšení výkonu (Obrázek 4).

Chcete-li nastavit rychlost proudění vzduchu během vyfukování, použijte spoušť variabilního nastavení rychlosti (Obrázek 4).

Chcete-li udržet stávající rychlost proudění vzduchu, zapněte rychlostní pojistku (Obrázek 4).

Vypnutí dmychadla

Chcete-li dmychadlo vypnout, vypněte rychlostní pojistku (je-li použita) a uvolněte spoušť variabilního nastavení rychlosti (Obrázek 4).

Důležité: **Jakmile se dmychadlo zastaví, nenechávejte rychlostní pojistku v zapnuté poloze, je-li do dmychadla vložen akumulátor.**

Pokaždé, když dmychadlo nepoužíváte nebo je přepravujete (například z pracoviště nebo na pracoviště), sejměte akumulátor.

Odpojení trubice dmychadla

Chcete-li oddělit trubici od dmychadla, stiskněte pojistku (Obrázek 5).

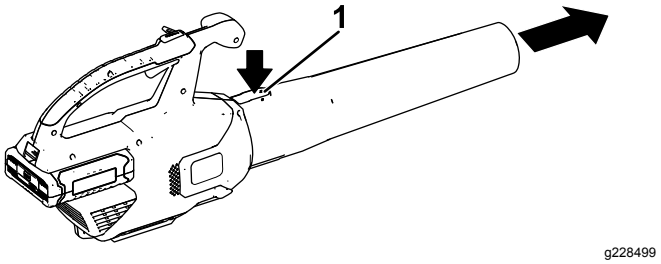

Obrázek 5

1. Úchytka

Vyjmutí akumulátoru z dmychadla

Chcete-li oddělit akumulátor od dmychadla, stiskněte západku akumulátoru (Obrázek 6).

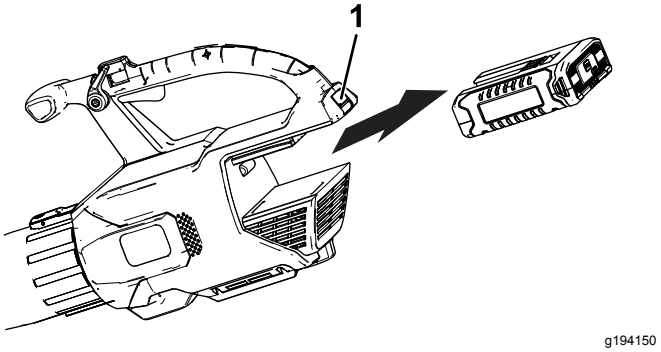

Obrázek 6

1. Západka akumulátoru

Použití přídavných zařízení

Přídavná zařízení používejte podle potřeby.

Poznámka: Souprava na čištění okapových žlabů (model 51667) a otočná trubka (model 51764) se prodávají samostatně.

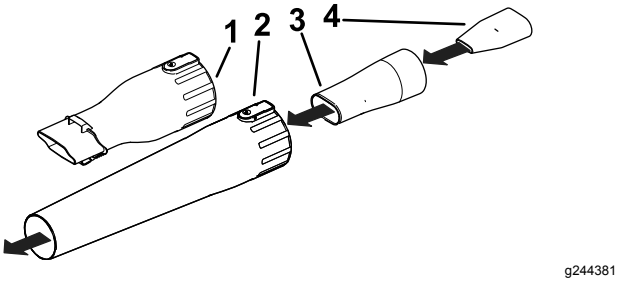

Obrázek 7

1. Adaptér na čištění okapů
2. Trubice dmychadla
3. Adaptér oscilátoru/vložky MPH
4. Vložka MPH

Nabíjení akumulátoru

Důležité: **Přečtěte si informace o všech bezpečnostních opatřeních.**

Důležité: **Akumulátor nabíjejte pouze při teplotách ve vhodném rozmezí, viz Technické údaje (strana 8).**

Poznámka: Stiskem tlačítka ukazatele nabití na akumulátoru můžete kdykoli zkontrolovat aktuální stav nabití akumulátoru (LED kontrolky).

1. K nabíječce akumulátorů připojte napájecí kabel, který je vhodný pro připojení do stávající elektrické zásuvky.
2. Přesvědčte se, zda větrací průduchy akumulátoru nejsou zaneseny prachem a nečistotami.
3. Vyrovnejte dutinu v akumulátoru (Obrázek 8) s jazykem na nabíječce.

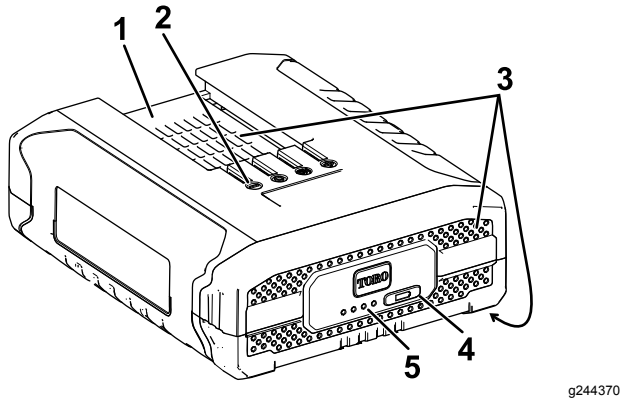

Obrázek 8

1. Dutina v akumulátoru
2. Vývody akumulátoru
3. Větrací průduchy akumulátoru
4. Tlačítko ukazatele nabití akumulátoru
5. LED kontrolky (aktuální nabití)

4. Přesvědčte se, zda větrací průduchy nabíječky akumulátoru nejsou zaneseny prachem a nečistotami.
5. Zasuňte akumulátor do nabíječky, dokud zcela nezapadne na místo (Obrázek 9).

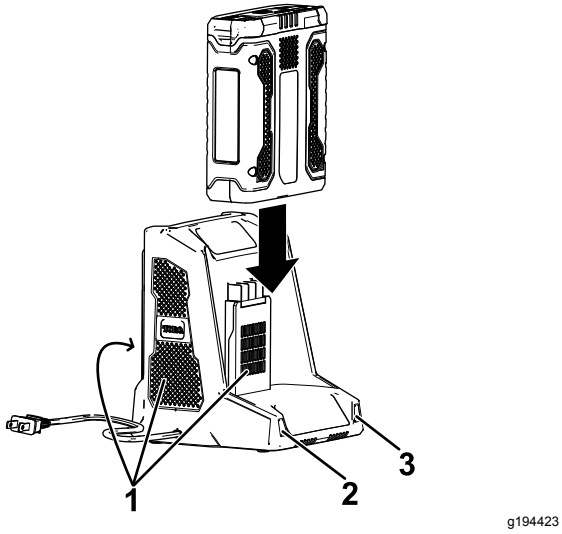

Obrázek 9

1. Větrací průduchy nabíječky
2. Levá kontrolka
3. Pravá kontrolka

6. Chcete-li akumulátor vyjmout, vysuňte jej z nabíječky dozadu.
7. Vysvětlení LED kontrolek na nabíječce akumulátoru naleznete v následující tabulce.

Levá kontrolka	Pravá kontrolka	Význam
Zhasnuta	Červená	Nabíječka je zapnuta, akumulátor není vložen.
Červená	Červená	Probíhá nabíjení akumulátoru.
Zelená	Červená	Akumulátor je nabitý.
Oranžová	Červená	Akumulátor je příliš horký.
Červená, bliká	Červená	Vyměňte akumulátor.

Uskladnění

Důležité: **Nářadí, akumulátor a nabíječku skladujte pouze při teplotách ve vhodném rozmezí, viz Technické údaje (strana 8).**

Důležité: **Pokud hodláte nářadí uložit na dobu delší než jeden rok, vyjměte z něj akumulátor a nabijte jej tak, aby se na něm rozsvítily 2 nebo 3 modré LED kontrolky. Akumulátor neskladujte, je-li zcela nabitý nebo zcela vybitý. Chcete-li nářadí začít znovu používat, nabijte akumulátor tak, aby levá kontrolka na nabíječce svítila zeleně nebo aby na akumulátoru všechny 4 LED kontrolky svítily modře.**

- Po použití odpojte výrobek od napájení (tj. vytáhněte zástrčku ze zásuvky nebo vyjměte akumulátor) a přesvědčte se, zda nedošlo k žádnému poškození.
- Očistěte z výrobku všechny nečistoty.
- Pokud nářadí, akumulátor a nabíječku akumulátoru nepoužíváte, uložte je mimo dosah dětí.
- Nářadí, akumulátor a nabíječku akumulátoru nevystavujte vlivům korozivních látek, jako jsou zahradní chemikálie a posypové soli.
- V zájmu snížení rizika vážného poranění osob neskladujte zařízení venku nebo ve vozidlech.
- Nářadí, akumulátor a nabíječku akumulátorů skladujte na uzavřeném, čistém a suchém místě.

Příprava akumulátoru pro recyklaci

Důležité: **Po vyjmutí akumulátoru zakryjte jeho svorky vysoce odolnou lepicí páskou. Nepokoušejte se zničit nebo rozebrat akumulátor nebo odstranit některé z jeho součástí. Lithium-iontové akumulátory musí být recyklovány nebo likvidovány předepsaným způsobem v nejbližší provozovně pro recyklaci akumulátorů.**

RECYCLE RBRC Li-ion 1.800.822.8837	Další informace o recyklaci lithium-iontových akumulátorů a o vyhledání nejbližšího zařízení pro recyklaci akumulátorů naleznete na adrese www.Call2Recycle.org (pouze USA a Kanada). Pokud se nacházíte mimo USA a Kanadu, obraťte se na autorizovaného prodejce společnosti Toro.

Odstraňování závad

Postupujte pouze podle pokynů uvedených v této příručce. Jestliže nejste schopni problém odstranit svépomocí, veškeré další úkony kontroly, údržby a opravy může provádět pouze oprávněné servisní středisko nebo kvalifikovaný odborník.

Závada	Možné příčiny	Způsoby odstranění
Akumulátor se rychle vybíjí.	1. Akumulátor je používán mimo vhodné rozmezí provozní teploty.	1. Uložte akumulátor na místo, které je suché a jehož teplota je v rozmezí 0 °C až 40°C.
Nabíječka akumulátoru nefunguje.	1. Nabíječka akumulátoru je používána mimo vhodné rozmezí provozní teploty. 2. Zásuvka, ke které je nabíječka akumulátoru připojena, není pod napětím.	1. Odpojte nabíječku akumulátorů a uložte ji na místo, které je suché a jehož teplota je v rozmezí 0 °C až 40°C. 2. Požádejte kvalifikovaného elektrikáře o opravu zásuvky.
Nářadí nelze zapnout nebo nepracuje nepřetržitě.	1. Na vývodech akumulátoru je vlhkost. 2. Akumulátor není do nářadí zcela zasunut. 3. Akumulátor má nízké napětí.	1. Nechejte akumulátor vyschnout nebo jej vytřete dosucha. 2. Vyjměte akumulátor, vložte jej zpět do nářadí a přesvědčte se, zda je zcela vložen a zajištěn na západku. 3. Akumulátor nabijte.
Na akumulátoru svítí pouze 3 LED kontrolky jen několik sekund po použití plně nabitého akumulátoru.	1. To je běžné.	1. Vypněte nářadí a stiskem tlačítka nabití akumulátoru nebo vyjmutím akumulátoru z nářadí zkontrolujte aktuální stav jeho nabití.
Jakmile stisknete tlačítko ukazatele nabití akumulátoru, na akumulátoru se rozblikají všechny 4 LED kontrolky a zobrazí se aktuální stav nabití (když se akumulátor nepoužívá).	1. Akumulátor je používán mimo vhodné rozmezí provozní teploty.	1. Uložte akumulátor na místo, které je suché a jehož teplota je v rozmezí 0 °C až 40°C.
Po uvolnění spouštěcího spínače se na akumulátoru rozblikají všechny 4 LED kontrolky (když se akumulátor používá).	1. Akumulátor je používán mimo vhodné rozmezí provozní teploty.	1. Uložte akumulátor na místo, které je suché a jehož teplota je v rozmezí 0 °C až 40°C.
Jakmile stisknete tlačítko ukazatele nabití akumulátoru, na akumulátoru se rozblikají 2 LED kontrolky a zobrazí se aktuální stav nabití (když se akumulátor nepoužívá).	1. Mezi články v akumulátoru je rozdíl v napětí.	1. Vložte akumulátor do nabíječky a nechejte jej zcela nabít.
Po uvolnění spouštěcího spínače se na akumulátoru rozblikají 2 LED kontrolky (když se akumulátor používá).	1. Mezi články v akumulátoru je rozdíl v napětí.	1. Vložte akumulátor do nabíječky a nechejte jej zcela nabít.
Na akumulátoru bliká jedna LED kontrolka.	1. Napětí akumulátoru je příliš nízké.	1. Vložte akumulátor do nabíječky.
Akumulátor lze z nářadí vyjmout jen s obtížemi.	1. Akumulátor a/nebo nářadí jsou nové, nebo jsou vývody akumulátoru a/nebo nářadí zkorodované.	1. Vyčistěte vývody na akumulátoru a nářadí. Vývody akumulátoru poté potřete nevodivým mazivem. Nepoužívejte jiný typ maziva, neboť může vývody poškodit.
Rychlostní pojistka nedrží v zapnuté poloze.	1. Je uvolněn šroub rychlostní pojistky.	1. Utáhněte šroub rychlostní pojistky jeho otočením o ¼ otáčky. Pokud rychlostní pojistka stále nedrží v zapnuté poloze, otočte šroubem rychlostní pojistky o další ¼ otáčky.

Oznámení o ochraně soukromí pro Evropu

Informace, které společnost Toro shromažďuje
Společnost Toro Warranty Company (Toro) respektuje vaše soukromí. Aby bylo možné zpracovávat reklamace a kontaktovat vás v případě stažení výrobku, žádáme vás o poskytnutí některých osobních údajů, a to buď přímo společnosti Toro, nebo místní pobočce či prodejci společnosti Toro.

Záruční systém společnosti Toro je umístěn na serverech, které se nacházejí ve Spojených státech, kde zákon o ochraně soukromí nemusí poskytovat stejnou ochranu, jaká se uplatňuje ve vaší zemi.

UVEDENÍM SVÝCH OSOBNÍCH ÚDAJŮ DÁVÁTE SOUHLAS KE ZPRACOVÁNÍ SVÝCH OSOBNÍCH ÚDAJŮ ZPŮSOBEM, KTERÝ JE POPSÁN V TOMTO OZNÁMENÍ O OCHRANĚ SOUKROMÍ.

Jak společnost Toro údaje využívá
Společnost Toro může použít vaše osobní údaje ke zpracování reklamací, ke kontaktování v případě stažení výrobku a k libovolnému jinému uvedenému účelu. Společnost Toro může sdílet vaše údaje s pobočkami společnosti Toro, prodejci a dalšími obchodními partnery v souvislosti s kteroukoli z těchto činností. Společnost Toro neprodá vaše osobní údaje žádné jiné společnosti. Vyhrazujeme si právo zpřístupnit osobní údaje za účelem dosažení souladu s platnými právními předpisy a požadavky ze strany příslušných orgánů, v rámci správného fungování našich systémů a pro vlastní ochranu i ochranu dalších uživatelů.

Uchovávání osobních údajů
Vaše osobní údaje budeme uchovávat po dobu potřebnou pro účely, pro které byly původně shromážděny, nebo pro jiné legitimní účely (např. dodržování právních předpisů) nebo podle požadavků příslušného zákona.

Závazek zabezpečení vašich osobních údajů společnosti Toro
Podnikáme přiměřená opatření s cílem chránit bezpečnost vašich osobních údajů. Podnikáme také kroky k zajištění přesného a aktuálního stavu osobních údajů.

Přístup k vašim osobním údajům a jejich oprava
Pokud si přejete zkontrolovat nebo opravit své osobní údaje, kontaktujte nás prosím e-mailem na adrese legal@toro.com.

Australský spotřebitelský zákon

Australští zákazníci najdou informace o australském spotřebitelském zákonu uvnitř krabice nebo je mohou získat od místního prodejce produktů Toro.

Form No. 3418-131 Rev C

TORO®

Count on it.

Bedienungsanleitung

Laubbläser mit Radialgebläse Power Plex™, max. 40 Volt

Modellnr. 51134—Seriennr. 318000001 und höher
Modellnr. 51134T—Seriennr. 318000001 und höher

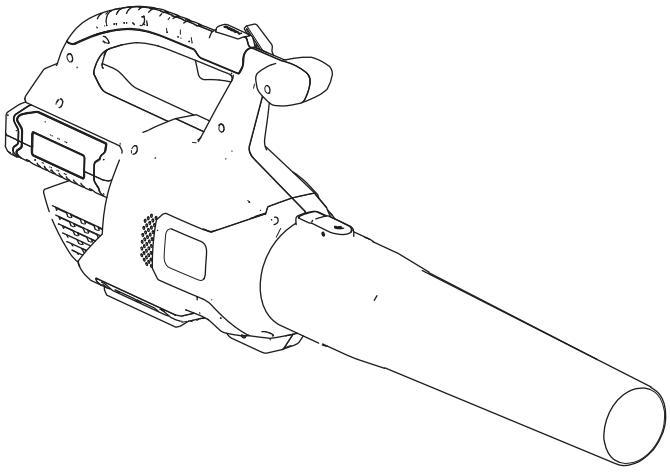

Registrieren Sie Ihr Produkt unter www.Toro.com.
Originaldokuments (DE)

CE

CV

3418-131 c

Einführung

Dieser Laubbläser sollte von Privatleuten bei Bedarf für das Entfernen von Laub verwendet werden. Er ist nur für die Verwendung der Akkupacks, Modelle 88525 (wird mit Modell 51134 geliefert) oder 88526 gedacht.

Lesen Sie diese Informationen sorgfältig durch, um sich mit dem ordnungsgemäßen Einsatz und der Wartung des Produkts vertraut zu machen und Verletzungen und eine Beschädigung des Produkts zu vermeiden. Sie tragen die Verantwortung für einen ordnungsgemäßen und sicheren Einsatz des Produkts.

Wenden Sie sich hinsichtlich Informationen zu Produkten und Zubehör sowie Angaben zu Ihrem örtlichen Vertragshändler, zu den kompletten Garantiedetails oder zur Registrierung des Produktes direkt an Toro unter www.Toro.com.

Modell 51134T enthält kein Akku und kein Ladegerät.

Sicherheit

Warnung: Bei der Verwendung von elektrischen Gartengeräten sollten grundlegende Sicherheitsmaßnahmen immer eingehalten werden, um die Gefahr eines Brands, eines Stromschlags und von Verletzungen zu verringern, u. a.:

⚠ WARNUNG:

Das Nichtbeachten aller Warnungen und Anweisungen kann zu Stromschlag, Brand und/oder schweren Verletzungen führen.

Lesen Sie alle Sicherheitswarnungen und Anweisungen.

Bewahren Sie alle Warnungen und Anweisungen für einen späteren Bezug auf.

Der Begriff „Elektrowerkzeuge“ in allen Warnungen bezieht sich auf Elektrowerkzeuge mit Stromkabel oder Akku.

1. **Arbeitsbereichssicherheit**
   - A. **Der Arbeitsbereich sollte sauber und gut beleuchtet sein.** *Unaufgeräumte oder dunkle Bereiche führen leicht zu Unfällen.*
   - B. **Verwenden Sie Elektrowerkzeuge nicht in explosiven Umgebungen, u. a. Vorhandensein von brennbaren Flüssigkeiten, Dämpfen oder Staub.** *Elektrowerkzeuge erzeugen Funken, die den Staub oder die Dämpfe entzünden können.*
   - C. **Halten Sie Kinder und Unbeteiligte fern, wenn Sie das Elektrowerkzeug verwenden.** *Ablenkungen können zu einem Kontrollverlust führen.*
2. **Persönliche Sicherheit**
   - A. **Bleiben Sie wachsam, passen Sie auf und setzen Sie gesunden Menschenverstand ein, wenn Sie ein Elektrowerkzeug verwenden. Verwenden Sie kein Elektrowerkzeug, wenn Sie müde sind oder unter Drogen-, Alkohol- oder Medikamenteneinfluss stehen.** *Eine kurze Unaufmerksamkeit beim Einsatz eines Elektrowerkzeugs kann zu schweren Verletzungen führen.*
   - B. **Tragen Sie Schutzkleidung. Tragen Sie immer eine Schutzbrille.** *Passende Schutzkleidung, u. a. Staubmaske, rutschfeste Sicherheitsschuhe, ein Schutzhelm oder Gehörschutz verringern die Verletzungsgefahr.*
   - C. **Verhindern Sie unabsichtliches Anlassen. Stellen Sie sicher, dass der**

© 2018—The Toro® Company
8111 Lyndale Avenue South
Bloomington, MN 55420

Kontaktieren Sie uns unter www.Toro.com.
Druck: China
Alle Rechte vorbehalten

Schalter in der AUS-Stellung ist, bevor Sie das Stromkabel oder das Akkupack anschließen und das Werkzeug hochheben und tragen. *Das Tragen von Elektrowerkzeugen mit dem Finger am Schalter oder das Einschalten von Elektrowerkzeugen mit eingeschaltetem Schalter führen schnell zu Unfällen.*

D. **Strecken Sie sich nicht zu stark. Verlieren Sie nicht den Halt und behalten Sie das Gleichgewicht.** *Sie haben dann in unerwarteten Situationen eine bessere Kontrolle über das Elektrowerkzeug.*

E. **Tragen Sie entsprechende Kleidung. Tragen Sie keine weiten Kleidungsstücke oder Schmuck. Berühren Sie bewegliche Teile nicht mit den Haaren, der Kleidung und den Handschuhen.** *Lose Kleidungsstücke, Schmuck oder lange Haare können sich in beweglichen Teilen verfangen.*

F. **Berühren Sie den Schnittbereich nicht mit den Händen und Füßen.**

3. **Verwendung und Pflege von Elektrowerkzeugen**

A. **Üben Sie keine Gewalt auf das Elektrowerkzeug aus. Verwenden Sie das richtige Elektrowerkzeug für die Arbeitsaufgabe.***Das richtige Elektrowerkzug funktioniert besser mit dem Durchsatz, für den es konzipiert ist ()*.

B. **Setzen Sie das Elektrowerkzeug nicht ein, wenn es nicht mit dem Schalter ein- oder ausgeschaltet werden kann.** *Jedes Elektrowerkzeug, das nicht mit dem Schalter gesteuert werden kann, ist gefährlich und muss repariert werden.*

C. **Nehmen Sie das Akkupack aus dem Elektrowerkzeug, bevor Sie Einstellungen vornehmen, Zubehör auswechseln oder das Elektrowerkzeug einlagern.** *Solche vorbeugenden Sicherheitsmaßnahmen verhindern, dass das Elektrowerkzeug aus Versehen eingeschaltet wird.*

D. **Lagern Sie nicht verwendete Elektrowerkzeug außerhalb der Reichweite von Kindern. Personen, die nicht mit dem Elektrowerkzeug oder diesen Anweisungen vertraut sind, sollten das Elektrowerkzeug nicht verwenden.** *Elektrowerkzeuge sind in den Händen von nicht geschulten Bedienern gefährlich.*

E. **Lagern Sie ein nicht verwendetes Gerät innen.** *Wenn das Gerät nicht verwendet wird, sollte es innen an einem trockenen, hohen und sicheren Ort gelagert werden, der nicht Kindern zugänglich ist.*

F. **Warten Sie Elektrowerkzeuge. Prüfen Sie auf nicht ausgefluchtete oder klemmende bewegliche Teile, zerbrochene Teile oder andere Bedingungen, die sich auf den Betrieb des Elektrowerkzeugs auswirken können. Lassen Sie das Elektrowerkzeug, wenn es beschädigt ist, vor der Verwendung reparieren.** *Viele Unfälle werden von schlecht gewarteten Elektrowerkzeugen verursacht.*

G. **Halten Sie Schneidwerkzeuge scharf und sauber.** *Richtig gewartete Schneidwerkzeuge mit scharfen Schnittkanten klemmen nicht und sind leichter zu steuern.*

H. **Verwenden Sie das Elektrowerkzeug gemäß dieser Anweisungen und in der Art, auf die das Elektrowerkzeug verwendet werden sollte; berücksichtigen Sie die Arbeitsbedingungen und die auszuführende Aufgabe.** *Die zweckentfremdende Verwendung des Elektrowerkzeugs könnte zu gefährlichen Situationen führen.*

I. **Schutzvorrichtungen sollten montiert und funktionsfähig sein.**

4. **Wartung**

Lassen Sie das Elektrowerkzeug von einem qualifizierten Mechaniker warten und verwenden Sie nur identische Ersatzteile.*Dies gewährleistet die Sicherheit des Elektrowerkzeugs.*

5. **Akkusicherheit**

A. Laden Sie das Gerät nicht im Regen oder in nassen Orten auf.

B. Verwenden Sie Geräte mit Akku nicht im Regen.

C. Verwenden Sie den folgenden Typ und Größe der Akkus: Toro Akku, Modell 88525 oder 88526.

D. Entfernen Sie das Akku oder schließen es ab, bevor Sie Wartungs- oder Reinigungsarbeiten durchführen, oder Material vom Gartenwerkzeug entfernen.

E. Entsorgen Sie das Akku nicht durch Verbrennen. Die Zelle kann explodieren. Lesen Sie örtliche Vorschriften hinsichtlich

besonderer Entsorgungsanweisungen durch.

F. Öffnen oder verstümmeln Sie die Akkus nicht. Austretende Säure ist ätzend und kann die Augen und die Haut verletzen. Sie kann giftig sein, wenn Sie sie verschlucken.

G. Handhaben Sie Akkus vorsichtig und achten Sie darauf, keine Kurzschlüsse durch Ringe, Armbänder und Schlüssel zu verursachen. Das Akku oder der Leiter können überhitzen und Verbrennungen verursachen.

Bewahren Sie diese Anweisungen auf

Schallleistungspegel

Dieses Gerät erzeugt einen Schalldruckpegel, der am Ohr des Bedieners 81,3 dBA beträgt (inkl. eines Unsicherheitswerts (K) von 3 dBA.

Der Schalldruckpegel wurde gemäß den Vorgaben in EN ISO 11201 gemessen.

Schallleistung

Dieses Gerät erzeugt einen Schallleistungspegel von 96 dBA (inkl. eines Unsicherheitswerts (K) von 3 dBA).

Der Schallleistungspegel wurde gemäß den Vorgaben in EN ISO 11094 gemessen.

Hand-/Armvibration

Das gemessene Vibrationsniveau für die rechte Hand beträgt 3,28 m/s^2

Das gemessene Vibrationsniveau für die linke Hand beträgt 1,8 m/s^2

Der Unsicherheitswert (K) beträgt 1,5 m/s^2

Die Werte wurden nach den Vorgaben von EN ISO 20643 gemessen.

Wichtig: **Das Vibrationsniveau bei der tatsächlichen Verwendung des Elektrowerkzeugs kann sich, abhängig von der Verwendung des Werkzeugs, vom deklarierten Gesamtwert unterscheiden. Der Bediener sollte Sicherheitsmaßnahmen auf der Basis des geschätzten Niveaus bei der tatsächlichen Verwendung treffen.**

Sicherheits- und Bedienungsschilder

Die Sicherheits- und Bedienungsaufkleber sind gut sichtbar; sie befinden sich in der Nähe der möglichen Gefahrenbereiche. Tauschen Sie beschädigte oder verloren gegangene Aufkleber aus.

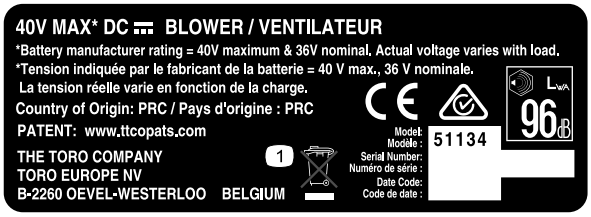

decal136-2493

136-2493

1. Nicht wegwerfen.

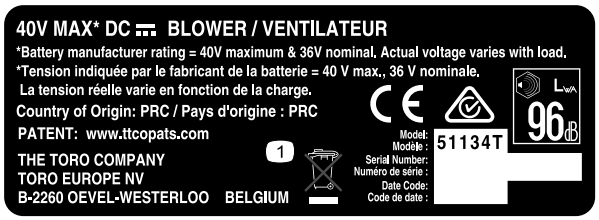

decal136-2494

136-2494

1. Nicht wegwerfen.

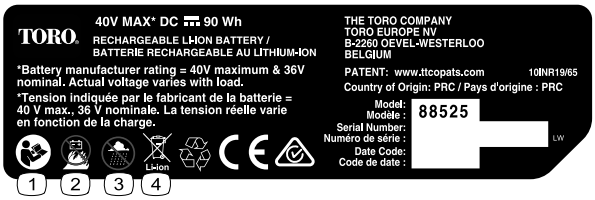

decal136-2499

136-2499

1. Lesen Sie die *Bedienungsanleitung*.
2. Verbrennen Sie das Akku nicht.
3. Verwenden Sie es nicht in nassen Bedingungen.
4. Nicht wegwerfen.

---

decal136-2501

136-2501

1. Nicht wegwerfen.
2. Doppelt isoliert
3. Privat
4. Lesen Sie die *Bedienungsanleitung*.

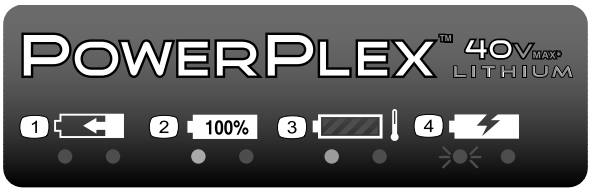

decal136-2504

136-2504

1. Das Akkupack wird aufgeladen.
2. Das Akkupack ist ganz aufgeladen.
3. Das Akkupack ist zu heiß.
4. Das Akkupack muss ausgetauscht werden.

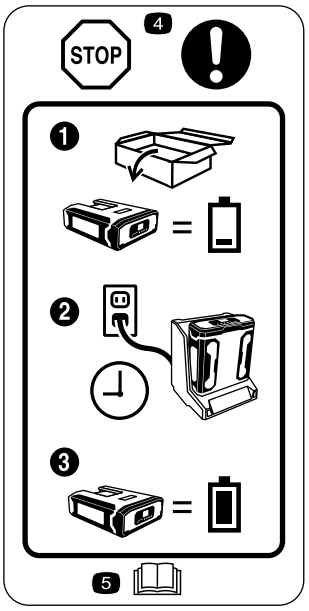

decal136-2534

136-2534

1. Das Akku wird nicht ganz aufgeladen ausgeliefert.
2. Setzen Sie das Akku in das Akkuladegerät ein.
3. Warten Sie, bis das Akku ganz aufgeladen ist, bevor Sie es verwenden.
4. Stopp: Folgen Sie diesen Anweisungen vor der ersten Verwendung.
5. Lesen Sie die *Bedienungsanleitung*.

---

decal136-2536

136-2536

1. Warnung: Halten Sie Unbeteiligte von der Maschine in allen Richtungen fern.
2. Gefahr durch herausgeschleuderte Objekte: Unbeteiligte müssen einen Abstand zur Maschine halten.

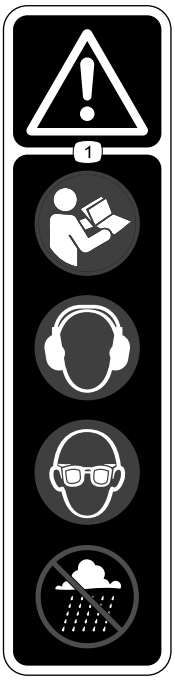

decal136-2537

136-2537

1. Warnung: Lesen Sie die *Bedienungsanleitung*, tragen Sie Augen- und Gehörschutz; arbeiten Sie nicht in nassen Bedingungen.

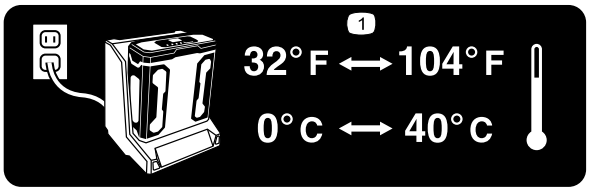

decal136-2539

136–2539

1. Laden Sie das Akku an einen Ort, an dem die Temperatur zwischen 0° C und 40° C liegt.

Einrichtung

Hinweis: Das Akkupack ist beim Kauf nicht vollständig aufgeladen. Lesen Sie vor der ersten Verwendung des Werkzeugs Aufladen des Akkupacks (Seite 10).

1

Befestigen des Akkuladegeräts (optional)

Keine Teile werden benötigt

Verfahren

Sie können das Akkuladegerät mit den Führungslöchern für die Wandbefestigung hinten am Ladegerät an einer Wand befestigen.

Montieren Sie das Ladegerät innen (z. B. in einer Garage oder einem anderen trockenen Ort) in der Nähe einer Steckdose außerhalb der Reichweite von Kindern.

Weitere Informationen zum Befestigen des Ladegeräts finden Sie in Bild 1.

Hinweis: Schieben und drehen Sie das Ladegerät über die richtig angebrachten Befestigungen, um das Ladegerät zu befestigen (Befestigungen liegen nicht bei).

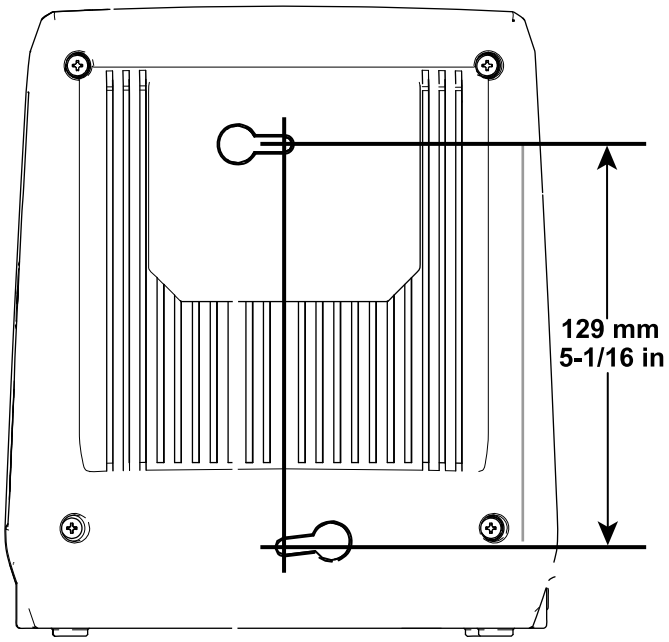

g194202

Bild 1

2

Zusammenbauen des Laubbläsers

Für diesen Arbeitsschritt erforderliche Teile:

1	Laubbläserrohr

Verfahren

1. Setzen Sie das Laubbläserrohr in das Gehäuse des Laubbläser ein. Sie müssen die Nase für das Laubbläserrohr ggf. nach unten drücken, um es zu arretieren (Bild 2).

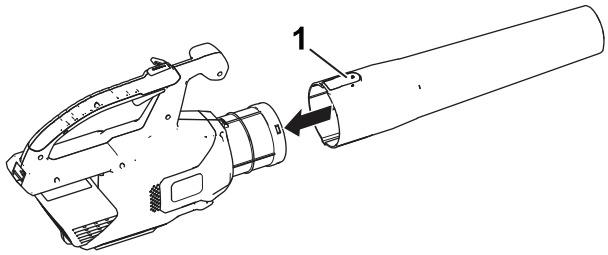

g190102

Bild 2

1. Nase

2. Fluchten Sie das Loch im Akkupack mit der Zunge im Holmgehäuse aus, fassen Sie den Holm an und drücken Sie das Akkupack in den Holm, bis der Riegel einrastet (Bild 3).

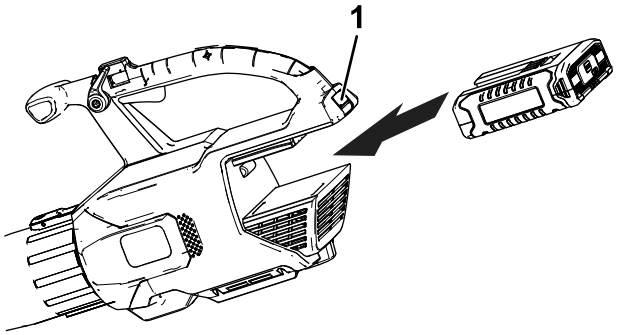

g194149

Bild 3

1. Akkuriegel

Produktübersicht

Technische Daten

Gewicht

Gewicht der Maschine ohne Akku	2,8 kg
Gewicht der Maschine mit Akku 88525	3,8 kg
Gewicht der Maschine mit Akku 88526	4,4 kg

Geeignete Temperaturbereiche

Laden des Akkus	0° C bis 40° C
Verwenden der Produkte	-15° C bis 60° C
Lagern der Produkte	-15° C bis 60° C
Schließen Sie das Ladegerät ab, wenn die Temperatur	unter 0°C oder über 40°C liegt

*Die Ladezeit wird verlängert, wenn Sie das Akku nicht in diesem Bereich aufladen.

Lagern Sie das Werkzeug, das Akkupack und das Akkuladegerät an einem sauberen und trockenen Ort.

Betrieb

⚠ WARNUNG:

Der Bläser wirft ggf. Fremdkörper aus, die den Benutzer oder Unbeteiligte schwer verletzen können.

- **Blasen Sie keine harten Objekte, wie z. B. Nägel, Schrauben oder Steine.**
- **Setzen Sie den Bläser nicht in der Nähe von Unbeteiligten oder Haustieren ein.**
- **Passen Sie besonders auf, wenn Sie Rückstände von Treppen oder anderen beengten Bereichen entfernen.**
- **Tragen Sie eine Schutzbrille oder einen anderen geeigneten Augenschutz, eine lange Hose und Schuhe.**

Anlassen des Laubbläsers

1. Stellen Sie sicher, dass die Entlüftungen am Laubbläser keinen Staub und keine Rückstände enthalten.
2. Drücken Sie den Abzug für variable Geschwindigkeit, um den Laubbläser anzulassen (Bild 4).

   Hinweis: Aktivieren Sie die Geschwindigkeitssperre, damit die Maschine läuft, ohne dass Sie den Abzug für die variable Geschwindigkeit drücken müssen (Bild 4).

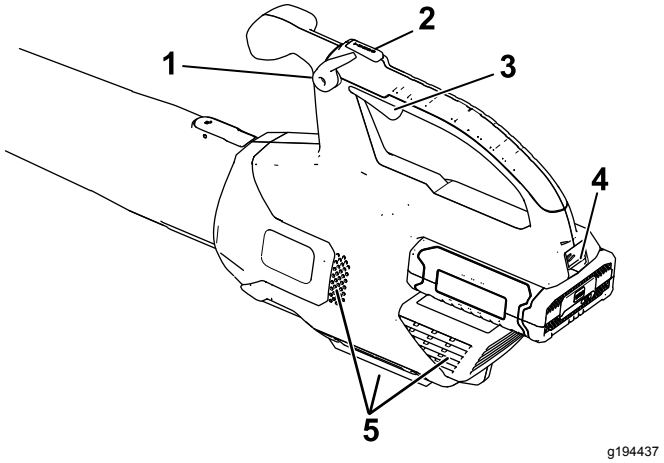

Bild 4

1. Geschwindigkeitssperre
2. Turbotaste
3. Abzug für variable Geschwindigkeit
4. Akkuriegel
5. Entlüftungsbereiche am Laubbläser

Einstellen der Luftgeschwindigkeit des Laubbläsers

Halten Sie die Turbotaste für die gewünschte Dauer gedrückt, um die Gebläsegeschwindigkeit zu erhöhen (Bild 4).

Stellen Sie mit dem Abzug für die variable Gebläsestärke die Luftgeschwindigkeit ein (Bild 4).

Aktivieren Sie die Geschwindigkeitssperre, um die aktuelle Gebläsestärke beizubehalten (Bild 4).

Abstellen des Laubbläsers

Deaktivieren Sie die Geschwindigkeitssperre (falls verwendet) und lassen Sie den Abzug für die variable Geschwindigkeit los, um den Laubbläser abzustellen (Bild 4).

Wichtig: **Lassen Sie die Geschwindigkeitssperre nach dem Stoppen des Laubbläsers nicht aktiviert, wenn das Akkupack in den Laubbläser eingesetzt ist.**

Wenn Sie den Laubbläser nicht verwenden oder ihn zwischen Arbeitsbereichen transportieren, entfernen Sie das Akkupack.

Entfernen des Laubbläserrohrs

Drücken Sie die Nase nach unten, um das Laubbläserrohr aus dem Laubbläser zu nehmen (Bild 5).

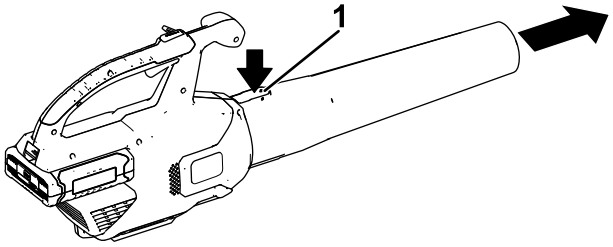

g228499

Bild 5

1. Nase

Entfernen des Akkus vom Laubbläser

Drücken Sie den Akkuriegel nach unten, um das Akku aus dem Laubbläser zu nehmen (Bild 6).

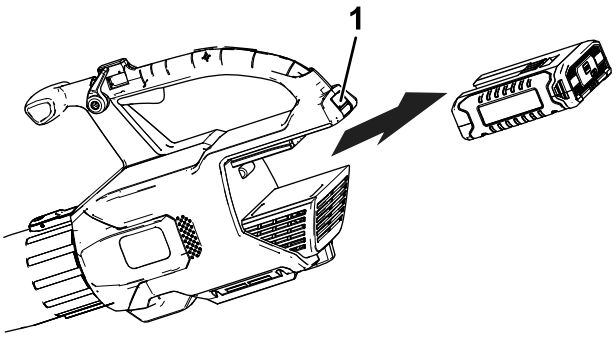

g194150

Bild 6

1. Akkuriegel

Verwenden der Anbaugeräte

Verwenden Sie die bereitgestellten Anbaugeräte nach Bedarf.

Hinweis: Das Regenrinnenreinigungskit (Modell 51667) und das oszillierende Rohr (Modell 51764) sind separat erhältlich.

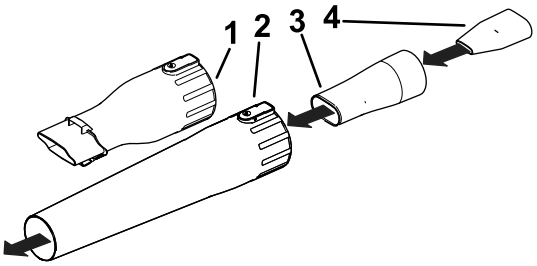

g244381

Bild 7

1. Regenrinnenreinigungsadapter
2. Laubbläserrohr
3. Oszillator-/MPH-Einsatzadapter
4. MPH-Einsatz

Aufladen des Akkupacks

Wichtig: **Lesen Sie alle Sicherheitsanweisungen.**

Wichtig: **Laden Sie das Akkupack nur in Temperaturen auf, die im entsprechenden Bereich liegen, siehe Technische Daten (Seite 8).**

Hinweis: Sie können jederzeit die Taste für die Akkuladeanzeige oder das Akkupack drücken, um die aktuelle Ladung (LED-Anzeigen) anzuzeigen.

1. Stecken Sie ein Stromkabel, das der Steckdose entspricht, in das Akkuladegerät.
2. Stellen Sie sicher, dass die Entlüftungen am Akku keinen Staub und keine Rückstände enthalten.
3. Fluchten Sie das Loch im Akkupack (Bild 8) mit der Zunge am Ladegerät aus.

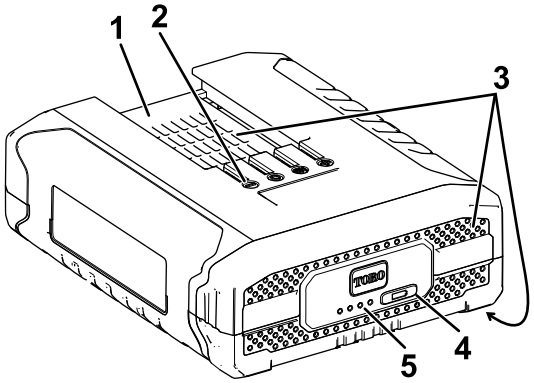

g244370

Bild 8

1. Akkupackloch
2. Akkupack-Anschlussklemmen
3. Akkupack-Entlüftungsbereiche
4. Taste für Akkuladeanzeige
5. LED-Anzeigen (Ladezustand)

4. Stellen Sie sicher, dass die Entlüftungen am Akkuladegerät keinen Staub und keine Rückstände enthalten.

5. Schieben Sie das Akkupack in das Ladegerät, bis es einrastet (Bild 9).

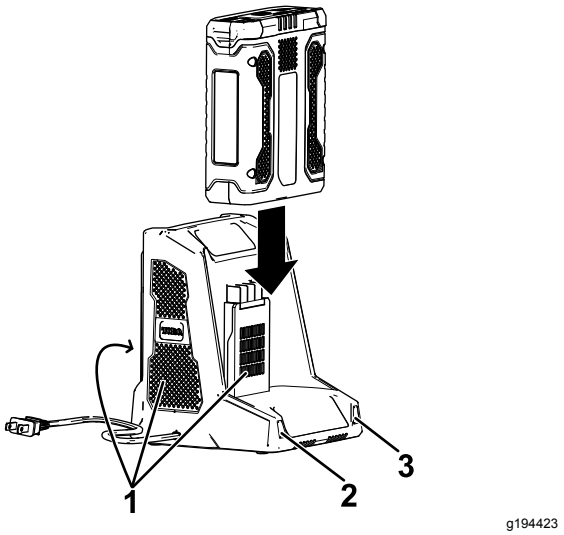

Bild 9

1. Entlüftungsbereiche am Ladegerät
2. Linke Anzeigelampe
3. Rechte Anzeigelampe

6. Schieben Sie zum Herausnehmen des Akkupacks das Akkupack nach hinten aus dem Ladegerät.
7. In der folgenden Tabelle finden Sie eine Beschreibung der LED-Anzeigen auf dem Akkuladegerät.

Linke Lampe	Rechte Lampe	Bedeutung:
Aus	Rot	Ladegerät ist eingeschaltet, kein Akkupack ist eingesetzt
Rot	Rot	Akkupack wird aufgeladen
Grün	Rot	Akkupack ist aufgeladen
Orange	Rot	Akkupack ist zu heiß
Rot blinkend	Rot	Austauschen des Akkupacks

Einlagern

Wichtig: **Lagern Sie das Werkzeug, das Akkupack und das Ladegerät nur in Temperaturen, die im entsprechenden Bereich liegen, siehe Technische Daten (Seite 8).**

Wichtig: **Wenn Sie das Werkzeug für ein Jahr oder länger lagern, nehmen Sie das Akkupack aus dem Werkzeug und laden Sie das Akkupack auf, bis zwei oder drei LED-Anzeigen auf dem Akku blau sind. Lagern Sie ein ganz aufgeladenes oder ganz leeres Akku nicht ein. Wenn Sie das Werkzeug wieder verwenden möchten, laden Sie das Akkupack auf, bis die linke Anzeigelampe am Ladegerät grün ist oder alle vier LED-Anzeigen am Akku blau sind.**

- Trennen Sie das Produkt von der Stromzufuhr ab (d. h. ziehen Sie den Stecker aus der Steckdose oder entfernen Sie das Akkupack) und prüfen Sie es nach der Verwendung auf eine Beschädigung.
- Entfernen Sie Rückstände vom Produkt.
- Lagern Sie das Werkzeug, das Akkupack und das Akkuladegerät außerhalb der Reichweite von Kindern, wenn Sie sie nicht verwenden.
- Halten Sie das Werkzeug, das Akkupack und das Akkuladegerät fern von ätzenden Materialien, wie z. B. Gartenchemikalien oder Streusalz.
- Lagern Sie das Akkupack nicht draußen oder in Fahrzeugen, um die Gefahr möglicher Verletzungen zu verringern.
- Lagern Sie das Werkzeug, das Akkupack und das Akkuladegerät an einem sauberen und trockenen Ort.

Vorbereiten des Akkupacks für das Recyceln

Wichtig: **Decken Sie die Pole des Akkupacks nach der Herausnahme mit dickem Klebeband ab. Versuchen Sie nicht, das Akkupack zu zerstören oder auseinanderzubauen oder Teile zu entfernen. Lithium-Ionen-Akkus müssen vorschriftsmäßig bei der örtlichen Akkuverwertungsstelle entsorgt werden.**

RECYCLE RBRC Li-ion 1.800.822.8837	Weitere Informationen zum Recyclen von Lithium-Ionen-Akkupacks und zum Ermitteln des örtlichen Akku-Verwertungsbetriebs finden Sie unter www.Call2Recycle.org (nur USA und Kanada). Wenden Sie sich an den offiziellen Toro-Vertragshändler, wenn Ihr Standort außerhalb der USA oder Kanada ist.

Fehlersuche und -behebung

Führen Sie nur die in dieser Anleitung beschriebenen Schritte aus. Alle weiteren Prüfungen, Wartungsarbeiten und Reparaturen müssen von einem offiziellen Kundendienstzentrum oder einem ähnlich qualifizierten Fachmann ausgeführt werden, wenn Sie das Problem nicht selbst beheben können.

Problem	Mögliche Ursache	Behebungsmaßnahme
Das Akkupack verliert schnell die Ladung.	1. Das Akkupack ist nicht im geeigneten Temperaturbereich.	1. Bringen Sie das Akkupack an einen Ort, der trocken ist und an dem die Temperatur zwischen 0° C und 40° C liegt.
Das Akkuladegerät ist defekt.	1. Das Akkuladegerät ist nicht im geeigneten Temperaturbereich. 2. Die Steckdose, in die das Akkuladegerät eingesteckt ist, hat keinen Strom.	1. Schließen Sie das Akkuladegerät vom Strom ab und bringen Sie es an einen Ort, der trocken ist und an dem die Temperatur zwischen 0° C und 40° C liegt. 2. Lassen Sie die Steckdose von einem Elektriker reparieren.
Das Werkzeug läuft nicht oder läuft nicht ständig.	1. Die Kabel des Akkupacks sind feucht. 2. Das Akku ist nicht ganz in das Werkzeug eingesetzt. 3. Das Akkupack hat eine niedrige oder keine Ladung.	1. Lassen Sie das Akkupack trocknen oder trocknen Sie es mit einem Lappen. 2. Nehmen Sie das Akkupack heraus und setzen Sie es in das Werkzeug ein; stellen Sie sicher, dass es richtig eingesetzt und verriegelt ist. 3. Laden Sie das Akkupack auf.
Das Akkupack hat nach kurzer Verwendung eines ganz aufgeladenen Akkus nur drei LED-Anzeigen.	1. Das ist normal.	1. Stoppen Sie das Werkzeug und drücken Sie die Taste für die Akkuladeanzeige oder nehmen Sie das Akku aus dem Werkzeug, um die tatsächliche Akkuladung anzuzeigen.
Alle vier LED-Anzeigen blinken am Akkupack, nachdem Sie die Taste für die Akkuladeanzeige am Akkupack drücken und die aktuelle Spannung angezeigt wird (wenn das Akkupack nicht verwendet wird).	1. Das Akkupack ist nicht im geeigneten Temperaturbereich.	1. Bringen Sie das Akkupack an einen Ort, der trocken ist und an dem die Temperatur zwischen 0° C und 40° C liegt.
Alle vier LED-Anzeigen blinken am Akkupack, nachdem Sie den Abzug gelöst haben (wenn das Akkupack verwendet wird).	1. Das Akkupack ist nicht im geeigneten Temperaturbereich.	1. Bringen Sie das Akkupack an einen Ort, der trocken ist und an dem die Temperatur zwischen 0° C und 40° C liegt.
Zwei LED-Anzeigen blinken am Akkupack, nachdem Sie die Taste für die Akkuladeanzeige am Akkupack drücken und die aktuelle Spannung angezeigt wird (wenn das Akkupack nicht verwendet wird).	1. Die Zellen im Akkupack haben eine unterschiedliche Spannung.	1. Setzen Sie das Akku in das Ladegerät ein, bis es ganz aufgeladen ist.
Zwei LED-Anzeigen blinken am Akkupack, nachdem Sie den Abzug gelöst haben (wenn das Akkupack verwendet wird).	1. Die Zellen im Akkupack haben eine unterschiedliche Spannung.	1. Setzen Sie das Akku in das Ladegerät ein, bis es ganz aufgeladen ist.
Eine LED-Anzeige blinkt am Akkupack.	1. Die Spannung des Akkupacks ist niedrig.	1. Setzen Sie das Akkupack in das Ladegerät ein.

Problem	Mögliche Ursache	Behebungsmaßnahme
Das Akkupack kann nur schwer aus dem Werkzeug genommen werden.	1. Das Akkupack bzw. Werkzeug ist neu oder die Akkupole und oder die Pole am Werkzeug sind korrodiert.	1. Reinigen Sie die Anschlussklemmen am Akkupack und am Werkzeug. Tragen Sie dann dielektrisches Fett auf die Akkupole auf; verwenden Sie kein anderes Fett, da die Pole beschädigt werden könnten.
Die Geschwindigkeitssperre behält die Aktivierung nicht bei.	1. Die Schraube der Geschwindigkeits-sperre ist lose.	1. Drehen Sie die Schraube der Geschwindigkeitssperre um eine Viertelumdrehung, um sie anzuziehen. Wenn die Geschwindigkeitssperre die Aktivierung weiterhin nicht beibehält, ziehen Sie die Schraube der Geschwindigkeitssperre um eine weitere Viertelumdrehung an.

Europäischer Datenschutzhinweis

Die von Toro gesammelten Informationen
Toro Warranty Company (Toro) respektiert Ihre Privatsphäre. Zum Bearbeiten Ihres Garantieanspruchs und zur Kontaktaufnahme bei einem Produktrückruf bittet Toro Sie, Toro direkt oder über den lokalen Vertragshändler bestimmte persönliche Informationen mitzuteilen.

Das Garantiesystem von Toro wird auf Servern in USA gehostet; dort gelten ggf. andere Vorschriften zum Datenschutz ggf. als in Ihrem Land.

Wenn Sie Toro persönliche Informationen mitteilen, stimmen Sie der Verarbeitung der persönlichen Informationen zu, wie in diesem Datenschutzhinweis beschrieben.

Verwendung der Informationen durch Toro
Toro kann Ihre persönlichen Informationen zum Bearbeiten von Garantieansprüchen, zur Kontaktaufnahme bei einem Produktrückruf oder anderen Zwecken, die Toro Ihnen mitteilt, verwenden. Toro kann die Informationen im Rahmen dieser Aktivitäten an Toro Tochtergesellschaften, Händler oder Geschäftspartner weitergeben. Toro verkauft Ihre persönlichen Informationen an keine anderen Unternehmen. Toro hat das Recht, persönliche Informationen mitzuteilen, um geltende Vorschriften und Anfragen von entsprechenden Behörden zu erfüllen, um die Systeme richtig zu pflegen oder Toro oder andere Benutzer zu schützen.

Speicherung persönlicher Informationen
Toro speichert persönliche Informationen so lange, wie es für den Zweck erforderlich ist, für den die Informationen gesammelt wurden, oder für andere legitime Zwecke (z. B. Einhaltung von Vorschriften) oder Gesetzesvorschriften.

Toros Engagement zur Sicherung Ihrer persönlichen Informationen
Toro trifft angemessene Vorsichtsmaßnahmen, um die Sicherheit Ihrer persönlichen Informationen zu schützen. Toro unternimmt auch Schritte, um die Genauigkeit und den aktuellen Status der persönlichen Informationen zu erhalten.

Zugriff auf persönliche Informationen und Richtigkeit persönlicher Informationen
Wenn Sie die Richtigkeit Ihrer persönlichen Informationen prüfen möchten, senden Sie bitte eine E-Mail an legal@toro.com.

Australisches Verbrauchergesetz

Kunden in Australien finden weitere Details zum australischen Verbrauchergesetz entweder in der Verpackung oder können sich an den örtlichen Toro Fachhändler wenden.

Form No. 3418-132 Rev C

TORO®

Count on it.

Manual del operador

Soplador axial PowerPlex™ 40 V MAX

Nº de modelo 51134—Nº de serie 318000001 y superiores
Nº de modelo 51134T—Nº de serie 318000001 y superiores

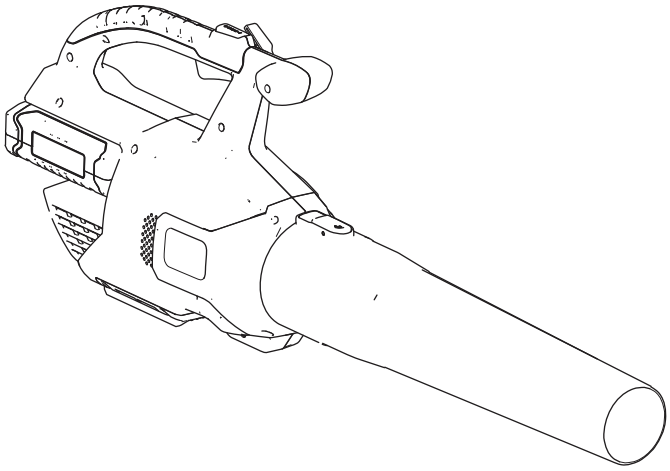

Registre su producto en www.Toro.com.
Traducción del original (ES)

CE

CV

Introducción

Este soplador está diseñado para ser usado por usuarios domésticos para mover hojas y otros residuos similares. Está diseñado para usar solamente baterías modelo 88525 (suministradas con el modelo 51134) o 88526.

Lea este manual detenidamente para aprender a utilizar y mantener correctamente su producto, y para evitar lesiones y daños al producto. Usted es responsable de utilizar el producto de forma correcta y segura.

Usted puede ponerse en contacto directamente con Toro en www.Toro.com si desea información sobre productos y accesorios, si necesita localizar un distribuidor, buscar datos completos sobre su garantía o registrar su producto.

El Modelo 51134T no incluye batería ni cargador.

Seguridad

ADVERTENCIA: Cuando se utilizan aparatos de jardinería eléctricos, es necesario observar unas normas básicas de seguridad, incluyendo las siguientes, a fin de reducir el riesgo de incendio, descarga eléctrica y lesiones personales:

⚠ ADVERTENCIA

Si no se observan todas las advertencias e instrucciones, pueden producirse descargas eléctricas, incendios y/o lesiones graves.

Lea todas las advertencias e instrucciones de seguridad.

Guarde todas las advertencias e instrucciones para su referencia futura.

El término "herramienta eléctrica" que aparece en las advertencias se refiere siempre a una herramienta accionada por el suministro eléctrico de la red (con cable) o una herramienta eléctrica accionada por batería (sin cable).

1. **Seguridad de la zona de trabajo**
   A. **Mantenga la zona de trabajo limpia y bien iluminada.** *Las zonas desordenadas u oscuras son una invitación al accidente.*
   B. **No utilice herramientas eléctricas en atmósferas explosivas, como por ejemplo en presencia de líquidos inflamables, gases o polvo.** *Las herramientas eléctricas crean chispas que pueden inflamar el polvo o los vapores.*
   C. **Mantenga alejados a niños y otras personas mientras utiliza una herramienta eléctrica.** *Las distracciones pueden hacer que pierda el control.*
2. **Seguridad personal**
   A. **Manténgase alerta, esté atento a lo que está haciendo y utilice el sentido común mientras utiliza una herramienta eléctrica. No utilice un herramienta eléctrica si está cansado o bajo la influencia de drogas, alcohol o medicamentos.** *Una breve falta de atención mientras utiliza una herramienta eléctrica podría provocar lesiones personales graves.*
   B. **Utilice equipos de protección personal. Lleve siempre protección ocular.** *El uso de equipos de protección personal como mascarillas, calzado de seguridad antideslizante, casco y protección auditiva en condiciones apropiadas reducirá el riesgo de lesiones personales.*

© 2018—The Toro® Company
8111 Lyndale Avenue South
Bloomington, MN 55420

Póngase en contacto con nosotros en www.Toro.com.
Impreso en China
Reservados todos los derechos

C. **Evite el encendido accidental. Asegúrese de que el interruptor está en la posición de APAGADO antes de conectar la herramienta a la toma de corriente y/o a la batería, y antes de levantar o transportar la herramienta.** *Transportar las herramientas eléctricas con el dedo sobre el interruptor o enchufar herramientas eléctricas con el interruptor en la posición de encendido es una invitación al accidente.*

D. **No intente alcanzar zonas demasiado alejadas. Pise firme y mantenga el equilibrio en todo momento.** *Esto permite un mayor control de la herramienta en situaciones imprevistas.*

E. **Utilice la ropa adecuada. No lleve ropas o joyas sueltas. Mantenga el pelo atado y la ropa y los guantes alejados de las piezas móviles.** *La ropa suelta, las joyas y el pelo largo pueden quedar atrapados en las piezas móviles.*

F. **Mantenga las manos y los pies alejados de la zona de corte.**

3. **Uso y cuidado de las herramientas eléctricas**

A. **No fuerce la herramienta eléctrica. Utilice la herramienta eléctrica adecuada para el trabajo a realizar.** *La herramienta eléctrica correcta realizará el trabajo mejor y con mayor seguridad a la velocidad para la que fue diseñada.*

B. **No utilice la herramienta eléctrica si el interruptor no la enciende y apaga.** *Cualquier herramienta eléctrica que no pueda ser controlada con el interruptor es peligrosa y debe ser reparada.*

C. **Retire la batería de la herramienta eléctrica antes de realizar cualquier ajuste, cambiar de accesorio o almacenar la herramienta.** *Estas medidas de seguridad preventivas reducen el riesgo de un arranque accidental de la herramienta eléctrica.*

D. **Si no la está usando, guarde la herramienta eléctrica fuera del alcance de los niños, y no permita que la utilicen personas no familiarizadas con la herramienta eléctrica o con estas instrucciones de uso.** *Las herramientas eléctricas son peligrosas en manos de usuarios inexpertos.*

E. **Guarde bajo techo los aparatos que no se están utilizando.***Cuando no se están utilizando, los aparatos deben guardarse en un lugar seco, en alto o bajo llave, y fuera del alcance de los niños.*

F. **Mantenimiento de las herramientas eléctricas. Compruebe que las piezas móviles están correctamente alineadas y que se mueven libremente sin agarrotarse, que no hay piezas rotas, y que no hay otras circunstancias que podrían afectar al uso de la herramienta eléctrica. Si existen daños, haga reparar la herramienta eléctrica antes de usarla.** *Muchos accidentes se deben a un mantenimiento deficiente de las herramientas eléctricas.*

G. **Mantenga las herramientas de corte afiladas y limpias.** *Una herramienta de corte bien mantenida con filos bien afilados es más fácil de controlar y hay menos probabilidades de que se agarrote.*

H. **Utilice la herramienta eléctrica según lo indicado en estas instrucciones y de la manera prevista para cada tipo de herramienta eléctrica, teniendo en cuenta las condiciones de trabajo y el trabajo a realizar.** *Usar la herramienta eléctrica para operaciones diferentes de las previstas podría dar lugar a una situación de peligro.*

I. **Mantenga los protectores colocados y en buen estado de funcionamiento.**

4. **Mantenimiento**

El mantenimiento de su herramienta eléctrica debe ser realizado por un técnico de reparaciones debidamente cualificado, utilizando únicamente piezas de repuesto idénticas. *Sólo de esta manera se garantiza el mantenimiento de la seguridad de la herramienta eléctrica.*

5. **Seguridad de las baterías**

A. No cargue el aparato bajo la lluvia o en lugares húmedos.

B. No utilice aparatos alimentados por batería bajo la lluvia.

C. Utilice únicamente baterías del siguiente tipo y tamaño: batería Toro modelo 88525 o 88526.

D. Retire o desconecte la batería antes de realizar tareas de mantenimiento o limpieza, y antes de retirar materiales del aparato de jardinería.

E. No tire las baterías al fuego. Las celdas pueden explosionar. Compruebe si la

normativa local contiene alguna instrucción especial sobre la eliminación de las baterías.

F. No abra ni mutile la(s) batería(s). El electrolito liberado es corrosivo y puede causar daños en los ojos o la piel. Puede ser tóxico si es ingerido.

G. Al manipular las baterías, tenga cuidado para evitar cortocircuitos con materiales conductores, tales como anillos, pulseras o llaves. La batería o el conductor pueden sobrecalentarse y causar quemaduras.

GUARDE ESTAS INSTRUCCIONES

Presión sonora

Esta unidad tiene un nivel de presión sonora en el oído del operador de 81,3 dBA, con un valor de incertidumbre (K) de 3 dBA.

El nivel de presión sonora se determinó mediante los procedimientos descritos en la norma EN ISO 11201.

Potencia sonora

Esta unidad tiene un nivel de potencia sonora garantizado de 96 dBA, que incluye un valor de incertidumbre (K) de 3 dBA.

El nivel de potencia sonora se determinó mediante los procedimientos descritos en EN ISO 11094.

Vibración mano/brazo

Nivel medido de vibración en la mano derecha = 3,28 m/s^2

Nivel medido de vibración en la mano izquierda = 1,8 m/s^2

Valor de incertidumbre (K) = 1,5 m/s^2

Los valores medidos se determinaron mediante los procedimientos descritos en EN ISO 20643.

Importante: **La emisión de vibraciones durante el uso real de la herramienta eléctrica puede no coincidir del valor total declarado, dependiendo de la manera de usar la herramienta. El operador debe tomar medidas de seguridad basadas en una estimación de exposición en las condiciones de uso reales.**

Pegatinas de seguridad e instrucciones

Las pegatinas de seguridad e instrucciones están a la vista del operador y están ubicadas cerca de cualquier zona de peligro potencial. Sustituya cualquier pegatina que esté dañada o que falte.

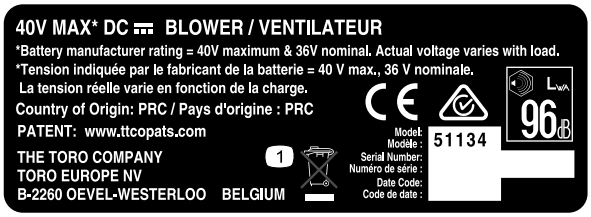

decal136-2493

136-2493

1. No desechar.

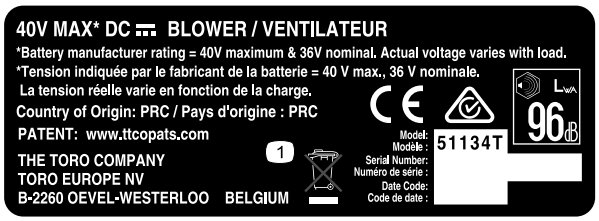

decal136-2494

136-2494

1. No desechar.

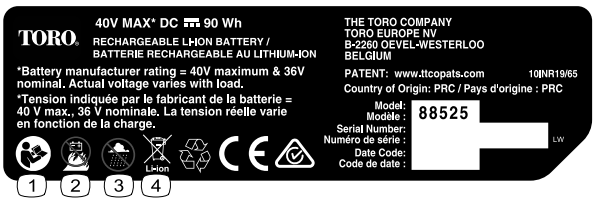

decal136-2499

136-2499

1. Lea el *Manual del operador*.
2. No queme la batería.
3. No usar en condiciones húmedas.
4. No desechar.

---

decal136-2501

136-2501

1. No desechar.
2. Doble aislamiento
3. Residencial
4. Lea el *Manual del operador*.

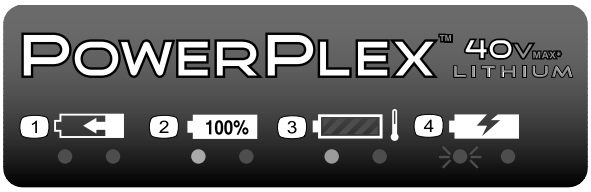

decal136-2504

136-2504

1. La batería se está cargando.
2. La batería está completamente cargada.
3. La batería está demasiado caliente.
4. Es necesario sustituir la batería.

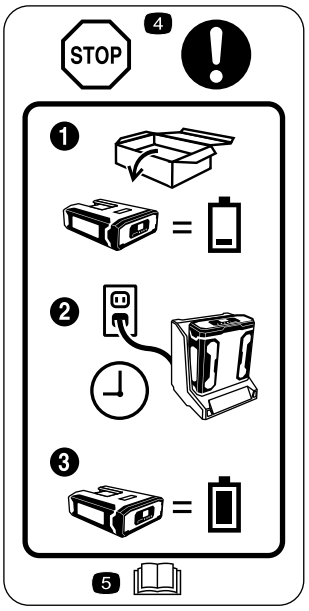

decal136-2534

136-2534

1. La batería no se suministra totalmente cargada.
2. Coloque la batería en el cargador.
3. Espere a que la batería este totalmente cargada antes del primer uso.
4. Pare—siga estas instrucciones antes del primer uso.
5. Lea el *Manual del operador*.

decal136-2536

136-2536

1. Advertencia – mantenga a otras personas alejadas de la máquina en todas las direcciones.
2. Peligro de objetos arrojados – mantenga a otras personas alejadas de la máquina.

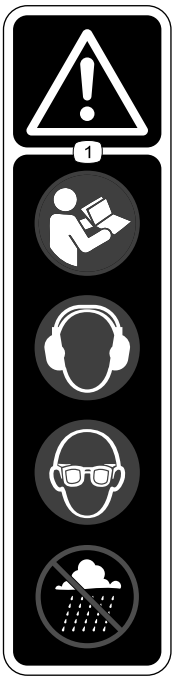

decal136-2537

136-2537

1. Advertencia: lea el *Manual del operador*; utilice protección auditiva; utilice protección ocular; no utilice el aparato en condiciones húmedas.

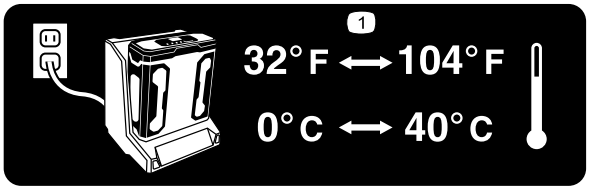

decal136-2539

136–2539

1. Cargue la batería a una temperatura de entre 0 °C y 40 °C.

Montaje

Nota: En el momento de la compra la batería no está totalmente cargada. Antes de usar la herramienta por primera vez, consulte Carga de la batería (página 9).

1

Cómo montar el cargador de la batería (opcional)

No se necesitan piezas

Procedimiento

Si lo desea, monte el cargador de la batería firmemente en la pared utilizando los orificios de montaje en pared en la parte trasera del cargador.

Móntelo en un espacio interior (tal como un garaje u otro lugar seco), cerca de una toma de corriente y fuera del alcance de los niños.

Consulte la Figura 1 para obtener asistencia sobre el montaje del cargador.

Nota: Coloque el cargador sobre las fijaciones correctamente posicionadas y gírelo para fijarlo en su lugar (fijaciones no incluidas).

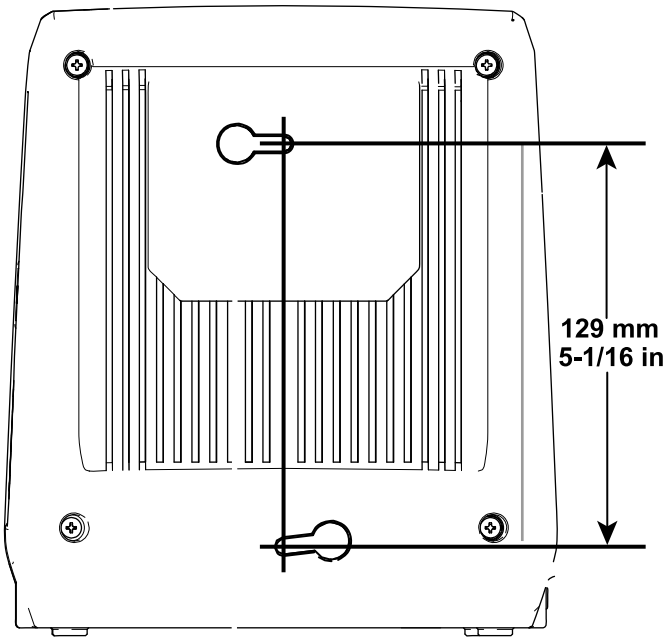

g194202

Figura 1

2

Montaje del soplador

Piezas necesarias en este paso:

1	Tubo del soplador

Procedimiento

1. Deslice el tubo del soplador sobre la carcasa del soplador. Puede ser necesario presionar hacia abajo sobre la pestaña para que el tubo del soplador encaje en su sitio (Figura 2).

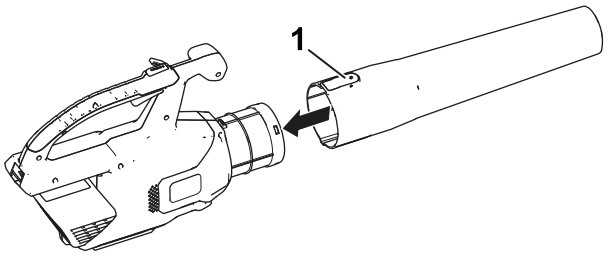

g190102

Figura 2

1. Pestaña

2. Alinee el hueco de la batería con la lengüeta del alojamiento de la empuñadura, sujete la empuñadura, e introduzca la batería en la empuñadura hasta que el cierre encaje en su sitio (Figura 3).

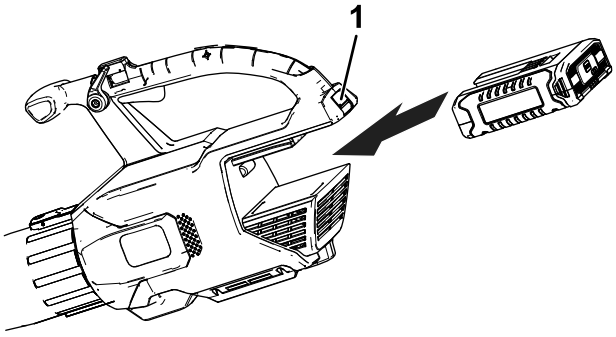

g194149

Figura 3

1. Cierre de la batería

El producto

Especificaciones

Pesos

Masa de la máquina sin batería	2,8 kg
Masa de la máquina con la batería 88525	3,8 kg
Masa de la máquina con la batería 88526	4,4 kg

Intervalos de temperatura adecuados

Cargue la batería a	entre 0 °C y 40 °C
Utilice el producto a	entre -15 °C y 60 °C
Almacene el producto a	entre -15 °C y 60 °C
Desenchufe el cargador a	Inferior a 0 °C o superior a 40 °C

* El tiempo de carga será mayor si la temperatura no está en este intervalo durante la carga.

Guarde la herramienta, la batería y el cargador en un lugar cerrado, limpio y seco.

Operación

⚠ ADVERTENCIA

El soplador puede arrojar residuos, que podrían causar graves lesiones personales a usted o a otras personas.

- **No sople objetos duros como clavos, pernos o piedras.**
- **No utilice el soplador cerca de otras personas o animales domésticos.**
- **Extreme el cuidado al soplar residuos en escaleras u otros lugares de espacio reducido.**
- **Lleve gafas de seguridad u otra protección ocular adecuada, pantalón largo y zapatos.**

Cómo arrancar el soplador

1. Compruebe que los orificios de ventilación del soplador están libres de polvo y residuos.
2. Para arrancar el soplador, apriete el gatillo de velocidad variable (Figura 4).

   Nota: Active el bloqueo de velocidad para mantener la máquina encendida sin tener que apretar el gatillo de velocidad variable (Figura 4).

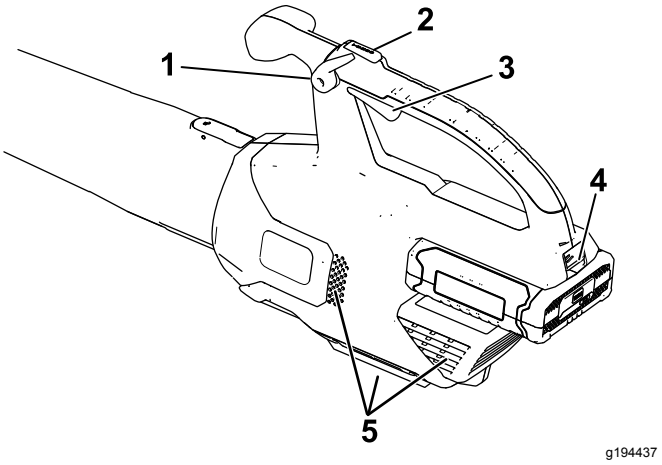

Figura 4

1. Bloqueo de velocidad
2. Botón de potencia turbo
3. Gatillo de velocidad variable
4. Cierre de la batería
5. Zonas de ventilación del soplador

Cómo ajustar la velocidad del aire del soplador

Para aumentar la velocidad del soplador, mantenga presionado el botón de potencia turbo durante el tiempo deseado (Figura 4).

Para ajustar la velocidad del aire mientra sopla, utilice el gatillo de velocidad variable (Figura 4).

Para mantener la velocidad actual del aire, active el bloqueo de velocidad (Figura 4).

Cómo apagar el soplador

Para apagar el soplador, desactive el bloqueo de velocidad (si lo está usando) y suelte el gatillo de velocidad variable (Figura 4).

Importante: **Después de apagar el soplador, no deje puesto el bloqueo de velocidad con la batería instalada en el soplador.**

Cuando no esté utilizando el soplador o lo esté transportando hacia o desde el área de trabajo, retire la batería.

Desmontaje del tubo del soplador

Presione hacia abajo sobre la pestaña para separar el tubo del soplador del soplador (Figura 5).

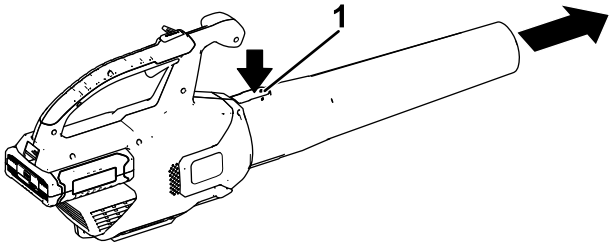

g228499

Figura 5

1. Pestaña

Cómo retirar la batería del soplador

Presione hacia abajo sobre el cierre de la batería para separar la batería del soplador (Figura 6).

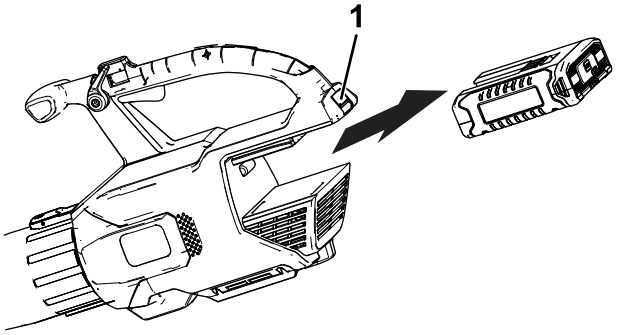

g194150

Figura 6

1. Cierre de la batería

Uso de los accesorios

Utilice los accesorios provistos según sea necesario.

Nota: El Kit de limpiador de canalones (Modelo 51667) y el Tubo oscilante (Modelo 51764) se venden por separado.

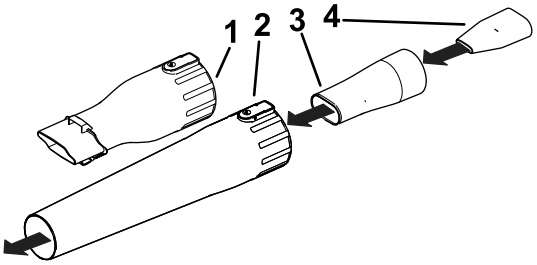

g244381

Figura 7

1. Adaptador del limpiador de canalones
2. Tubo del soplador
3. Adaptador del tubo oscilante/inserto de potencia
4. Inserto de potencia

Carga de la batería

Importante: **Lea todas las precauciones de seguridad.**

Importante: **Cargue la batería solo a temperaturas que estén dentro del intervalo apropiado; consulte Especificaciones (página 8).**

Nota: En cualquier momento, presione el botón del indicador de carga de la batería de la batería para mostrar la carga actual (indicadores LED).

1. Enchufe un cable de alimentación del tipo correcto para su toma de corriente en el cargador de la batería.
2. Compruebe que los orificios de ventilación de la batería están libres de polvo y residuos.
3. Alinee el hueco de la batería (Figura 8) con la lengüeta del cargador.

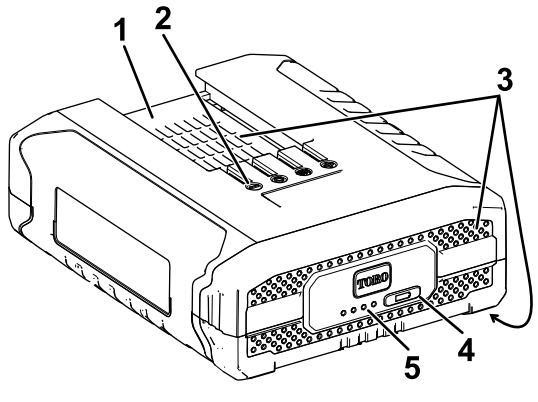

Figura 8

1. Hueco de la batería
2. Terminales de la batería
3. Zonas de ventilación de la batería
4. Botón del indicador de carga de la batería
5. Indicadores LED (carga actual)

4. Compruebe que los orificios de ventilación del cargador de la batería están libres de polvo y residuos.
5. Introduzca la batería en el cargador hasta que esté completamente asentada (Figura 9).

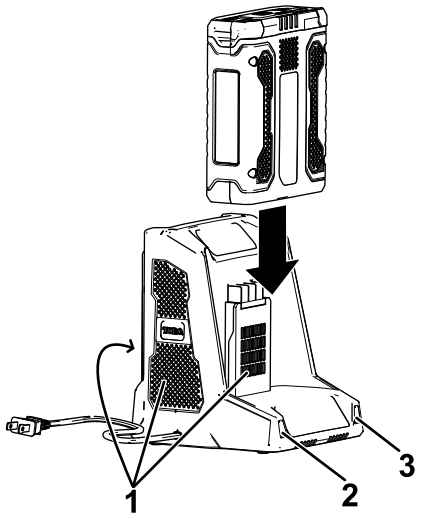

Figura 9

1. Zonas de ventilación del cargador
2. Indicador izquierdo
3. Indicador derecho

6. Para retirar la batería, deslice la batería hacia atrás para sacarla del cargador.
7. Consulte la tabla siguiente para interpretar los indicadores LED del cargador de la batería.

Indicador izquierdo	Indicador derecho	Indica:
Apagado	Rojo	Cargador encendido, sin batería
Rojo	Rojo	La batería se está cargando
Verde	Rojo	La batería está cargada
Naranja	Rojo	La batería está demasiado caliente
Rojo intermitente	Rojo	Sustituya la batería

Almacenamiento

Importante: **Almacene la herramienta, la batería y el cargador solo a temperaturas que estén dentro del intervalo apropiado; consulte Especificaciones (página 8).**

Importante: **Si va a almacenar la herramienta durante un año o más, retire la batería de la herramienta y cargue la batería hasta que 2 o 3 de los indicadores LED de la batería se enciendan en color azul. No almacene la batería completamente cargada ni completamente descargada. Antes de volver a usar la herramienta, cargue la batería hasta que se encienda el indicador izquierdo del cargador en verde, o hasta que los 4 indicadores LED de la batería se vuelvan azules.**

- Desconecte el producto del suministro de energía (es decir, retire el enchufe del suministro de energía o la batería) y compruebe si hay daños después del uso.
- Limpie cualquier material extraño del producto.
- Cuando no se estén utilizando, almacene la herramienta, la batería y el cargador de la batería fuera del alcance de los niños.
- Mantenga la herramienta, la batería y el cargador de la batería alejados de agentes corrosivos como productos químicos de jardín o sal para deshielo.
- Para reducir el riesgo de lesiones personales graves, no almacene la batería en el exterior o en un vehículo.
- Guarde la herramienta, la batería y el cargador en un lugar cerrado, limpio y seco.

Preparación de la batería para el reciclado

Importante: **Al retirarla, cubra los terminales de la batería con cinta adhesiva de servicio pesado. No intente destruir o desmontar la batería ni intente retirar cualquiera de los componentes de la misma. Las baterías de iones de litio deben reciclarse o eliminarse correctamente en la instalación de reciclado más cercana.**

RECYCLE RBRC Li-ion 1.800.822.8837	Si desea obtener más información sobre el reciclaje de las baterías de iones de litio o localizar las instalaciones de reciclaje de baterías más próximas, visite www.Call2Recycle.org (EE.UU. y Canadá únicamente). Si se encuentra fuera de EE.UU. o Canadá, póngase en contacto con su distribuidor Toro autorizado.

Solución de problemas

Realice solo los pasos descritos en estas instrucciones. Cualquier otro trabajo de inspección, mantenimiento o reparación debe ser realizado por un Servicio Técnico Autorizado o por un especialista autorizado si no puede solucionar el problema usted mismo.

Problema	Posible causa	Acción correctora
La batería se descarga rápidamente.	1. La batería está por encima o por debajo del intervalo de temperatura adecuado.	1. Traslade la batería a un lugar seco cuya temperatura sea de entre 0 °C y 40 °C.
El cargador de la batería no funciona.	1. El cargador de la batería está por encima o por debajo del intervalo de temperatura adecuado. 2. La toma de corriente en la que está enchufado el cargador de la batería no tiene corriente.	1. Desenchufe el cargador de la batería y trasládelo a un lugar seco cuya temperatura sea de entre 0 °C y 40 °C. 2. Póngase en contacto con un electricista autorizado para que repare la toma de corriente.
La herramienta no funciona, o funciona de forma intermitente.	1. Hay humedad en los cables de la batería. 2. La batería no está correctamente instalada en la herramienta. 3. La batería tiene poca carga.	1. Deje que la batería se seque o séquela con un paño. 2. Retire y luego vuelva a colocar la batería en la herramienta, asegurándose de que está completamente instalada y bloqueada. 3. Cargue la batería.
La batería muestra solo 3 indicadores LED después de pocos segundos de uso de una batería completamente cargada.	1. Esto es normal.	1. Pare la herramienta y presione el botón del indicador de carga de la batería o retire la batería de la herramienta para mostrar la carga real de la batería.
Los 4 indicadores LED de la batería parpadean después de presionar el botón del indicador de carga de la batería, y se muestra la carga actual (cuando la batería no se está usando).	1. La batería está por encima o por debajo del intervalo de temperatura adecuado.	1. Traslade la batería a un lugar seco cuya temperatura sea de entre 0 °C y 40 °C.
Los 4 indicadores LED de la batería parpadean después de liberar el gatillo (cuando la batería se está usando).	1. La batería está por encima o por debajo del intervalo de temperatura adecuado.	1. Traslade la batería a un lugar seco cuya temperatura sea de entre 0 °C y 40 °C.
2 indicadores LED de la batería parpadean después de presionar el botón del indicador de carga de la batería, y se muestra la carga actual (cuando la batería no se está usando).	1. Existe una diferencia de voltaje entre las celdas de la batería.	1. Coloque la batería en el cargador hasta que esté completamente cargada.
2 indicadores LED de la batería parpadean después de liberar el gatillo (cuando la batería se está usando).	1. Existe una diferencia de voltaje entre las celdas de la batería.	1. Coloque la batería en el cargador hasta que esté completamente cargada.
1 indicador LED de la batería parpadea.	1. El voltaje de la batería es bajo.	1. Coloque la batería en el cargador.
Es difícil retirar la batería de la herramienta.	1. La batería/herramienta es nueva o hay corrosión en los terminales de la batería o los terminales de la herramienta.	1. Limpie los terminales de la batería y de la herramienta. Aplique grasa dieléctrica en los terminales de la batería; no utilice otro tipo de lubricante porque podría dañar los terminales.
El bloqueo de velocidad se desactiva solo.	1. El tornillo del bloqueo de velocidad no está bien apretado.	1. Apriete el tornillo del bloqueo de velocidad girándolo ¼ de vuelta. Si el bloqueo de velocidad aún no se mantiene activado, gire el tornillo del bloqueo de velocidad ¼ de vuelta más.

Notas:

Aviso de privacidad (Europa)

Información recopilada por Toro
Toro Warranty Company (Toro) respeta su privacidad. Para procesar las reclamaciones bajo la Garantía y para ponernos en contacto con usted en el caso de una posible retirada de productos, le pedimos que comparta con nosotros cierta información personal, bien directamente, bien a través de su Concesionario o empresa Toro local.

El sistema de garantías de Toro está hospedado en servidores ubicados en los Estados Unidos, y por tanto las leyes de privacidad aplicables pueden no proporcionar la misma protección que en su país.

AL COMPARTIR SU INFORMACIÓN PERSONAL CON NOSOTROS, OTORGA SU CONSENTIMIENTO AL PROCESAMIENTO DE DICHA INFORMACIÓN PERSONAL EN LOS CASOS DESCRITOS EN ESTE AVISO DE PRIVACIDAD.

Uso que hace Toro de la información
Toro puede utilizar su información personal para procesar reclamaciones bajo la garantía y para ponerse en contacto con usted si se produce la retirada de un producto, así como para cualquier otro propósito del que le informemos. Toro puede compartir su información con filiales, concesionarios u otros socios comerciales de Toro con relación a cualquiera de las actividades antes mencionadas. No venderemos su información personal a ninguna otra empresa. Nos reservamos el derecho a divulgar información personal para cumplir la legislación aplicable y a petición de las autoridades competentes, para operar correctamente nuestros sistemas o para nuestra propia protección o la de otros usuarios.

Retención de su información personal
Retendremos su información personal durante el tiempo que sea necesario para cumplir los fines para los que se recopiló originalmente o para otros fines legítimos (tales como cumplimiento de la legislación), o según lo exija la legislación aplicable.

Compromiso de Toro respecto a la seguridad de su información personal
Tomamos precauciones razonables para mantener la seguridad de sus datos personales. También tomamos medidas para asegurar que la información personal sea exacta y esté actualizada.

Acceso y rectificación de su información personal
Si usted desea revisar o corregir su información personal, póngase en contacto con nosotros por correo electrónico a legal@toro.com.

Ley de Consumo de Australia

Los clientes australianos encontrarán información sobre la Ley de Consumo de Australia dentro de la caja o a través de su concesionario Toro local.

Form No. 3418-133 Rev C

TORO®

Count on it.

Käyttöopas

PowerPlex™ 40 V MAX -aksiaalipuhallin

Mallinro: 51134—Sarjanro: 318000001 tai suurempi

Mallinro: 51134T—Sarjanro: 318000001 tai suurempi

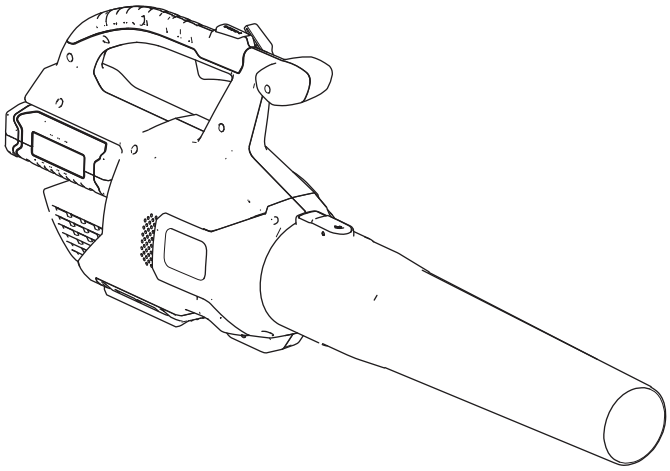

Rekisteröi tuotteesi osoitteessa www.Toro.com.
Käännös alkuperäisestä tekstistä (FI)

CE

CV

3418-133 C

Johdanto

Tämä puhallin on tarkoitettu kotikäyttöön lehtien tapaisten roskien poistamiseen tarpeen mukaan. Se on suunniteltu käytettäväksi vain akkuyksikkömallien 88525 (toimitetaan mallin 51134 kanssa) tai 88526 kanssa.

Lue nämä tiedot huolellisesti, jotta opit käyttämään ja huoltamaan tuotetta asianmukaisesti sekä välttämään tapaturmia ja laitevaurioita. Olet itse vastuussa tuotteen asianmukaisesta ja turvallisesta käytöstä.

Voit ottaa yhteyden Toroon suoraan osoitteessa www.Toro.com, jos tarvitset tietoja tuotteista ja lisävarusteista, lähimmästä jälleenmyyjästä tai takuusta, tai jos haluat rekisteröidä tuotteesi.

Malli 51134T ei sisällä akkua eikä laturia.

Turvaohjeet

VAROITUS: Ehkäise tulipalon, sähköiskun ja henkilövahinkojen riskiä noudattamalla aina sähköisiä puutarhanhoitolaitteita käytettäessä yleisiä varotoimenpiteitä, mukaan lukien seuraavia:

⚠ VAARA

Varoitusten ja ohjeiden noudattamatta jättäminen voi aiheuttaa sähköiskun, tulipalon ja/tai vakavan loukkaantumisen.

Lue kaikki turvallisuusvaroitukset ja ohjeet.

Säilytä kaikki varoitukset ja ohjeet myöhempää tarvetta varten.

Varoituksissa ”sähkötyökalulla” tarkoitetaan hankkimaasi verkkovirralla toimivaa (johdollista) sähkötyökalua tai akkukäyttöistä (johdotonta) sähkötyökalua.

1. **Työskentelyalueen turvallisuus**
   A. **Pidä työskentelyalue siistinä ja hyvin valaistuna.** *Onnettomuuksia sattuu helposti sotkuisilla tai pimeillä alueilla.*
   B. **Älä käytä sähkötyökaluja räjähdysherkissä ympäristöissä, kuten palavia nesteitä, kaasuja tai pölyä sisältävissä tiloissa.** *Sähkötyökalujen käytöstä syntyy kipinöitä, jotka voivat sytyttää pölyn tai kaasun.*
   C. **Pidä lapset ja sivulliset loitolla sähkötyökalua käytettäessä.** *Häiriötekijät voivat johtaa laitteen hallinnan menettämiseen.*
2. **Henkilöturvallisuus**
   A. **Pysy valppaana: katso, mitä olet tekemässä, ja käytä maalaisjärkeä sähkötyökalun käytössä. Älä käytä sähkötyökalua, kun olet väsynyt tai huumeiden, alkoholin tai lääkkeiden vaikutuksen alaisena.** *Keskittymisen herpaantuminen sähkötyökalua käytettäessä voi johtaa vakavaan loukkaantumiseen.*
   B. **Käytä henkilönsuojaimia. Käytä silmäsuojaimia.** *Olosuhteisiin sopivat suojavarusteet, kuten pölynaamari, luistamattomat turvakengät, suojakypärä tai kuulonsuojaimet ehkäisevät henkilövahinkoja.*
   C. **Estä laitteen käynnistyminen vahingossa. Varmista, että virtakytkin on POIS-asennossa, ennen kuin laite kytketään virtalähteeseen ja/tai akkuyksikköön tai sitä nostetaan**

© 2018—The Toro® Company
8111 Lyndale Avenue South
Bloomington, MN 55420

Toron WWW-sivusto osoitteessa www.Toro.com.
Painettu Kiinassa
Kaikki oikeudet pidätetään

tai kannetaan. *Sähkötyökalun kantaminen sormi virtakytkimellä tai virtalähteen kytkeminen sähkötyökaluun, jonka virtakytkin on päällä, altistaa onnettomuuksille.*

D. **Älä kurota liikaa. Varmista, että seisot koko ajan tukevasti ja pysyt tasapainossa.** *Tämä parantaa sähkötyökalun hallintaa yllättävissä tilanteissa.*

E. **Pukeudu asianmukaisesti. Älä käytä löysiä vaatteita tai riippuvia koruja. Pidä hiukset taakse sidottuna ja hiukset, vaatteet ja käsineet loitolla liikkuvista osista.** *Löysät vaatteet, riippuvat korut tai pitkät hiukset voivat jäädä kiinni liikkuviin osiin.*

F. **Pidä kädet ja jalat loitolla leikkuualueesta.**

3. **Sähkötyökalun käyttö ja kunnossapito**

A. **Älä käytä sähkötyökalua väkisin. Käytä tarkoitukseen sopivaa sähkötyökalua.** *Sopiva sähkötyökalu tekee työn paremmin ja turvallisemmin sillä käyttönopeudella, jolle se on suunniteltu.*

B. **Älä käytä sähkötyökalua, jos virtakytkin ei kytke sitä päälle ja pois.** *Sähkötyökalut, joiden virtakytkin ei toimi oikein, ovat vaarallisia, ja ne täytyy korjata.*

C. **Irrota akkuyksikkö sähkötyökalusta ennen kuin teet mitään säätöjä, vaihdat lisälaitteita tai varastoit sähkötyökalua.** *Tällaiset ennaltaehkäisevät toimet vähentävät sähkötyökalun vahinkokäynnistyksen riskiä.*

D. **Kun sähkötyökalua ei käytetä, säilytä sitä lasten ulottumattomissa, äläkä anna sitä sellaisten henkilöiden käyttöön, jotka eivät tunne työkalua tai näitä ohjeita.** *Sähkötyökalut ovat vaarallisia kouluttamattomien henkilöiden käsissä.*

E. **Kun laitteita ei käytetä, säilytä niitä sisätiloissa.** *Kun laitteita ei käytetä, niitä on säilytettävä sisätiloissa kuivassa ja korkealla sijaitsevassa tai lukitussa paikassa lasten ulottumattomissa.*

F. **Pidä sähkötyökalut kunnossa. Tarkista, että liikkuvia osia ei ole kohdistettu väärin ja etteivät ne ole jumittuneet ja että osat ovat ehjiä. Tarkista myös kaikki muut seikat, jotka voivat vaikuttaa sähkötyökalun toimintaan. Jos sähkötyökalu on vaurioitunut, se on korjattava ennen käyttöä.** *Monet onnettomuuksista johtuvat sähkötyökaluista, joita ei ole pidetty kunnossa.*

G. **Pidä leikkuutyökalut terävinä ja puhtaina.** *Kunnossa pidetyt leikkuutyökalut, joiden leikkuusärmä on terävä, jumiutuvat harvemmin ja ovat helpompia hallita.*

H. **Käytä sähkötyökalua näiden ohjeiden mukaan ja sille soveltuvaan käyttötarkoitukseen, ja huomioi työskentelyolosuhteet ja suoritettavan työn tyyppi.** *Sähkötyökalun käyttö muihin kuin sille tarkoitettuihin töihin voi johtaa vaaratilanteisiin.*

I. **Huolehdi, että suojukset ovat paikoillaan ja toimintakunnossa.**

4. **Huolto**

Huollata sähkötyökalu koulutetulla henkilöllä käyttäen vain alkuperäistä vastaavia varaosia. *Näin varmistat, että sähkötyökalu pysyy turvallisena.*

5. **Akkujen turvallisuus**

A. Älä lataa laitteen akkuja sateessa tai kosteissa tiloissa.

B. Älä käytä akkukäyttöistä laitetta sateessa.

C. Käytä vain seuraavia akkutyyppejä ja -kokoja: Toro-akkumalli 88525 tai 88526.

D. Irrota akku tai kytke se irti ennen huoltoa, puhdistusta tai roskien poistoa puutarhanhoitolaitteesta.

E. Älä hävitä akkuja polttamalla. Akun kenno voi räjähtää. Tarkista paikalliset akkujen hävittämistä koskevat määräykset.

F. Älä avaa tai leikkaa akkuja. Akkuneste on syövyttävää, ja se voi vahingoittaa silmiä tai ihoa. Se voi olla myrkyllistä nieltynä.

G. Käsittele akkuja varoen, jotta sähköä johtavat esineet, kuten sormukset, rannekorut tai avaimet, eivät aiheuta akkuun oikosulkua. Akku tai johdin voi ylikuumentua ja aiheuttaa palovammoja.

SÄILYTÄ NÄMÄ OHJEET

Äänenpaine

Tämän laitteen äänenpainetaso käyttäjän korvan kohdalla on 81,3 dBA, johon sisältyy epävarmuusarvo (K) 3 dBA.

Äänenpainetaso on määritetty standardissa EN ISO 11201 kuvatun menettelyn mukaisesti.

Äänitehо

Tämän laitteen taattu äänitehon taso on 96 dBA, johon sisältyy epävarmuusarvo (K) 3 dBA.

Äänitehon taso on määritetty standardissa EN ISO 11094 kuvatun menettelyn mukaisesti.

Käden/käsivarren tärinä

Oikealle kädelle mitattu tärinätaso = 3,28 m/s^2

Vasemmalle kädelle mitattu tärinätaso = 1,8 m/s^2

Epävarmuusarvo (K) = 1.5 m/s^2

Mitatut arvot on määritetty standardissa EN ISO 20643 määritetyn menettelyn mukaisesti.

Tärkeää: **Sähkötyökalun varsinainen käytönaikainen tärinätaso voi laitteen käyttötavasta riippuen poiketa ilmoitetusta kokonaisarvosta. Käyttäjän on noudatettava varsinaisiin käyttöolosuhteisiin perustuvan arvion mukaisia varotoimenpiteitä.**

Turva- ja ohjetarrat

Turva- ja ohjetarrat on sijoitettu hyvin näkyville paikoille mahdollisten vaara-alueiden lähettyville. Korvaa vioittuneet tai kadonneet tarrat uusilla.

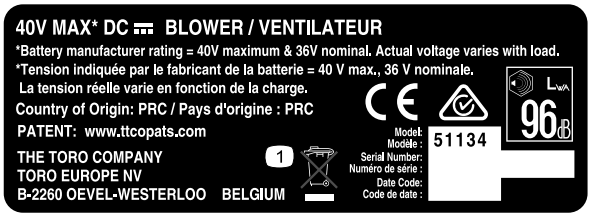

decal136-2493

136-2493

1. Älä hävitä.

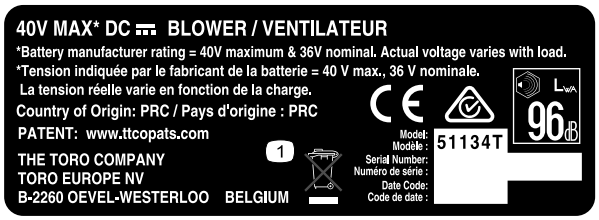

decal136-2494

136-2494

1. Älä hävitä.

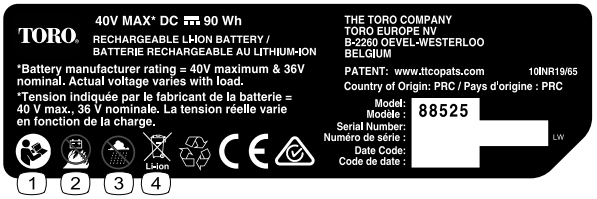

decal136-2499

136-2499

1. Lue *käyttöopas*.
2. Älä polta akkua.
3. Älä käytä kosteissa olosuhteissa.
4. Älä hävitä.

---

decal136-2501

136-2501

1. Älä hävitä.
2. Kaksoiseristetty
3. Kotikäyttö
4. Lue *käyttöopas*.

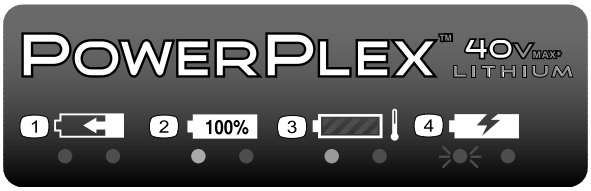

decal136-2504

136-2504

1. Akkuyksikkö latautuu.
2. Akkuyksikkö on täyteen ladattu.
3. Akkuyksikön lämpötila on liian suuri.
4. Akkuyksikkö on vaihdettava.

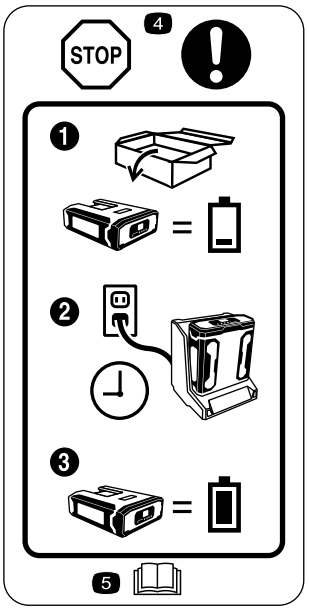

decal136-2534

136-2534

1. Uusi akku ei ole täyteen ladattu.
2. Aseta akku laturiin.
3. Anna akun latautua täyteen ennen ensimmäistä käyttökertaa.
4. Seis: noudata näitä ohjeita ennen ensimmäistä käyttökertaa.
5. Lue *käyttöopas*.

decal136-2536

136-2536

1. Varoitus: älä päästä sivullisia koneen lähelle mistään suunnasta.
2. Esineiden sinkoutumisvaara: älä päästä sivullisia koneen lähelle.

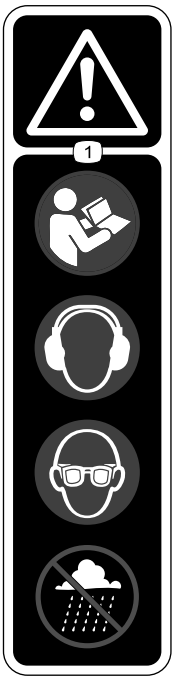

decal136-2537

136-2537

1. Varoitus: lue *käyttöopas*; käytä kuulonsuojaimia; käytä silmäsuojaimia; älä käytä kosteissa olosuhteissa.

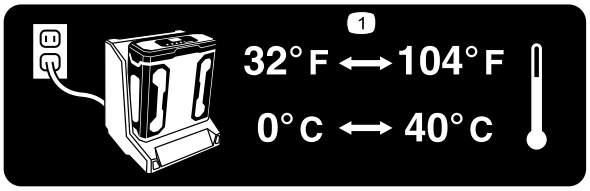

decal136-2539

136–2539

1. Lataa akku paikassa, jossa lämpötila on välillä 0...+40 °C.

Käyttöönotto

Huomaa: Akkuyksikkö ei ole täyteen ladattu ostettaessa. Ennen työkalun ensimmäistä käyttökertaa katso Akkuyksikön lataus (sivu 9).

1

Akkulaturin seinäkiinnitys (valinnainen)

Mitään osia ei tarvita

Ohjeet

Halutessasi voit kiinnittää akkulaturin tukevasti seinään käyttämällä laturin takapuolella olevia kiinnitysreikiä.

Kiinnitä laturi sisätiloihin (esimerkiksi autotalliin tai muuhun kuivaan paikkaan) pistorasian lähelle ja pois lasten ulottuvilta.

Katso kuvasta, miten laturi kiinnitetään (Kuva 1).

Huomaa: Kiinnitä laturi paikalleen liu'uttamalla ja kääntämällä se oikein kohdistettujen kiinnikkeiden päälle (kiinnikkeet eivät sisälly pakkaukseen).

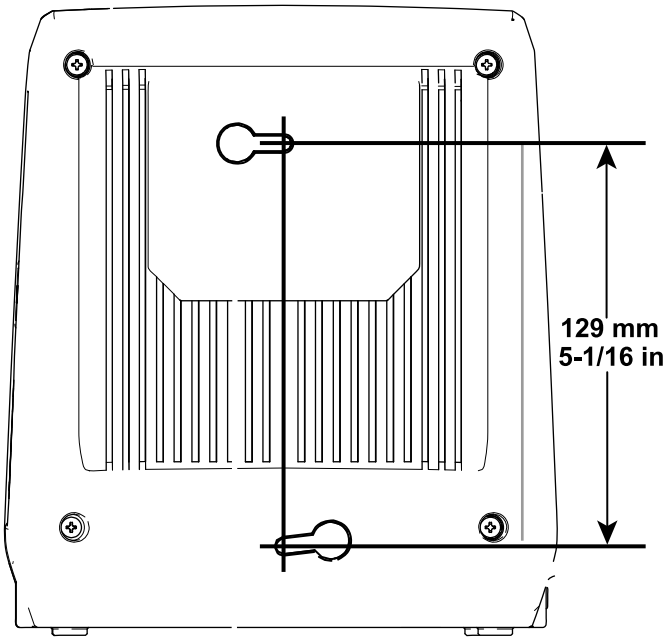

g194202

Kuva 1

2

Puhaltimen kokoaminen

Vaiheeseen tarvittavat osat:

1	Puhallinputki

Ohjeet

1. Liu'uta puhallinputki puhallinkoteloon. Puhallinputken kielekettä on ehkä painettava alas, jotta putki lukittuu paikalleen (Kuva 2).

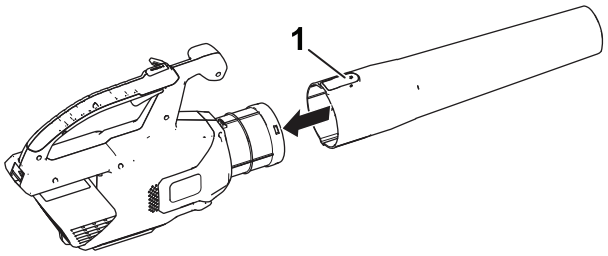

g190102

Kuva 2

1. Kieleke

2. Kohdista akkuyksikössä oleva syvennys kahvan rungossa olevan kiinnityspisteen ulkonemaan, tartu kahvaan, ja työnnä akkuyksikköä kahvaan kunnes salpa lukittuu paikalleen (Kuva 3).

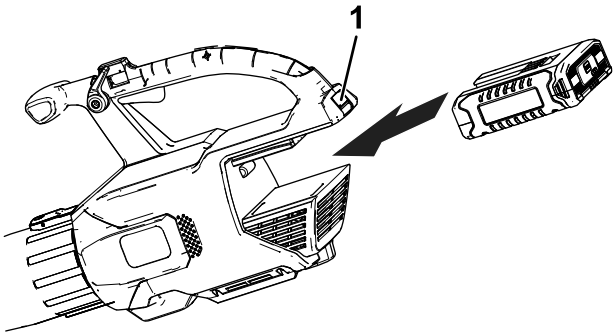

g194149

Kuva 3

1. Akun salpa

Laitteen yleiskatsaus

Tekniset tiedot

Painot

Koneen massa ilman akkua	2,8 kg
Koneen massa akkumallin 88525 kanssa	3,8 kg
Koneen massa akkumallin 88526 kanssa	4,4 kg

Soveltuvat lämpötilat

Lataa akku lämpötilassa	0...+40 °C
Käytä tuotteita lämpötilassa	−15...+60 °C
Säilytä tuotteita lämpötilassa	−15...+60 °C
Kytke laturi irti lämpötilassa	Alle 0 °C tai yli 40 °C

*Latausaika pitenee, jos akkua ei ladata näiden lämpötilarajojen sisällä.

Säilytä työkalua, akkuyksikköä ja akkulaturia suljetussa, puhtaassa ja kuivassa tilassa.

Käyttö

⚠ VAARA

Puhallin voi singota roskia ja aiheuttaa tällöin vakavia tapaturmia käyttäjälle tai sivullisille.

- **Älä puhalla kovia esineitä, kuten nauloja, pultteja tai kiviä.**
- **Älä käytä puhallinta sivullisten tai lemmikkien lähellä.**
- **Ole erityisen varovainen, kun puhdistat portaita tai muita ahtaita alueita.**
- **Käytä suojalaseja tai muita sopivia silmäsuojaimia, pitkiä housuja ja kenkiä.**

Puhaltimen käynnistys

1. Varmista, että puhaltimen ilmanvaihtoaukoissa ei ole pölyä tai roskia.
2. Käynnistä puhallin puristamalla portaattomasti säädettävää liipaisinta (Kuva 4).

   Huomaa: Kytkemällä nopeuden lukituksen päälle voit pitää koneen käynnissä ilman, että pidät portaattomasti säädettävää liipaisinta painettuna (Kuva 4).

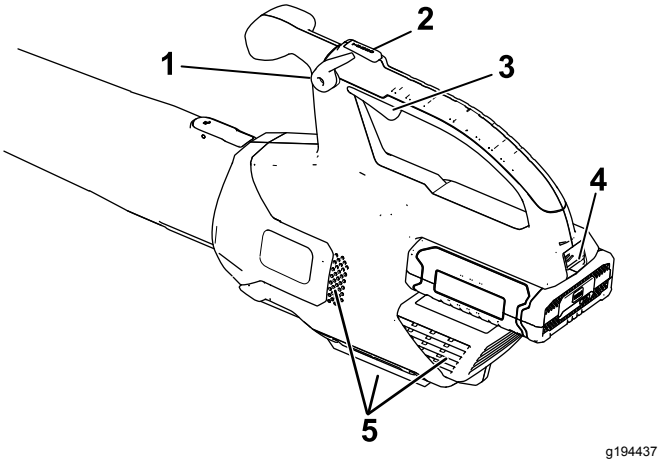

Kuva 4

1. Nopeuden lukitus
2. Turboahtimen painike
3. Portaattomasti säädettävä liipaisin
4. Akun salpa
5. Puhaltimen ilmanvaihtoaukot

Puhaltimen ilman nopeuden säätö

Nosta puhaltimen nopeutta painamalla turboahtimen painiketta ja pitämällä se painettuna halutun ajan (Kuva 4).

Puhallinta käytettäessä voit säätää ilman nopeutta käyttämällä portaattomasti säädettävää liipaisinta (Kuva 4).

Pidä ilman nopeus tasaisena kytkemällä nopeuden lukitus päälle (Kuva 4).

Puhaltimen sammutus

Sammuta puhallin kytkemällä nopeuden lukitus pois päältä (jos käytössä) ja päästämällä irti portaattomasti säädettävästä liipaisimesta (Kuva 4).

Tärkeää: **Kun olet sammuttanut puhaltimen, älä jätä nopeuden lukitusta päälle, jos akkuyksikkö on kiinni puhaltimessa.**

Irrota akkuyksikkö, kun puhallinta ei käytetä tai sitä kuljetetaan työskentelyalueelle tai sieltä pois.

Puhaltimen putken irrotus

Irrota puhaltimen putki puhaltimesta painamalla kielekettä alas (Kuva 5).

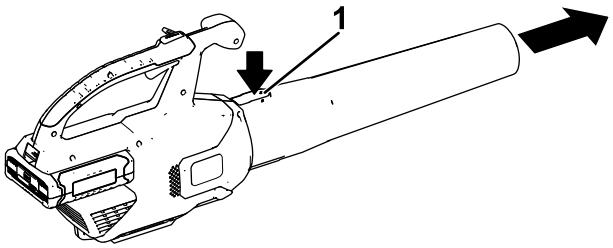

g228499

Kuva 5

1. Kieleke

Akun irrotus puhaltimesta

Irrota akku puhaltimesta painamalla akun salpaa alas (Kuva 6).

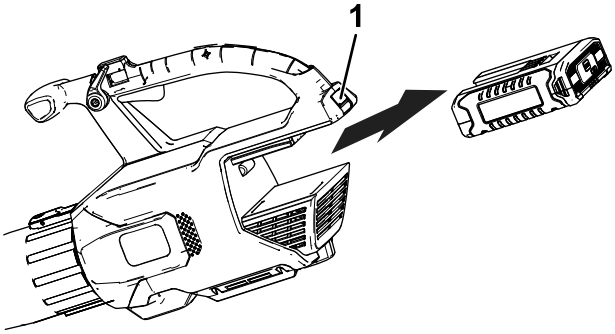

g194150

Kuva 6

1. Akun salpa

Lisälaitteiden käyttö

Käytä mukana toimitettuja lisälaitteita tarpeen mukaan.

Huomaa: Räystäskourujen puhdistinsarja (malli 51667) ja oskillaatioputki (malli 51764) myydään erikseen.

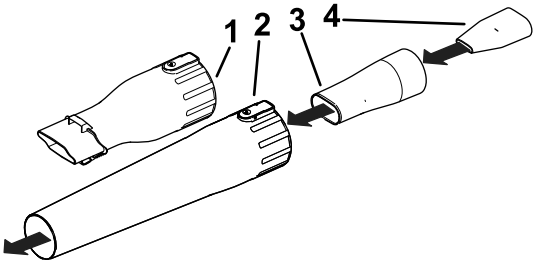

g244381

Kuva 7

1. Räystäskourujen puhdistinsovitin
2. Puhallinputki
3. Oskillaattori / MPH-kappaleen sovitin
4. MPH-kappale

Akkuyksikön lataus

Tärkeää: **Lue kaikki varotoimet.**

Tärkeää: **Lataa akkuyksikköä vain soveltuvissa lämpötiloissa. Katso Tekniset tiedot (sivu 8).**

Huomaa: Voit tarkistaa akun varauksen (LED-merkkivalot) milloin vain painamalla akkuyksikössä olevaa akun varauksen merkkivalon painiketta.

1. Kytke pistorasioihin sopiva virtajohto akkulaturiin.
2. Varmista, että akun ilmanvaihtoaukoissa ei ole pölyä tai roskia.
3. Kohdista akkuyksikössä oleva syvennys (Kuva 8) laturin ulkonemaan.

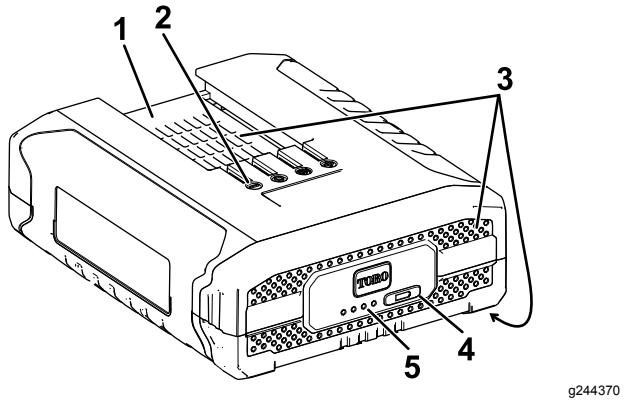

Kuva 8

1. Akkuyksikön syvennys
2. Akkuyksikön liittimet
3. Akkuyksikön ilmanvaihtoaukot
4. Akun varauksen merkkivalon painike
5. LED-merkkivalot (nykyinen akun varaus)

4. Varmista, että akkulaturin ilmanvaihtoaukoissa ei ole pölyä tai roskia.
5. Liu'uta akkuyksikkö laturiin niin, että se on kokonaan paikallaan (Kuva 9).

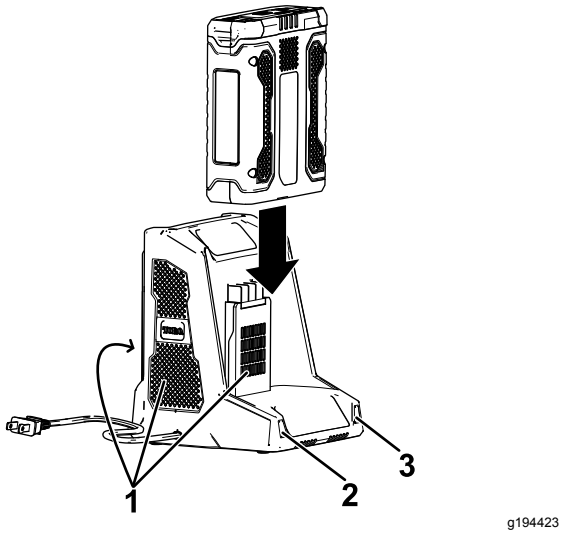

Kuva 9

1. Laturin ilmanvaihtoaukot
2. Vasemmanpuoleinen merkkivalo
3. Oikeanpuoleinen merkkivalo

6. Irrota akkuyksikkö liu'uttamalla akku taaksepäin ulos laturista.
7. Katso akkulaturin LED-merkkivalojen merkitykset alla olevasta taulukosta.

Vasemman-puoleinen valo	Oikeanpuolei-nen valo	Merkitys
Pois	Punainen	Laturi on päällä; akkuyksikköä ei ole kytketty
Punainen	Punainen	Akkuyksikkö latautuu
Vihreä	Punainen	Akkuyksikkö on latautunut
Oranssi	Punainen	Akkuyksikön lämpötila on liian suuri
Vilkkuva punainen	Punainen	Vaihda akkuyksikkö

Säilytys

Tärkeää: **Säilytä työkalua, akkuyksikköä ja laturia vain soveltuvissa lämpötiloissa. Katso Tekniset tiedot (sivu 8).**

Tärkeää: **Jos varastoit työkalun vuodeksi tai sitä pidemmäksi aikaa, irrota akkuyksikkö työkalusta ja lataa sitä kunnes kaksi tai kolme akun LED-merkkivaloa muuttuu siniseksi. Älä varastoi täyteen ladattua tai täysin tyhjää akkua. Kun ryhdyt taas käyttämään työkalua, lataa akkuyksikköä, kunnes laturin vasemmanpuoleinen merkkivalo muuttuu vihreäksi tai akun kaikki neljä LED-merkkivaloa muuttuvat sinisiksi.**

- Käytön jälkeen kytke tuote irti virtalähteestä (esim. irrottamalla virtajohto virtalähteestä tai akkuyksiköstä), ja tarkista, että se ei ole rikkoutunut.
- Puhdista kaikki lika ja roskat tuotteesta.
- Käytön ulkopuolella säilytä työkalua, akkuyksikköä ja akkulaturia lasten ulottumattomissa.
- Pidä työkalu, akkuyksikkö ja akkulaturi loitolla syövyttävistä aineista, kuten puutarhakemikaaleista ja jäänpoistoaineista.
- Älä säilytä akkuyksikköä ulkona tai ajoneuvoissa, sillä se voi aiheuttaa vakavia loukkaantumisia.
- Säilytä työkalua, akkuyksikköä ja akkulaturia suljetussa, puhtaassa ja kuivassa tilassa.

Akkuyksikön valmistelu kierrätystä varten

Tärkeää: **Kun irrotat akkuyksikön, peitä sen liittimet vahvalla teipillä. Älä yritä tuhota tai purkaa akkuyksikköä tai irrottaa siitä mitään osia. Litium-ioniakut on kierrätettävä tai hävitettävä asianmukaisesti lähimmässä akkujen kierrätyspisteessä.**

RECYCLE RBRC Li-ion 1.800.822.8837	Sivustossa www.Call2Recycle.org on lisätietoja litium-ioniakkujen kierrätyksestä ja lähimmästä akkujen kierrätyspisteestä (vain Yhdysvallat ja Kanada). Jos olet Yhdysvaltojen ja Kanadan ulkopuolella, ota yhteys valtuutettuun Toro-jälleenmyyjään.

Vianetsintä

Tee vain näissä ohjeissa kuvatut toimenpiteet. Kaikki muut tarkastukset, huolto ja korjaustyöt on suoritettava valtuutetussa huoltoliikkeessä tai vastaavan pätevyyden omaavan ammattilaisen toimesta, jos et pysty ratkaisemaan ongelmaa itse.

Ongelma	Mahdollinen syy	Korjaustoimenpiteet
Akkuyksikön lataus purkautuu nopeasti.	1. Akkuyksikön lämpötila ylittää tai alittaa soveltuvat raja-arvot.	1. Siirrä akkuyksikkö kuivaan paikkaan, jossa lämpötila on välillä 0...+40 °C.
Akkulaturi ei toimi.	1. Akkulaturin lämpötila ylittää tai alittaa soveltuvat raja-arvot. 2. Pistorasia, johon akkulaturi on kytketty, ei toimi.	1. Kytke akkulaturi irti, ja siirrä se kuivaan paikkaan, jossa lämpötila on välillä 0...+40 °C. 2. Ota yhteys valtuutettuun sähköasentajaan pistorasian korjaamista varten.
Työkalu ei käynnisty tai pysy käynnissä.	1. Akkuyksikön johtimissa on kosteutta. 2. Akkua ei ole asennettu kunnolla työkaluun. 3. Akkuyksikön varaus on matala.	1. Anna akkuyksikön kuivua, tai pyyhi se kuivaksi. 2. Irrota akku työkalusta, kytke se uudelleen kiinni, ja varmista, että se on kunnolla asennettu ja salpa lukittunut. 3. Lataa akkuyksikkö.
Vain kolme akkuyksikön LED-merkkivaloista palaa, vaikka akku on juuri ladattu täyteen.	1. Tämä on normaalia.	1. Sammuta työkalu, ja tarkista akun todellinen varaus painamalla akun varauksen merkkivalon painiketta tai irrottamalla akku työkalusta.
Kun painat akun varauksen merkkivalon painiketta, akkuyksikön kaikki neljä LED-merkkivaloa vilkkuvat, ja akun nykyinen varaustaso näytetään (kun akkuyksikkö ei ole käytössä).	1. Akkuyksikön lämpötila ylittää tai alittaa soveltuvat raja-arvot.	1. Siirrä akkuyksikkö kuivaan paikkaan, jossa lämpötila on välillä 0...+40 °C.
Akkuyksikön kaikki neljä LED-merkkivaloa vilkkuvat, kun päästät irti liipaisimesta (kun akkuyksikkö on käytössä).	1. Akkuyksikön lämpötila ylittää tai alittaa soveltuvat raja-arvot.	1. Siirrä akkuyksikkö kuivaan paikkaan, jossa lämpötila on välillä 0...+40 °C.
Kun painat akun varauksen merkkivalon painiketta, kaksi akkuyksikön LED-merkkivaloa vilkkuu, ja akun nykyinen varaustaso näytetään (kun akkuyksikkö ei ole käytössä).	1. Akkuyksikön kennoissa on eri jännite.	1. Aseta akku laturiin, ja odota, että se on täyteen ladattu.
Kaksi akkuyksikön LED-merkkivaloa vilkkuu, kun päästät irti liipaisimesta (kun akkuyksikkö on käytössä).	1. Akkuyksikön kennoissa on eri jännite.	1. Aseta akku laturiin, ja odota, että se on täyteen ladattu.
Yksi akkuyksikön LED-merkkivalo vilkkuu.	1. Akkuyksikön jännite on alhainen.	1. Aseta akkuyksikkö laturiin.
Akkuyksikön irrottaminen työkalusta on vaikeaa.	1. Akkuyksikkö/työkalu on uusi, tai akun/työkalun liittimissä on korroosiota.	1. Puhdista akkuyksikön ja työkalun liittimet. Levitä sen jälkeen eristerasvaa akun liittimiin. Älä käytä muita voiteluaineita, sillä ne voivat vaurioittaa liittimiä.
Nopeuden lukitus ei pysy paikallaan kytkettynä ollessaan.	1. Nopeuden lukituksen ruuvi on löysällä.	1. Kiristä nopeuden lukituksen ruuvi kääntämällä sitä ¼ kierrosta. Jos nopeuden lukitus ei edelleenkään pysy paikallaan kytkettynä ollessaan, käännä nopeuden lukituksen ruuvia vielä ¼ kierrosta.

Eurooppalainen tietosuojailmoitus

Toron keräämät tiedot
Toro Warranty Company (Toro) huolehtii asiakkaiden tietosuojasta. Takuuvaatimusten käsittelyä ja mahdollisia tuotteiden takaisinkutsukampanjoita varten pyydämme, että asiakkaat lähettävät henkilötiedot suoraan Torolle tai paikalliselle Toro-jälleenmyyjälle.

Toro-takuujärjestelmä toimii yhdysvaltalaisilla palvelimilla, eivätkä yhdysvaltalaiset tietosuojalait välttämättä tarjoa samanlaista suojaa kuin vastaavat lait asiakkaan omassa maassa.

ANTAMALLA HENKILÖTIEDOT TOROLLE ASIAKAS SUOSTUU SIIHEN, ETTÄ NÄITÄ TIETOJA KÄSITELLÄÄN TÄSSÄ TIETOSUOJAILMOITUKSESSA KUVATULLA TAVALLA.

Tapa, jolla Toro käyttää tietoja
Toro voi käyttää henkilötietoja takuuvaatimusten käsittelyyn, yhteydenottoihin mahdollisissa tuotteiden takaisinkutsukampanjoissa ja muissa mahdollisissa tarkoituksissa, joista kerrotaan erikseen. Toro voi jakaa tietoja Toron sisaryhtiöille, jälleenmyyjille ja muille liiketoimintakumppaneille näiden tarkoitusten yhteydessä. Toro ei myy asiakkaiden henkilötietoja muille yhtiöille. Toro pidättää oikeuden luovuttaa henkilötietoja lain määräämiin tarkoituksiin tai asiaankuuluvien viranomaisten pyynnöstä, Toron järjestelmien toiminnan varmistamiseksi tai Toron turvallisuuden tai muiden käyttäjien turvallisuuden varmistamiseksi.

Henkilötietojen säilytys
Henkilötietoja säilytetään niin kauan kuin niitä tarvitaan niiden alkuperäiseen tarkoitukseen tai muihin asianmukaisiin tarkoituksiin (kuten viranomaismääräysten noudattamiseksi) tai lain määräämän ajan.

Toron vakuutus asiakkaiden henkilötietojen tietosuojasta
Toro pyrkii säilyttämään henkilötietojen tietosuojan kohtuullisten varotoimien avulla. Lisäksi se pyrkii huolehtimaan tietojen tarkkuudesta ja paikkansapitävyydestä.

Henkilötietojen käyttö ja korjaus
Jos haluat tarkistaa henkilötietosi tai korjata niitä, lähetä sähköpostia osoitteeseen legal@toro.com.

Australian kuluttajalainsäädäntö

Australialaiset asiakkaat voivat saada lisätietoja Australian kuluttajalainsäädännöstä pakkauksen sisällä olevasta materiaalista tai paikalliselta Toro-jälleenmyyjältä.

Form No. 3418-134 Rev C

TORO®

Count on it.

Manuel de l'utilisateur

Souffleur axial PowerPlex™ 40V MAX

N° de modèle 51134—N° de série 318000001 et suivants
N° de modèle 51134T—N° de série 318000001 et suivants

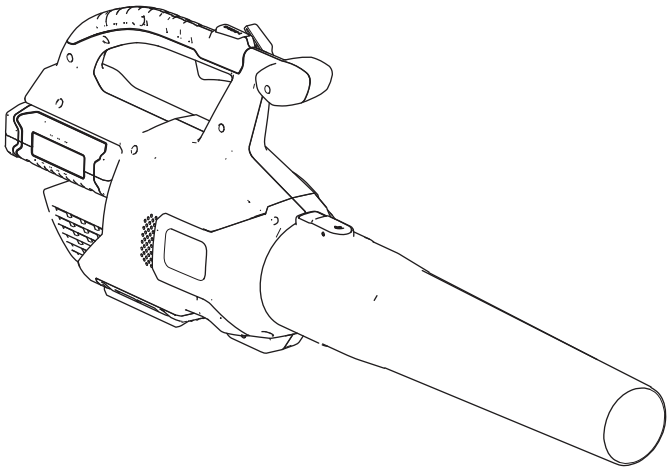

Enregistrez votre produit à www.Toro.com.
Traduction du texte d'origine (FR)

CE

CV

Introduction

Ce souffleur est destiné au grand public, pour déblayer les débris assimilables aux feuilles, selon les besoins. Il est conçu pour utiliser exclusivement les batteries modèle 88525 (fournie avec le modèle 51134) ou 88526.

Lisez attentivement cette notice pour apprendre à utiliser et entretenir correctement votre produit, et éviter de l'endommager ou de vous blesser. Vous êtes responsable de l'utilisation sûre et correcte du produit.

Vous pouvez contacter Toro directement sur www.Toro.com pour tout renseignement concernant un produit ou un accessoire, pour obtenir l'adresse d'un concessionnaire, pour obtenir des détails complets sur la garantie ou pour enregistrer votre produit.

Le modèle 51134T ne comprend pas de batterie ni de chargeur.

Sécurité

ATTENTION : l'utilisation d'outils de jardinage électriques exige de suivre certaines précautions élémentaires pour réduire le risque d'incendie, de choc électrique et de blessure, y compris ce qui suit :

⚠ ATTENTION

Le non respect de tous les avertissements et toutes les consignes peut entraîner des chocs électriques, un incendie et/ou des blessures graves.

Lisez toutes les mises en garde et consignes de sécurité.

Conservez précieusement toutes les mises en garde et consignes de sécurité à titre de référence.

Le terme « outil électrique » utilisé dans toutes les mises en garde renvoie à tout outil électrique branché sur le secteur (câblé) ou alimenté par batterie (sans fil).

1. **Sécurité sur la zone de travail**
   A. **La zone de travail doit être propre et bien éclairée.** *Les endroits sombres et encombrés sont propices aux accidents.*
   B. **N'utilisez jamais d'outils électriques dans des atmosphères explosives, en présence de liquides, gaz ou poussières inflammables par exemple.** *Les outils électriques produisent des étincelles qui peuvent enflammer la poussière ou les vapeurs/émanations.*
   C. **Tenez enfants et adultes à distance pendant l'utilisation d'un outil électrique.** *Les distractions peuvent entraîner la perte de contrôle de l'outil.*
2. **Sécurité personnelle**
   A. **Restez vigilant ; regardez où vous allez et faites preuve de bon sens lorsque vous utilisez un outil électrique. N'utilisez jamais un outil électrique si vous êtes fatigué ou sous l'emprise de l'alcool, de drogues ou de médicaments.** *Un seul moment d'inattention pendant l'utilisation peut entraîner de graves blessures.*
   B. **Utilisez des équipements de protection individuelle. Portez toujours une protection oculaire.** *Les équipements de protection comme les masques antipoussière, les chaussures de sécurité à semelle antidérapante, les casques et les protections antibruit utilisés de manière pertinente réduisent les risques de blessures.*

© 2018—The Toro® Company
8111 Lyndale Avenue South
Bloomington, MN 55420

Contactez-nous sur www.Toro.com.
Imprimé en Chine
Tous droits réservés

C. **Évitez tout démarrage accidentel. Assurez-vous que l'interrupteur Marche/Arrêt est en position ARRÊT avant de connecter l'outil à une source d'alimentation et/ou à la batterie, de le prendre en main ou de le transporter.** *Des accidents peuvent se produire si vous transportez un outil électrique en gardant le doigt sur l'interrupteur d'alimentation ou si vous le mettez sous tension sans avoir placé l'interrupteur en position arrêt.*

D. **Ne vous penchez pas trop en avant lorsque vous travaillez. Gardez toujours les pieds bien posés à terre et faites en sorte de ne pas perdre l'équilibre.** *Vous pourrez ainsi garder le contrôle de l'outil en cas d'événement inattendu.*

E. **Portez des vêtements adéquats. Ne portez pas de vêtements amples ni de bijoux pendants. Attachez-vous les cheveux et n'approchez pas les cheveux, les vêtements et les gants des pièces mobiles.** *Les vêtements amples, les bijoux pendants ou les cheveux longs peuvent se prendre dans les pièces mobiles.*

F. **N'approchez pas les pieds et les mains de la zone de coupe.**

3. **Utilisation et entretien des outils électriques**

A. **Ne faites pas forcer l'outil électrique. Utilisez l'outil électrique correct pour la tâche à accomplir.** *Un outil électrique adapté donnera de meilleurs résultats et sera moins dangereux s'il est utilisé dans les limites prévues.*

B. **Ne vous servez pas de l'outil électrique si l'interrupteur Marche/Arrêt ne permet pas de le mettre en marche et de l'arrêter correctement.** *Un outil électrique qui ne peut pas être commandé par l'interrupteur d'alimentation est dangereux et doit être réparé.*

C. **Retirez la batterie de l'outil avant d'effectuer des réglages, de changer d'accessoire ou de ranger l'outil.** *Ces mesures de sécurité préventives réduisent le risque de démarrage accidentel de l'outil.*

D. **Rangez les outils électriques non utilisés hors de la portée des enfants et ne confiez leur utilisation qu'à des personnes connaissant leur maniement et ayant lu ces instructions.** *Les outils électriques sont dangereux s'ils sont mis entre les mains d'utilisateurs novices.*

E. **Rangez les outils électriques à l'intérieur lorsqu'ils ne servent pas.** *Lorsque les outils ne sont pas utilisés, rangez-les dans un local sec en hauteur ou sous clé, hors de la portée des enfants.*

F. **Maintenez les outils électriques en bon état de marche. Vérifiez si des pièces sont mal alignées, grippées, cassées ou présentent tout autre défaut susceptible d'affecter le bon fonctionnement de l'outil électrique. S'il est endommagé, faites réparer l'outil électrique avant de l'utiliser.** *De nombreux accidents sont causés par des outils électriques en mauvais état.*

G. **Gardez les outils de coupe propres et bien affûtés.** *Des outils de coupe entretenus correctement et bien affûtés sont moins susceptibles de coincer et sont plus faciles à contrôler.*

H. **Utilisez l'outil électrique en conformité avec ces instructions et de la manière prévue pour ce type d'outil spécifique, en tenant compte des conditions de travail et de la tâche à réaliser.** *L'utilisation de l'outil électrique pour des opérations autres que celles prévues peut engendrer une situation dangereuse.*

I. **Les déflecteurs doivent toujours être en place et en bon état.**

4. **Entretien**

Confiez l'entretien de votre outil électrique à un réparateur qualifié utilisant exclusivement des pièces de rechange identiques. *La sécurité de votre outil électrique sera ainsi maintenue.*

5. **Consignes de sécurité relatives à la batterie**

A. Ne chargez pas l'outil sous la pluie ou dans un lieu humide.

B. N'utilisez pas un outil alimenté par batterie sous la pluie.

C. Utilisez uniquement le type et la taille de batterie(s) suivants : batterie Toro modèle 88525 ou 88526.

D. Retirez ou débranchez la batterie avant d'effectuer un entretien, de nettoyer ou de retirer des débris de l'outil de jardinage.

E. Ne jetez pas les batteries au feu. L'élément pourrait exploser. Vérifiez si la réglementation locale impose des procédures de mise au rebut spéciales.

F. N'ouvrez pas et n'endommagez pas les batteries. L'électrolyte est corrosif et peut causer des lésions oculaires et cutanées. Son ingestion peut être toxique.

G. Manipulez les batteries avec précaution pour ne pas provoquer de court-circuit en cas de contact avec un conducteur, comme des bagues, des bracelets et des clés. La batterie ou le conducteur peut surchauffer et causer des brûlures.

CONSERVEZ CES INSTRUCTIONS

Pression acoustique

Cette machine produit au niveau de l'oreille de l'utilisateur une pression acoustique de 81,3 dBA, qui comprend une valeur d'incertitude (K) de 3 dBA.

Le niveau de pression acoustique est déterminé en conformité avec les procédures énoncées dans la norme EN ISO 11201.

Puissance acoustique

Cette machine a un niveau de puissance acoustique garanti de 96 dBA, qui comprend une valeur d'incertitude (K) de 3 dBA.

La puissance acoustique est déterminée en conformité avec les procédures énoncées dans la norme ISO 11094.

Vibrations au niveau des mains et des bras

Niveau de vibrations mesuré pour la main droite = 3,28 m/s^2

Niveau de vibrations mesuré pour la main gauche = 1,8 m/s^2

Valeur d'incertitude (K) = 1.5 m/s^2

Les valeurs mesurées sont déterminées en conformité avec les procédures énoncées dans la norme EN ISO 20643.

Important: **Les vibrations produites pendant l'utilisation de l'outil électrique peuvent être différentes de la valeur totale déclarée suivant la manière dont l'outil est utilisé. L'utilisateur doit prendre les mesures de sécurité nécessaires en fonction de l'exposition estimée pendant les conditions réelles d'utilisation.**

Autocollants de sécurité et d'instruction

Des autocollants de sécurité et des instructions bien visibles par l'opérateur sont placés près de tous les endroits potentiellement dangereux. Remplacez tout autocollant endommagé ou manquant.

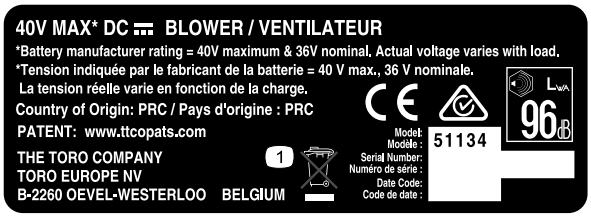

decal136-2493

136-2493

1. Ne pas jeter.

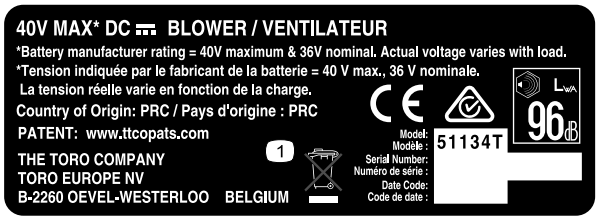

decal136-2494

136-2494

1. Ne pas jeter.

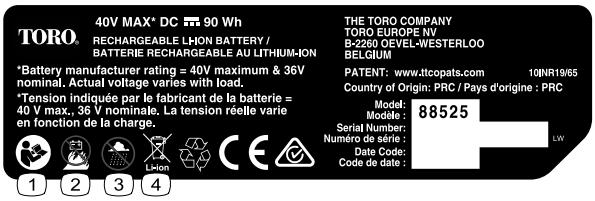

decal136-2499

136-2499

1. Lisez le *Manuel de l'utilisateur*.
2. Ne pas brûler la batterie.
3. Ne pas utiliser à l'humidité.
4. Ne pas jeter.

---

decal136-2501

136-2501

1. Ne pas jeter.
2. Isolation double
3. Résidentiel
4. Lisez le *Manuel de l'utilisateur*.

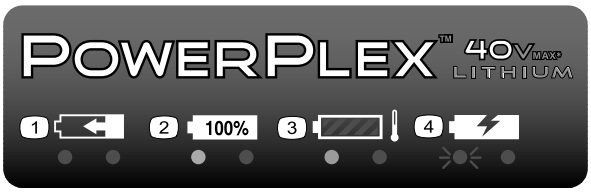

decal136-2504

136-2504

1. La batterie est en charge.
2. La batterie est complètement chargée.
3. La batterie est trop chaude.
4. La batterie doit être remplacée.

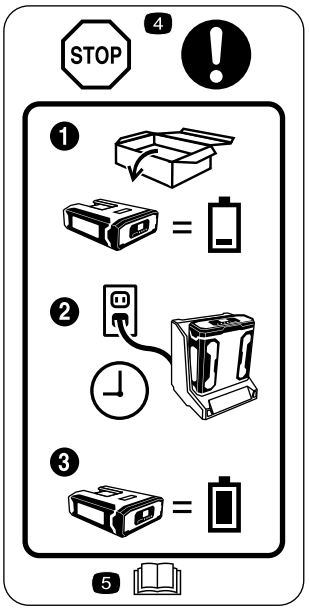

decal136-2534

136-2534

1. La batterie n'est pas chargée quand elle sort du carton.
2. Placez la batterie dans le chargeur de batterie.
3. Attendez que la batterie soit complètement chargée avant la première utilisation.
4. Stop – suivez ces instructions avant la première utilisation.
5. Lisez le *Manuel de l'utilisateur*.

decal136-2536

136-2536

1. Attention – tenez tout le monde à bonne distance de la machine, dans toutes les directions.
2. Risque de projections d'objets – n'autorisez personne à s'approcher de la machine.

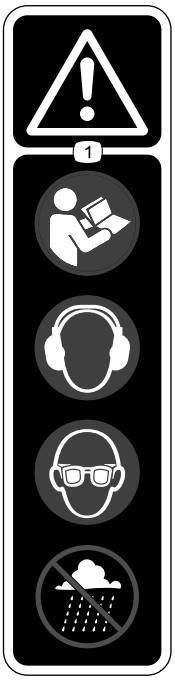

decal136-2537

136-2537

1. Attention – lisez le *Manuel de l'utilisateur* ; portez des protecteurs d'oreilles ; portez une protection oculaire ; n'utilisez pas l'appareil dans un environnement humide.

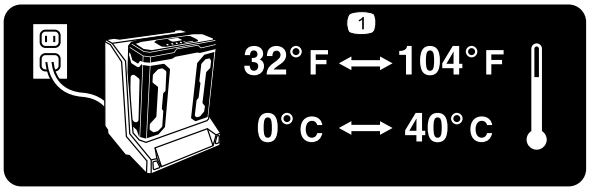

decal136-2539

136–2539

1. Chargez la batterie dans un lieu avec une température ambiante de 0 à 40 ºC.

Mise en service

Remarque: La batterie n'est pas complètement chargée à l'achat. Avant la toute première utilisation de l'outil, voir Charge de la batterie (page 9).

1

Montage du chargeur de batterie (option)

Aucune pièce requise

Procédure

Si vous le souhaitez, vous pouvez fixer le chargeur de batterie solidement à un mur à l'aide des fentes de fixation murale situées au dos.

Montez-le à l'intérieur (par exemple dans un garage ou tout autre endroit à l'abri de l'humidité), à proximité d'une prise de courant et hors de la portée des enfants.

Pour vous aider à monter le chargeur, reportez-vous à la Figure 1.

Remarque: Pour fixer le chargeur en place, insérez-le et faites-le pivoter sur les fixations correctement installées (fixations non incluses).

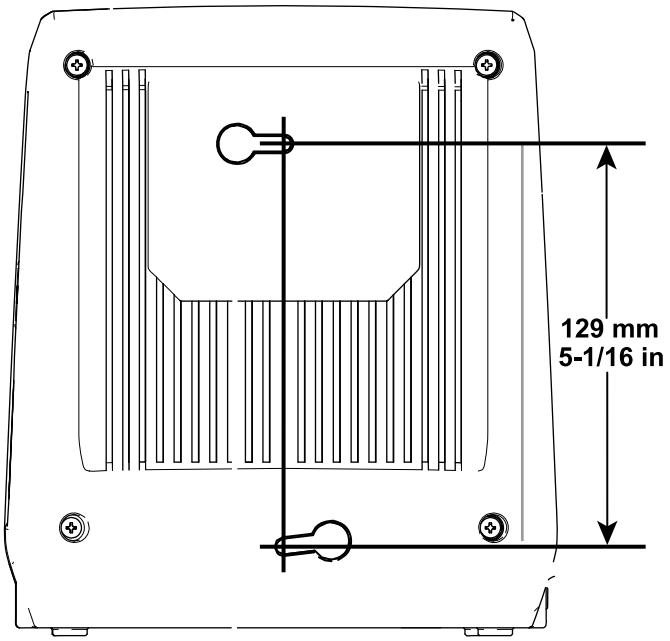

g194202

Figure 1

2

Assemblage du souffleur

Pièces nécessaires pour cette opération:

1	Tube de souffleur

Procédure

1. Glissez le tube du souffleur sur le carter du souffleur. Vous devrez éventuellement appuyer sur la languette du tube du souffleur pour le bloquer en position (Figure 2).

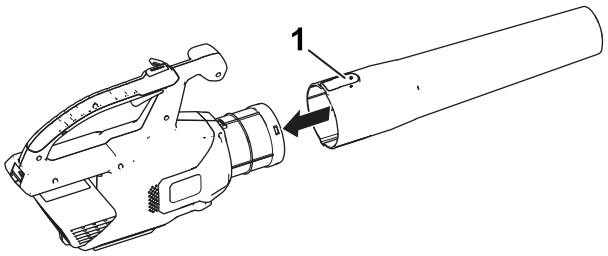

g190102

Figure 2

1. Patte

2. Alignez le creux de la batterie sur la languette dans le corps de la poignée, saisissez la poignée et poussez la batterie à l'intérieur jusqu'à ce que le verrou s'enclenche en position (Figure 3).

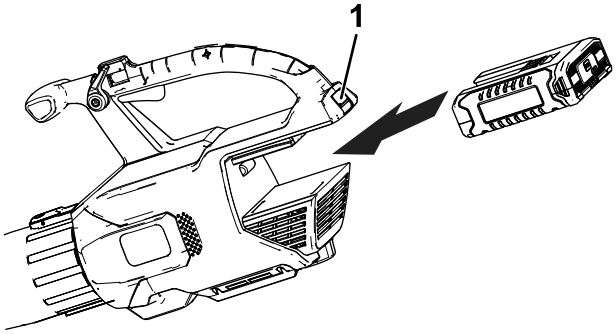

g194149

Figure 3

1. Verrou de batterie

Vue d'ensemble du produit

Caractéristiques techniques

Poids

Poids de la machine sans la batterie	2,8 kg
Poids de la machine avec batterie 88525	3,8 kg
Poids de la machine avec batterie 88526	4,4 kg

Plages de températures adéquates

Charger la batterie entre	0 et 40 ºC*
Utiliser les produits entre	-15 et 60 ºC
Rangez les produits à	-15 et 60 ºC
Débrancher le chargeur	température inférieure à 0° C ou supérieure à 40° C

*Le temps de charge sera plus long en dehors de cette plage de température.

Rangez l'outil, la batterie et le chargeur dans un lieu fermé, propre et sec.

Utilisation

⚠ ATTENTION

Le souffleur peut projeter des débris et blesser gravement l'utilisateur ou les personnes à proximité.

- **Ne soufflez pas sur des objets durs du type clous, boulons ou pierres.**
- **N'utilisez pas le souffleur près de personnes ou d'animaux.**
- **Soyez particulièrement prudent lorsque vous nettoyez des escaliers ou d'autres endroits peu accessibles.**
- **Portez des lunettes de sécurité ou une autre protection oculaire appropriée, un pantalon et des chaussures.**

Démarrage du souffleur

1. Assurez-vous que les évents du souffleur sont exempts de toute poussière et tout débris.
2. Pour mettre le souffleur en marche, serrez la gâchette de vitesse variable (Figure 4).

   Remarque: Enclenchez le blocage de vitesse pour laisser la machine tourner sans avoir à appuyer sur la gâchette de vitesse variable (Figure 4).

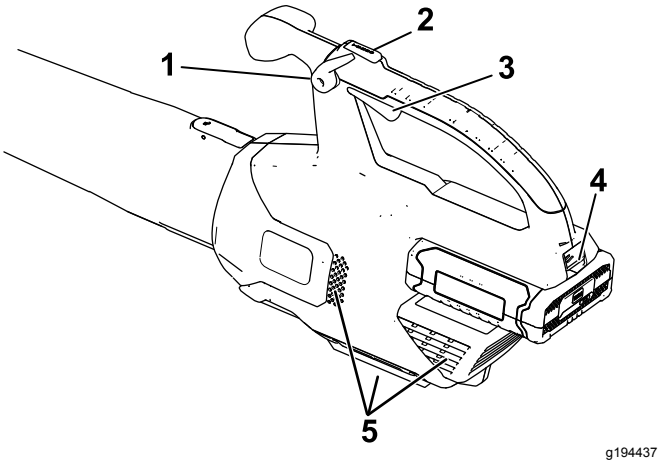

Figure 4

1. Blocage de vitesse
2. Bouton Turbo Boost
3. Gâchette de vitesse variable
4. Verrou de batterie
5. Évents du souffleur

Réglage du débit d'air du souffleur

Pour accélérer le débit, appuyez sur le bouton Turbo Boost et maintenez-le enfoncé pendant la durée souhaitée (Figure 4).

Pour régler le débit du souffleur en marche, serrez la gâchette de vitesse variable (Figure 4).

Pour maintenir le débit d'air actuel, engagez le blocage de vitesse (Figure 4).

Arrêt du souffleur

Pour arrêter le souffleur, déverrouillez le blocage de vitesse (le cas échéant) et relâchez la gâchette de vitesse variable (Figure 4).

Important: **Après avoir arrêté le souffleur, ne laissez pas le blocage de vitesse enclenché alors que la batterie est sur le souffleur.**

Chaque fois que vous cessez d'utiliser le souffleur ou que vous le transportez vers ou de la zone de travail, enlevez la batterie.

Retrait du tube du souffleur

Appuyez sur la languette pour séparer le tube du souffleur (Figure 5).

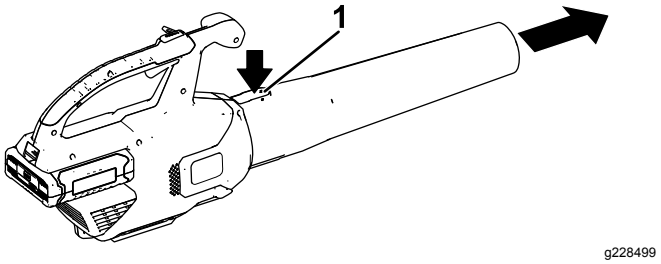

Figure 5

1. Patte

Retrait de la batterie du souffleur

Appuyez sur le verrou de batterie pour séparer la batterie du souffleur (Figure 6).

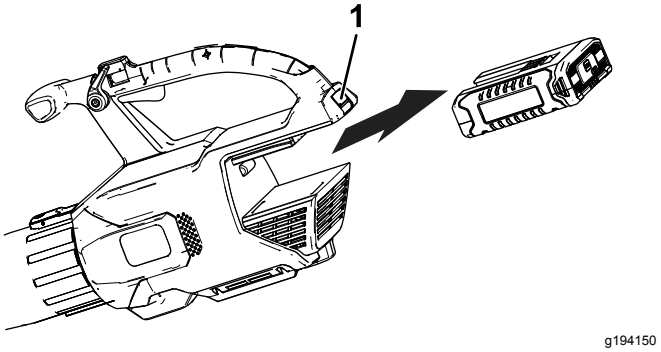

Figure 6

1. Verrou de batterie

Utilisation des accessoires

Utilisez les accessoires fournis au besoin.

Remarque: Le kit de nettoyage de gouttière (modèle 51667) et le tube oscillant (modèle 51764) sont vendus séparément.

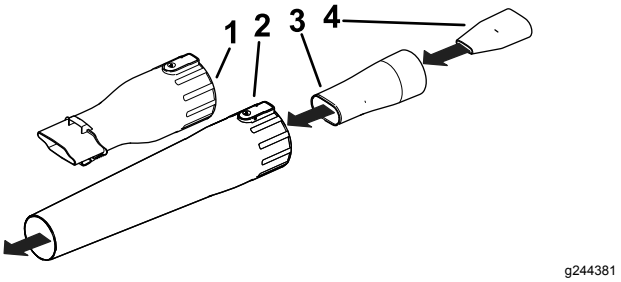

Figure 7

1. Embout de nettoyage de gouttière
2. Tube de souffleur
3. Embout oscillant/grande vitesse
4. Insert grande vitesse

Charge de la batterie

Important: **Lisez toutes les consignes de sécurité.**

Important: **Chargez la batterie uniquement à une température comprise dans la plage adéquate ; voir Caractéristiques techniques (page 8).**

Remarque: À tout moment, appuyez sur le bouton indicateur de charge de la batterie pour afficher la charge actuelle (diodes).

1. Branchez le cordon d'alimentation adapté à vos prises de courant dans le chargeur de batterie.
2. Assurez-vous que les évents de la batterie sont exempts de toute poussière et tout débris.
3. Alignez le creux de la batterie (Figure 8) sur la languette du chargeur.

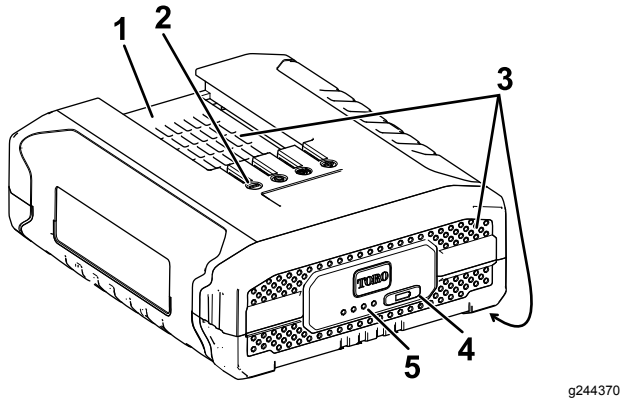

Figure 8

1. Logement de la batterie
2. Bornes de la batterie
3. Évents de la batterie
4. Bouton indicateur de charge de la batterie
5. Diodes (charge actuelle)

4. Assurez-vous que les évents du chargeur de batterie sont exempts de toute poussière et tout débris.
5. Glissez la batterie dans le chargeur jusqu'à ce qu'elle soit bien enclenchée (Figure 9).

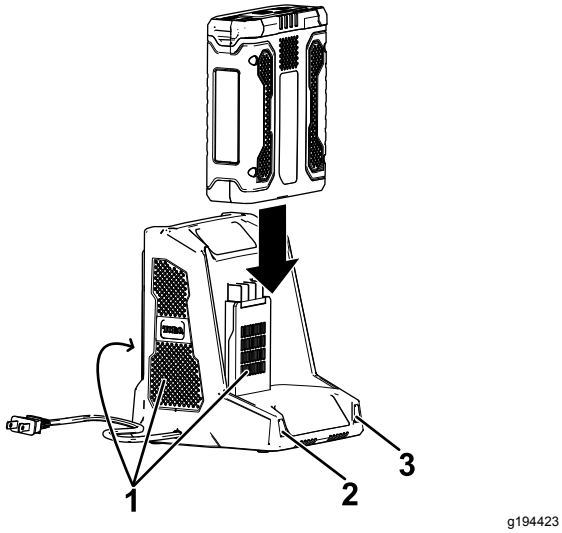

Figure 9

1. Évents du chargeur
2. Témoin lumineux gauche
3. Témoin lumineux droit

6. Pour retirer la batterie du chargeur, faites-la glisser vers l'arrière.
7. Reportez-vous au tableau ci-dessous pour interpréter les indications des diodes sur le chargeur de batterie.

Voyant gauche	Voyant droit	Indique :
Éteint	Rouge	Le chargeur est sous tension ; aucune batterie n'est insérée
Rouge	Rouge	La batterie est en charge
Vert	Rouge	La batterie est chargée
Orange	Rouge	La batterie est trop chaude
Rouge clignotant	Rouge	Remplacez la batterie

Remisage

Important: **Rangez l'outil, la batterie et le chargeur de batterie uniquement à des températures comprises dans la plage adéquate ; voir Caractéristiques techniques (page 8).**

Important: **Si vous remisez l'outil pendant un an ou plus, retirez la batterie de l'outil et chargez-la jusqu'à ce que 2 ou 3 diodes deviennent bleues sur la batterie. Ne remisez pas une batterie à pleine charge ou complètement déchargée. Avant de réutiliser la batterie, chargez-la jusqu'à ce que le voyant gauche devienne vert sur le chargeur, ou jusqu'à ce que les 4 diodes de la batterie deviennent bleues.**

- Débranchez le produit de l'alimentation (autrement dit, retirez la prise de l'alimentation ou la batterie) et recherchez tout dommage éventuel après utilisation.
- Nettoyez le produit pour éliminer les corps étrangers.
- Lorsqu'ils ne sont pas utilisés, rangez l'outil, la batterie et le chargeur de batterie hors de la portée des enfants.
- N'approchez pas l'outil, la batterie et le chargeur des agents corrosifs, tels les produits chimiques de jardinage et les sels de dégivrage.
- Pour réduire les risques de blessures graves, ne rangez pas la batterie à l'extérieur ou dans un véhicule.
- Rangez l'outil, la batterie et le chargeur dans un lieu fermé, propre et sec.

Préparation de la batterie pour le recyclage

Important: **Après avoir retiré la batterie, recouvrez les bornes de ruban adhésif épais. N'essayez pas de détruire ou de démonter la batterie ni de déposer aucun de ses composants. Les batteries ion-lithium doivent être recyclées ou mises au rebut selon la réglementation en vigueur dans le centre de recyclage le plus proche.**

	Pour plus de renseignements sur le recyclage des batteries lithium-ion et pour trouver le centre de recyclage de batteries le plus proche, rendez-vous sur www.Call2Recycle.org (USA et Canada seulement). Hors des USA et du Canada, veuillez contacter votre concessionnaire Toro agréé.

Dépistage des défauts

N'effectuez que les opérations décrites dans ces instructions. Tout autre travail d'inspection, d'entretien ou de réparation doit être réalisé par un centre d'entretien agréé ou autre spécialiste qualifié si vous n'arrivez pas à résoudre le problème vous-même.

Problème	Cause possible	Mesure corrective
La batterie se décharge rapidement.	1. La batterie est à une température supérieure ou inférieure à la plage de températures appropriée.	1. Placez la batterie dans un endroit sec, à une température comprise entre 0 et 40 ºC.
Le chargeur de batterie ne fonctionne pas.	1. Le chargeur de batterie est à une température supérieure ou inférieure à la plage de températures appropriée. 2. La prise sur laquelle le chargeur est branché n'est pas alimentée.	1. Débranchez le chargeur de batterie et placez-le dans un endroit sec, à une température comprise entre 0 et 40 ºC. 2. Adressez-vous à un électricien qualifié pour réparer la prise.
L'outil ne fonctionne pas ou fonctionne par intermittence.	1. Il y a de l'humidité sur les fils de la batterie. 2. La batterie n'est pas complètement installée dans l'outil. 3. La charge de la batterie est faible.	1. Laissez sécher la batterie ou essuyez-la. 2. Retirez et remettez la batterie en place dans l'outil, en vérifiant qu'elle est complètement insérée et enclenchée. 3. Rechargez la batterie.
Trois diodes seulement sont allumées sur la batterie au bout de quelques secondes seulement d'utilisation, alors qu'elle est complètement chargée.	1. Cela est parfaitement normal.	1. Arrêtez l'outil et appuyez sur le bouton indicateur de charge de la batterie, ou retirez la batterie de l'outil pour afficher la charge réelle.
Les 4 diodes clignotent sur la batterie après avoir appuyé sur le bouton indicateur de charge, et la charge actuelle s'affiche (quand la batterie n'est pas utilisée).	1. La batterie est à une température supérieure ou inférieure à la plage de températures appropriée.	1. Placez la batterie dans un endroit sec, à une température comprise entre 0 et 40 ºC.
Les 4 diodes clignotent sur la batterie après avoir relâché la gâchette (quand la batterie est utilisée).	1. La batterie est à une température supérieure ou inférieure à la plage de températures appropriée.	1. Placez la batterie dans un endroit sec, à une température comprise entre 0 et 40 ºC.
Deux diodes clignotent sur la batterie après avoir appuyé sur le bouton indicateur de charge, et la charge actuelle s'affiche (quand la batterie n'est pas utilisée).	1. Il y a une différence de tension entre les éléments de la batterie.	1. Placez la batterie sur le chargeur jusqu'à ce qu'elle soit complètement chargée.
Deux diodes clignotent sur la batterie après avoir relâché la gâchette (quand la batterie est utilisée).	1. Il y a une différence de tension entre les éléments de la batterie.	1. Placez la batterie sur le chargeur jusqu'à ce qu'elle soit complètement chargée.
Une diode clignote sur la batterie.	1. La tension de la batterie est faible.	1. Placez la batterie sur le chargeur.
Il est difficile de retirer la batterie de l'outil.	1. La batterie/l'outil est neuf, ou bien les bornes de la batterie ou les bornes de l'outil sont corrodées.	1. Nettoyez les bornes de la batterie et de l'outil. Appliquez ensuite de la graisse diélectrique sur les bornes de la batterie ; n'utilisez aucun autre type de lubrifiant au risque d'endommager les bornes.
Le blocage de vitesse ne reste pas enclenché quand la commande est engagée.	1. La vis de blocage de vitesse est desserrée.	1. Resserrez la vis de blocage de vitesse en la tournant d'un quart de tour. Si le blocage de vitesse ne reste toujours pas enclenché, tournez la vis d'un quart de tour supplémentaire.

Déclaration de confidentialité européenne

Les renseignements recueillis par Toro
Toro Warranty Company (Toro) respecte votre vie privée. Pour nous permettre de traiter votre réclamation au titre de la garantie et de vous contacter dans l'éventualité d'un rappel de produit, nous vous prions de nous communiquer certains renseignements personnels, soit directement soit par l'intermédiaire de votre société ou concessionnaire Toro local(e).

Le système de garantie de Toro est hébergé sur des serveurs situés aux États-Unis où la loi relative à la protection de la vie privée n'offre pas forcément la même protection que dans votre pays.

EN NOUS FOURNISSANT DES RENSEIGNEMENTS PERSONNELS, VOUS CONSENTEZ À CE QUE NOUS LES TRAITIONS COMME DÉCRIT DANS LE PRÉSENT AVIS DE CONFIDENTIALITÉ.

L'utilisation des renseignements par Toro
Toro peut utiliser vos renseignements personnels pour traiter vos réclamations au titre de la garantie et vous contacter dans l'éventualité d'un rappel de produit, ainsi que pour vous communiquer toute information nécessaire. Toro pourra partager les renseignements personnels que vous lui aurez communiqués avec les filiales, concessionnaires ou autres associés Toro en rapport avec ces activités. Nous ne vendrons vos renseignements personnels à aucune autre société. Nous nous réservons le droit de divulguer des renseignements personnels afin de satisfaire aux lois applicables et aux demandes des autorités concernées, pour assurer l'utilisation correcte de nos systèmes ou votre protection et celle d'autres usagers.

Conservation de vos renseignements personnels
Nous conserverons vos renseignements personnels uniquement pendant la durée nécessaire pour répondre aux fins pour lesquelles nous les avons collectés ou autres fins légitimes (comme la conformité réglementaire), ou conformément à la loi en vigueur.

Engagement de Toro relatif à la sécurité de vos renseignements personnels
Nous prenons toutes les précautions raisonnables pour protéger la sécurité de vos renseignements personnels. Nous prenons également les mesures nécessaires pour que vos renseignements personnels restent exacts et à jour.

Consultation et correction de vos renseignements personnels
Si vous souhaitez vérifier ou corriger vos renseignements personnels, veuillez nous contacter par courriel à legal@toro.com.

Droit australien de la consommation

Les clients australiens trouveront les détails relatifs au Droit australien de la consommation à l'intérieur de l'emballage ou auprès de leur concessionnaire Toro local.

Form No. 3418-135 Rev C

TORO®

Count on it.

Manuale dell'operatore

Soffiatore assiale PowerPlex™ 40V MAX

Nº del modello 51134—Nº di serie 318000001 e superiori
Nº del modello 51134T—Nº di serie 318000001 e superiori

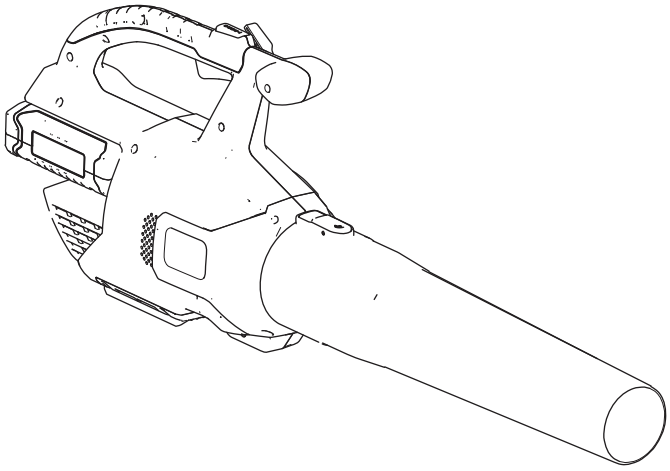

Registrate il vostro prodotto presso www.Toro.com.
Traduzione dell'originale (IT)

CE

3418-135 C

CV

Introduzione

Questo soffiatore è inteso per l'utilizzo da parte di clienti residenziali per lo spostamento di detriti simili a foglie in base alle esigenze. È progettato per utilizzare solo pacchi batteria modello 88525 (forniti con il modello 51134) o 88526.

Leggete attentamente queste informazioni per imparare come utilizzare e mantenere il vostro prodotto in modo idoneo ed evitare lesioni personali e danni al prodotto. Siete responsabili dell'utilizzo consono e sicuro del prodotto.

Potete contattare Toro direttamente sul sito www.Toro.com per informazioni su prodotti e accessori, assistenza nella ricerca di un rivenditore, dettagli completi sulla garanzia o per registrare il vostro prodotto.

Il modello 51134T non include una batteria o un caricabatterie.

Sicurezza

ATTENZIONE: durante l'utilizzo di apparecchiature elettriche per il giardinaggio, seguite sempre le precauzioni di sicurezza di base per ridurre il rischio di incendio, scossa elettrica e lesioni personali, incluse le seguenti:

⚠ AVVERTENZA

Il mancato rispetto di tutte le avvertenze e istruzioni può comportare scosse elettriche, incendi e/o gravi lesioni personali.

Leggete tutte le avvertenze di sicurezza e tutte le istruzioni.

Conservate tutte le avvertenze e le istruzioni per riferimento futuro.

Il termine "utensile elettrico" in tutte le avvertenze fa riferimento al vostro utensile elettrico con alimentazione di rete (con cavo) o utensile elettrico a batteria (senza fili).

1. **Sicurezza dell'area di lavoro**
   A. **Tenete l'area di lavoro pulita e ben illuminata.** *Le aree disordinate o buie favoriscono gli incidenti.*
   B. **Non utilizzate gli utensili elettrici in atmosfere esplosive, come in presenza di liquidi infiammabili, gas o polvere.** *Gli utensili elettrici creano scintille che possono infiammare la polvere o i vapori.*
   C. **Tenete i bambini e gli astanti a distanza mentre utilizzate un utensile elettrico.** *Le distrazioni possono provocare una perdita del controllo.*
2. **Sicurezza personale**
   A. **Rimanete vigili, guardate ciò che state facendo e affidatevi al buon senso durante l'utilizzo di un utensile elettrico. Non utilizzate un utensile elettrico se siete stanchi o sotto l'influenza di farmaci, alcol o medicinali.** *Un momento di disattenzione durante l'utilizzo di un utensile elettrico può comportare gravi lesioni personali.*
   B. **Utilizzate attrezzatura protettiva personale. Indossate sempre gli occhiali di sicurezza.** *Dispositivi di protezione come maschera antipolvere, scarpe di sicurezza antiscivolo, casco o protezioni per l'udito utilizzati nelle condizioni opportune riducono le lesioni personali.*
   C. **Evitate avviamenti non intenzionali. Assicuratevi che l'interruttore sia in posizione di SPEGNIMENTO prima di**

© 2018—The Toro® Company
8111 Lyndale Avenue South
Bloomington, MN 55420

Contattateci a www.Toro.com.
Stampato in Cina
Tutti i diritti sono riservati

effettuare il collegamento a una presa di corrente e/o al pacco batteria e prima di afferrare o trasportare l'utensile. *Il trasporto di utensili elettrici con le dita sull'interruttore o mettere sotto carica utensili con l'interruttore in posizione di accensione favorisce gli incidenti.*

D. **Non sporgetevi. Mantenete sempre l'appoggio e l'equilibrio.** *Ciò consente un migliore controllo dell'utensile elettrico in situazioni impreviste.*

E. **Vestitevi in modo adeguato. Non indossate indumenti larghi o gioielli. Tenete i capelli legati e mantenete capelli, indumenti e guanti a distanza dalle parti in movimento.** *Gli indumenti larghi, i gioielli o i capelli lunghi possono restare impigliati nelle parti in movimento.*

F. **Tenete mani e piedi a distanza dall'area di taglio.**

3. **Utilizzo e cura dell'utensile elettrico**

A. **Non forzate l'utensile elettrico. Utilizzate l'utensile elettrico corretto per la vostra applicazione.** *L'utensile elettrico corretto effettuerà il lavoro in modo migliore e più sicuro con la potenza per cui è stato progettato.*

B. **Non usate l'utensile elettrico se l'interruttore non si accende e spegne.** *Qualsiasi utensile elettrico che non possa essere controllato con l'interruttore è pericoloso e deve essere riparato.*

C. **Rimuovete il pacco batteria dall'utensile elettrico prima di effettuare eventuali interventi di regolazione, cambio degli accessori o stoccaggio degli utensili elettrici.** *Tali misure preventive riducono il rischio di avviamento accidentale dell'utensile elettrico.*

D. **Riponete gli utensili elettrici inutilizzati fuori dalla portata dei bambini e non consentite a persone che non hanno familiarità con l'utensile o le istruzioni di metterlo in funzione.** *Gli utensili elettrici sono pericolosi nelle mani di utilizzatori non addestrati.*

E. **Rimessate le apparecchiature inutilizzate al coperto.** *Quando non in uso, le apparecchiature devono essere stoccate al coperto, in un luogo asciutto e in alto o con chiusura a chiave, fuori dalla portata dei bambini.*

F. **Effettuate la manutenzione degli utensili elettrici. Controllate eventuali disallineamenti o grippaggio delle parti mobili, rottura dei componenti e altre condizioni che possono influire sul funzionamento degli utensili elettrici. In caso di danni, fate riparare l'utensile elettrico prima dell'uso.** *Molti incidenti sono causati da utensili elettrici con scarsa manutenzione.*

G. **Tenete gli utensili di taglio affilati e puliti.** *Gli utensili elettrici con manutenzione adeguata e bordi di taglio affilati hanno una minore probabilità di bloccarsi e sono più facili da controllare.*

H. **Utilizzate l'utensile elettrico in conformità con queste istruzioni e nel modo inteso per il particolare tipo di utensile elettrico, tenendo in considerazione le condizioni operative e l'attività da eseguire.** *L'utilizzo dell'utensile elettrico per operazioni diverse da quelle intese può comportare situazioni pericolose.*

I. **Tenete le protezioni in posizione e in buone condizioni operative.**

4. **Manutenzione**

Fate effettuare la manutenzione del vostro utensile elettrico a un addetto alle riparazioni qualificato, utilizzando solo parti sostitutive identiche. *Ciò garantirà che la sicurezza dell'utensile elettrico venga mantenuta.*

5. **Sicurezza della batteria**

A. Non caricate l'apparecchio sotto la pioggia o in luoghi umidi.

B. Non utilizzate apparecchi a batteria sotto la pioggia.

C. Utilizzate solo il seguente tipo e dimensione della/e batteria/e: batteria Toro modello 88525 o 88526.

D. Togliete o scollegate la batteria prima della manutenzione, pulizia o rimozione di materiale dall'apparecchio per giardinaggio.

E. Non smaltite la/e batteria/e nel fuoco. La cellula potrebbe esplodere. Controllate i codici locali per possibili istruzioni di smaltimento speciale.

F. Non aprite o mutilate la/e batteria/e. L'elettrolito rilasciato è corrosivo e può provocare danni agli occhi o alla pelle. Può risultare tossico se ingerito.

G. Maneggiate con cura le batterie per non mandarle in cortocircuito con materiali conduttivi come anelli, braccialetti e chiavi. La batteria o il conduttore possono surriscaldarsi e causare ustioni.

CONSERVATE QUESTE ISTRUZIONI

Pressione acustica

Questa unità ha un livello di pressione acustica all'orecchio dell'operatore di 81,3 dBA, con un valore di incertezza (K) di 3 dBA.

Il livello di pressione acustica è stato determinato in conformità con le procedure delineate in EN ISO 11201.

Potenza acustica

Questa unità ha un livello di potenza acustica garantito di 96 dBA, con un valore d'incertezza (K) di 3 dBA.

Il livello di potenza acustica è stato determinato in conformità con le procedure delineate in EN ISO 11094.

Vibrazione mano/braccio

Livello di vibrazioni misurato per la mano destra = 3,28 m/s^2

Livello di vibrazioni misurato per la mano sinistra = 1,8 m/s^2

Valore d'incertezza (K) = 1.5 m/s^2

I valori misurati sono stati determinati in conformità con le procedure delineate in EN ISO 20643.

Importante: **Le emissioni di vibrazioni durante l'utilizzo effettivo dell'utensile elettrico possono differire dal valore totale dichiarato a seconda del modo in cui l'utensile viene utilizzato. L'operatore deve prendere misure di sicurezza sulla base di una stima dell'esposizione alle condizioni effettive di utilizzo.**

Adesivi di sicurezza e informativi

Adesivi e istruzioni di sicurezza sono chiaramente visibili per l'operatore e sono situati vicino a qualsiasi area di potenziale pericolo. Sostituite eventuali adesivi se danneggiati o mancanti.

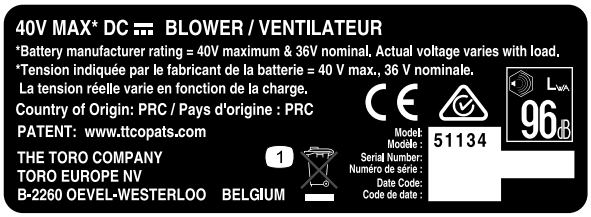

decal136-2493

136-2493

1. Non eliminatelo.

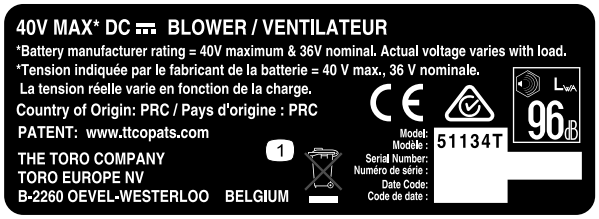

decal136-2494

136-2494

1. Non eliminatelo.

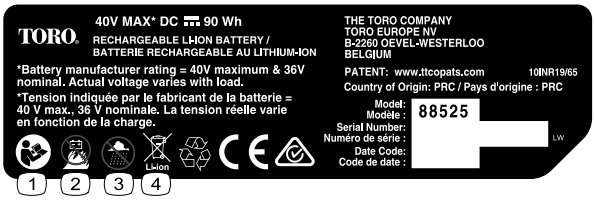

decal136-2499

136-2499

1. Leggete il *Manuale dell'operatore*.
2. Non bruciate la batteria.
3. Non utilizzate in condizioni di bagnato.
4. Non eliminatelo.

---

decal136-2501

136-2501

1. Non eliminatelo.
2. Doppio isolamento
3. Residenziale
4. Leggete il *Manuale dell'operatore*.

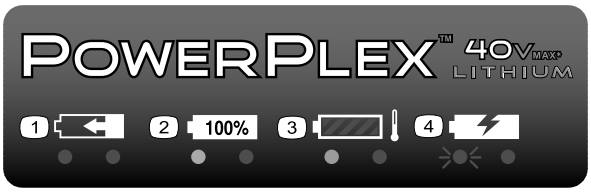

decal136-2504

136-2504

1. Il pacco batteria è in carica.
2. Il pacco batteria è completamente carico.
3. Il pacco batteria è troppo caldo.
4. Il pacco batteria deve essere sostituito.

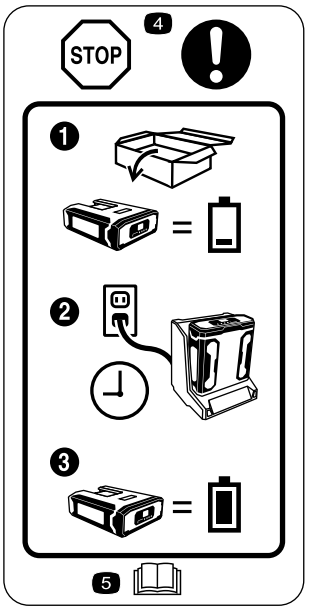

decal136-2534

136-2534

1. Il pacco batteria non viene fornito completamente carico.
2. Inserite la batteria nel caricabatterie.
3. Attendete fino a quando la batteria non è completamente carica prima di utilizzarla per la prima volta.
4. Stop - Seguite queste istruzioni prima del primo utilizzo.
5. Leggete il *Manuale dell'operatore*.

decal136-2536

136-2536

1. Avvertenza - Tenete gli astanti a distanza dalla macchina in tutte le direzioni.
2. Pericolo di lancio di oggetti – Tenete gli astanti a distanza dalla macchina.

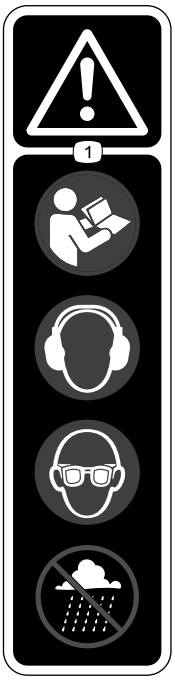

decal136-2537

136-2537

1. Avvertenza - Leggete il *Manuale dell'operatore*; indossate le protezioni per l'udito; indossate le protezioni per gli occhi; non utilizzate in condizioni di bagnato.

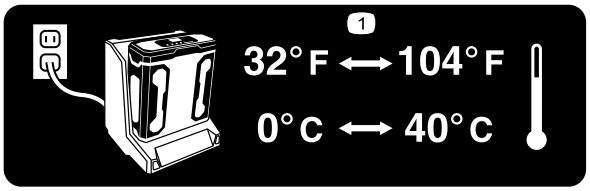

decal136-2539

136–2539

1. Caricate la batteria in un luogo in cui la temperatura sia compresa tra 0°C e 40°C.

Preparazione

Nota: Il pacco batteria non è completamente carico al momento dell'acquisto. Prima di utilizzare l'utensile per la prima volta, fate riferimento a Ricarica del pacco batteria (pagina 10).

1

Montaggio del caricabatterie (opzionale)

Non occorrono parti

Procedura

Se lo desiderate, montate il caricabatterie saldamente su una parete, utilizzando i fori per il montaggio a parete sul retro del caricabatterie.

Montatelo al chiuso (in un garage o un altro luogo asciutto), vicino a una presa di alimentazione e fuori dalla portata dei bambini.

Fate riferimento a Figura 1 per assistenza nel montaggio del caricabatterie.

Nota: Fate scorrere e ruotate il caricabatterie sulla bulloneria correttamente posizionata per fissarlo in posizione (bulloneria non inclusa).

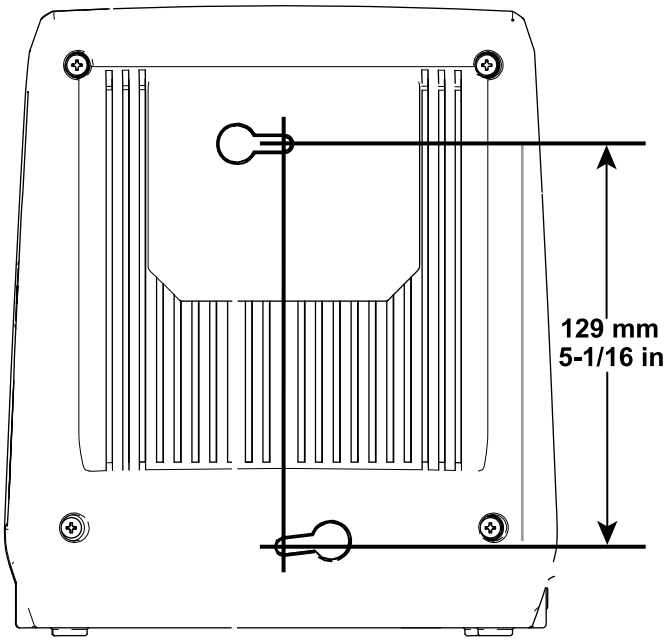

g194202

Figura 1

2

Assemblaggio del soffiatore

Parti necessarie per questa operazione:

1	Tubo del soffiatore

Procedura

1. Fate scorrere il tubo del soffiatore sul relativo alloggiamento. Potrebbe essere necessario spingere l'aletta perché il tubo del soffiatore si blocchi in posizione (Figura 2).

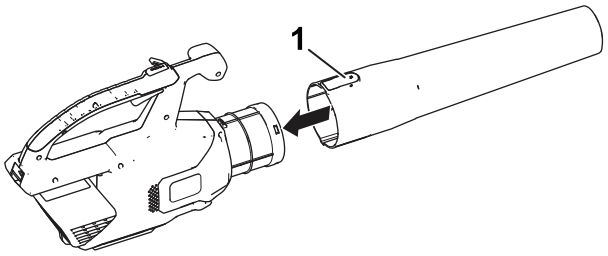

g190102

Figura 2

1. Aletta

2. Allineate la cavità sul pacco batteria con la linguetta nell'alloggiamento dell'impugnatura, afferrate l'impugnatura e spingete il pacco batteria nell'impugnatura fino a quando il fermo non si blocca in posizione (Figura 3).

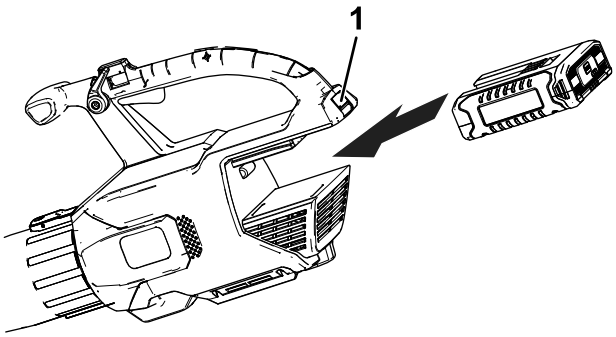

g194149

Figura 3

1. Fermo della batteria

Quadro generale del prodotto

Specifiche

Pesi

Massa della macchina senza batteria	2,8 kg
Massa della macchina con batteria 88525	3,8 kg
Massa della macchina con batteria 88526	4,4 kg

Intervalli di temperatura idonei

Carica della batteria a	0 °C–40 °C
Utilizzo dei prodotti a	-15°C–60°C
Stoccaggio dei prodotti a	-15 °C–60 °C
Scollegate il caricabatterie se	Inferiore a 0 °C o superiore a 40 °C

*I tempi di ricarica aumenteranno se la ricarica non avviene all'interno di questo intervallo.

Stoccate l'utensile, la batteria e il caricabatterie in un luogo ben pulito e asciutto.

Funzionamento

⚠ AVVERTENZA

Il soffiatore può lanciare detriti e causare gravi infortuni all'operatore o agli astanti.

- **Non soffiate oggetti duri tipo chiodi, bulloni o pietre.**
- **Non attivate il soffiatore nelle adiacenze di persone o animali da compagnia.**
- **Prestate la massima attenzione nel rimuovere detriti da scale e da altri spazi limitati.**
- **Indossate occhiali di sicurezza o un altro tipo di protezione idonea degli occhi, pantaloni lunghi e scarpe.**

Avviamento del soffiatore

1. Assicuratevi che gli sfiati sul soffiatore siano privi di polvere e detriti.
2. Per avviare il soffiatore, premete la levetta della velocità variabile (Figura 4).

   Nota: Innestate il blocco della velocità per tenere la macchina accesa senza premere la levetta della velocità variabile (Figura 4).

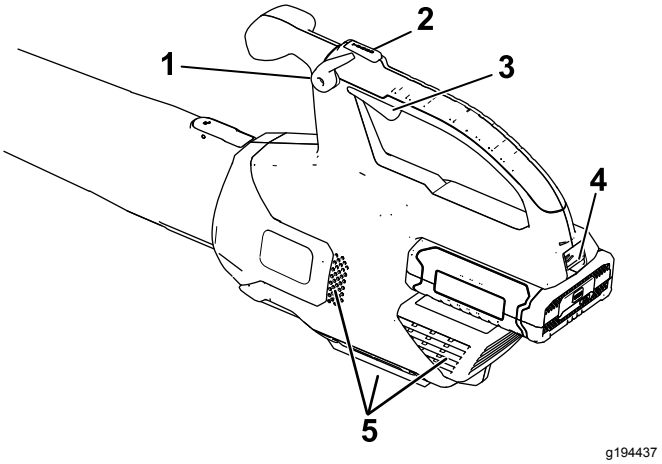

Figura 4

1. Blocco della velocità
2. Pulsante turbo boost
3. Levetta della velocità variabile
4. Fermo della batteria
5. Aree di sfiato del soffiatore

Regolazione della velocità dell'aria del soffiatore

Per accelerare la velocità del soffiatore, tenete premuto il pulsante turbo boost per il tempo desiderato (Figura 4).

Per regolare la velocità dell’aria mentre il soffiatore è in funzione, utilizzate la levetta della velocità variabile (Figura 4).

Per mantenere la velocità dell’aria impostata, innestate il blocco della velocità (Figura 4).

Arresto del soffiatore

Per arrestare il soffiatore, disinnestate il blocco della velocità (se in uso) e lasciate andare la levetta della velocità variabile (Figura 4).

Importante: **Dopo aver arrestato il soffiatore, non lasciate il blocco della velocità innestato con il pacco batteria nel soffiatore.**

Quando il soffiatore non è in uso o lo state trasportando verso o da un’area di lavoro, rimuovete il pacco batteria.

Rimozione del tubo del soffiatore

Premete verso il basso l'aletta per separare il tubo del soffiatore dal soffiatore stesso (Figura 5).

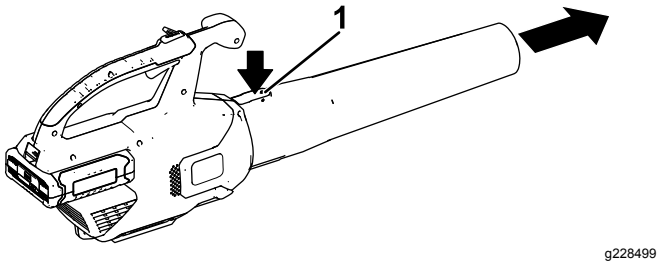

Figura 5

1. Aletta

Rimozione della batteria dal soffiatore

Premete verso il basso il fermo della batteria per separare la batteria dal soffiatore (Figura 6).

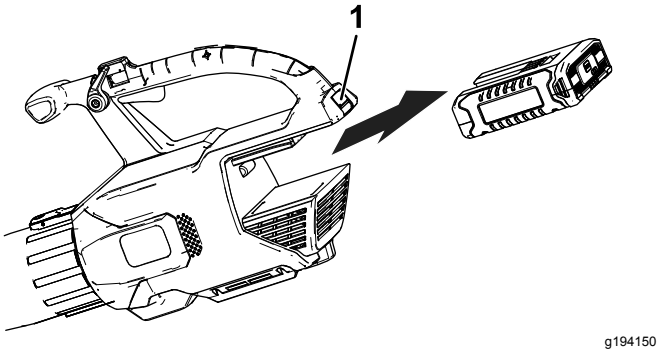

Figura 6

1. Fermo della batteria

Utilizzo degli accessori

Utilizzate gli accessori in dotazione come opportuno.

Nota: Il kit di pulizia delle grondaie (modello 51667) e il tubo oscillante (modello 51764) sono venduti separatamente.

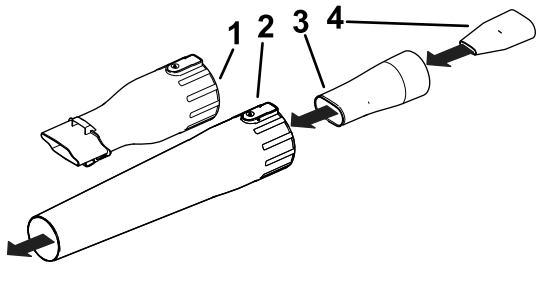

Figura 7

1. Adattatore per la pulizia delle grondaie
2. Tubo del soffiatore
3. Adattatore oscillatore/inserto MPH
4. Inserto MPH

Ricarica del pacco batteria

Importante: **Leggete tutte le precauzioni di sicurezza.**

Importante: **Caricate il pacco batteria solo a temperature comprese all'interno dell'intervallo corretto; fate riferimento a Specifiche (pagina 8).**

Nota: In qualsiasi momento, premete il pulsante dell'indicatore di carica della batteria sul pacco batteria per visualizzare l'attuale stato di carica (indicatori LED).

1. Collegate il cavo di alimentazione corrispondente alla vostra presa nel caricabatterie.
2. Assicuratevi che gli sfiati sulla batteria siano privi di polvere e detriti.
3. Allineate la cavità nel pacco batteria (Figura 8) con la linguetta sul caricabatterie.

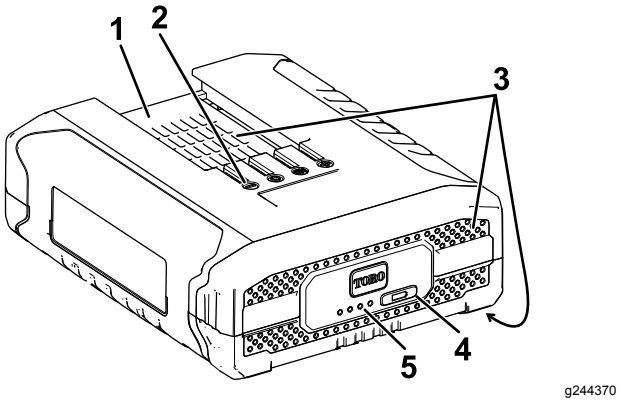

Figura 8

1. Cavità del pacco batteria
2. Terminali del pacco batteria
3. Aree di sfiato del pacco batteria
4. Pulsante dell'indicatore di carica della batteria
5. Indicatori LED (carica attuale)

4. Assicuratevi che gli sfiati sul caricabatterie siano privi di polvere e detriti.
5. Fate scorrere il pacco batteria nel caricabatteria fino a quando non è completamente in sede (Figura 9).

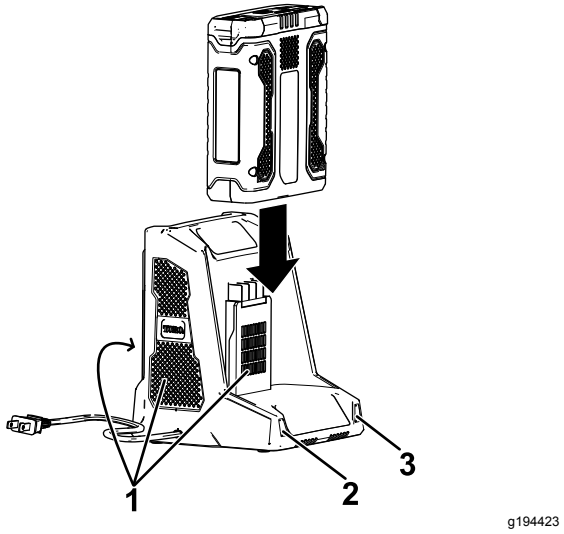

Figura 9

1. Aree di sfiato del caricabatterie
2. Spia di indicazione sinistra
3. Spia di indicazione destra

6. Per rimuovere il pacco batteria, fate scorrere la batteria all'indietro, fuori dal caricabatterie.
7. Fate riferimento alla seguente tabella per interpretare gli indicatori LED sul caricabatterie.

Spia sinistra	Spia destra	Indica:
Spegnimento	Rosso	Il caricabatterie è acceso; nessun pacco batteria inserito

Rosso	Rosso	Il pacco batteria è in carica
Verde	Rosso	Il pacco batteria è carico
Arancione	Rosso	Il pacco batteria è troppo caldo
Rosso lampeggiante	Rosso	Sostituite il pacco batteria

	Per maggiori informazioni sul riciclaggio dei pacchi batterie agli ioni di litio e per individuare la struttura per il riciclaggio delle batterie più vicina a voi, visitate il sito www.Call2Recycle.org (solo Stati Uniti e Canada). Se la vostra sede si trova al di fuori di Stati Uniti e Canada, contattate il vostro distributore Toro autorizzato.

Stoccaggio

Importante: **Stoccate l'utensile, il pacco batteria e il caricabatterie solo a temperature comprese all'interno dell'intervallo opportuno; fate riferimento a Specifiche (pagina 8).**

Importante: **Se stoccate l'utensile per un anno o più, rimuovete il pacco batteria dall'utensile e caricatelo fino a quando 2 o 3 indicatori LED non diventano blu sulla batteria. Non stoccate una batteria completamente carica o completamente scarica. Quando dovete utilizzare di nuovo l'utensile, caricate il pacco batteria fino a quando la spia di indicazione sinistra non diventa verde sul caricabatterie o quando tutti e 4 gli indicatori LED non diventano blu sulla batteria.**

- Scollegate il prodotto dall'alimentazione (ovvero, rimuovete la spina dall'alimentazione o dal pacco batteria) e controllate per escludere eventuali danni dopo l'uso.
- Ripulite il prodotto da tutti i materiali estranei.
- Quando non in uso, rimessate l'utensile, il pacco batteria e il caricabatterie fuori dalla portata dei bambini.
- Tenete utensile, pacco batteria e caricabatterie lontano da agenti corrosivi, come sostanze chimiche per il giardino e sali di sbrinamento.
- Per ridurre il rischio di gravi lesioni personali, non stoccate il pacco batteria all'aperto o all'interno di veicoli.
- Stoccate l'utensile, la batteria e il caricabatterie in un luogo ben pulito e asciutto.

Preparazione del pacco batteria per il riciclaggio

Importante: **Al momento della rimozione, coprite i terminali del pacco batteria con nastro adesivo per servizio pesante. Non tentate di distruggere o smontare il pacco batteria o di rimuoverne i componenti. I pacchi batteria agli ioni di litio devono essere riciclati o smaltiti correttamente presso la struttura di riciclaggio delle batterie più vicina.**

Localizzazione guasti

Effettuate solo i passaggi descritti in queste istruzioni. Tutti i successivi interventi di ispezione, manutenzione e riparazione devono essere effettuati da un centro assistenza autorizzato o da uno specialista analogamente qualificato se non siete in grado di risolvere il problema da soli.

Problema	Possibile causa	Rimedio
Il pacco batteria perde rapidamente la carica.	1. Il pacco batteria si trova al di sopra o al di sotto del corretto intervallo di temperature.	1. Spostate il pacco batteria in un luogo asciutto e in cui la temperatura sia compresa tra 0 °C e 40 °C.
Il caricabatterie non funziona.	1. Il caricabatterie si trova al di sopra o al di sotto del corretto intervallo di temperature. 2. La presa cui è collegato il caricabatterie non dà corrente.	1. Scollegate il caricabatterie e spostatelo in un luogo asciutto e in cui la temperatura sia compresa tra 0 °C e 40 °C. 2. Contattate il vostro elettricista qualificato per riparare la presa.
L'utensile non funziona o funziona continuamente.	1. È presente dell'umidità sui poli del pacco batteria. 2. La batteria non è completamente installata nell'utensile. 3. Il pacco batteria ha poca carica.	1. Asciugate o lasciate asciugare il pacco batteria. 2. Rimuovete e poi riposizionate la batteria nell'utensile, assicurandovi che sia completamente installata e fissata. 3. Ricaricate il pacco batteria.
Il pacco batteria mostra solo 3 indicatori LED dopo qualche secondo di utilizzo di una batteria completamente carica.	1. Questo è normale.	1. Arrestate l'utensile e premete il pulsante dell'indicatore di carica della batteria, oppure rimuovete la batteria dall'utensile per visualizzare la carica effettiva della batteria.
Tutti e 4 gli indicatori LED lampeggiano sul pacco batteria dopo che avete premuto il pulsante dell'indicatore di carica della batteria sul pacco batteria e viene visualizzata la carica attuale (quando il pacco batteria non è in uso).	1. Il pacco batteria si trova al di sopra o al di sotto del corretto intervallo di temperature.	1. Spostate il pacco batteria in un luogo asciutto e in cui la temperatura sia compresa tra 0 °C e 40 °C.
Tutti e 4 gli indicatori LED lampeggiano sul pacco batteria dopo aver rilasciato la levetta (quando il pacco batteria è in uso).	1. Il pacco batteria si trova al di sopra o al di sotto del corretto intervallo di temperature.	1. Spostate il pacco batteria in un luogo asciutto e in cui la temperatura sia compresa tra 0 °C e 40 °C.
2 indicatori LED lampeggiano sul pacco batteria dopo che avete premuto il pulsante dell'indicatore di carica della batteria sul pacco batteria e viene visualizzata la carica attuale (quando il pacco batteria non è in uso).	1. C'è una differenza di tensione tra le celle nel pacco batteria.	1. Posizionate la batteria nel caricabatterie fino a quando non è completamente carica.
2 indicatori LED lampeggiano sul pacco batteria dopo aver rilasciato la levetta (quando il pacco batteria è in uso).	1. C'è una differenza di tensione tra le celle nel pacco batteria.	1. Posizionate la batteria nel caricabatterie fino a quando non è completamente carica.
Un indicatore LED lampeggia sul pacco batteria.	1. La tensione del pacco batteria è bassa.	1. Posizionate il pacco batteria nel caricabatterie.

Problema	Possibile causa	Rimedio
La rimozione del pacco batteria dall'utensile è difficoltosa.	1. Il pacco batteria/utensile è nuovo o è presente corrosione nei terminali della batteria e/o i terminali dell'utensile.	1. Pulite i terminali sul pacco batteria e sull'utensile. Poi applicate del grasso dielettrico ai terminali della batteria; non utilizzate nessun altro tipo di lubrificante, dal momento che potrebbe danneggiare i terminali.
Il blocco della velocità non tiene quando inserito.	1. La vite del blocco della velocità è allentata.	1. Serrate la vite del blocco della velocità ruotandola di ¼ di giro. Se il blocco della velocità ancora non tiene quando inserito, ruotate la relativa vite di un altro ¼ di giro.

Informativa europea sulla privacy

Dati raccolti da Toro
Toro Warranty Company (Toro) rispetta la vostra privacy. Al fine di elaborare i reclami in garanzia e contattarvi in caso di richiamo di un prodotto, vi chiediamo di comunicarci determinati dati personali direttamente o tramite l'azienda o il rivenditore Toro in loco.

Il sistema di garanzia Toro è installato su server situati negli Stati Uniti, dove la legge sulla tutela della privacy può prevedere una protezione diversa da quella del vostro paese.

COMUNICANDOCI I VOSTRI DATI PERSONALI ACCONSENTITE ALLA LORO ELABORAZIONE COME INDICATO NELL'INFORMATIVA SULLA PRIVACY.

Utilizzo delle informazioni da parte di Toro
Toro può utilizzare i vostri dati personali per elaborare i reclami in garanzia e contattarvi in caso di richiamo di un prodotto e per qualsiasi altra comunicazione, nonché condividere i vostri dati con consociate, rivenditori e altri partner commerciali collegati a tali attività. Non venderemo i vostri dati personali ad altre aziende. Ci riserviamo il diritto di divulgare i dati personali a scopo di conformità con la legislazione applicabile e su richiesta delle autorità competenti, per il corretto funzionamento del sistema o per tutelare noi stessi o gli altri utenti.

Conservazione dei dati personali
Conserveremo i vostri dati personali finché saranno necessari per gli scopi previsti al momento della loro raccolta iniziale o per altri scopi legittimi (come la conformità normativa) o laddove richiesto dalla legislazione applicabile.

Impegno di Toro alla sicurezza dei dati personali
Adottiamo precauzioni ragionevoli per proteggere la sicurezza dei vostri dati personali, nonché misure atte a mantenere l'accuratezza e lo status corrente dei dati personali.

Accesso e correzione delle vostre informazioni personali
Per rivedere o correggere i vostri dati personali, contattateci via email all'indirizzo legal@toro.com.

Legislazione australiana relativa ai consumatori

I clienti australiani potranno reperire i dettagli concernenti la legislazione australiana relativa ai consumatori all'interno della confezione o presso il concessionario Toro in loco.

Form No. 3418-136 Rev C

TORO®

Count on it.

Gebruikershandleiding

PowerPlex™ 40 V MAX bladblazer

Modelnr.: 51134—Serienr.: 318000001 en hoger

Modelnr.: 51134T—Serienr.: 318000001 en hoger

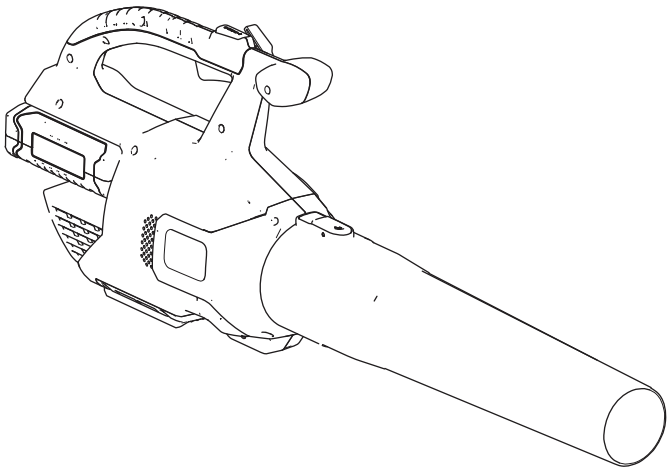

Registreer uw product op www.Toro.com.
Vertaling van de oorspronkelijke tekst (NL)

CE

3418-136 C

CV

Inleiding

Deze bladblazer is bedoeld voor particulier gebruik, voor het wegblazen van bladeren en dergelijke. De blazer mag alleen worden gebruikt met accu's model 88525 (meegeleverd met Model 51134) of 88526.

Lees deze informatie zorgvuldig door, zodat u weet hoe u de machine op de juiste wijze moet gebruiken en onderhouden en om letsel en schade aan de machine te voorkomen. U bent verantwoordelijk voor het juiste en veilige gebruik van de machine.

U kunt op www.Toro.com rechtstreeks contact met Toro opnemen om informatie over producten en accessoires te verkrijgen, een verkoper te vinden, uw product te registreren of voor de volledige garantiedetails.

Model 51134T wordt geleverd zonder accu of lader.

Veiligheid

WAARSCHUWING: Bij het gebruik van elektrisch tuingereedschap dient u veiligheidsmaatregelen te nemen om het risico op brand, elektrische schok en letsel te verminderen. Deze maatregelen omvatten onder andere:

⚠ WAARSCHUWING

Als u nalaat om de waarschuwingen en voorschriften in acht te nemen, kan dit leiden tot elektrische schokken, brand en/of ernstig lichamelijk letsel.

Lees alle veiligheidswaarschuwingen en -voorschriften.

Bewaar alle waarschuwingen en voorschriften zodat u deze later nogmaals kunt raadplegen.

De term 'elektrisch gereedschap' in de waarschuwingen verwijst naar uw elektrisch apparaat met elektriciteitskabel met accu (draadloos).

1. **Veiligheid van het werkgebied.**
   A. **Hou het werkgebied schoon en goed verlicht.** *Rommelige of donkere omgevingen lokken ongevallen uit.*
   B. **Gebruik geen elektrisch gereedschap in omgevingen met ontploffingsgevaar, bijvoorbeeld in de buurt van ontvlambare vloeistoffen, gassen of stof.** *Elektrisch gereedschap produceert vonken die stof of dampen kunnen doen ontvlammen.*
   C. **Hou kinderen en omstanders uit de buurt wanneer u elektrisch gereedschap gebruikt.** *Afleiding kan ervoor zorgen dat u de controle verliest.*
2. **Persoonlijke veiligheid**
   A. **Wees alert, kijk wat u doet en gebruik uw gezond verstand wanneer u elektrisch gereedschap gebruikt. Gebruik geen elektrisch gereedschap als u moe bent of onder de invloed van drugs, alcohol of medicijnen bent.** *Een moment van onoplettendheid tijdens het gebruik van elektrisch gereedschap kan ernstig lichamelijk letsel tot gevolg hebben.*
   B. **Gebruik persoonlijke beschermingsmiddelen. Draag altijd oogbescherming.** *Beschermingsmiddelen zoals een stofmasker, veiligheidsschoenen met antislipzool, veiligheidshelm of gehoorbescherming zullen bij juist gebruik het risico op lichamelijk letsel verkleinen.*

© 2018—The Toro® Company
8111 Lyndale Avenue South
Bloomington, MN 55420

U kunt contact met ons opnemen op www.Toro.com.
Gedrukt in China
Alle rechten voorbehouden

C. **Voorkom dat u het gereedschap onbedoeld inschakelt. Zorg ervoor dat de schakelaar in de UIT-STAND staat voordat u het gereedschap aansluit op de voeding en/of de accu, of voordat u het gereedschap vastpakt of gaat dragen.** *Elektrisch gereedschap dragen met uw vinger op de schakelaar, of elektrisch gereedschap in werking stellen terwijl de schakelaar aan staat lokt ongevallen uit.*

D. **Reik niet te ver. Zorg dat u te allen tijde stevig en evenwichtig staat.** *Zo hebt u meer controle over het elektrisch gereedschap als zich onverwachte situaties voordoen.*

E. **Draag geschikte kleding. Draag geen losse kleding of sieraden. Zorg dat (lang) haar niet los hangt en hou uw haar, kleding en handschoenen uit de buurt van bewegende onderdelen.** *Losse kleding, sieraden en lang haar kunnen gegrepen worden door bewegende onderdelen.*

F. **Houd uw handen en voeten uit de buurt van het snijbereik.**

3. **Gebruik van en zorg voor elektrisch gereedschap**

A. **Belast het elektrisch gereedschap niet te zwaar. Gebruik het juiste elektrisch gereedschap voor het werk dat u wilt verrichten.** *Het juiste elektrische gereedschap doet het werk beter, veiliger en in het tempo waarvoor het bedoeld is.*

B. **Gebruik het elektrisch gereedschap niet als u het niet in en uit kunt schakelen met de schakelaar.** *Elektrisch gereedschap dat niet kan worden bediend met de schakelaar is gevaarlijk en moet worden gerepareerd.*

C. **Verwijder de accu uit het gereedschap voordat u instellingen doet, accessoires omwisselt of het gereedschap opbergt.** *Zulke preventieve veiligheidsmaatregelen verkleinen de kans dat u het elektrisch gereedschap per ongeluk inschakelt.*

D. **Bewaar elektrisch gereedschap dat niet wordt gebruikt buiten het bereik van kinderen, en voorkom dat personen die het elektrisch gereedschap of deze voorschriften niet kennen het elektrisch gereedschap gebruiken.** *Elektrisch gereedschap is gevaarlijk in de handen van gebruikers die niet bekend zijn met de instructies.*

E. **Als gereedschap niet in gebruik is berg het dan binnenshuis op.** *Als gereedschap niet in gebruik is moet het binnenshuis op een droge plek worden bewaard, hoog of achter slot, buiten bereik van kinderen.*

F. **Onderhoud van elektrisch gereedschap. Controleer op slechte uitlijning of vastlopen van bewegende onderdelen, defecte onderdelen en andere omstandigheden die de werking van het elektrisch gereedschap nadelig kunnen beïnvloeden. In geval van schade dient u het elektrisch gereedschap te laten repareren voordat u het weer in gebruik neemt.** *Veel ongelukken zijn te wijten aan slecht onderhoud van elektrisch gereedschap.*

G. **Hou snoeimachines scherp en schoon.** *Goed onderhouden snoeimachines met scherpe snijranden lopen minder snel vast en zijn eenvoudiger te bedienen.*

H. **Gebruik elektrisch gereedschap in overeenstemming met deze instructies en op de manier waar dat type elektrisch gereedschap voor bedoeld is, rekening houdend met de werkomstandigheden en het uit te voeren werk.** *Gebruik van het elektrisch gereedschap voor andere doeleinden dan die waarvoor het bedoeld is kan leiden tot een gevaarlijke situatie.*

I. **Zorg dat afschermingen op hun plaats zitten en goed werken.**

4. **Onderhoud**

Laat uw elektrisch gereedschap onderhouden door een erkende reparateur die alleen identieke vervangonderdelen gebruikt. *Dit waarborgt veilig gebruik van het elektrisch gereedschap.*

5. **Veiligheid van de accu**

A. Het apparaat niet opladen in de regen of in natte omgevingen.

B. Gebruik een apparaat met accu niet in de regen.

C. Gebruik uitsluitend het volgende type/maat accu's: Toro accu Model 88525 of 88526.

D. Verwijder de accu of koppel deze los voordat u onderhoud uitvoert, materiaal verwijdert of de tuinmachine te reinigen.

E. Probeer nooit accu's te verbranden. De cel kan ontploffen. Controleer of er plaatselijke voorschriften gelden voor het afvoeren van accu's.

F. Probeer nooit een accu open te maken of te wijzigen Elektrolyt die vrijkomt is bijtend en

kan ogen en huid aantasten. Het is mogelijk giftig bij het inslikken.

G. Wees voorzichtig bij het hanteren van accu's en zorg ervoor dat u geen kortsluiting maakt met geleidende materialen zoals ringen, armbanden en sleutels. De accu of geleider kunnen oververhitten en brandwonden veroorzaken.

BEWAAR DEZE INSTRUCTIES

Geluidsdruk

Deze machine oefent een gemeten geluidsdruk van 81,3 dB(A) uit bij het oor van de gebruiker, met een onzekerheidswaarde (K) van 3 dB(A).

De geluidsdruk werd bepaald volgens de procedures van EN ISO 11201.

Geluidsniveau

Deze machine heeft een gegarandeerd geluidsvermogensniveau van 96 dBA met een onzekerheidswaarde (K) van 3 dBA.

Het geluidsvermogensniveau werd bepaald volgens de procedures van EN ISO 11094.

Hand-armtrillingen

Gemeten trillingsniveau voor de rechterhand = 3,28 m/s^2

Gemeten trillingsniveau voor de linkerhand = 1,8 m/s^2

Onzekerheidswaarde (K) = 1,5 m/s^2

De gemeten waarden zijn bepaald volgens de procedures beschreven in EN ISO 20643.

Belangrijk: **De trillingsemissie tijdens feitelijk gebruik van het elektrisch gereedschap kan afwijken van de aangegeven totale waarde, afhankelijk van de manier waarop het gereedschap wordt gebruikt. De gebruiker dient veiligheidsmaatregelen te nemen op basis van de geschatte blootstelling in de werkelijke gebruiksomstandigheden.**

Veiligheids- en instructiestickers

Veiligheidsstickers en veiligheidsinstructies zijn gemakkelijk zichtbaar voor de bestuurder en bevinden zich bij plaatsen waar gevaar kan ontstaan. Vervang alle beschadigde of ontbrekende veiligheidsstickers.

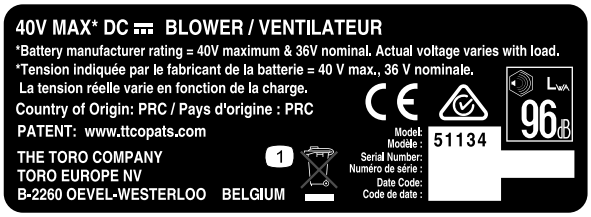

decal136-2493

136-2493

1. Niet weggooien.

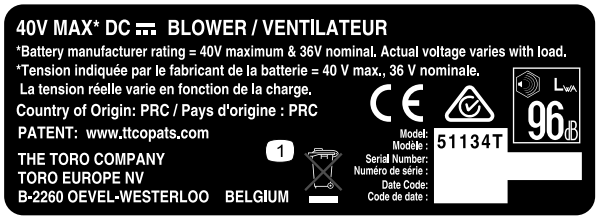

decal136-2494

136-2494

1. Niet weggooien.

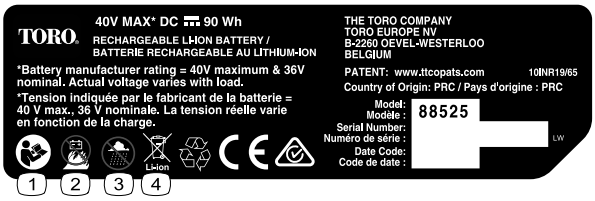

decal136-2499

136-2499

1. Lees de *Gebruikershandleiding*.
2. De accu niet verbranden.
3. Niet gebruiken in natte omgevingen.
4. Niet weggooien.

---

decal136-2501

136-2501

1. Niet weggooien.
2. Dubbel geïsoleerd
3. Huishoudelijk gebruik
4. Lees de *Gebruikershandleiding*.

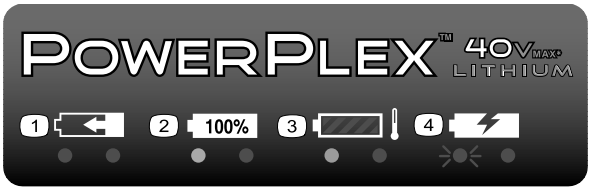

decal136-2504

136-2504

1. De accu wordt geladen.
2. De accu is volledig geladen.
3. De accu is te heet.
4. De accu moet worden vervangen.

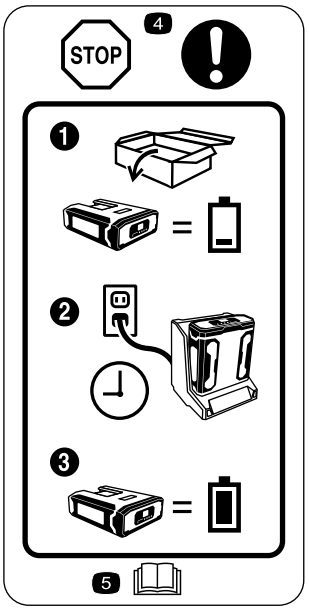

decal136-2534

136-2534

1. Bij levering is de accu niet volledig geladen.
2. Plaats de accu in de acculader.
3. Zorg de accu volledig is geladen bij het eerste gebruik.
4. Stop: volg deze instructies voor het eerste gebruik.
5. Lees de *Gebruikershandleiding*.

decal136-2536

136-2536

1. Waarschuwing – Hou omstanders aan alle kanten uit de buurt van het gereedschap.
2. De machine kan voorwerpen uitwerpen – Houd omstanders uit de buurt van de machine.

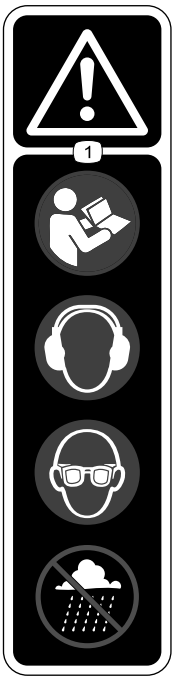

decal136-2537

136-2537

1. Waarschuwing – Lees de *Gebruikershandleiding*; draag gehoorbescherming; draag oogbescherming; niet gebruiken in natte omgevingen.

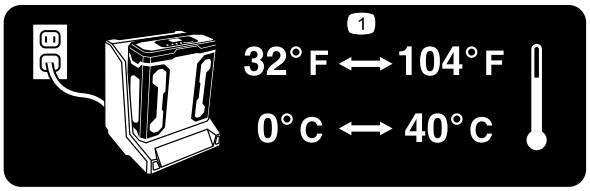

decal136-2539

136-2539

1. Laad de accu op een plaats waar het tussen 0 en 40 °C is.

Montage

Opmerking: Bij levering is de accu niet volledig geladen. Voor het eerste gebruik van het gereedschap zie De accu opladen (bladz. 9).

1

De acculader ophangen (optioneel)

Geen onderdelen vereist

Procedure

Indien gewenst: hang de acculader op de wand met gebruik van de ophangogen aan de achterkant van de acculader.

Hang deze binnenshuis op (b.v. in een garage of andere droge plek), bij een stopcontact, en buiten het bereik van kinderen.

Zie Figuur 1 voor informatie over het ophangen.

Opmerking: Schuif en draai de lader over de bevestigingsmiddelen om de lader op te hangen (bevestigingsmiddelen niet meegeleverd).

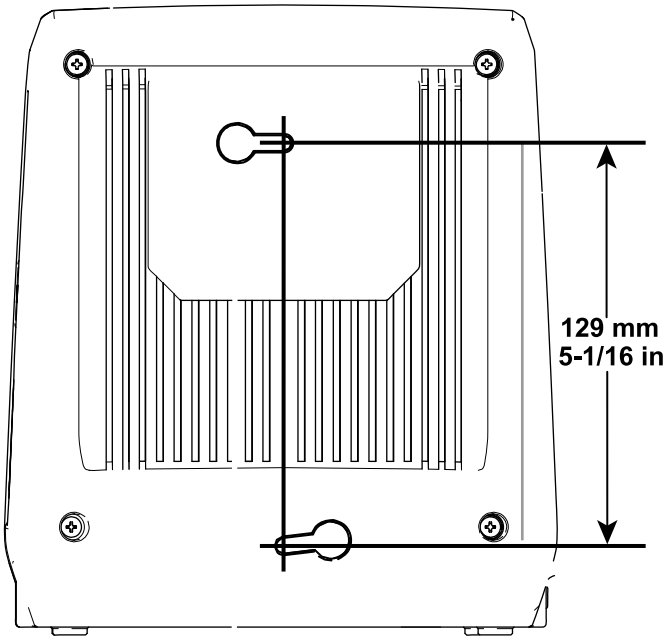

g194202

Figuur 1

2

De blazer monteren

Benodigde onderdelen voor deze stap:

1	Blaaspijp

Procedure

1. Schuif de blaaspijp op het huis van de blazer. Mogelijk moet u de nok indrukken zodat de blaaspijp inklikt (Figuur 2).

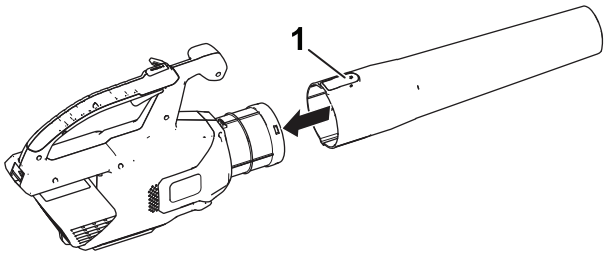

g190102

Figuur 2

1. Nok

2. Lijn de uitsparing in de accu uit met het uitsteeksel onder de handgreep. Pak de handgreep vast en duw de accu in de handgreep tot de vergrendeling op zijn plaats klikt (Figuur 3).

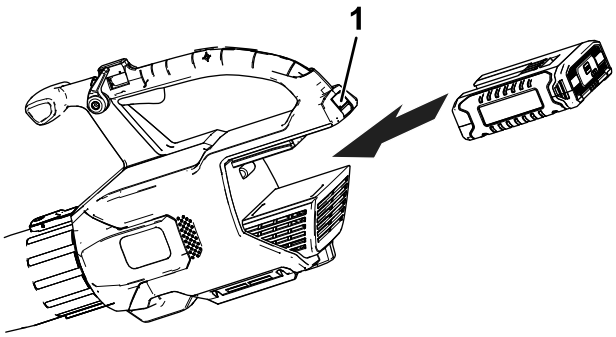

g194149

Figuur 3

1. Accuvergrendeling

Algemeen overzicht van de machine

Specificaties

Gewicht

Gewicht van de machine zonder accu	2,8 kg
Gewicht van de machine met accu 88525	3,8 kg
Gewicht van de machine met accu 88526	4,4 kg

Temperatuurbereik

Accu opladen bij	0 °C tot 40 °C
Producten gebruiken bij	-15 °C tot 60 °C
Producten stallen bij	-15 °C tot 60 °C
Trek de lader uit het stopcontact bij	temperaturen onder 0 °C of boven 40 °C

*Het opladen zal langer duren als de omgevingstemperatuur buiten dit bereik valt.

Bewaar het apparaat, het accupack en de acculader op een afgesloten, schone en droge plaats.

Gebruiksaanwijzing

⚠ WAARSCHUWING

De blaasmachine kan afval wegblazen, waardoor de gebruiker of omstanders ernstig lichamelijk letsel kunnen oplopen.

- **Blaas geen harde voorwerpen weg, zoals spijkers, bouten of brokken steen.**
- **Gebruik de blaasmachines niet als er omstanders of huisdieren in de buurt zijn.**
- **Wees extra voorzichtig als u vuil verwijdert van een trap of andere riskante plaatsen.**
- **Draag een veiligheidsbril of andere passende oogbescherming, een lange broek en schoenen.**

De blazer starten

1. Verzeker dat de ventilatie-openingen van de blazer niet verstopt zijn door stof en vervuiling.
2. Start de blazer door de snelheidsregeling-trekker in te drukkenFiguur 4

   Opmerking: Schakel de snelheidsvergrendeling om de machine te laten lopen zonder de trekker ingedrukt te moeten houdenFiguur 4.

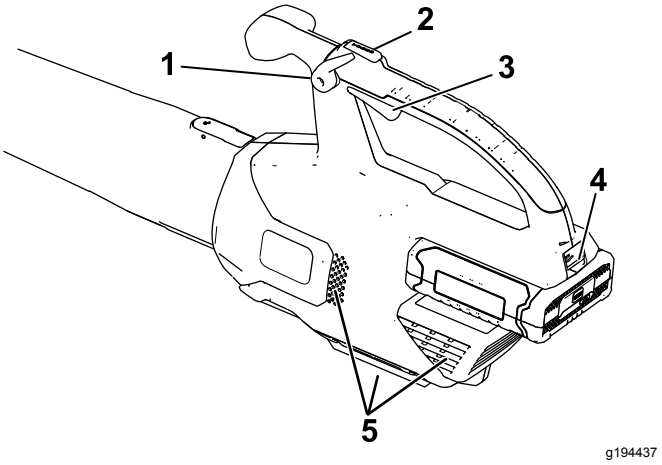

Figuur 4

1. Snelheidsvergrendeling
2. Turbo boost knop
3. Snelheidsregeling-trekker
4. Accuvergrendeling
5. Uitblaasopeningen

Instellen van de blaassnelheid

Om de blaassnelheid te verhogen drukt u de Turbo boost knop in en houd u deze de gewenste tijd ingedrukt (Figuur 4).

Om de luchtsnelheid wanneer u blaast aan te passen, gebuik de snelheidsregeling-trekker (Figuur 4).

Om de huidige luchtsnelheid te behouden, stel de snelheidsbegrenzer in (Figuur 4).

Uitzetten van de blazer

Om de blazer te stoppen ontgrendelt u de snelheidsvergrendeling (indien gebruikt) en laat u de snelheidsregeling-trekker los (Figuur 4).

Belangrijk: **Na het stoppen van de blazer mag u de snelheidsvergrendeling niet ingeschakeld laten als de accu in de blazer zit.**

Wanneer u de blazer niet gebruikt of vervoert van of naar het werkgebied, moet u het accupak verwijderen.

Verwijderen van de blaaspijp

Druk op de nok om de blaaspijp los te maken van de blazer (Figuur 5).

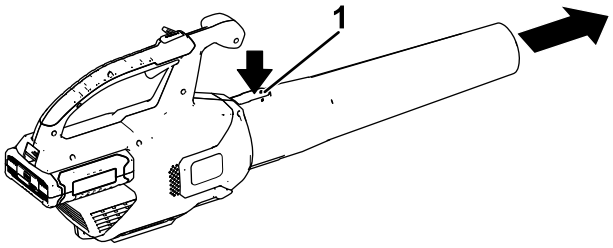

g228499

Figuur 5

1. Lip

Verwijderen van de accu uit de blazer

Druk op de accuvergrendeling om de accu uit de blazer te verwijderen (Figuur 6).

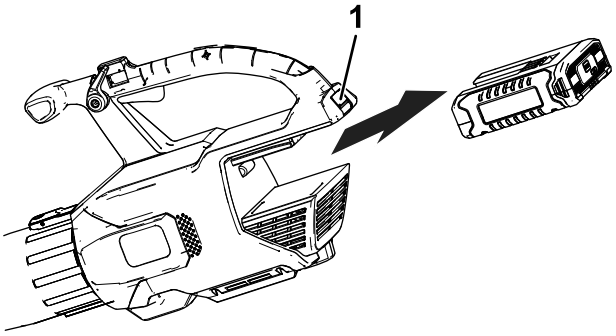

g194150

Figuur 6

1. Accuvergrendeling

Gebruiken van de hulpstukken

Gebruik de meegeleverde hulpstukken waar nodig.

Opmerking: De set om dakgoten schoon te maken (Model 51667) en de trilbuis (Model 51764) zijn afzonderlijk verkrijgbaar.

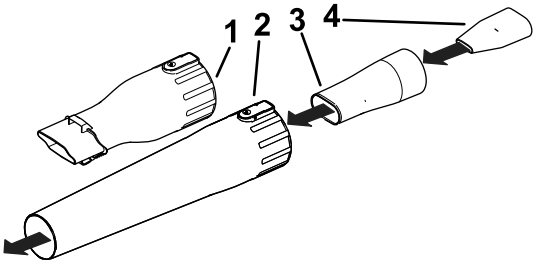

g244381

Figuur 7

1. Dakgoot-adapter
2. Blaaspijp
3. Oscillator/MPH hulpstuk adapter
4. MPH hulpstuk

De accu opladen

Belangrijk: **Lees alle voorzorgsmaatregelen.**

Belangrijk: **Laad de accu alleen op binnen het aangegeven temperatuurbereik, zie Specificaties (bladz. 8)**

Opmerking: Om de ladingstoestand te controleren kunt u altijd op de ladingstoestand-knop op de accu drukken (LED-indicators).

1. Sluit een elektriciteitssnoer dat geschikt is voor uw stopcontacten aan op de acculader.
2. Verzeker dat de ventilatie-openingen van de accu niet verstopt zijn door stof en vervuiling.
3. Lijn de uitsparing in de accu (Figuur 8) uit met het uitsteeksel van de lader.

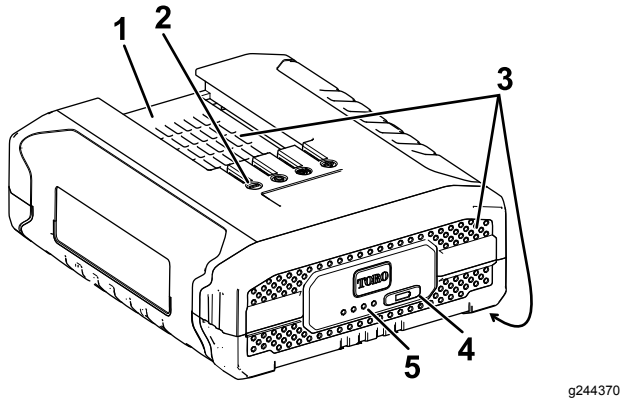

Figuur 8

1. Uitsparing in de accu
2. Contacten
3. Ventilatie-openingen
4. Ladingstoestand-knop
5. LED-indicators (ladingstoestand)

4. Verzeker dat de ventilatie-openingen van de acculader niet verstopt zijn door stof en vervuiling.
5. Schuif de accu in de lader tot deze geheel op zijn plaats zit (Figuur 9).

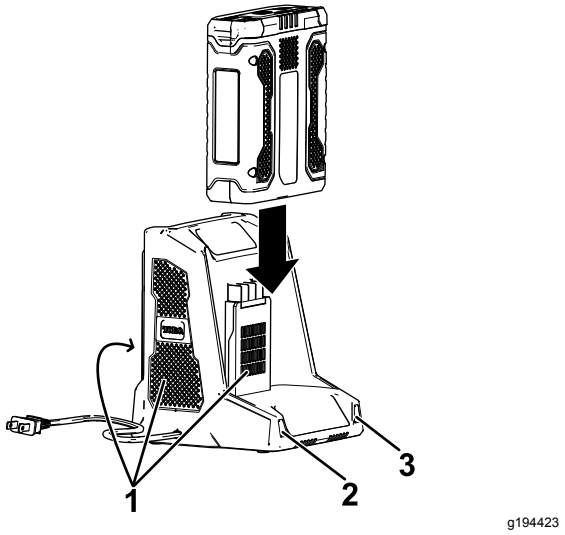

Figuur 9

1. Ventilatie-openingen
2. LED-indicator, links
3. LED-indicator, rechts

6. Verwijder de accu door deze uit de lader te schuiven.
7. De tabel geeft aan wat de LED-indicators op de acculader betekenen.

Indicator links	Indicator rechts	Betekenis:
Uit	Rood	Lader ingeschakeld, geen accu aanwezig
Rood	Rood	Accu wordt geladen
Groen	Rood	Accu is geladen
Oranje	Rood	Accu is te heet
Rood, knipperend	Rood	Vervang de accu

Opbergen

Belangrijk: **Berg het gereedschap, de accu en de lader alleen op binnen het aangegeven temperatuurbereik, zie Specificaties (bladz. 8).**

Belangrijk: **Als u het gereedschap een jaar of langer opbergt verwijder de accu dan uit het gereedschap en laad de accu op tot er 2 of 3 LED-indicators op de accu blauw oplichten. Berg de accu niet geheel geladen of geheel ontladen op. Wanneer u het gereedschap weer nodig hebt, laad u de accu op totdat de indicator links op de lader groen oplicht of alle 4 de LED-indicators op de accu blauw oplichten.**

- Na gebruik moet het product van de voeding worden afgekoppeld door de stekker uit de voeding of de accu te trekken, en moet het op schade worden gecontroleerd.
- Verwijder al het vuil van het product.
- Als het gereedschap, de accu en acculader niet in gebruik zijn moeten deze buiten bereik van kinderen worden opgeborgen.
- Hou het gereedschap, de accu en acculader uit de buurt van corrosieve materialen zoals chemische middelen voor in de tuin en straatzout.
- Om het risico op ernstig lichamelijk letsel te verkleinen mag u de accu niet buiten of in een voertuig opbergen.
- Bewaar het apparaat, het accupack en de acculader op een afgesloten, schone en droge plaats.

Het accu klaarmaken voor recycling

Belangrijk: **Neem de accu van het gereedschap en bedek de contacten met stevig plakband. Probeer niet om het accupack te vernietigen of te demonteren, of onderdelen ervan te verwijderen. Lithium-ion-accu's moeten volgens de gepaste procedure worden gerecycled of afgevoerd naar het plaatselijke recyclingcenter.**

RECYCLE RBRC Li-ion 1.800.822.8837	Voor meer informatie over het recycleren van lithium-ion accu's en om de dichtsbijzijnde recyclingvoorziening voor accu's te vinden, ga naar www.Call2Recycle.org (enkel VS en Canada). Neem contact op met uw erkende Toro dealer als u zich buiten de VS of Canada bevindt.

Problemen, oorzaak en remedie

Voer alleen de hieronder genoemde handelingen uit. Indien u het probleem zelf niet kunt oplossen moeten de verdere inspectie, onderhoud en reparaties moeten worden uitgevoerd door een geautoriseerd service-centrum of een vergelijkbare specialist.

Probleem	Mogelijke oorzaak	Remedie
De accu verliest snel de lading.	1. De accu is boven of onder het geschikte temperatuurgebied.	1. Verplaats het accupack naar een locatie waar het droog is en de temperatuur tussen 0 en 40 °C ligt.
De acculader werkt niet.	1. De acculader is boven of onder het geschikte temperatuurgebied. 2. Er staat geen stroom op het stopcontact waar de acculader op is aangesloten.	1. Koppel de acculader af en verplaats deze naar een locatie waar het droog is en de temperatuur tussen 0 en 40 °C ligt. 2. Laat een deskundige elektricien het stopcontact repareren.
Het gereedschap loopt niet of niet continu.	1. De draden van de accu zijn vochtig. 2. De accu is niet volledig in het gereedschap geplaatst. 3. De accu is bijna leeg.	1. Laat de accu drogen of maak deze droog met een doek. 2. Verwijder de accu en plaats deze opnieuw, verzeker dat de accu goed op zijn plaats zit en vergrendeld is. 3. Laad de accu op.
Nadat een volledig geladen accu enkele seconden gebruikt is lichten er maar 3 LED-indicators van de accu op.	1. Dit is normaal.	1. Stop het gereedschap en druk dan op de ladingstoestand-knop, of neem de accu uit het gereedschap om de werkelijke ladingstoestand te zien.
Alle 4 LED-indicators van de accu knipperen als u de ladingstoestand-knop van de accu indrukt en de huidige ladingstoestand getoond wordt (terwijl de accu niet in gebruik is).	1. De accu is boven of onder het geschikte temperatuurgebied.	1. Verplaats het accupack naar een locatie waar het droog is en de temperatuur tussen 0 en 40 °C ligt.
Alle 4 LED-indicators van de accu knipperen nadat u de trekker loslaat (terwijl de accu in gebruik is).	1. De accu is boven of onder het geschikte temperatuurgebied.	1. Verplaats het accupack naar een locatie waar het droog is en de temperatuur tussen 0 en 40 °C ligt.
2 LED-indicators van de accu knipperen als u de ladingstoestand-knop van de accu indrukt en de huidige ladingstoestand getoond wordt (terwijl de accu niet in gebruik is).	1. De cellen in de accu hebben verschillende spanningen.	1. Plaats de accu in de lader tot deze volledig is geladen.
2 LED-indicators van de accu knipperen nadat u de trekker loslaat (terwijl de accu in gebruik is).	1. De cellen in de accu hebben verschillende spanningen.	1. Plaats de accu in de lader tot deze volledig is geladen.
1 LED van de accu knippert.	1. De accu heeft een lage spanning.	1. Plaats de accu op de lader.
Het is moeilijk om de accu van het gereedschap te verwijderen.	1. De accu of het gereedschap is nieuw, of er is corrosie van de accucontacten, en/of de contacten van het gereedschap.	1. Maak de contacten van de accu en het gereedschap schoon. Breng dan diëlektrisch vet aan op de contacten. Gebruik geen andere soort vet, dat kan de contacten beschadigen.
De snelheidsvergrendeling houdt niet wanneer deze vergrendeld is.	1. De snelheidsvergrendelingsschroef is los.	1. Maak de snelheidsvergrendelingsschroef vast door deze een kwart te draaien. Indien de snelheidsvergrendeling nog altijd niet houdt, draai de snelheidsvergrendelingsschroef een extra kwart.

Privacyverklaring voor Europa

De informatie die Toro verzamelt
Toro Warranty Company (Toro) respecteert uw privacy. Om uw aanspraak op garantie te behandelen en contact met u op te nemen in het geval van een terugroepactie vragen wij om bepaalde persoonlijke informatie, hetzij direct of via uw lokale Toro dealer.

Het Toro garantiesysteem wordt gehost op servers in de Verenigde Staten, waar de privacywet mogelijk niet dezelfde bescherming biedt als in uw land.

DOOR UW PERSOONLIJKE GEGEVENS MET ONS TE DELEN STEMT U IN MET DE VERWERKING VAN UW PERSOONSGEGEVENS ZOALS BESCHREVEN IN DEZE PRIVACYVERKLARING.

Hoe Toro informatie gebruikt
Toro kan uw persoonsgegevens gebruiken om uw aanspraak op garantie te behandelen, contact met u op te nemen in het geval van een terugroepactie, of voor een ander doeleinde waarvan we u op de hoogte brengen. Toro kan uw informatie delen met zijn afdelingen, dealers of andere zakenpartners in verband met deze activiteiten. We verkopen uw persoonsgegevens niet aan andere bedrijven. We behouden ons het recht voor om persoonsgegevens te delen teneinde te voldoen aan geldende wetten en verzoeken van de aangewezen autoriteiten, opdat wij onze systemen naar behoren kunnen gebruiken of met het oog op onze eigen bescherming of die van andere gebruikers.

Behoud van uw persoonlijke informatie
Wij bewaren uw persoonsgegevens zo lang als nodig is voor de doeleinden waarvoor ze oorspronkelijk werden verzameld of voor andere legitieme doeleinden (zoals naleving van voorschriften), of zo lang als vereist is door de van toepassing zijnde wet.

Toro's engagement voor de bescherming van uw persoonlijke informatie
Wij nemen redelijke voorzorgen om uw persoonlijke informatie te beschermen. We proberen bovendien de nauwkeurigheid en geldigheid van persoonlijke gegevens te waarborgen.

Toegang tot en aanpassing van uw persoonlijke gegevens
Als u toegang wenst tot uw persoonlijke gegevens of deze wilt aanpassen, gelieve dan een e-mail te sturen naar legal@toro.com.

Australische consumentenwet

Australische klanten kunnen voor informatie over de Australische consumentenwet (Australian Consumer Law) terecht bij de lokale Toro distributeur of ze kunnen deze informatie in de doos vinden.

Form No. 3418-137 Rev C

Count on it.

Brukerhåndbok

PowerPlex™ 40 V MAX-løvblåser

Modellnr. 51134—Serienr. 318000001 og oppover
Modellnr. 51134T—Serienr. 318000001 og oppover

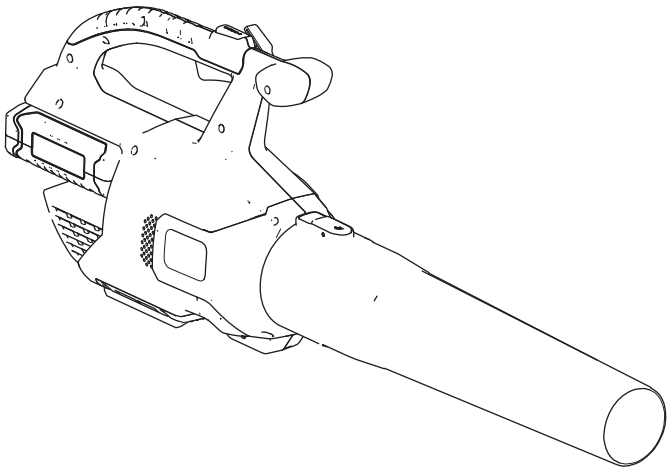

Registrer ditt produkt på www.Toro.com.
Oversettelse av originalen (NO)

CV

CE

3418-137 c

Innledning

Denne blåseren er beregnet på privat bruk for å fjerne løv og rusk etter behov. Den er utformet til å kun bruke batteripakkemodellene 88525 (som følger med modell 51134) eller 88526.

Les denne håndboken nøye, slik at du lærer å bruke og vedlikeholde produktet på riktig måte og unngår person- eller produktskade. Du har ansvar for å bruke produktet på en riktig og sikker måte.

Du kan kontakte Toro direkte på www.Toro.com for informasjon om produkter og tilbehør, hjelp til å finne en forhandler, fullstendige garantidetaljer eller for å registrere produktet ditt.

Modell 51134T inkluderer ikke et batteri eller en lader.

Sikkerhet

ADVARSEL: Når du bruker elektriske hageapparater, må du alltid følge de grunnleggende sikkerhetsreglene for å redusere faren for brann, elektrisk støt og personskader, inkludert følgende:

⚠ ADVARSEL

Hvis advarsler og instruksjoner ikke følges, kan det føre til elektrisk støt, brann og/eller alvorlig personskade.

Les alle sikkerhetsadvarsler og alle instruksjoner.

Ta vare på alle advarsler og instruksjoner for fremtidig referanse.

Begrepet «elektroverktøy» i alle advarslene henviser til ditt nettdrevne (med ledning) elektroverktøy eller batteridrevne (trådløse) elektroverktøy.

1. **Sikkerhet for arbeidsområdet**
   - A. **Hold arbeidsområdet rent og godt belyst.** *Rotete eller mørke områder øker risikoen for ulykker.*
   - B. **Ikke bruk elektroverktøy i eksplosive atmosfærer, for eksempel i nærheten av brennbare væsker, gasser eller støv.** *Elektroverktøy skaper gnister, som kan antenne støv eller damp.*
   - C. **Hold barn og tilskuere på avstand ved bruk av elektroverktøy.** *Distraksjoner kan føre til at du mister kontrollen.*
2. **Personlig sikkerhet**
   - A. **Vær oppmerksom, se hva du gjør og bruk sunn fornuft når du bruker et elektroverktøy. Ikke bruk et elektroverktøy når du er trett eller påvirket av rusmidler, alkohol eller medisiner.** *Et uoppmerksomt øyeblikk ved bruk av elektroverktøy kan føre til alvorlige personskader.*
   - B. **Bruk personlig verneutstyr. Bruk alltid vernebriller.** *Verneutstyr, for eksempel støvmaske, sklisikre vernesko, vernehjelm eller hørselvern, som brukes i passende forhold, reduserer muligheten for personskader.*
   - C. **Unngå utilsiktet start. Påse at bryteren er i Av-stillingen før du kobler til en strømkilde og/eller batteripakken og plukker opp eller bærer verktøyet.** *Hvis du bærer elektroverktøy med fingeren på bryteren eller aktiverer elektroverktøy som har bryteren på, økes risikoen for ulykker.*

© 2018—The Toro® Company
8111 Lyndale Avenue South
Bloomington, MN 55420

Kontakt oss på www.Toro.com.
Trykt i Kina
Med enerett

D. **Ikke strekk deg for langt. Hold riktig fotfeste og balanse til enhver tid.** *Dette gjør at du har bedre kontroll over elektroverktøyet i uforutsette situasjoner.*

E. **Ha på egnet tøy. Ikke bruk løse plagg eller smykker. Ha håret oppsatt, og hold hår, klær og hansker borte fra bevegelige deler.** *Løse klær, smykker eller langt hår kan sette seg fast i bevegelige deler.*

F. **Hold hendene og føttene borte fra klippeområdet.**

3. **Bruk og pleie av elektroverktøy**

A. **Ikke bruk makt på elektroverktøyet. Bruk korrekt elektroverktøy for bruksområdet ditt.** *Korrekt elektroverktøy vil gjøre jobben bedre og sikrere ved hastigheten som det ble konstruert for.*

B. **Ikke bruk elektroverktøyet hvis bryteren ikke slår det på og av.** *Alle elektroverktøy som ikke kan styres med bryteren, er farlige og må repareres.*

C. **Fjern batteripakken fra elektroverktøyet før du foretar justeringer på, bytter tilbehør på eller oppbevarer elektroverktøy.** *Slike forebyggende sikkerhetstiltak reduserer risikoen for å starte elektroverktøyet ved et uhell.*

D. **Oppbevar elektroverktøy som ikke er i bruk, utilgjengelig for barn, og ikke la personer som ikke vet hvordan man bruker elektroverktøyet eller som ikke har lest disse instruksjonene, bruke elektroverktøyet.** *Elektroverktøy er farlige når de brukes av uopplærte brukere.*

E. **Oppbevar apparater som ikke er i bruk, innendørs.** *Når apparatene ikke er i bruk, bør de oppbevares innendørs på et tørt og høyt eller låst sted, som er utilgjengelig for barn.*

F. **Vedlikehold elektroverktøy. Kontroller om det er feiljustering eller opphenging av bevegelige deler, ødelagte deler eller andre forhold som kan påvirke driften av elektroverktøy. Hvis elektroverktøyet er skadet, må det repareres før bruk.** *Mange ulykker skyldes dårlig vedlikeholdte elektroverktøy.*

G. **Hold klippeverktøy skarpe og rene.** *Forsvarlig vedlikeholdte klippeverktøy med skarpe knivegger har mindre sannsynlighet for å henge seg opp og er enklere å kontrollere.*

H. **Bruk elektroverktøyet i samsvar med disse instruksjonene og på tiltenkt måte for den bestemte typen elektroverktøy, og ta hensyn til arbeidsforholdene og arbeidet som skal utføres.** *Bruk av elektroverktøyet for operasjoner forskjellige fra det som er tiltenkt, kan resultere i en farlig situasjon.*

I. **Hold verneplatene på plass og i orden.**

4. **Service**

Få en kvalifisert person til å utføre service på elektroverktøyet ditt med kun identiske erstatningsdeler. *Dette sikrer at sikkerheten til elektroverktøyet opprettholdes.*

5. **Batterisikkerhet**

A. Ikke lad apparatet i regn eller på fuktige steder.

B. Ikke bruk batteridrevet apparat i regn.

C. Bruk kun følgende type og størrelse på batteri(er): Toro-batterimodell 88525 eller 88526.

D. Fjern eller koble fra batteriet før du utfører service, rengjør eller fjerner materiale fra hageapparatet.

E. Ikke avhend batteriet/-ene i brann. Cellen kan eksplodere. Sjekk lokale forskrifter for mulige spesielle avhendingsinstruksjoner.

F. Ikke åpne eller ødelegg batteriet/-ene. Frigjort elektrolytt er etsende og kan forårsake skade på øyne og hud. Den kan være giftig hvis den svelges.

G. Vær forsiktig når du håndterer batterier slik at du ikke kortslutter batteriet med ledende materialer som ringer, armbånd og nøkler. Batteriet eller lederen kan bli overopphetet og forårsake brannskader.

TA VARE PÅ DISSE INSTRUKSJONENE

Lydtrykk

Denne enheten har et lydtrykksnivå på 81,3 dBA ved operatørens øre, med en usikkerhetsverdi (K) på 3 dBA.

Lydstyrkenivået ble fastsatt iht. prosedyrene som er beskrevet i EN ISO 11201.

Lydstyrke

Denne enheten har et garantert lydstyrkenivå på 96 dBA, med en usikkerhetsverdi (K) på 3 dBA.

Lydstyrkenivået ble fastsatt iht. prosedyrene som er beskrevet i EN ISO 11094.

Hånd-arm-vibrasjon

Målt vibrasjonsnivå for høyre hånd = 3,28 m/s^2

Målt vibrasjonsnivå for venstre hånd = 1,8 m/s^2

Usikkerhetsverdi (K) = 1,5 m/s^2

Målte verdier ble fastsatt iht. prosedyrene som er beskrevet i EN ISO 20643.

Viktig: **Vibrasjonsverdien under faktisk bruk av elektroverktøyet kan avvike fra den deklarerte totalverdien, avhengig av måten verktøyet brukes på. Operatøren skal iverksette sikkerhetsforanstaltninger basert på et anslag av eksponering i de faktiske bruksforholdene.**

Sikkerhets- og instruksjonsmerker

Sikkerhetsmerker og -instruksjoner er lett synlige for operatøren og er plassert i nærheten av alle områder som representerer en potensiell fare. Bytt ut alle merker som er ødelagte eller mangler.

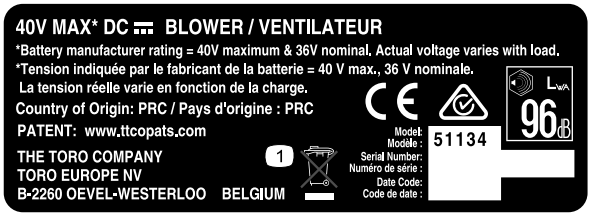

decal136-2493

136-2493

1. Må ikke kastes.

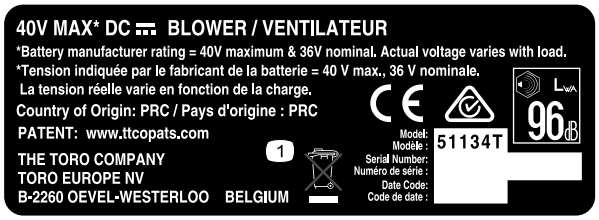

decal136-2494

136-2494

1. Må ikke kastes.

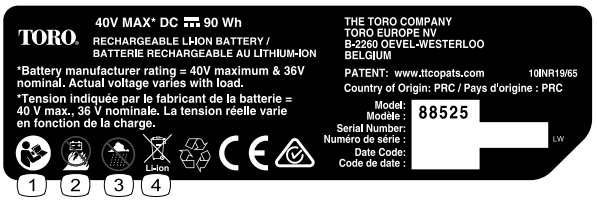

decal136-2499

136-2499

1. Les *brukerhåndboken*.
2. Batteriet må ikke brennes.
3. Batteriet må ikke brukes under våte forhold.
4. Må ikke kastes.

---

decal136-2501

136-2501

1. Må ikke kastes.
2. Dobbeltisolert
3. Privatbruk
4. Les *brukerhåndboken*.

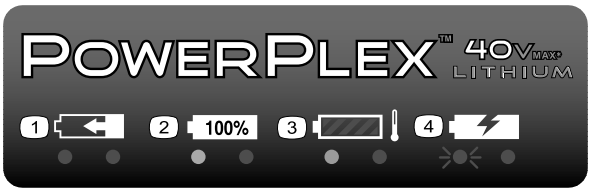

decal136-2504

136-2504

1. Batteripakken lader.
2. Batteripakken er fulladet.
3. Batteripakken er for varm.
4. Batteripakken må skiftes ut.

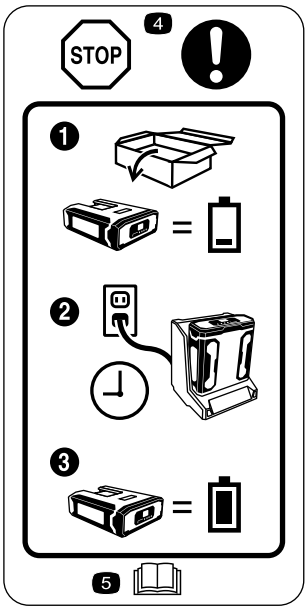

decal136-2534

136-2534

1. Batteriet leveres ikke fulladet.
2. Plasser batteriet i batteriladeren.
3. Vent til batteriet er fulladet før du bruker det for første gang.
4. Stopp – følg disse instruksjonene før første gangs bruk.
5. Les *brukerhåndboken*.

decal136-2536

136-2536

1. Advarsel – hold andre borte fra maskinen i alle retninger.
2. Fare for at gjenstander slynges gjennom luften – hold andre på avstand fra maskinen.

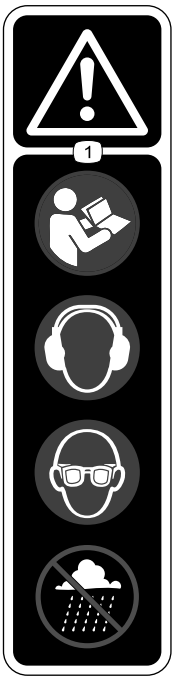

decal136-2537

136-2537

1. Advarsel – les *brukerhåndboken*; bruk hørselvern; bruk vernebriller; ikke bruk under våte forhold.

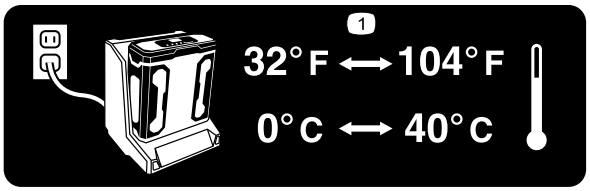

decal136-2539

136–2539

1. Lad batteriet ved en temperatur på mellom 0 °C og 40 °C.

Montering

Merk: Batteripakken er ikke fulladet når du kjøper den. Før du bruker verktøyet for første gang, se Lade batteripakken (side 9).

1

Montere batteriladeren (valgfritt)

Ingen deler er nødvendige

Prosedyre

Hvis du ønsker, kan du montere batteriladeren sikkert på en vegg ved bruk av nøkkelhullene for veggmontering på baksiden av laderen.

Monter den innendørs (for eksempel i en garasje eller et annet tørt sted), nær et strømuttak og utilgjengelig for barn.

Se Figur 1 for hjelp med å montere laderen.

Merk: Skyv og vri laderen over de korrekt plasserte monteringsdelene for å feste laderen på plass (monteringsdelene er ikke inkludert).

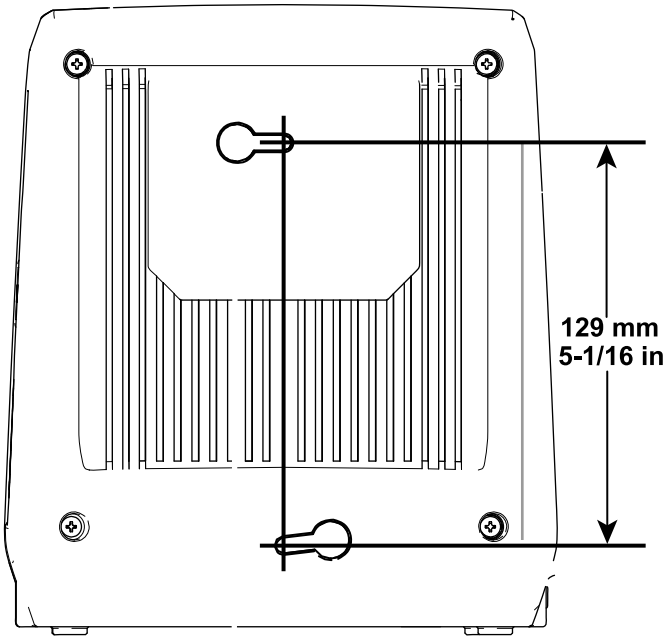

g194202

Figur 1

2

Montere blåseren

Deler som er nødvendige for dette trinnet:

1	Blåserør

Prosedyre

1. Skyv blåserøret på blåserhuset. Du må kanskje trykke ned tappen for blåserøret for å låse det på plass (Figur 2).

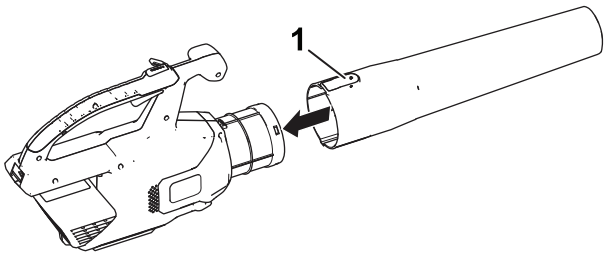

g190102

Figur 2

1. Tapp

2. Innrett kammeret på batteripakken med koblingsarmen i håndtakshuset, ta tak i håndtaket og skyv batteripakken inn i håndtaket til låsen låses på plass (Figur 3).

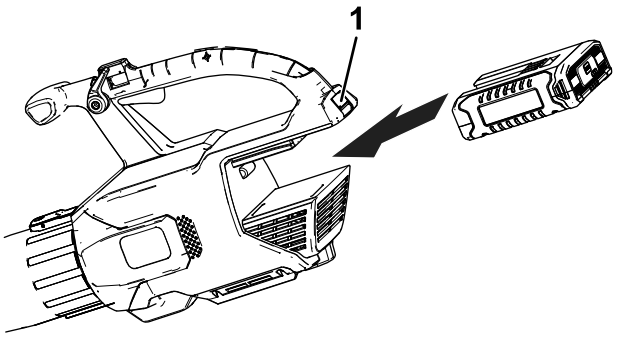

g194149

Figur 3

1. Batterilås

Oversikt over produktet

Spesifikasjoner

Vekter

Maskinens masse uten batteri	2,8 kg
Maskinens masse med batteri 88525	3,8 kg
Maskinens masse med batteri 88526	4,4 kg

Passende temperaturområder

Lad batteriet ved	0 °C til 40 °C*
Bruk produktene ved	-15 °C til 60 °C
Oppbevar produkter ved	-15 °C til 60 °C
Koble fra laderen hvis	Under 0 °C eller over 40 °C

*Ladetiden øker hvis du ikke lader batteriet innenfor dette området.

Oppbevar verktøyet, batteripakken og batterilader i et innelukket, rent, tørt område.

Bruk

⚠ ADVARSEL

Blåseren kan kaste rundt rusk, noe som kan forårsake alvorlige personskader på føreren eller andre personer.

- **Ikke blås harde gjenstander som spikre, bolter eller steiner.**
- **Ikke bruk blåseren i nærheten av andre personer eller dyr.**
- **Vær svært forsiktig når du rengjør rusk fra trapper eller andre trange områder.**
- **Bruk vernebriller eller annen egnet øyebeskyttelse, langbukser og sko.**

Starte blåseren

1. Påse at ventilene på blåseren er frie for støv og rusk.
2. For å starte blåseren klemmer du på utløseren for variabel hastighet (Figur 4).

   Merk: Aktiver hastighetslåsen for å holde maskinen på uten å trykke på utløseren for variabel hastighet (Figur 4).

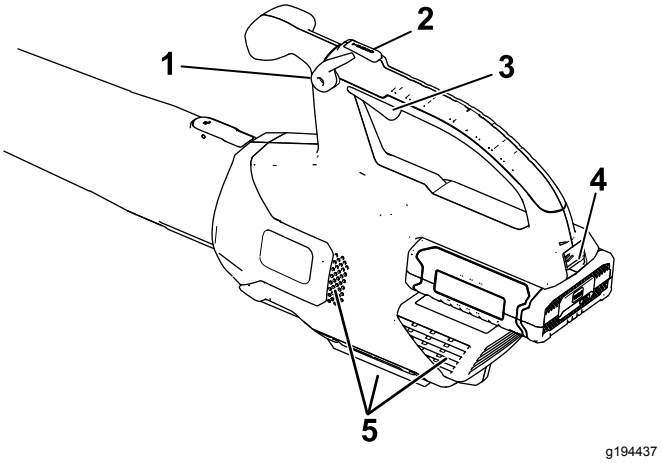

Figur 4

1. Hastighetslås
2. Turboknapp
3. Utløser for variabel hastighet
4. Batterilås
5. Blåserens ventilasjonsområder

Justere lufthastigheten til blåseren

For å øke blåserhastigheten trykker du på og holder inne turboknappen i ønsket tid (Figur 4).

Bruk utløseren for variabel hastighet for å justere lufthastigheten mens du blåser (Figur 4).

Aktiverer hastighetslåsen for å holde en jevn lufthastighet (Figur 4).

Slå av blåseren

For å stoppe blåseren kobler du fra hastighetslåsen (hvis den er i bruk) og slipper utløseren for variabel hastighet (Figur 4).

Viktig: **Etter at du har stoppet blåseren, må du ikke la hastighetslåsen være aktivert med batteripakken i blåseren.**

Fjern batteripakken når du ikke bruker blåseren eller transporterer blåseren til eller fra arbeidsområdet.

Fjerne blåserøret

Trykk ned tappen for å skille blåserøret fra blåseren (Figur 5).

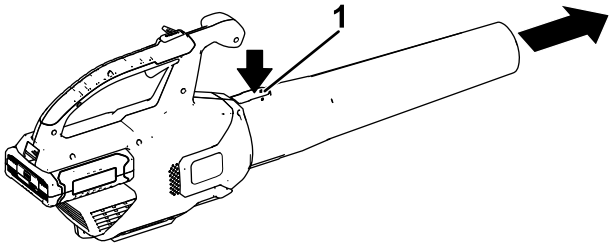

g228499

Figur 5

1. Tapp

Fjerne batteriet fra blåseren

Trykk ned batterilåsen for å skille batteriet fra blåseren (Figur 6).

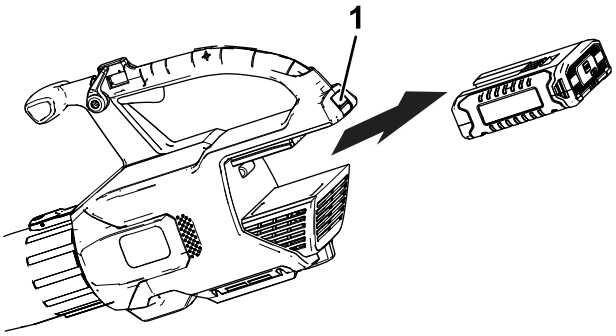

g194150

Figur 6

1. Batterilås

Bruke tilbehøret

Bruk det medfølgende tilbehøret etter behov.

Merk: Rennerensersettet (modell 51667) og det vibrerende røret (modell 51764) selges separat.

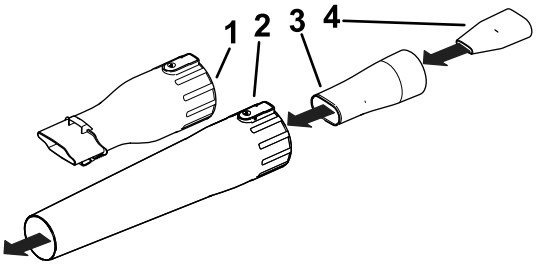

g244381

Figur 7

1. Adapter for rennerenser
2. Blåserør
3. Oscillator-/MPH-tilleggsadapter
4. MPH-tillegg

Lade batteripakken

Viktig: **Les alle sikkerhetsforanstaltninger.**

Viktig: **Lad batteripakken kun i temperaturer som er innenfor riktig område. Se Spesifikasjoner (side 8).**

Merk: Du kan når som helst trykke på indikatorknappen for batteriladning på batteripakken for å vise gjeldende ladning (LED-indikatorer).

1. Koble strømledningen som matcher strømuttaket ditt, i batteriladeren.
2. Påse at ventilene på batteriet er frie for støv og rusk.
3. Innrett kammeret i batteripakken (Figur 8) med koblingsarmen på laderen.

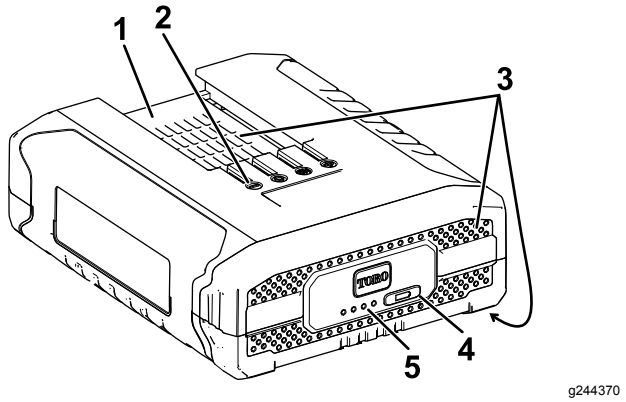

Figur 8

1. Batteripakkekammer
2. Batteripakkepoler
3. Batteripakkens ventilasjonsområder
4. Indikatorknapp for batteriladning
5. LED-indikatorer (gjeldende ladning)

4. Påse at ventilene på batteriladeren er frie for støv og rusk.
5. Skyv batteripakken inn i laderen til den sitter helt fast (Figur 9).

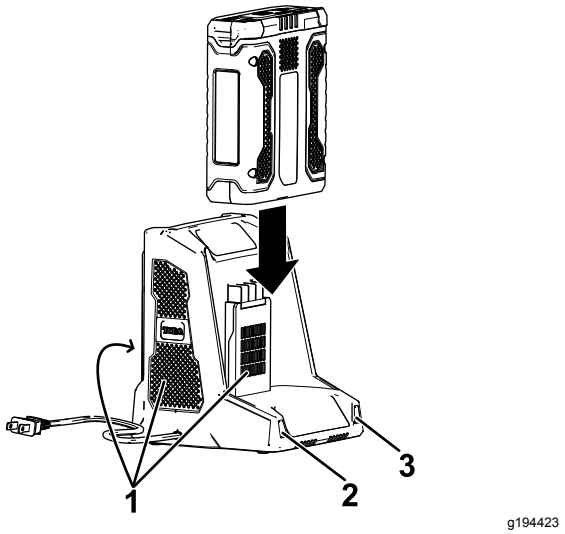

Figur 9

1. Laderens ventilasjonsområder
2. Venstre indikatorlampe
3. Høyre indikatorlampe

6. For å fjerne batteripakken skyver du batteriet bakover ut av laderen.
7. Se følgende tabell for å tolke LED-indikatorene på batteriladeren.

Venstre lys	Høyre lys	Indikerer:
Av	Rød	Lader er på, ingen batteripakke er satt inn
Rød	Rød	Batteripakken lader
Grønn	Rød	Batteripakken er ladet
Oransje	Rød	Batteripakken er for varm
Blinker rødt	Rød	Bytt ut batteripakken

Oppbevaring

Viktig: **Oppbevar verktøyet, batteripakken og laderen kun i temperaturer som er innenfor riktig område. Se Spesifikasjoner (side 8).**

Viktig: **Hvis du skal oppbevare verktøyet i et år eller mer, fjern batteripakken fra verktøyet og lad batteripakken til to eller tre LED-indikatorer blir blå på batteriet. Ikke oppbevar et fulladet eller helt utladet batteri. Når du vil bruke verktøyet igjen, lader du batteripakken til den venstre indikatorlampen på laderen blir grønn eller alle fire LED-indikatorene på batteriet blir blå.**

- Koble produktet fra strømforsyningen (dvs. fjern pluggen fra strømforsyningen eller batteripakken) og kontroller det for skade etter bruk.
- Fjern alle fremmedlegemer fra produktet.
- Oppbevar verktøyet, batteripakken og batteriladeren utilgjengelig for barn når de ikke er i bruk.
- Hold verktøyet, batteripakken og batteriladeren borte fra korroderende midler som hagekjemikalier og avisingssalter.
- For å redusere risikoen for alvorlig personskade må du ikke oppbevare batteripakken utendørs eller i kjøretøy.
- Oppbevar verktøyet, batteripakken og batterilader i et innelukket, rent, tørt område.

Klargjøre batteripakken for resirkulering

Viktig: **Når du fjerner batteripakken, dekk polene på batteripakken med kraftig teip. Ikke forsøk å ødelegge eller demontere batteripakken eller fjerne noen av komponentene. Litiumionbatteripakker må resirkuleres eller avhendes på korrekt måte ved nærmeste resirkuleringsanlegg for batterier.**

RECYCLE RBRC Li-ion 1.800.822.8837	Gå til www.Call2Recycle.org for å få mer informasjon om resirkulering av litium-ion-batteripakker og finne en batteriresirkuleringsfasilitet i nærheten (kun USA og Canada). Hvis du befinner deg utenfor USA og Canada, kontakter du en autorisert Toro-forhandler.

Feilsøking

Utfør kun trinnene beskrevet i disse instruksjonene. Alt ytterligere inspeksjons-, vedlikeholds- og reparasjonsarbeid må utføres av et autorisert serviceverksted eller en tilsvarende kvalifisert spesialist hvis du ikke kan løse problemet selv.

Problem	Mulig årsak	Løsning
Batteripakken lades raskt ut.	1. Batteripakken er over eller under det passende temperaturområdet.	1. Flytt batteripakken til et sted der det er tørt og temperaturen er mellom 0 °C og 40 °C.
Batteriladeren fungerer ikke.	1. Batteriladeren er over eller under det passende temperaturområdet. 2. Uttaket som batteriladeren er koblet til, har ikke strøm.	1. Koble fra batteriladeren og flytt den til et sted der det er tørt og temperaturen er mellom 0 °C og 40 °C. 2. Kontakt din autoriserte elektriker for å reparere strømuttaket.
Verktøyet kjører ikke eller kjører ikke uten avbrudd.	1. Det er fuktighet på ledningene til batteripakken. 2. Batteriet er ikke fullstendig montert i verktøyet. 3. Batteripakken har lav lading.	1. La batteripakken tørke eller tørk den tørr. 2. Fjern og sett deretter batteriet inn i verktøyet igjen, og påse at det er fullstendig montert og låst. 3. Lad batteripakken.
Batteripakken viser kun tre LED-indikatorer etter å ha brukt et fulladet batteri i bare noen få sekunder.	1. Dette er normalt.	1. Stopp verktøyet og trykk på indikatorknappen for batteriladning, eller fjern batteriet fra verktøy for å vise den faktiske batteriladningen.
Alle de fire LED-indikatorene blinker på batteripakken når du trykker på indikatorknappen for batteriladning på batteripakken, og gjeldende ladning vises (når batteripakken ikke er i bruk).	1. Batteripakken er over eller under det passende temperaturområdet.	1. Flytt batteripakken til et sted der det er tørt og temperaturen er mellom 0 °C og 40 °C.
Alle de fire LED-indikatorene blinker på batteripakken når du har sluppet utløseren (når batteripakken er i bruk).	1. Batteripakken er over eller under det passende temperaturområdet.	1. Flytt batteripakken til et sted der det er tørt og temperaturen er mellom 0 °C og 40 °C.
To LED-indikatorer blinker på batteripakken når du trykker på indikatorknappen for batteriladning på batteripakken, og gjeldende ladning vises (når batteripakken ikke er i bruk).	1. Det er en forskjell i spenning mellom cellene i batteripakken.	1. Plasser batteriet på laderen til det er fulladet.
To LED-indikatorer blinker på batteripakken når du har sluppet utløseren (når batteripakken er i bruk).	1. Det er en forskjell i spenning mellom cellene i batteripakken.	1. Plasser batteriet på laderen til det er fulladet.
Én LED-indikator blinker på batteripakken.	1. Batteripakkens spenning er lav.	1. Plasser batteripakken på laderen.
Det er vanskelig å fjerne batteripakken fra verktøyet.	1. Batteripakken/verktøyet er nytt eller det er rust på batteriklemmene og/eller klemmene på verktøyet.	1. Rengjør klemmene på batteripakken og verktøyet. Påfør deretter ikke-ledende fett på batteriklemmene. Ikke bruk andre smøremidler da de kan skade klemmene.
Hastighetslåsen forblir ikke aktivert.	1. Hastighetslåsskruen er løs.	1. Stram hastighetslåsskruen ved å dreie skruen ¼ omdreining. Hvis hastigheteslåsen fortsatt ikke forblir aktivert, drei hastighetslåsskruen ytterligere ¼ omdreining.

Europeisk personvernerklæring

Informasjonen Toro samler inn
Toro Warranty Company (Toro) respekterer ditt personvern. For at vi skal kunne behandle ditt garantikrav og kontakte deg ved en eventuell produkttilbakekalling, ber vi deg om å dele enkelte personopplysninger med oss, enten direkte eller gjennom den lokale Toro-bedriften eller -forhandleren.

Toros garantisystem finnes på vertsservere i USA, hvor personvernlovgivningen kanskje ikke gir samme beskyttelse som i ditt eget land.

VED Å DELE PERSONOPPLYSNINGENE DINE MED OSS SAMTYKKER DU I BEHANDLINGEN AV PERSONOPPLYSNINGENE DINE SOM BESKREVET I DENNE PERSONVERNERKLÆRINGEN.

Måten Toro bruker informasjon på
Toro kan bruke personopplysningene dine til å behandle garantikrav, til å kontakte deg ved en eventuell produkttilbakekalling og av andre hensyn som vi vil fortelle deg om. Toro kan dele opplysningene dine med Toros datterselskaper, forhandlere eller andre forretningspartnere i forbindelse med disse aktivitetene. Vi vil ikke selge personopplysningene dine til andre selskaper. Vi forbeholder oss retten til å oppgi personopplysninger for å etterkomme gjeldende lovgivning og på forespørsel fra relevante myndigheter, for å kunne drive systemene våre korrekt eller for vår egen eller andre brukeres beskyttelse.

Oppbevaring av personopplysninger
Vi vil oppbevare personopplysningene dine så lenge vi har behov for dem til formålene som de opprinnelig ble samlet inn for, eller av andre legitime hensyn (som f.eks. samsvar med regelverk), eller som påkrevd av gjeldende lovgivning.

Toros forpliktelser overfor sikkerheten til personopplysningene dine
Vi tar rimelige forholdsregler for å beskytte sikkerheten til personopplysningene dine. Vi setter også i verk tiltak for å opprettholde nøyaktigheten og den gjeldende statusen til personopplysningene dine.

Tilgang og korrigering av din personlige informasjon
Hvis du vil gjennomgå eller korrigere din personlige informasjon, kontakt oss per e-post på legal@toro.com.

Australsk forbrukerlov

Australske kunder vil finne opplysninger angående australsk forbrukerlov enten inni boksen eller hos sin lokale Toro-forhandler.

Form No. 3418-138 Rev C

TORO®

Count on it.

Podręcznik operatora

Dmuchawa osiowa PowerPlex™ 40 V MAX

Model nr 51134—Numer seryjny 318000001 i wyższe

Model nr 51134T—Numer seryjny 318000001 i wyższe

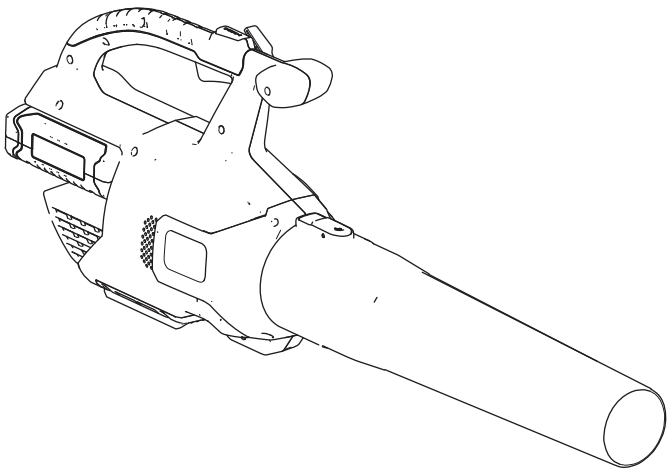

Zarejestruj produkt pod adresem www.Toro.com.
Tłumaczenie oryginału (PL)

CE

CV

3418-138 C

Wprowadzenie

Dmuchawa jest przeznaczona dla użytkowników domowych do usuwania liści i podobnych zanieczyszczeń. Jest ona zaprojektowana do zasilania za pomocą akumulatorów typu 88525 (dostarczany z modelem 51134) lub typu 88526.

Przeczytaj uważnie poniższe informacje, aby poznać zasady właściwej obsługi i konserwacji urządzenia, nie uszkodzić go i uniknąć obrażeń ciała. Odpowiedzialność za prawidłowe i bezpieczne użytkowanie produktu spoczywa na Tobie.

Aby uzyskać informacje na temat urządzenia i akcesoriów, znaleźć dealera, wprowadzić informacje dotyczące gwarancji lub zarejestrować swoje urządzenie, skontaktuj się bezpośrednio z firmą Toro za pomocą witryny internetowej www.Toro.com.

Model 51134T jest dostarczany bez akumulatora i bez ładowarki.

Bezpieczeństwo

OSTRZEŻENIE: Podczas użytkowania elektrycznych narzędzi ogrodowych należy zawsze przestrzegać podstawowych zaleceń bezpieczeństwa, które pozwolą ograniczyć ryzyko powstania pożaru, porażenia prądem i obrażeń ciała. Są to w szczególności:

⚠ OSTRZEŻENIE

Niezastosowanie się do wszelkich ostrzeżeń i instrukcji może doprowadzić do porażenia prądem, powstania pożaru i/lub poważnych obrażeń ciała.

Należy zwracać uwagę na wszystkie ostrzeżenia bezpieczeństwa i wszystkie instrukcje.

Zachowaj wszelkie ostrzeżenia i instrukcje do użycia w przyszłości.

Używane w treści wszystkich ostrzeżeń określenie „narzędzie elektryczne” oznacza urządzenie o zasilaniu sieciowym (przewodowe) lub urządzenie o zasilaniu bateryjnym (bezprzewodowe).

1. **Bezpieczeństwo na obszarze wykonywania pracy**
   A. **Utrzymuj porządek na obszarze roboczym i dbaj, aby był on dobrze oświetlony.** *Zabałaganione lub słabo oświetlone miejsca zwiększają ryzyko wypadków.*
   B. **Nie użytkuj narzędzi elektrycznych w obszarach zagrożonych wybuchem, na przykład w pobliżu łatwopalnych cieczy, gazów lub pyłów.** *Narzędzia elektryczne generują iskry, które mogą spowodować zapłon pyłów lub oparów.*
   C. **Podczas pracy z użyciem narzędzia elektrycznego pilnuj, aby dzieci i osoby postronne znajdowały się w bezpiecznej odległości.** *Rozproszenie uwagi może spowodować utratę kontroli nad urządzeniem.*
2. **Bezpieczeństwo osobiste**
   A. **Podczas pracy z użyciem narzędzia elektrycznego bądź czujny, zwracaj uwagę na to co robisz i kieruj się zdrowym rozsądkiem. Nie używaj narzędzia elektrycznego gdy jesteś zmęczony lub pod wpływem środków odurzających, alkoholu lub lekarstw.** *Moment nieuwagi podczas pracy z narzędziem elektrycznym może*

© 2018—The Toro® Company
8111 Lyndale Avenue South
Bloomington, MN 55420

Napisz do nas pod adres www.Toro.com.
Wydrukowano w Chiny
Wszelkie prawa zastrzeżone

doprowadzić do wypadku z poważnymi obrażeniami ciała.

B. **Korzystaj ze sprzętu ochrony osobistej. Zawsze chroń wzrok.** *Sprzęt ochronny, taki jak maska przeciwpyłowa, bezpieczne obuwie z podeszwą przeciwpoślizgową, sztywny kask lub ochronniki słuchu używane w odpowiednich warunkach pozwolą ograniczyć ryzyko obrażeń ciała.*

C. **Zapobiegaj przypadkowemu uruchomieniu. Przed podłączeniem urządzenia do źródła zasilania i/lub akumulatora oraz przed podniesieniem lub przenoszeniem go upewnij się, że wyłącznik jest w pozycji WYŁĄCZENIA.** *Przenoszenie narzędzi elektrycznych z palcem na włączniku lub podłączenie do zasilania urządzeń, których włącznik znajduje się w położeniu włączonym może doprowadzić do wypadków.*

D. **Nie sięgaj zbyt daleko narzędziem. Zawsze utrzymuj stabilną postawę i równowagę.** *Pozwoli to lepiej zapanować nad narzędziem elektrycznym w niespodziewanych sytuacjach.*

E. **Noś odpowiednią odzież. Nie używaj luźnej odzieży ani biżuterii. Zwiąż długie włosy i pilnuj, aby włosy, odzież i rękawice nie dostały się do części ruchomych.** *Luźna odzież, biżuteria lub długie włosy mogą zostać pochwycone przez ruchome części.*

F. **Nie zbliżaj dłoni ani stóp do obszaru cięcia.**

3. **Używanie i dbanie o narzędzie elektryczne**

A. **Nie używaj narzędzia elektrycznego na siłę. Użyj odpowiedniego narzędzia elektrycznego do danego zastosowania.** *Właściwie dobrane narzędzie elektryczne wykona zadanie lepiej i bezpieczniej z prędkością, do której zostało zaprojektowane.*

B. **Nie używaj narzędzia elektrycznego, jeżeli nie daje się ono włączyć i wyłączyć za pomocą wyłącznika.** *Każde narzędzie elektryczne, którego nie da się kontrolować za pomocą wyłącznika stwarza zagrożenie i należy je oddać do naprawy.*

C. **Przed przystąpieniem do jakichkolwiek regulacji, wymiany akcesoriów lub przechowywania narzędzi elektrycznych odłącz akumulator od narzędzia elektrycznego.** *Taki środek zapobiegawczy może zmniejszyć ryzyko przypadkowego uruchomienia narzędzia elektrycznego.*

D. **Przechowuj nieużywane narzędzia elektryczne poza zasięgiem dzieci i nie pozwalaj na używanie narzędzia elektrycznego osobom z nim nieobeznanym lub które nie zapoznały się z instrukcjami jego obsługi.** *Narzędzia elektryczne są niebezpieczne w rękach niewyszkolonych użytkowników.*

E. **Nieużywane urządzenie przechowuj wewnątrz pomieszczeń.** *Jeżeli urządzenia nie są używane, należy je przechowywać w pomieszczeniu, w suchym miejscu i wysoko albo pod zamknięciem, poza zasięgiem dzieci.*

F. **Utrzymuj narzędzia elektryczne w dobrym stanie. Sprawdź, czy ruchome elementy są właściwie ustawione i czy nie blokują się, zwróć uwagę na uszkodzone elementy lub inny ich stan mogący mieć wpływ na działanie narzędzia elektrycznego. W razie uszkodzenia oddaj urządzenie elektryczne do naprawy przed kontynuowaniem jego użytkowania.** *Wiele wypadków jest spowodowanych przez narzędzia elektryczne w kiepskim stanie technicznym.*

G. **Pilnuj, aby narzędzia do cięcia były ostre i czyste.** *Właściwie utrzymywane narzędzia tnące o naostrzonych krawędziach tnących mają mniejsze szanse zablokowania się i są łatwiejsze do kontrolowania.*

H. **Używaj narzędzia elektrycznego zgodnie z niniejszymi instrukcjami, i w sposób, do jakiego dany rodzaj narzędzia elektrycznego jest przeznaczony, uwzględniając warunki robocze oraz planowaną pracę.** *Używanie narzędzi elektrycznych do czynności innych niż te, do których są przeznaczone może doprowadzić do niebezpiecznych sytuacji.*

I. **Osłony muszą być zawsze zamontowane i w dobrym stanie technicznym.**

4. **Serwisowanie**

Narzędzie elektryczne oddawaj do serwisowania u wykwalifikowanego mechanika, a przy wymianie części używaj tylko identycznych części zamiennych. *Pozwoli to zagwarantować bezpieczeństwo narzędzia elektrycznego.*

5. **Bezpieczeństwo akumulatora**

A. Nie ładuj urządzenia w deszczu ani w miejscach narażonych na wilgoć.

B. Urządzeń o zasilaniu bateryjnym nie używaj podczas opadów deszczu.

C. Używaj tylko następujących typów i wielkości akumulatorów: modele akumulatorów Toro typu 88525 lub typu 88526.

D. Przed serwisowaniem, czyszczeniem lub usuwaniem materiału z urządzenia ogrodowego odłącz lub zdemontuj akumulator.

E. Nie wrzucaj akumulatorów do ognia. Ogniwa mogą wybuchnąć. Sprawdź ewentualne szczególne wymagania dotyczące utylizacji według obowiązujących przepisów.

F. Nie otwieraj ani nie naruszaj obudowy akumulatora. Mogący się wydostać elektrolit jest żrący i stanowi zagrożenie dla oczu lub skóry. W razie połknięcia może działać toksycznie.

G. Podczas posługiwania się akumulatorem zachowaj ostrożność i uważaj, aby nie zewrzeć styków akumulatora za pomocą pierścionków, bransoletek lub kluczy. Akumulator lub przewodnik może nagrzać się do wysokiej temperatury i spowodować poparzenia.

INSTRUKCJE NALEŻY ZACHOWAĆ

Ciśnienie akustyczne

W tym urządzeniu gwarantowany poziom ciśnienia akustycznego wynosi 81,3 dBA, ze współczynnikiem niepewności (K) wynoszącym 3 dBA.

Poziom ciśnienia akustycznego został określony zgodnie z procedurami podanymi w normie EN ISO 11201.

Moc akustyczna

W tym urządzeniu gwarantowany poziom mocy akustycznej wynosi 96 dBA z uwzględnieniem współczynnika niepewności (K) o wartości 3 dBA.

Poziom mocy akustycznej został określony zgodnie z procedurami podanymi w normie EN ISO 11094.

Drgania przenoszone przez kończyny górne

Zmierzony poziom drgań dla prawej ręki = 3,28 m/s^2

Zmierzony poziom drgań dla lewej ręki = 1,8 m/s^2

Współczynnik niepewności (K) = 1.5 m/s^2

Zmierzone wartości zostały określone zgodnie z procedurami podanymi w normie EN ISO 20643.

Ważne: **W zależności od sposobu użycia narzędzia rzeczywisty poziom drgań podczas użytkowania może się różnić od deklarowanej wartości. Operator powinien podjąć środki ostrożności w oparciu o szacowany poziom narażenia w rzeczywistych warunkach użytkowania.**

Naklejki informacyjne i ostrzegawcze

Etykiety dotyczące bezpieczeństwa oraz instrukcje są wyraźnie widoczne dla operatora i znajdują się w pobliżu wszystkich miejsc potencjalnego zagrożenia. Uszkodzone i brakujące etykiety należy wymienić.

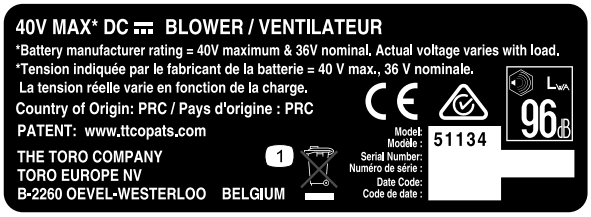

decal136-2493

136-2493

1. Nie wyrzucać.

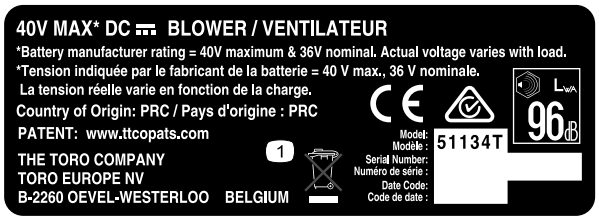

decal136-2494

136-2494

1. Nie wyrzucać.

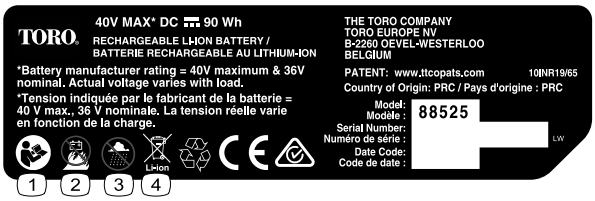

decal136-2499

136-2499

1. Przeczytaj *Instrukcję obsługi*.
2. Nie wrzucaj akumulatora do ognia.
3. Nie używaj w mokrych warunkach.
4. Nie wyrzucać.

---

decal136-2501

136-2501

1. Nie wyrzucać.
2. Izolacja podwójna
3. Użytek przydomowy
4. Przeczytaj *Instrukcję obsługi*.

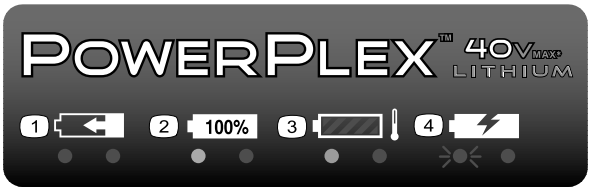

decal136-2504

136-2504

1. Akumulator jest ładowany.
2. Akumulator jest w pełni naładowany.
3. Akumulator jest zbyt gorący.
4. Akumulator wymaga wymiany.

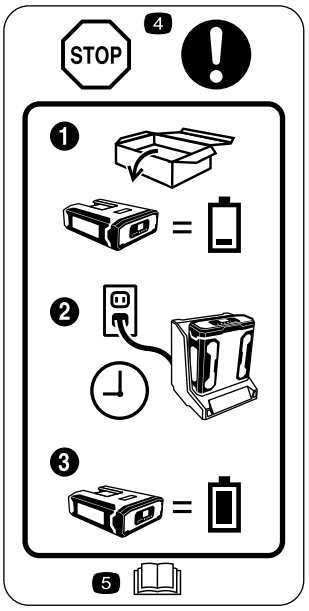

decal136-2534

136-2534

1. Akumulator w momencie dostarczenia nie jest całkowicie naładowany.
2. Włóż akumulator do ładowarki.
3. Przed pierwszym użyciem zaczekaj, aż akumulator całkowicie się naładuje.
4. Stop - przed pierwszym użyciem zastosuj się do tych instrukcji.
5. Przeczytaj *Instrukcję obsługi*.

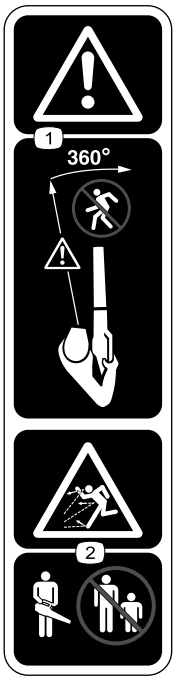

decal136-2536

136-2536

1. Ostrzeżenie — nie dopuszczaj osób postronnych w pobliże urządzenia od żadnej strony.
2. Niebezpieczeństwo wyrzucania przedmiotów – osoby postronne nie mogą przebywać w pobliżu maszyny.

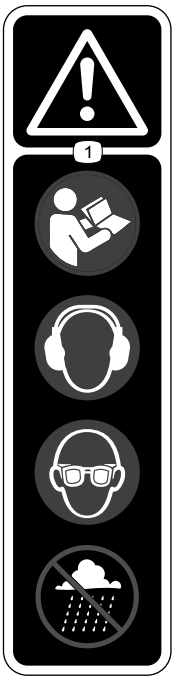

decal136-2537

136-2537

1. Ostrzeżenie — przeczytaj *Instrukcję obsługi* i noś ochronniki słuchu, okulary ochronne, nie uruchamiaj w mokrych warunkach.

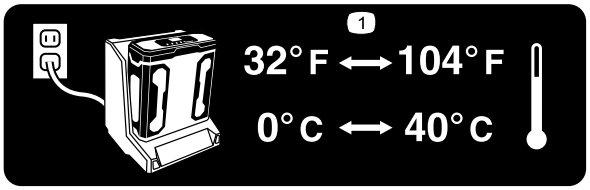

decal136-2539

136–2539

1. Akumulator ładuj przy temperaturze w zakresie od 0°C do 40°C.

Montaż

Informacja: W momencie zakupu akumulator nie jest całkowicie naładowany. Przed pierwszym użyciem narzędzia postępuj zgodnie z Ładowanie akumulatora (Strona 9).

1

Montaż ładowarki akumulatora (opcjonalnie)

Nie są potrzebne żadne części

Procedura

W razie potrzeby ładowarkę można zamocować pewnie do ściany, używając do tego celu otwory do montażu ściennego znajdujące się z tyłu ładowarki.

Zamontuj ją wewnątrz budynku (na przykład w garażu lub innych suchym pomieszczeniu), w pobliżu gniazdka zasilania i poza zasięgiem dzieci.

Informacje pomocne przy montażu ładowarki są podane na Rysunek 1.

Informacja: Nasuń ładowarkę na odpowiednio ustawione elementy montażowe i przekręć ją, aby zamocować pewnie na swoim miejscu (elementy montażowe nie są dołączane).

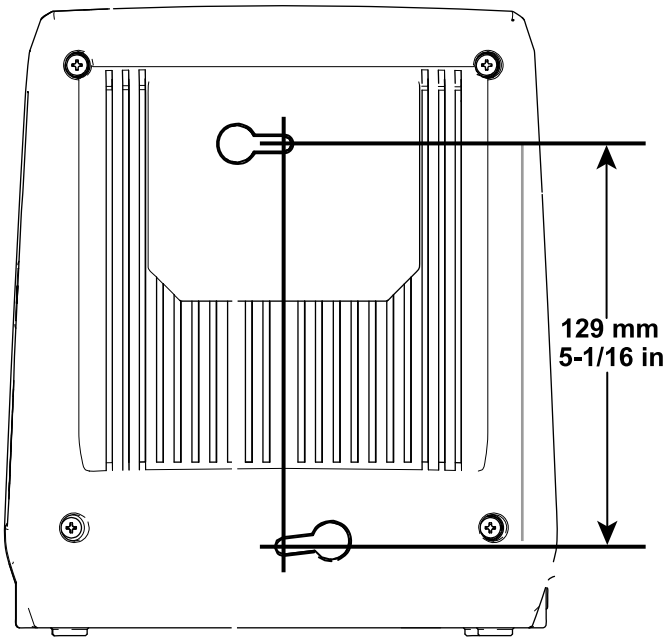

g194202

Rysunek 1

2

Montaż dmuchawy

Części potrzebne do tej procedury:

1	Rura dmuchawy

Procedura

1. Wsuń rurę dmuchawy do obudowy dmuchawy. W celu zablokowania rury na swoim miejscu konieczne może być naciśnięcie wypustki na rurze dmuchawy (Rysunek 2).

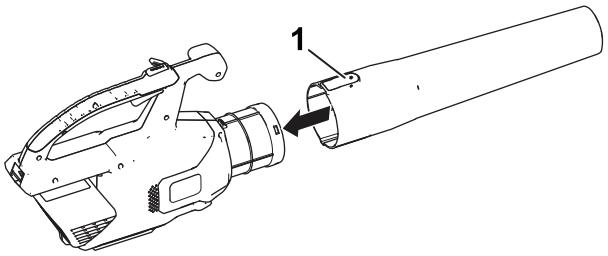

g190102

Rysunek 2

1. Wypustka

2. Przyłóż wgłębienie w akumulatorze do wypustki w obudowie uchwytu, po czym trzymając za uchwyt wsuń akumulator do wnętrza uchwytu, dociskając go aż zaskoczy zapadka zatrzasku (Rysunek 3).

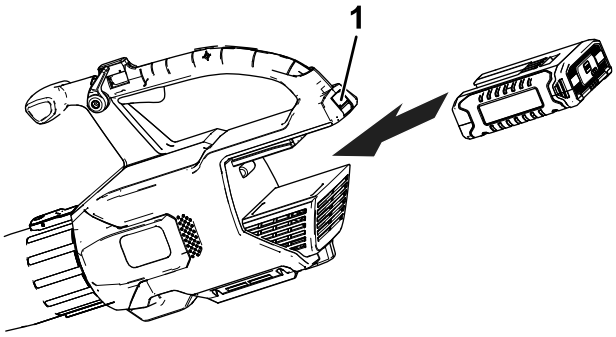

g194149

Rysunek 3

1. Zatrzask akumulatora

Przegląd produktu

Specyfikacje

Masy

Masa maszyny bez akumulatora	2,8 kg
Masa maszyny z akumulatorem 88525	3,8 kg
Masa maszyny z akumulatorem 88526	4,4 kg

Zakresy dopuszczalnej temperatury

Ładuj akumulator w temperaturze	od 0°C do 40°C*
Używaj produktu w temperaturze	od -15°C do 60°C
Przechowuj produkt w temperaturze	od -15°C do 60°C
Odłącz wtyczkę ładowarki, jeśli temperatura wyniesie	Poniżej 0°C lub powyżej 40°C

*Czas ładowania ulegnie zwiększeniu w przypadku ładowania w temperaturze spoza tego zakresu.

Przechowuj narzędzie, akumulator i ładowarkę w zamkniętym, czystym i suchym miejscu.

Działanie

⚠ OSTRZEŻENIE

Dmuchawa może spowodować odrzucenie zanieczyszczeń z dużą siłą, co może doprowadzić do obrażeń ciała operatora lub osób postronnych.

- **Nie dmuchaj nią na twarde przedmioty, takie jak gwoździe, śruby lub kamienie.**
- **Nie używaj dmuchawy, jeżeli w pobliżu znajdują się osoby postronne lub zwierzęta.**
- **Podczas usuwania zanieczyszczeń ze schodów lub z wąskich przestrzeni należy zachować dodatkową ostrożność.**
- **Noś okulary ochronne lub inne środki ochrony oczu, długie spodnie oraz obuwie robocze.**

Uruchamianie dmuchawy

1. Upewnij się, że otwory wentylacyjne dmuchawy są wolne od pyłu i zanieczyszczeń.
2. Aby uruchomić dmuchawę, naciśnij przycisk uruchamiający z regulacją prędkości (Rysunek 4).

   Informacja: Wciśnij przycisk blokady prędkości, aby umożliwić pracę maszyny bez potrzeby przytrzymywania przycisku uruchamiającego z regulacją prędkości (Rysunek 4).

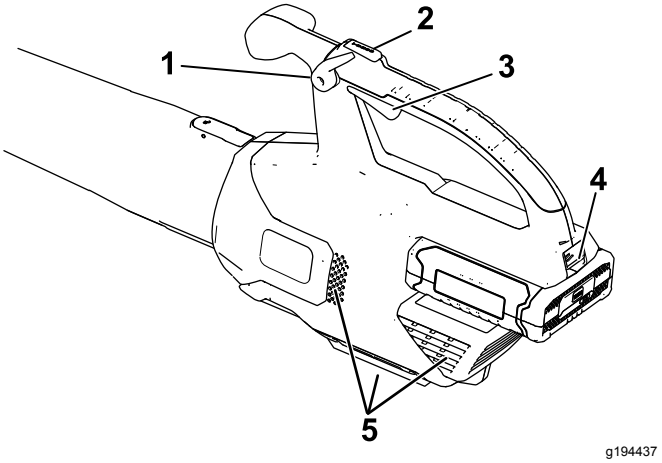

Rysunek 4

1. Blokada prędkości
2. Przycisk Turbo Boost
3. Przycisk uruchamiający z regulacją prędkości
4. Zatrzask akumulatora
5. Otwory wentylacyjne dmuchawy

Regulacja prędkości podmuchu powietrza z dmuchawy

Aby zwiększyć prędkość dmuchawy, naciśnij przycisk Turbo Boost i przytrzymaj go przez wymagany czas (Rysunek 4).

W celu zmiany prędkości powietrza w trakcie pracy dmuchawy należy użyć przycisku uruchamiającego z regulacją prędkości (Rysunek 4).

W celu utrzymania aktualnej prędkości powietrza należy użyć przycisku blokady prędkości (Rysunek 4).

Wyłączanie dmuchawy

Aby wyłączyć dmuchawę, zwolnij przycisk blokady prędkości (jeśli jest używany) i puść przycisk uruchamiający z regulacją prędkości (Rysunek 4).

Ważne: **Po zatrzymaniu dmuchawy nie zostawiaj wciśniętego przycisku blokady prędkości, jeśli do dmuchawy podłączony jest akumulator.**

Wyjmuj akumulator zawsze, gdy nie używasz dmuchawy lub przewozisz dmuchawę do lub z obszaru roboczego.

Odłączanie rury dmuchawy

W celu odłączenia rury dmuchawy od dmuchawy naciśnij wypustkę (Rysunek 5).

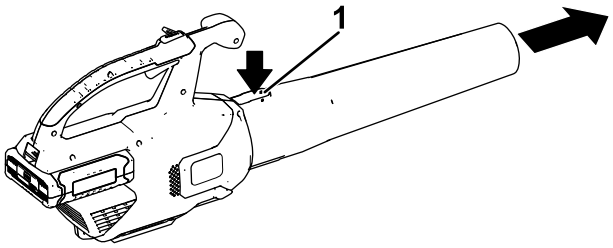

g228499

Rysunek 5

1. Wypustka

Odłączanie akumulatora od maszyny

W celu odłączenia akumulatora od dmuchawy naciśnij zatrzask akumulatora (Rysunek 6).

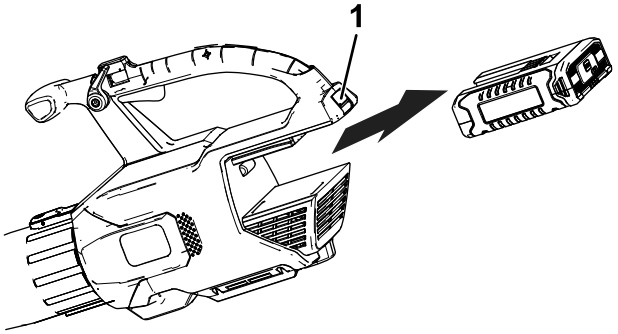

g194150

Rysunek 6

1. Zatrzask akumulatora

Używanie osprzętu

Stosuj dołączony osprzęt według potrzeb.

Informacja: Osobno sprzedawane są zestaw do opróżniania rynien (model 51667) oraz rura wychylna (model 51764).

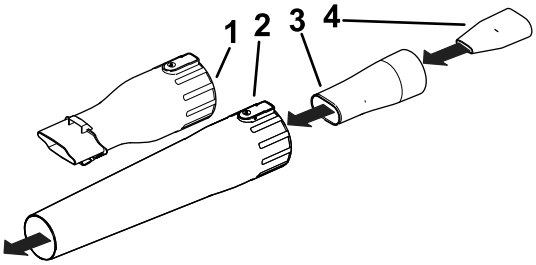

g244381

Rysunek 7

1. Adapter zestawu do opróżniania rynien
2. Rura dmuchawy
3. Adapter rury wychylnej/wkładki MPH
4. Wkładka MPH

Ładowanie akumulatora

Ważne: **Przeczytaj wszelkie zalecenia bezpieczeństwa.**

Ważne: **Ładuj akumulator tylko w podanym zakresie temperatur, patrz Specyfikacje (Strona 8).**

Informacja: W dowolnym momencie możesz naciskając przycisk wskaźnika stanu naładowania sprawdzić aktualny poziom naładowania (lampki LED).

1. Podłącz do ładowarki przewód zasilający pasujący do danego rodzaju gniazdka.
2. Upewnij się, że otwory wentylacyjne akumulatora są wolne od pyłu i zanieczyszczeń.
3. Ustaw wgłębienie w akumulatorze (Rysunek 8) równo z wypustką ładowarki.

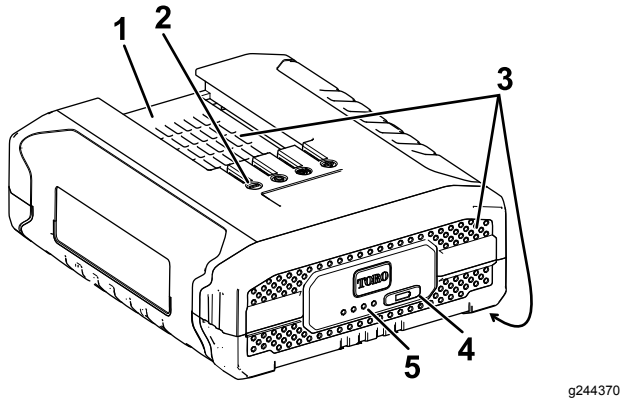

Rysunek 8

1. Wgłębienie w akumulatorze
2. Styki akumulatora
3. Otwory wentylacyjne akumulatora
4. Przycisk wskaźnika stanu naładowania
5. Lampki LED (aktualny poziom naładowania)

4. Upewnij się, że otwory wentylacyjne na ładowarce są wolne od pyłu i zanieczyszczeń.
5. Wsuń akumulator w ładowarkę do położenia zamocowania (Rysunek 9).

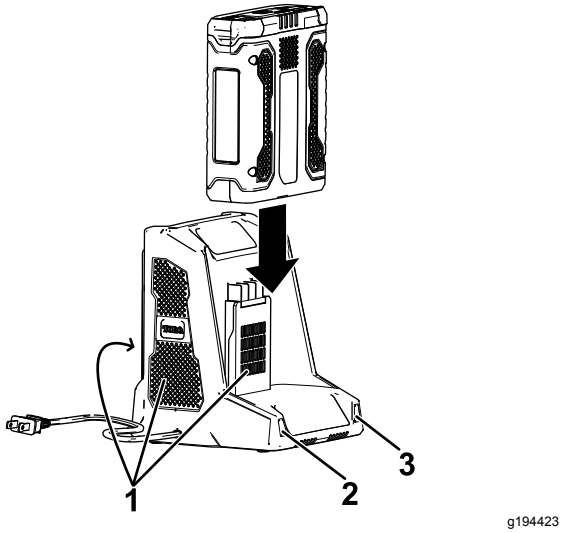

Rysunek 9

1. Otwory wentylacyjne na ładowarce
2. Lewa lampka kontrolna
3. Prawa lampka kontrolna

6. Aby wyjąć akumulator, wysuń go z ładowarki.
7. Poniższa tabela zawiera objaśnienie stanów lampek LED na ładowarce.

Lewa lampka	Prawa lampka	Znaczenie:
Zgaszona	Czerwona	Ładowarka jest włączona, brak akumulatora
Czerwona	Czerwona	Akumulator jest ładowany
Zielona	Czerwona	Akumulator jest naładowany
Pomarańczowa	Czerwona	Akumulator jest zbyt gorący
Czerwona migająca	Czerwona	Wymień akumulator na nowy

Przechowywanie

Ważne: **Przechowuj narzędzie, akumulator i ładowarkę tylko w podanym zakresie temperatur, patrz Specyfikacje (Strona 8).**

Ważne: **W przypadku przechowywania narzędzia przez okres roku lub dłużej należy odłączyć akumulator od narzędzia i naładować akumulator do momentu, gdy 2 lub 3 lampki LED na akumulatorze zaświecą się na niebiesko. Nie przechowuj całkowicie naładowanego lub całkowicie rozładowanego akumulatora. Przed ponownym użyciem narzędzia naładuj akumulator do momentu, gdy lewa lampka na ładowarce zaświeci się na zielono lub gdy wszystkie 4 lampki na akumulatorze zaświecą się na niebiesko.**

- Po użyciu odłącz produkt od zasilania (tzn. odłącz wtyczkę z gniazdka lub wyjmij akumulator) i sprawdź, czy nie został on uszkodzony.
- Oczyść produkt z wszelkich substancji obcych.
- Narzędzie, akumulator i ładowarkę, jeśli nie są używane, przechowuj poza zasięgiem dzieci.
- Przechowuj narzędzie, akumulator i ładowarkę akumulatora z dala od agresywnych substancji, takich jak chemikalia ogrodowe lub sól do posypywania dróg.
- Aby ograniczyć ryzyko poważnych obrażeń, unikaj przechowywania akumulatora na zewnątrz budynków lub wewnątrz pojazdów.
- Przechowuj narzędzie, akumulator i ładowarkę w zamkniętym, czystym i suchym miejscu.

Przygotowanie akumulatora do recyklingu

Ważne: **Po odłączeniu zaklej styki akumulatora wytrzymałą taśmą klejącą. Nie próbuj zniszczyć lub zdemontować akumulatora ani nie demontuj żadnego z jego podzespołów. Akumulatory litowo-jonowe należy oddać do recyklingu lub utylizacji w najbliższym punkcie przetwarzania zużytych akumulatorów.**

RECYCLE RBRC Li-ion 1.800.822.8837	Dodatkowe informacje dotyczące recyklingu akumulatorów litowo-jonowych oraz adresy najbliższych punktów zbiórki akumulatorów uzyskasz na stronie www.Call2Recycle.org (wyłącznie USA i Kanada). Jeśli znajdujesz się poza terytorium USA i Kanady, skontaktuj się z autoryzowanym dystrybutorem firmy Toro.

Rozwiązywanie problemów

Wykonaj tylko czynności opisane w niniejszej instrukcji. Jeżeli nie uda się rozwiązać problemu samemu, wszelkie inne czynności kontrolne, konserwacyjne i naprawcze mogą być wykonywane tylko przez autoryzowany punkt serwisowy lub wykwalifikowanego specjalistę.

Problem	Możliwa przyczyna	Usuwanie usterek
Akumulator szybko się rozładowuje.	1. Akumulator ma temperaturę wykraczającą poza dopuszczalny zakres temperatur.	1. Przenieś akumulator do suchego miejsca, w którym panuje temperatura z zakresu od 0°C do 40°C.
Ładowarka nie działa.	1. Ładowarka ma temperaturę wykraczającą poza dopuszczalny zakres temperatur. 2. W gniazdku, do którego jest podłączona ładowarka nie ma napięcia.	1. Odłącz ładowarkę i przenieś ją do suchego miejsca, w którym panuje temperatura z zakresu od 0°C do 40°C. 2. Skontaktuj się z elektrykiem posiadającym odpowiednie uprawnienia w celu naprawy gniazdka.
Narzędzie nie daje się uruchomić lub nie pracuje w sposób ciągły.	1. Na stykach akumulatora znajduje się wilgoć. 2. Akumulator nie jest do końca wsunięty w narzędzie. 3. Akumulator ma niski poziom naładowania.	1. Odczekaj, aż akumulator wyschnie lub wytrzyj do sucha. 2. Wyjmij i ponownie włóż akumulator w narzędzie, upewniając się, że jest on zamontowany do końca i przytrzymywany przez zatrzask. 3. Naładuj akumulator.
Po kilku sekundach użytkowania całkowicie naładowanego akumulatora zapalają się tylko 3 lampki LED stanu naładowania.	1. Jest to normalne zjawisko.	1. Zatrzymaj narzędzie i wtedy naciśnij przycisk sprawdzenia stanu naładowania lub odłącz akumulator od narzędzia, aby wyświetlić rzeczywisty poziom naładowania.
Po naciśnięciu przycisku sprawdzenia stanu naładowania na akumulatorze migają wszystkie 4 lampki LED i pojawia się rzeczywisty poziom naładowania (gdy akumulator nie jest używany).	1. Akumulator ma temperaturę wykraczającą poza dopuszczalny zakres temperatur.	1. Przenieś akumulator do suchego miejsca, w którym panuje temperatura z zakresu od 0°C do 40°C.
Po zwolnieniu przycisku uruchamiającego na akumulatorze migają wszystkie 4 lampki LED (gdy akumulator jest używany).	1. Akumulator ma temperaturę wykraczającą poza dopuszczalny zakres temperatur.	1. Przenieś akumulator do suchego miejsca, w którym panuje temperatura z zakresu od 0°C do 40°C.
Po naciśnięciu przycisku sprawdzenia stanu naładowania na akumulatorze migają 2 lampki LED i pojawia się rzeczywisty poziom naładowania (gdy akumulator nie jest używany).	1. Występuje różnica w napięciu pomiędzy ogniwami akumulatora.	1. Umieść akumulator w ładowarce w celu całkowitego naładowania.
Po zwolnieniu przycisku uruchamiającego na akumulatorze migają 2 lampki LED (gdy akumulator jest używany).	1. Występuje różnica w napięciu pomiędzy ogniwami akumulatora.	1. Umieść akumulator w ładowarce w celu całkowitego naładowania.
Na akumulatorze miga 1 lampka LED.	1. Niskie napięcie akumulatora.	1. Umieść akumulator w ładowarce.
Wyjęcie akumulatora z narzędzia wymaga znacznej siły.	1. Akumulator/narzędzie jest nowe lub styki akumulatora i/lub styki narzędzia są skorodowane.	1. Oczyść styki akumulatora i narzędzia. Następnie posmaruj styki akumulatora smarem dielektrycznym. Nie używaj innego rodzaju smaru, gdyż może on spowodować uszkodzenie styków.
Blokada prędkości nie utrzymuje prędkości po załączeniu.	1. Śruba blokady prędkości jest poluzowana.	1. Dokręć śrubę blokady prędkości, przekręcając ją o ¼ obrotu. Jeśli blokada prędkości dalej nie utrzymuje prędkości po załączeniu, przekręć śrubę blokady prędkości o dodatkową ¼ obrotu.

Polityka ochrony prywatności (Europa)

Informacje gromadzone przez firmę Toro
Toro Warranty Company (Toro) chroni Twoją prywatność. Aby przetwarzać Twoje zgłoszenie naprawy gwarancyjnej i móc kontaktować się z Tobą w przypadku wycofania produktu z rynku, prosimy o udostępnienie nam pewnych danych osobowych, bezpośrednio lub za pośrednictwem lokalnego oddziału firmy Toro lub sprzedawcy.

System gwarancyjny firmy Toro hostowany jest na serwerach znajdujących się w Stanach Zjednoczonych, gdzie przepisy dotyczące ochrony prywatności mogą nie zapewniać takiej samej ochrony, jaka obowiązuje w kraju użytkownika.

UDOSTĘPNIAJĄC NAM SWOJE DANE OSOBOWE, WYRAŻASZ ZGODĘ NA PRZETWARZANIE TYCH DANYCH, JAK TO OPISANO W NINIEJSZEJ POLITYCE OCHRONY PRYWATNOŚCI.

Sposób, w jaki Toro wykorzystuje informacje
Firma Toro może używać Twoich danych osobowych do przetwarzania zgłoszeń napraw gwarancyjnych oraz do kontaktowania się z Tobą w przypadku wycofania produktu z rynku lub z wszelkich innych powodów, o których Cię informujemy. Firma Toro może w związku z tymi działaniami udostępniać informacje użytkownika firmom od siebie zależnym, przedstawicielom lub innym partnerom biznesowym. Nie przekażemy Twoich danych osobowych żadnej innej firmie. Zastrzegamy sobie prawo do ujawnienia danych osobowych w celu zapewnienia zgodności z obowiązującymi przepisami i żądaniami właściwych organów władzy, zapewnienia prawidłowego funkcjonowania naszych systemów oraz w celu ochrony własnych interesów lub interesów innych użytkowników.

Przechowywanie danych osobowych
Będziemy przechowywać Twoje dane osobowe tak długo, jak długo będą potrzebne do celów, w których zostały pierwotnie zgromadzone lub do innych uzasadnionych celów (takich jak zapewnienie zgodności z przepisami) lub stosownie do wymagań obowiązujących przepisów.

Troska firmy Toro o zapewnienie ochrony danych osobowych
Podejmujemy odpowiednie środki ostrożności, aby zapewnić bezpieczeństwo danych osobowych użytkownika. Podejmujemy również działania mające na celu utrzymanie dokładności i aktualności danych osobowych.

Dostęp i poprawianie danych osobowych
Jeśli chcesz sprawdzić lub poprawić swoje dane osobowe, prosimy o kontakt drogą elektroniczną na adres: legal@toro.com.

Australijskie prawo konsumenta

Klienci z Australii mogą znaleźć szczegółowe dane związane z Australijskim prawem konsumenta wewnątrz opakowania lub mogą uzyskać te dane u przedstawiciela firmy Toro.

Form No. 3418-139 Rev C

TORO®

Count on it.

Bruksanvisning

PowerPlex™ 40V MAX axial lövblåsare

Modellnr 51134—Serienr 318000001 och högre

Modellnr 51134T—Serienr 318000001 och högre

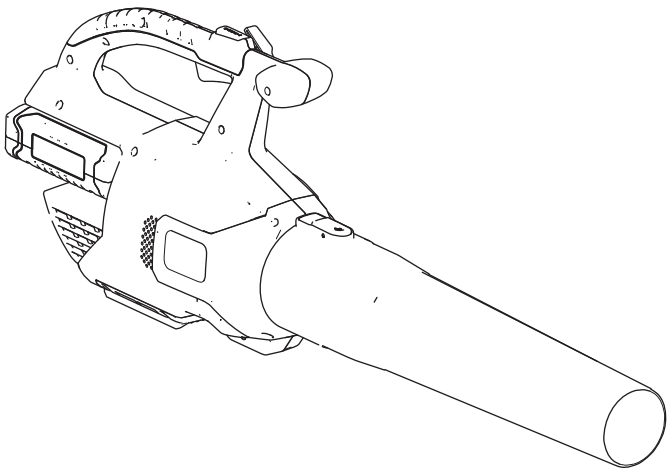

Registrera din produkt på www.Toro.com.
Översättning av originalet (SV)

CE

CV

3418-139 C

Introduktion

Denna lövblåsare är avsedd att användas av privatkunder för att flytta löv och skräp efter behov. Den är avsedd att endast använda batteripaketsmodellerna 88525 (som medföljer modell 51134) eller 88526.

Läs denna information noga så att du lär dig att använda och underhålla produkten på rätt sätt, och för att undvika person- och produktskador. Du är ansvarig för att produkten används på ett riktigt och säkert sätt.

Kontakta gärna Toro direkt på www.Toro.com för att få information om produkter och tillbehör, få hjälp med att hitta en återförsäljare, få all information om garantin eller för att registrera din produkt.

Modell 51134T inkluderar varken batteri eller laddare.

Säkerhet

VARNING: Vidta alltid grundläggande säkerhetsåtgärder, inklusive dem nedan, för att minska risken för brand, elektriska stötar och personskador när du använder elutrustning i trädgården.

⚠ VARNING

Underlåtenhet att följa varningarna och anvisningarna kan resultera i elektriska stötar, brand och/eller allvarliga personskador.

Läs alla säkerhetsvarningar och -anvisningar.

Spara alla varningar och anvisningar för framtida bruk.

Termen ”elverktyg” i samtliga varningar avser eldrivna verktyg (med sladd) eller batteridrivna verktyg (utan sladd).

1. **Säkerhet i arbetsområdet**
   A. **Arbetsområdet ska vara rent och väl upplyst.** *Olycksrisken ökar i nedskräpade eller dåligt upplysta områden.*
   B. **Använd inte elverktyg i explosiva atmosfärer, t.ex. i närheten av brandfarliga vätskor, gaser eller damm.** *Elverktyg kan skapa gnistor som kan antända dammet eller gaserna.*
   C. **Håll barn och kringstående på avstånd när du använder ett elverktyg.** *Du riskerar att förlora kontrollen om du distraheras.*
2. **Personlig säkerhet**
   A. **Var på din vakt, se på vad du gör och använd sunt förnuft när du använder elverktyg. Använd inte ett elverktyg om du är trött eller är påverkad av droger, alkohol eller medicin.** *Risken för allvarliga personskador ökar om du för ett ögonblick tappar koncentrationen när du använder ett elverktyg.*
   B. **Använd personlig skyddsutrustning. Använd alltid ögonskydd.** *Skyddsutrustning som munskydd, halkfria skyddsskor, hjälm eller hörselskydd som används när det behövs minskar risken för personskador.*
   C. **Förhindra oavsiktlig start. Kontrollera att omkopplaren är i läget Av innan du ansluter till en strömkälla och/eller batteripaketet och lyfter eller bär verktyget.** *Risken för olyckor ökar om du bär elverktyget med fingret på reglaget eller ansluter ett redan påslaget elverktyg.*

© 2018—The Toro® Company
8111 Lyndale Avenue South
Bloomington, MN 55420

Kontakta oss på www.Toro.com.
Tryckt i Kina
Med ensamrätt

D. **Sträck dig inte för långt. Bibehåll hela tiden ett stadigt fotstöd och balansen.** *På så sätt bibehåller du kontrollen över elverktyget i oväntade situationer.*

E. **Bär lämplig klädsel. Använd inte löst sittande kläder eller smycken. Ha håret uppsatt och håll hår, kläder och handskar på avstånd från rörliga delar.** *Löst sittande kläder, smycken och långt hår kan fastna i rörliga delar.*

F. **Håll händer och fötter borta från klippområdet.**

3. **Korrekt användning och skötsel av elverktyg**

A. **Elverktyget får inte brukas med våld. Använd rätt elverktyg för tillämpningen i fråga.** *Rätt elverktyg presterar bättre och fungerar på ett säkrare sätt om det används för den belastning det har konstruerats för.*

B. **Använd inte elverktyget om det inte går att använda reglaget för på- och avslagning.** *Ett verktyg som inte kan styras med reglaget är farligt och måste repareras.*

C. **Avlägsna batteripaketet från elverktyget innan du gör några justeringar, byter tillbehör eller ställer undan elverktyget.** *Sådana förebyggande säkerhetsåtgärder minskar risken för oavsiktlig start av elverktyget.*

D. **Förvara ett elverktyg som inte används utom räckhåll för barn och låt inte någon som inte känner till elverktyget eller har läst dessa anvisningar använda verktyget.** *Elverktyg är farliga i händerna på outbildade användare.*

E. **Förvara maskiner inomhus om de inte används.** *När de inte används ska maskiner förvaras inomhus på en torr och högt belägen eller låst plats, utom räckhåll för barn.*

F. **Underhåll elverktygen. Kontrollera om det finns rörliga delar som kärvar eller är felinriktade, trasiga delar, eller andra problem som kan påverka elverktygets drift. Ett skadat elverktyg måste repareras innan det kan användas.** *Många olyckor orsakas av dåligt underhållna elverktyg.*

G. **Håll klippverktygen skarpa och rena.** *Rätt underhållna klippverktyg med skarpa skäreggar kärvar mindre och är enklare att använda.*

H. **Använd elverktyget enligt dessa anvisningar och på det sätt som avses för elverktyget i fråga. Beakta även de aktuella arbetsförhållandena och det arbete som ska utföras.** *Användning av elverktyget i andra syften än de avsedda kan leda till riskfyllda situationer.*

I. **Se till att skydden sitter på plats och att de fungerar.**

4. **Service**

Lämna in elverktyget på service hos en kvalificerad verkstad som endast använder identiska reservdelar.*På så sätt äventyras inte elverktygets säkerhet.*

5. **Batterisäkerhet**

A. Ladda inte batteriet i regn eller på våta platser.

B. Använd inte batteridrivna maskiner i regn.

C. Använd endast följande batterityper och -storlekar: Toro-batteri modell 88525 eller 88526.

D. Ta bort eller koppla bort batteriet före service, rengöring eller borttagning av material från trädgårdsutrustningen.

E. Kassera inte batterier(na) i eld. Det riskerar att explodera. Kontrollera vilka kasseringsregler som gäller där du bor.

F. Öppna eller plocka inte isär batterierna. Elektrolytspill är frätande och kan skada ögonen och huden. Det kan vara giftigt om det sväljs.

G. Var försiktig när du hanterar batterier så att du inte kortsluter dem med ledande material som ringar, armband och nycklar. Batteriet eller det ledande materialet kan bli mycket varmt och orsaka brännskador.

SPARA DESSA ANVISNINGAR

Ljudtryck

Enheten har en uppmätt ljudtrycksnivå vid förarens öra på 81,3 dBA, som omfattar ett osäkerhetsvärde (K) på 3 dBA.

Ljudtrycksnivån har fastställts enligt de rutiner som beskrivs i SS-EN SIO 11201.

Ljudeffekt

Maskinen har en garanterad ljudstyrka på 96 dBA, som omfattar ett osäkerhetsvärde (K) på 3 dBA.

Ljudeffektnivån har fastställts enligt de procedurer som beskrivs i SS-EN ISO 11094.

Hand-/armvibration

Uppmätt vibrationsnivå för höger hand = 3,28 m/s^2

Uppmätt vibrationsnivå för vänster hand = 1,8 m/s^2

Osäkerhetsvärde (K) = 1,5 m/s^2

De uppmätta värdena har fastställts enligt de procedurer som beskrivs i SS-EN ISO 20643.

Viktigt: **Den vibration som förekommer när elverktyget används kan skilja sig från det angivna totalvärdet beroende på det sätt som verktyget används på. Användaren bör vidta säkerhetsåtgärder mot bakgrund av förväntade vibrationer i de aktuella användningsförhållandena.**

Säkerhets- och instruktionsdekaler

Säkerhetsdekalerna och -anvisningarna är fullt synliga för föraren och finns nära alla potentiella farozoner. Ersätt dekaler som har skadats eller saknas.

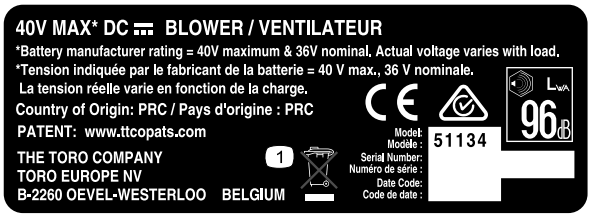

decal136-2493

136-2493

1. Kasta inte bort dem.

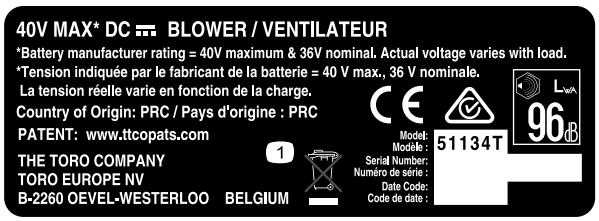

decal136-2494

136-2494

1. Kasta inte bort dem.

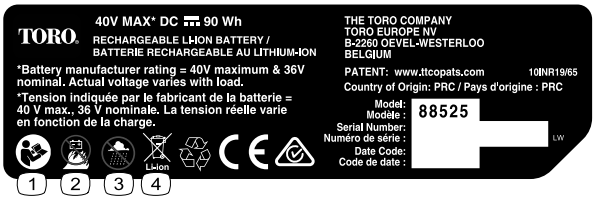

decal136-2499

136-2499

1. Läs *bruksanvisningen*.
2. Batteriet får inte brännas.
3. Använd inte maskinen i våta förhållanden.
4. Kasta inte bort dem.

---

decal136-2501

136-2501

1. Kasta inte bort dem.
2. Dubbelisolerad
3. Bostad
4. Läs *bruksanvisningen*.

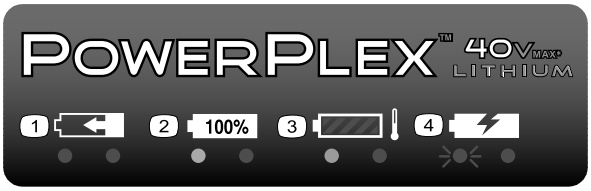

decal136-2504

136-2504

1. Batteripaketet laddas.
2. Batteripaketet är fulladdat.
3. Batteripaketet är för varmt.
4. Batteripaketet behöver bytas ut.

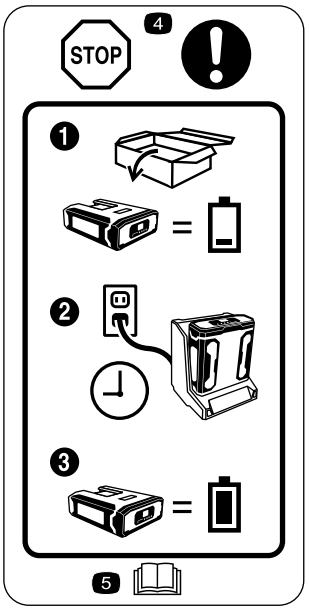

decal136-2534

136-2534

1. Batteriet levereras inte fulladdat.
2. Placera batteriet i laddaren.
3. Vänta tills batteriet är fulladdat innan det används första gången.
4. Stopp – följ dessa anvisningar innan produkten används första gången.
5. Läs *bruksanvisningen*.

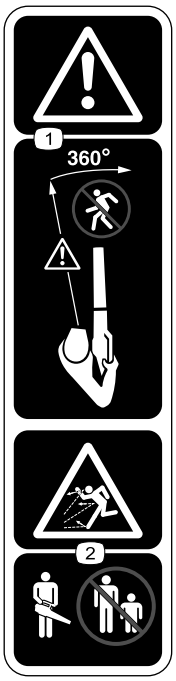

decal136-2536

136-2536

1. Varning – håll kringstående på avstånd från maskinen i alla riktningar.
2. Risk för utslungade föremål – håll kringstående på behörigt avstånd från maskinen.

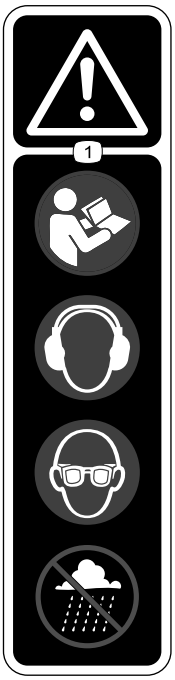

decal136-2537

136-2537

1. Varning – läs *bruksanvisningen*. Använd hörsel- och ögonskydd. Använd inte maskinen i våta förhållanden.

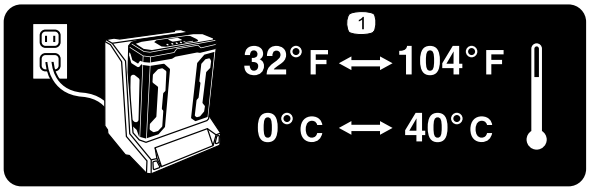

decal136-2539

136–2539

1. Ladda batteriet på en plats där temperaturen är mellan 0 °C och 40 °C.

Montering

Obs: Batteripaketet är inte fulladdat när du köper det. Läs Ladda batteripaketet (sida 9) innan du använder verktyget för första gången.

1

Montera batteriladdaren (tillval)

Inga delar krävs

Tillvägagångssätt

Batteriladdaren kan vid behov monteras säkert på väggen med hjälp av de nyckelhål för väggmontage som finns på baksidan av enheten.

Montera den inomhus (t.ex. i ett garage eller något annat torrt utrymme) nära ett spänningsuttag och utom räckhåll för barn.

Anvisningar om hur du monterar laddaren finns på Figur 1.

Obs: Skjut och vrid laddaren på plats över beslagen för att montera den (fästelement ingår ej).

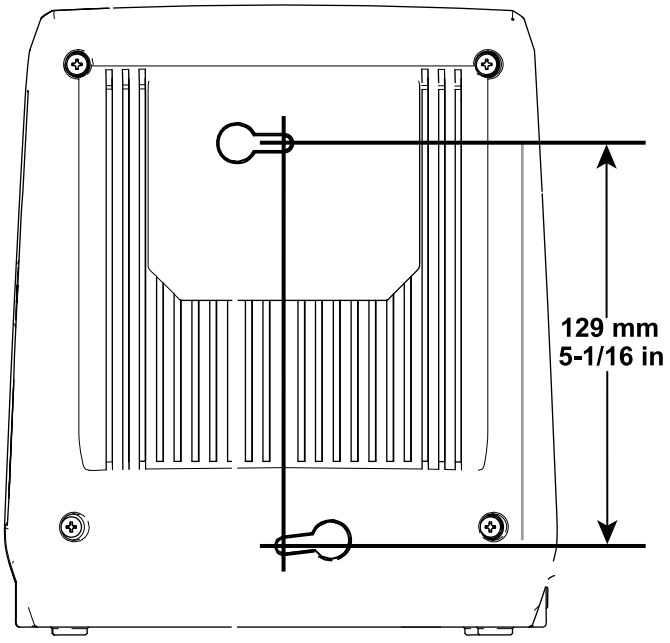

g194202

Figur 1

2

Montera fläkten

Delar som behövs till detta steg:

1	Blåsarrör

Tillvägagångssätt

1. Skjut på det nedre röret på blåsarhuset. Du kan behöva trycka ned tappen för att blåsarröret ska låsas fast (Figur 2).

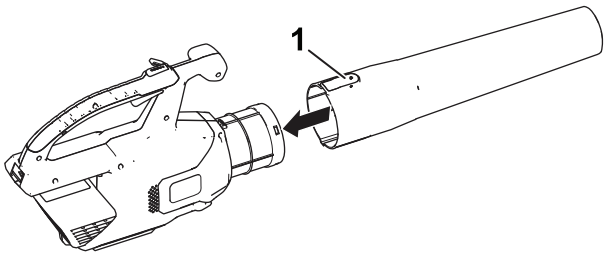

g190102

Figur 2

1. Tapp

2. Rikta in håligheten i batteripaketet mot spetsen på handtagets kåpa, ta tag i handtaget och tryck batteripaketet mot handtaget tills spärren låses på plats (Figur 3).

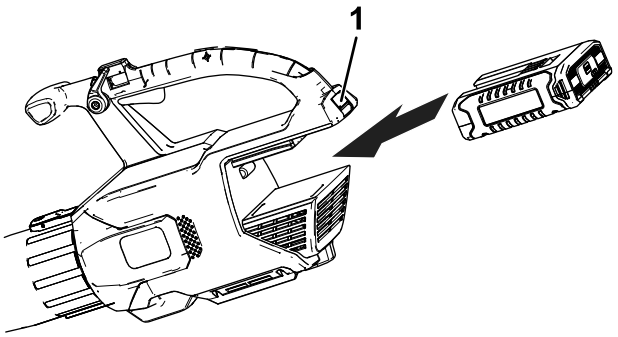

g194149

Figur 3

1. Batterispärr

Produktöversikt

Specifikationer

Vikter

Maskinens vikt utan batteri	2,8 kg
Maskinens vikt med batteri 88525	3,8 kg
Maskinens vikt med batteri 88526	4,4 kg

Lämpliga temperaturintervall

Ladda batteriet vid	0 °C till 40 °C*
Använd produkterna vid	–15 °C till 60 °C
Förvara produkterna vid	–15 °C till 60 °C
Koppla ur laddaren vid temperaturer	Under 0 °C eller över 40 °C

* Laddningstiden förlängs om du inte laddar batteriet inom detta temperaturintervall.

Förvara verktyget, batteripaketet och batteriladdaren på en ren och torr avsides plats.

Körning

⚠ VARNING

Föremål som kastas omkring kan orsaka allvarliga personskador på användaren och kringstående.

- **Blås inte på hårda föremål som spikar, bultar eller stenar.**
- **Använd inte blåsaren nära kringstående eller husdjur.**
- **Var extra försiktig när du röjer bort skräp från trappor eller andra trånga utrymmen.**
- **Bär skyddsglasögon eller annat lämpligt ögonskydd, långbyxor och skor.**

Starta blåsaren

1. Kontrollera att ventilerna på blåsaren är fria från damm och smuts.
2. Starta blåsaren genom att trycka på reglaget för reglerbar hastighet (Figur 4).

   Obs: Lägg i hastighetslåset för att se till att maskinen hålls igång utan att du behöver trycka in reglaget för reglerbar hastighet (Figur 4).

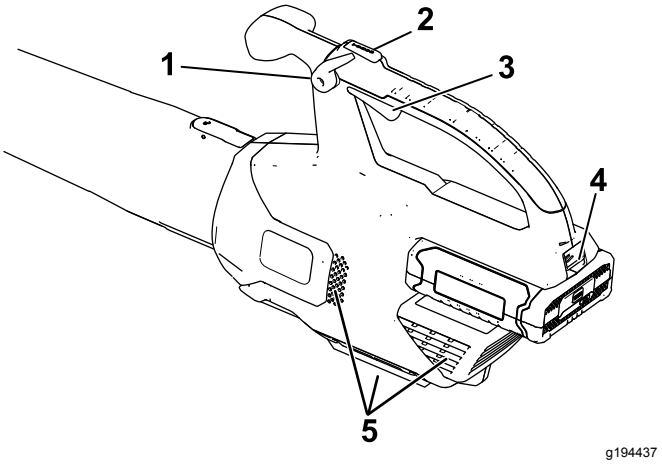

Figur 4

1. Hastighetslås
2. Turboknapp
3. Reglage för reglerbar hastighet
4. Batterispärr
5. Blåsarventiler

Justera blåsarens lufthastighet

Tryck ned och håll in turboknappen under önskad tid för att öka blåshastigheten (Figur 4).

Använd reglaget för reglerbar hastighet för att justera lufthastigheten medan du använder lövblåsaren (Figur 4).

Koppla in hastighetslåset för att behålla den aktuella lufthastigheten (Figur 4).

Stänga av blåsaren

Stäng av blåsaren genom att koppla ur hastighetslåset (om det används) och släppa reglaget för reglerbar hastighet (Figur 4).

Viktigt: **Låt inte hastighetslåset vara aktiverat med batteripaketet på plats i blåsaren när den har stannat.**

Avlägsna alltid batteripaketet när du inte använder blåsaren eller du transporterar blåsaren till eller från arbetsområdet.

Ta bort blåsarröret

Tryck ned på tappen för att skilja blåsarröret från blåsaren (Figur 5).

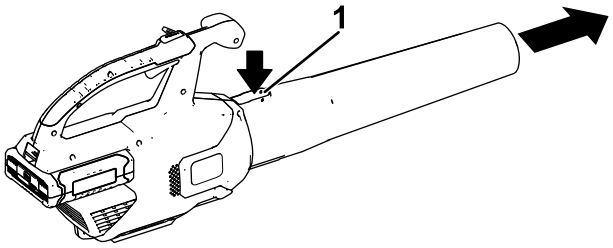

g228499

Figur 5

1. Tapp

Ta bort batteriet från blåsaren

Tryck ner batterispärren för att skilja batteriet från blåsaren (Figur 6).

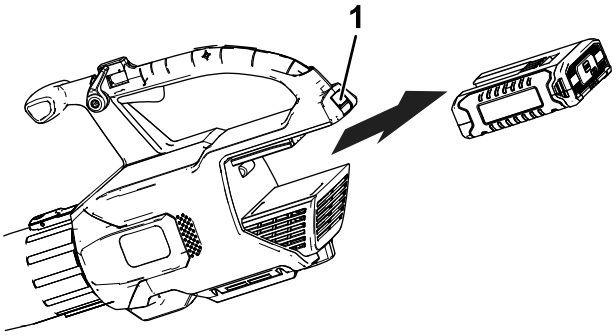

g194150

Figur 6

1. Batterispärr

Använda redskapen

Använd de medföljande redskapen vid behov.

Obs: Sats för rengöring av ränna (modell 51667) och svängrör (modell 51764) säljs separat.

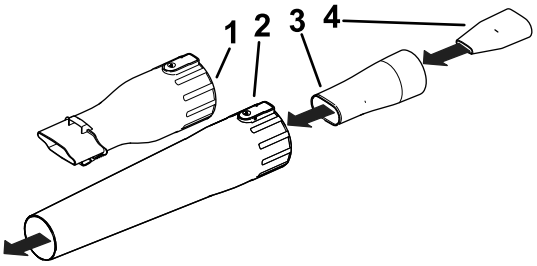

g244381

Figur 7

1. Adapter för rengöring av ränna
2. Blåsarrör
3. Oscillator-/MPH-tilläggsadapter
4. MPH-tillägg

Ladda batteripaketet

Viktigt: **Läs alla säkerhetsanvisningar.**

Viktigt: **Ladda batteripaketet endast i temperaturer som ligger inom rätt intervall. Se Specifikationer (sida 8).**

Obs: När som helst kan du trycka på batteriladdningsindikatorn på batteripaketet för att visa aktuell laddning (lysdioder).

1. Sätt i en elsladd som passar dina vägguttag i batteriladdaren.
2. Kontrollera att ventilerna på batteriet är fria från damm och smuts.
3. Rikta in håligheten i batteripaketet (Figur 8) med spetsen på laddaren.

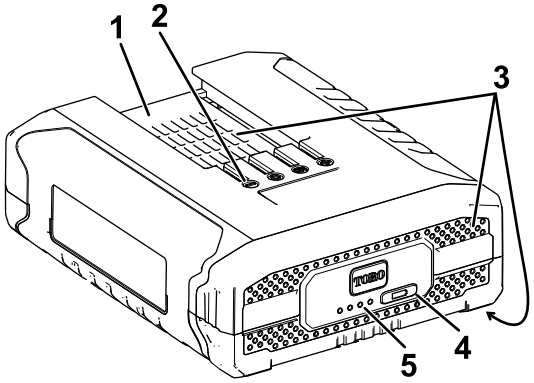

g244370

Figur 8

1. Batteripaketets hålighet
2. Batteripaketspoler
3. Batteripaketsventiler
4. Batteriladdningsindikator
5. Lysdioder (aktuell laddning)

4. Kontrollera att ventilerna på batteriladdaren är fria från damm och smuts.
5. Skjut in batteripaketet i laddaren tills det sitter ordentligt (Figur 9).

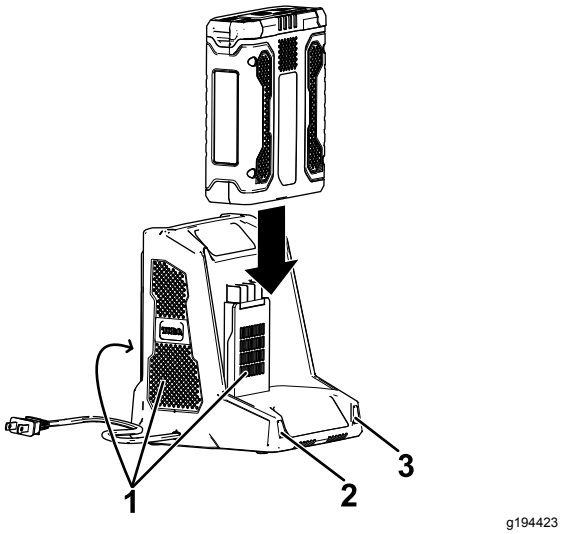

Figur 9

1. Laddarventiler
2. Vänster indikatorlampa
3. Höger indikatorlampa

6. Ta bort batteripaketet genom att dra det bakåt ur laddaren.
7. Se följande tabell för en beskrivning av batteriladdarens lysdioder.

Vänster lampa	Höger lampa	Anger:
Av	Röd	Laddare är på, inget batteripaket insatt
Röd	Röd	Batteripaketet laddas
Grön	Röd	Batteripaketet är laddat
Orange	Röd	Batteripaketet är för varmt
Röd blinkande	Röd	Byt ut batteripaketet

Förvaring

Viktigt: **Förvara verktyget, batteripaketet och laddaren endast i temperaturer som ligger inom rätt intervall. Se Specifikationer (sida 8).**

Viktigt: **Om du förvarar verktyget i ett år eller längre ska du ta ut batteripaketet ur verktyget och ladda batteripaketet tills två eller tre lysdioder lyser blått på batteriet. Förvara inte ett fulladdat eller helt urladdat batteri. När du är redo att ta verktyget i bruk igen ska batteripaketet laddas tills vänster indikatorlampa på laddaren lyser grönt eller alla fyra lysdioder på batteriet blir blå.**

- Koppla bort produkten från strömkällan (dvs. dra ur kontakten från strömkällan eller avlägsna batteripaketet) och kontrollera att den inte skadats efter användning.
- Ta bort allt främmande material från produkten.
- När de inte används ska verktyg, batteripaket och laddare förvaras utom räckhåll för barn.
- Håll redskapet, batteripaketet och batteriladdaren på avstånd från frätande medel, som trädgårdskemikalier och vägsalt.
- Minska risken för allvarliga personskador genom att inte förvara batteripaketet utomhus eller i fordon.
- Förvara verktyget, batteripaketet och batteriladdaren på en ren och torr avsides plats.

Förbereda batteripaketet för återvinning

Viktigt: **När batteripaketet avlägsnas ska polerna täckas över med kraftig tejp. Försök inte att förstöra eller plocka isär batteripaketet eller ta bort någon av dess komponenter. Litiumjonbatteripaket måste återvinnas eller kasseras på korrekt sätt vid närmaste återvinningsstation.**

RECYCLE RBRC Li-ion 1.800.822.8837	Mer information om återvinning av litiumjonbatteripaket och var din närmaste återvinningsstation hittar du på www.Call2Recycle.org (endast USA och Kanada). Om du befinner dig utanför USA eller Kanada ska du kontakta en auktoriserad Toro-återförsäljare.

Felsökning

Utför endast stegen som beskrivs i de här instruktionerna. Alla övriga inspektioner, underhåll och reparationer får endast utföras av en auktoriserad verkstad eller en liknande behörig specialist, om du inte kan lösa problemet själv.

Problem	Möjliga orsaker	Åtgärd
Batteripaketet laddas snabbt ur.	1. Batteripaketets temperatur ligger över eller under lämpligt temperaturintervall.	1. Flytta batteripaketet till en torr plats där temperaturen är mellan 0 °C och 40 °C.
Batteriladdaren fungerar inte.	1. Batteriladdarens temperatur ligger över eller under lämpligt temperaturintervall. 2. Uttaget som laddaren är ansluten till har ingen strömförsörjning.	1. Koppla ur batteriladdaren och flytta den till en torr plats där temperaturen är mellan 0 °C och 40 °C. 2. Kontakta en behörig elektriker för att reparera uttaget.
Verktyget fungerar inte eller fungerar inte utan avbrott.	1. Det finns fukt på batteripaketets kablar. 2. Batteriet sitter inte helt på plats i verktyget. 3. Batteripaketets laddning är låg.	1. Låt batteripaketet torka eller torka det på egen hand. 2. Ta bort och sätt tillbaka batteriet i verktyget, se till att det är korrekt monterat och spärrat. 3. Ladda batteripaketet.
Batteripaketet visar endast tre lysdioder efter att ett fullt laddat batteri använts i endast ett fåtal sekunder.	1. Detta är normalt.	1. Stäng av verktyget och tryck på batteriladdningsindikatorn eller avlägsna batteriet från verktyget för att visa den faktiska batteriladdningen.
Alla fyra lysdioder blinkar på batteripaketet när du har tryckt på batteriladdningsindikatorn på batteripaketet och den aktuella laddningen visas (när batteripaketet inte används).	1. Batteripaketets temperatur ligger över eller under lämpligt temperaturintervall.	1. Flytta batteripaketet till en torr plats där temperaturen är mellan 0 °C och 40 °C.
Alla fyra lysdioder blinkar på batteripaketet när du har släppt utlösaren (när batteripaketet används).	1. Batteripaketets temperatur ligger över eller under lämpligt temperaturintervall.	1. Flytta batteripaketet till en torr plats där temperaturen är mellan 0 °C och 40 °C.
Två lysdioder blinkar på batteripaketet när du har tryckt på batteriladdningsindikatorn på batteripaketet och den aktuella laddningen visas (när batteripaketet inte används).	1. Det är skillnad i spänningen mellan celler i batteripaketet.	1. Placera batteriet i laddaren tills det är fulladdat.
Två lysdioder blinkar på batteripaketet när du har släppt utlösaren (när batteripaketet används).	1. Det är skillnad i spänningen mellan celler i batteripaketet.	1. Placera batteriet i laddaren tills det är fulladdat.
En lysdiod blinkar på batteripaketet.	1. Batteripaketets spänning är låg.	1. Placera batteripaketet i laddaren.
Det är svårt att ta bort batteripaketet från verktyget.	1. Batteripaketet/verktyget är nytt eller det finns korrosion på batteripolerna och/eller kontaktstiften på verktyget.	1. Rengör polerna på batteripaketet och verktyget. Applicera därefter icke-ledande fett på batteripolerna. Använd inte någon annan typ av smörjmedel eftersom det kan skada polerna.
Hastighetslåset avaktiveras efter inkoppling.	1. Hastighetslåsskruven är lös.	1. Dra åt hastighetslåsskruven genom att vrida den ¼ varv. Om hastighetslåset fortfarande avaktiveras efter inkoppling vrider du hastighetslåsskruven ytterligare ¼ varv.

Europeiskt sekretessmeddelande

De uppgifter som Toro registrerar
Toro Warranty Company (Toro) respekterar din integritet. För att kunna behandla dina garantianspråk och kontakta dig i händelse av att en produkt måste återkallas ber vi dig att uppge vissa personuppgifter, antingen direkt eller via din lokala Toro-återförsäljare.

Toros garantisystem körs på servrar som finns i USA där sekretesslagarna kanske inte ger samma skydd som i ditt land.

GENOM ATT UPPGE DINA PERSONUPPGIFTER FÖR OSS SAMTYCKER DU TILL ATT DE BEHANDLAS SÅ SOM BESKRIVS I DET HÄR SEKRETESSMEDDELANDET.

Så här använder Toro informationen
Toro kan använda dina personuppgifter för att behandla garantianspråk, för att kontakta dig i händelse av att en produkt återkallas och för andra syften som vi upplyser dig om. Toro kan vidarebefordra uppgifterna till sina dotterbolag, återförsäljare eller andra affärspartner i samband med någon av dessa aktiviteter. Vi säljer inte dina personuppgifter till något annat företag. Vi förbehåller oss rätten att vidarebefordra personuppgifter i syfte att efterleva tillämpliga lagar och besvara förfrågningar från vederbörliga myndigheter, administrera system på rätt sätt eller för vår egen eller andra användares säkerhet.

Så här sparas dina personuppgifter
Vi sparar dina personuppgifter så länge vi behöver dem för det syfte de ursprungligen registrerades för, av andra legitima skäl (t.ex. för att följa föreskrifter) eller så länge som krävs enligt tillämplig lag.

Toros engagemang för att skydda dina personuppgifter
Vi vidtar skäliga försiktighetsåtgärder för att skydda dina personuppgifter. Vi vidtar också åtgärder för att se till att personuppgifterna alltid är korrekta och aktuella.

Åtkomst och korrigering av personuppgifter
Om du vill granska eller korrigera dina personuppgifter kan du kontakta oss via e-post på legal@toro.com.

Konsumenträtt i Australien

Australiensiska kunder hittar information rörande australiensisk konsumenträtt inuti förpackningen eller hos den lokala Toro-återförsäljaren.