Form No. 3408-765 Rev B

TORO®

Count on it.

EN **Power Plex™ 36cm 40V MAX Battery Pack/Charger**

88525, 88526, 88527

CS **Akumulátor/nabíječka Power Plex™, 40 V MAX.**

88525, 88526, 88527

DE **Power Plex™ - 40 Volt max., Akkupack bzw. Ladegerät**

88525, 88526, 88527

ES **Batería/cargador de Power Plex™ de 40 V MÁX**

88525, 88526, 88527

FR **Batterie/chargeur Power Plex™ 40 V MAX**

88525, 88526, 88527

IT **Pacco batteria/Caricabatterie Power Plex™ 40 V MAX**

88525, 88526, 88527

NL **Power Plex™ 40V MAX accu en lader**

88525, 88526, 88527

SV **Power Plex™ 40 V MAX batteripaket/laddare**

88525, 88526, 88527

NO **Power Plex™ 40 V MAX-batteripakke/-lader**

88525, 88526, 88527

CE

3408-765 B

Form No. 3408-757 Rev C

TORO®

Count on it.

Operator's Manual

Power Plex™ 40V MAX Standard Battery Pack/Charger

Model No. 88525—Serial No. 317000001 and Up
Model No. 88526—Serial No. 317000001 and Up
Model No. 88527—Serial No. 317000001 and Up

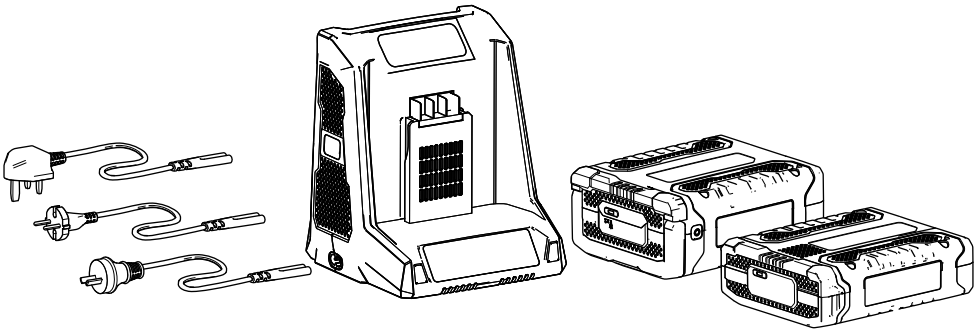

Register at www.Toro.com.
Original Instructions (EN)

CE

CV

3408-757 c

Introduction

This battery pack/charger is intended to be used by residential homeowners. Battery charger Model 88527 is designed to charge only battery pack Models 88525 and 88526. It is not designed to charge any other batteries.

Battery pack Models 88525 and 88526 are designed for use only in Power Plex™ products.

Read this information carefully to learn how to operate and maintain your product properly and to avoid injury and product damage. You are responsible for operating the product properly and safely.

You may contact Toro directly at www.Toro.com for product and accessory information, help finding a dealer, or to register your product.

Safety

IMPORTANT SAFETY INSTRUCTIONS—SAVE THESE INSTRUCTIONS.

SAVE THESE INSTRUCTIONS – This manual contains important safety and operating instructions for battery pack Models 88525/88526 and battery charger Model 88527.

Before using the battery charger, read all instructions and cautionary markings on the battery charger, battery pack, and product using the battery pack.

CAUTION – To reduce risk of injury, only charge battery pack Models 88525 and 88526 with battery charger Model 88527. Other types of battery packs may burst causing personal injury and damage.

This device complies with Part 15 of the FCC rules. Operation is subject to the following 2 conditions: (1) this device may not cause harmful interference, and (2) this device must accept any interference received, including interference that may cause undesired operation.

Warning

- This battery pack/charger is for indoor use only.
- Do not recharge non-rechargeable batteries
- Check prior use if the output voltage and current of the battery charger is suitable for charging the battery pack
- Do not use the charger in the circumstances that the output polarity does not match the load polarity.
- If the supply cord is damaged, it must be replaced by the manufacturer or its service agent or a similar qualified person in order to avoid a hazard.
- Do not open the cover under any circumstances. If the cover is damaged, do not use the adaptor.
- Disconnect the supply before making or breaking the connections to the battery.
- This appliance can be used by persons with reduced physical, sensory, or mental capabilities or a lack of experience and knowledge if they are supervised or instructed concerning using the appliance safely and understand the hazards involved.
- Children shall not play with the appliance.
- Children shall not clean or maintain the appliance without supervision.

© 2018—The Toro® Company
8111 Lyndale Avenue South
Bloomington, MN 55420

Contact us at www.Toro.com.
Printed in China
All Rights Reserved

⚠ DANGER

Plugging the battery charger into an outlet that is not 240 V can cause fire or electric shock.

- **Do not plug the battery charger into an outlet other than 240 V.**
- **Plug the power cord that matches your power outlets into the battery charger.**

⚠ CAUTION

The battery pack may present a risk of fire or chemical burn if mistreated.

- **Do not disassemble the battery pack.**
- **Do not heat the battery pack above 70°C (158°F) or incinerate it.**
- **Replace the battery pack with a genuine Toro battery pack only; using another battery pack may cause a fire or explosion.**
- **Keep battery packs out of the reach of children and in the original packaging until they are ready to use.**

⚠ CAUTION

Dispose of a used battery pack promptly.

Dispose of lithium-ion batteries at a recycling center designated for battery recycling.

⚠ CAUTION

Overheating a battery pack can cause fire and severe burns.

Do not open, crush, heat above 70°C (158°F), or incinerate. Following the instructions for recycling the battery pack.

DANGER – TO REDUCE THE RISK OF FIRE OR ELECTRIC SHOCK, CAREFULLY FOLLOW THESE INSTRUCTIONS.

Safety and Instructional Decals

Safety decals and instructions are easily visible to the operator and are located near any area of potential danger. Replace any decal that is damaged or missing.

Symbol	Designation/Explanation
	Class II
	For indoor use only
	Before charging, read the instructions
T5A	Current fuse
	Correct disposal of this product This marking indicates that this battery charger and battery pack should not be disposed with other household wastes throughout the EU. To prevent possible harm to the environment or human health from uncontrolled waste disposal, recycle it responsibly to promote the sustainable reuse of material resources. To return your used device, please use the return and collection systems or contact the retailer where the product was purchased. They can take this product for environmental safe recycling.

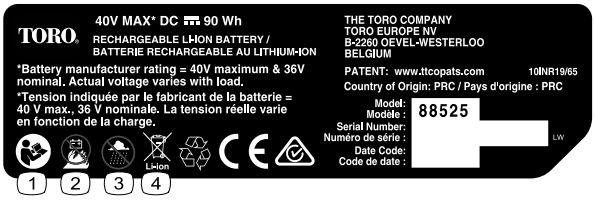

decal136-2499

136-2499

Model 88525

1. Read the *Operator's Manual*.
2. Do not burn the battery.
3. Do not operate in wet conditions.
4. Do not discard.

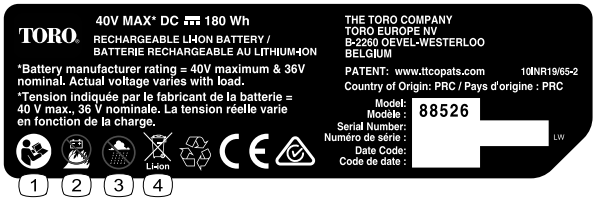

decal136-2500

136-2500

Model 88526

1. Read the *Operator's Manual*.
2. Do not burn the battery.
3. Do not operate in wet conditions.
4. Do not discard.

decal136-2501

136-2501

1. Do not discard.
2. Double insulated
3. Residential
4. Read the *Operator's Manual*.

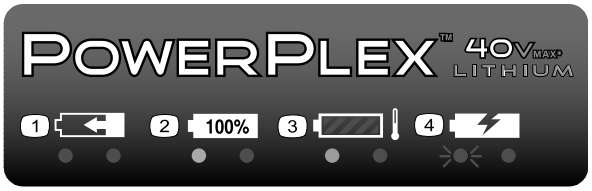

decal136-2504

136-2504

1. The battery pack is charging.
2. The battery pack is fully charged.
3. The battery pack is too warm.
4. The battery pack needs to be replaced.

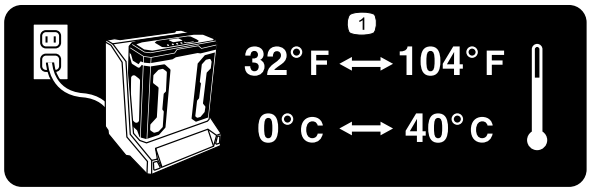

decal136-2539

136–2539

1. Charge the battery where the temperature is between 0°C and 40°C (32°F and 104°F).

Setup

Mounting the Battery Charger (Optional)

If desired, mount the battery charger securely on a wall using the wall-mount key holes on the back of the charger.

Mount it indoors (such as a garage or other dry place), near a power outlet, and out of the reach of children.

Refer to Figure 1 for assistance in mounting the charger.

Note: Slide and twist the charger over the appropriately positioned hardware to secure the charger in place (hardware not included).

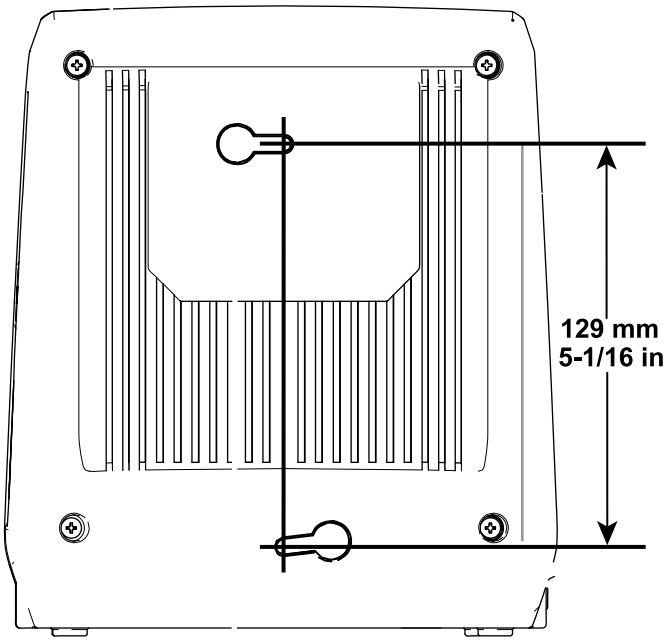

g194202

Figure 1

Product Overview

Specifications

Battery Charger

Model	**88527**
Type	40V MAX Lithium-Ion Battery Charger
Input	120 to 240V AC 50/60Hz Max 3.0A
Output	41.8V MAX DC 2.5A
Weight	1.0 kg (2.3 lb)

Battery Pack

Model	**88525**	**88526**
Voltage per cell	3.6 V	3.6 V
Number of cells	10	20
Battery pack voltage	40 V maximum, 36 V nominal	
Battery pack capacity	2.5 Ah	5.0 Ah
Weight	1.0 kg (2.2 lb)	1.6 kg (3.5 lb)
Battery manufacturer rating = 40V maximum and 36V nominal. Actual voltage varies with load.		

Appropriate Temperature Ranges

Charge the battery at	0°C (32°F) to 40°C (104°F)*
Use products at	-15°C (5°F) to 60°C (140°F)
Store product sat	-15°C (5°F) to 60°C (140°F)
Unplug the charger if	Below 0°C (32°F) or above 40°C (104°F)

*Charging time will increase if you do not charge the battery within this range.

Store the tool, battery pack, and battery charger in an enclosed clean, dry area.

Operation

Charging the Battery Pack

Important: **The battery pack is not fully charged when it is purchased. Before using the tool for the first time, place the battery pack in the charger and charge it until the LED display indicates the battery pack is fully charged. Make sure to read all safety precautions.**

Important: **Charge the battery pack only in temperatures that are within the appropriate range; refer to Specifications (page 6).**

Note: At any time, press the battery-charge-indicator button on the battery pack to display the current charge (LED indicators).

1. Plug the power cord that matches your power outlets into the battery charger.
2. Make sure that the vents on the battery are clear of any dust and debris.
3. Line up the cavity in the battery pack (Figure 2) with the tongue on the charger.

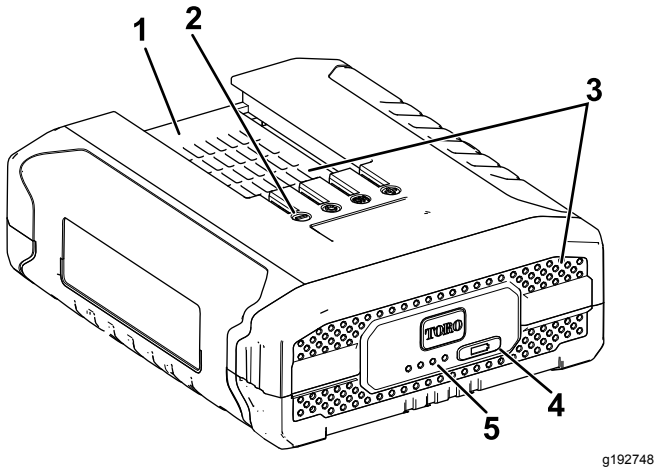

Figure 2
Model 88525

1. Battery pack cavity
2. Battery pack terminals
3. Battery pack venting areas
4. Battery-charge-indicator button
5. LED indicators (current charge)

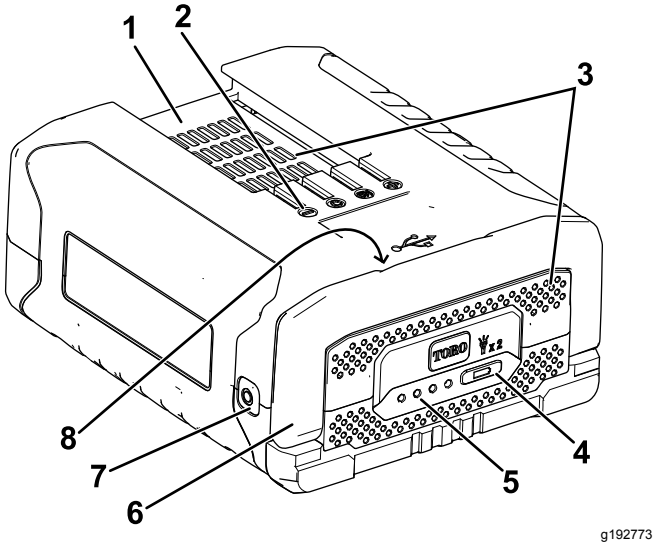

Figure 3
Model 88526

1. Battery pack cavity
2. Battery pack terminals
3. Battery pack venting areas
4. Battery-charge-indicator button
5. LED indicators (current charge)
6. Handle
7. Flashlight
8. USB port (not shown; located under handle)

Note: Quickly press the battery-charge-indicator button twice to turn the flashlight on or off (battery pack Model 88526 only). The flashlight automatically shuts off after approximately 60 minutes of use.

Note: The USB port is provided for your convenience to charge small electronics such as your cell phone or tablet (battery pack Model 88526 only).

4. Make sure that the vents on the battery charger are clear of any dust and debris.
5. Slide the battery pack into the charger until it is fully seated (Figure 4).

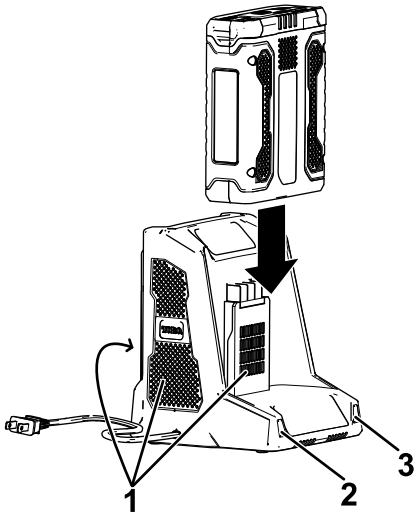

g194423

Figure 4

1. Charger venting areas
2. Left indicator light
3. Right indicator light

6. To remove the battery pack, slide the battery backward out of the charger.
7. Refer to the following table to interpret the LED indicators on the battery charger.

Left Light	Right Light	Indicates:
Off	Red	Charger is on; no battery pack inserted
Red	Red	Battery pack is charging
Green	Red	Battery pack is charged
Orange	Red	Battery pack is too warm
Red Blinking	Red	Replace the battery pack

Installing the Battery Pack

Important: **Operate the battery pack only in temperatures that are within the appropriate range; refer to Specifications (page 6).**

1. Make sure that the vents on the battery are clear of any dust and debris.
2. Line up the cavity in the battery pack with the tongue on the tool.
3. Grasp the trigger handle.
4. Slide the battery pack into the tool until the battery locks into the latch (Figure 5).

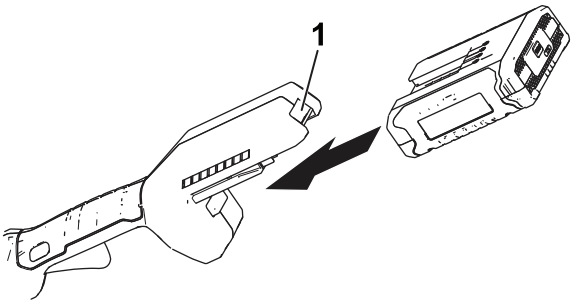

g189881

Figure 5

(Trimmer shown)

1. Battery latch

Removing the Battery Pack

Press the battery latch on the tool to release the battery pack and slide the battery pack out of the tool (Figure 6).

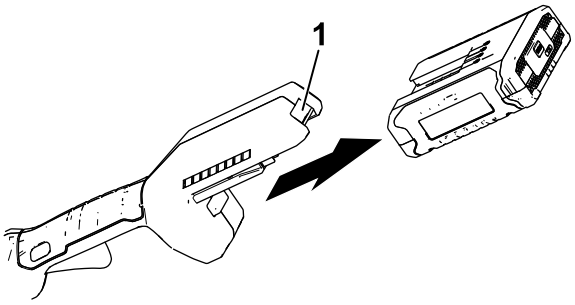

g192774

Figure 6

(Trimmer shown)

1. Battery latch

Maintenance

Maintenance and servicing are not required under normal conditions.

When you clean the surface of the equipment, wipe it off only with a dry cloth.

Do not disassemble the equipment; if it is damaged, contact the supplier or manufacturer.

Storage

Important: **Store the tool, battery pack, and charger only in temperatures that are within the appropriate range; refer to Specifications (page 6).**

Important: **If you are storing the tool for a year or longer, remove the battery pack from the tool and charge the battery pack until 2 or 3 LED indicators turn blue on the battery. Do not store a fully charged or fully depleted battery. When ready to use again, charge the battery pack until the left indicator light turns green on the charger or all 4 LED indicators turn blue on the battery.**

- Disconnect the product from the power supply (i.e., remove the plug from the power supply or the battery pack) and check for damage after use.
- Clean all foreign material from the product.
- When not in use, store the tool, battery pack, and battery charger out of the reach of children.
- Keep the tool, battery pack, and battery charger away from corrosive agents, such as garden chemicals and de-icing salts.
- To reduce the risk of serious personal injury, do not store the battery pack outside or in vehicles.
- Store the tool, battery pack, and battery charger in an enclosed clean, dry area.

Preparing the Battery Pack for Recycling

Important: **Upon removal, cover the terminals of the battery pack with heavy-duty adhesive tape. Do not attempt to destroy or disassemble the battery pack or remove any of its components. Recycle or properly dispose of lithium-ion battery packs at a battery recycling facility.**

RECYCLE RBRC Li-ion 1.800.822.8837	For more information on recycling lithium-ion battery packs and to locate the battery recycling facility closest to you, visit www.Call2Recycle.org (US and Canada only). If you are located outside of the US and Canada, please contact your authorized Toro distributor.

Troubleshooting

Perform only the steps described in these instructions. All further inspection, maintenance, and repair work must be performed by an authorized service center or a similarly qualified specialist if you cannot solve the problem yourself.

Problem	Possible Cause	Corrective Action
The flashlight does not turn on (battery pack Model 88526 only).	1. The battery pack is on the charger. 2. The battery pack is over or under the appropriate temperature range. 3. The battery pack voltage is low.	1. Remove the battery pack from the charger. 2. Move the battery pack to a place where it is dry and the temperature is between 0°C (32°F) and 40°C (104°F). 3. Place the battery pack on the charger.
The USB port does not work (battery pack Model 88526 only).	1. The battery pack is on the charger. 2. The battery pack is over or under the appropriate temperature range. 3. The battery pack voltage is low. 4. The USB port is not compatible with all small electronic devices.	1. Remove the battery pack from the charger. 2. Move the battery pack to a place where it is dry and the temperature is between 0°C (32°F) and 40°C (104°F). 3. Place the battery pack on the charger. 4. Use the USB port to charge a different small electronic device.
The battery pack loses charge quickly.	1. The battery pack is over or under the appropriate temperature range.	1. Move the battery pack to a place where it is dry and the temperature is between 0°C (32°F) and 40°C (104°F).
The battery charger is not working.	1. The battery charger is over or under the appropriate temperature range. 2. The outlet that the battery charger is plugged into does not have power.	1. Unplug the battery charger and move it to a place where it is dry and the temperature is between 0°C (32°F) and 40°C (104°F). 2. Contact your licensed electrician to repair the outlet.
The tool does not run or run continuously.	1. There is moisture on the leads of the battery pack. 2. The battery is not fully installed into the tool.	1. Allow the battery pack to dry or wipe it dry. 2. Remove and then replace the battery into the tool making sure that it is fully installed and latched.
The battery pack shows only 3 LED indicators after only a few seconds of using a fully charged battery.	1. This is a normal occurrence.	1. Stop the tool and press battery-charge-indicator button or the remove the battery from the tool to display the actual battery charge.
All 4 LED indicators are blinking on the battery pack after you press the battery-charge-indicator button on the battery pack and the current charge displays (when the battery pack is not in use).	1. The battery pack is over or under the appropriate temperature range.	1. Move the battery pack to a place where it is dry and the temperature is between 0°C (32°F) and 40°C (104°F).
All 4 LED indicators are blinking on the battery pack after releasing the trigger (when the battery pack is in use).	1. The battery pack is over or under the appropriate temperature range.	1. Move the battery pack to a place where it is dry and the temperature is between 0°C (32°F) and 40°C (104°F).
2 LED indicators are blinking on the battery pack after you press the battery-charge-indicator button on the battery pack and the current charge displays (when the battery pack is not in use).	1. There is a difference in voltage between cells in the battery pack.	1. Place the battery on the charger until it is fully charged.
2 LED indicators are blinking on the battery pack after releasing the trigger (when the battery pack is in use).	1. There is a difference in voltage between cells in the battery pack.	1. Place the battery on the charger until it is fully charged.

Problem	Possible Cause	Corrective Action
1 LED indicator is blinking on the battery pack.	1. The battery pack voltage is low.	1. Place the battery pack on the charger.
It is difficult to remove the battery pack from the tool.	1. The battery pack/tool is new or there is corrosion in the battery terminals and/or the terminals on the tool.	1. Clean the terminals on the battery pack and the tool. Then apply dielectric grease to the battery terminals; do not use any other type of lubricant as it can damage the terminals.

Notes:

Notes:

Notes:

European Privacy Notice

The Information Toro Collects
Toro Warranty Company (Toro) respects your privacy. In order to process your warranty claim and contact you in the event of a product recall, we ask you to share certain personal information with us, either directly or through your local Toro company or dealer.

The Toro warranty system is hosted on servers located within the United States where privacy law may not provide the same protection as applies in your country.

BY SHARING YOUR PERSONAL INFORMATION WITH US, YOU ARE CONSENTING TO THE PROCESSING OF YOUR PERSONAL INFORMATION AS DESCRIBED IN THIS PRIVACY NOTICE.

The Way Toro Uses Information
Toro may use your personal information to process warranty claims, to contact you in the event of a product recall and for any other purpose which we tell you about. Toro may share your information with Toro's affiliates, dealers or other business partners in connection with any of these activities. We will not sell your personal information to any other company. We reserve the right to disclose personal information in order to comply with applicable laws and with requests by the appropriate authorities, to operate our systems properly or for our own protection or that of other users.

Retention of your Personal Information
We will keep your personal information as long as we need it for the purposes for which it was originally collected or for other legitimate purposes (such as regulatory compliance), or as required by applicable law.

Toro's Commitment to Security of Your Personal Information
We take reasonable precautions in order to protect the security of your personal information. We also take steps to maintain the accuracy and current status of personal information.

Access and Correction of your Personal Information
If you would like to review or correct your personal information, please contact us by email at legal@toro.com.

Australian Consumer Law

Australian customers will find details relating to the Australian Consumer Law either inside the box or at your local Toro Dealer.

The Toro Warranty and The Toro GTS Starting Guarantee

Conditions and Products Covered

The Toro Company and its affiliate, Toro Warranty Company, pursuant to an agreement between them, jointly promise to repair the Toro Product listed below if defective in materials or workmanship or if the Toro GTS (Guaranteed to Start) engine will not start on the first or second pull, provided the routine maintenance required in the *Operator's Manual* have been performed.

The following time periods apply from the original date of purchase:

Products	Warranty Period
Walk Power Mowers	
• Cast Deck	5 years Residential Use[2] 90 Days Commercial Use
—Engine	5 years GTS Guarantee, Residential Use[3]
—Battery	2 years
• Steel Deck	2 years Residential Use[2] 30 Days Commercial Use
—Engine	2 years GTS Guarantee, Residential Use[3]
TimeMaster Mowers	3 years Residential Use[2] 90 Days Commercial Use
• Engine	3 years GTS Guarantee, Residential Use[3]
• Battery	2 years
Electric Hand Held Products	
• Ultra Products	2 years Residential Use[2]
• Power Plex Products	3 years Residential Use[2]
—Battery	2 years
Electric Walk Power Mowers	No Warranty for Commercial Use
All Ride-On Units Below	
• Engine	See engine manufacturer's warranty[4]
• Battery	2 years Residential Use[2]
• Attachments	2 years Residential Use[2]
DH Lawn & Garden Tractors	2 years Residential Use[2] 30 Days Commercial Use
TimeCutter	3 years Residential Use[2] 30 Days Commercial Use
• Engine	3 years Residential Use[2] 2 years or 300 hours Commercial Use [5]
TimeCutter HD	3 years or 300 hours [5]
• Engine	3 years or 300 hours Commercial Use [5]

[1]Original Purchaser means the person who originally purchased the Toro Product.

[2]Residential use means use of the product on the same lot as your home. Use at more than one location is considered commercial use and the commercial use warranty would apply.

[3]The Toro GTS Starting Guarantee does not apply when the product is used commercially.

[4]Some engines used on Toro Products are warranted by the engine manufacturer.

[5]Whichever occurs first.

Warranty may be denied if the hour meter is disconnected, altered, or shows signs of being tampered with.

Owner Responsibilities

You must maintain your Toro Product by following the maintenance procedures described in the *Operator's Manual*. Such routine maintenance, whether performed by a dealer or by you, is at your expense.

Instructions for Obtaining Warranty Service

If you think that your Toro Product contains a defect in materials or workmanship, follow this procedure:

1. Contact your seller to arrange service of the product. If for any reason it is impossible for you to contact your seller, you may contact any Toro Authorized Distributor to arrange service. Visit http://www.toro.com/en-us/locator/pages/default.aspx to locate a Toro distributor in your area.
2. Bring the product and your proof of purchase (sales receipt) to the servicing outlet. If for any reason you are dissatisfied with the servicing outlet's analysis or with the assistance provided, contact us at:

   Toro Warranty Company
   Toro Customer Care Department, RLC Division
   8111 Lyndale Avenue South
   Bloomington, MN 55420-1196
   001–952–948–4707

Items and Conditions Not Covered

There is no other express warranty except for special emission system coverage and engine warranty coverage on some products. This express warranty does not cover the following:

- Cost of regular maintenance service or parts, such as filters, fuel, lubricants, oil changes, spark plugs, air filters, blade sharpening or worn blades, cable/linkage adjustments, or brake and clutch adjustments
- Components failing due to normal wear
- Any product or part which has been altered, misused, neglected, requires replacement, or repair due to accidents or lack of proper maintenance
- Pickup and delivery charges
- Repairs or attempted repairs by anyone other than an Authorized Toro Service Dealer
- Repairs necessary due to failure to follow recommended fuel procedure (consult *Operator's Manual* for more details)
  - Removing contaminants from the fuel system is not covered
  - Use of old fuel (more than one month old) or fuel which contains more than 10% ethanol or more that 15% MTBE
  - Failure to drain the fuel system prior to any period of non-use over one month
- Repairs or adjustments to correct starting difficulties due to the following:
  - Failure to follow proper maintenance procedures or recommended fuel procedure
  - Rotary mower blade striking an object
- Special operational conditions where starting may require more than two pulls:
  - First time starts after extended period of non-use over three months or seasonal storage
  - Cool temperature starts such as those found in early spring and late autumn
  - Improper starting procedures - if you are having difficulty starting your unit, please check the *Operator's Manual* to ensure that you are using the correct starting procedures. This can save an unnecessary visit to an Authorized Toro Service Dealer.

General Conditions

The purchaser is covered by the national laws of each country. The rights to which the purchaser is entitled with the support of these laws are not restricted by this warranty.

Form No. 3408-758 Rev C

TORO®

Count on it.

Návod k obsluze

Standardní akumulátor/nabíječka PowerPlex™ 40 V MAX

Číslo modelu 88525—Výrobní číslo 317000001 a vyšší
Číslo modelu 88526—Výrobní číslo 317000001 a vyšší
Číslo modelu 88527—Výrobní číslo 317000001 a vyšší

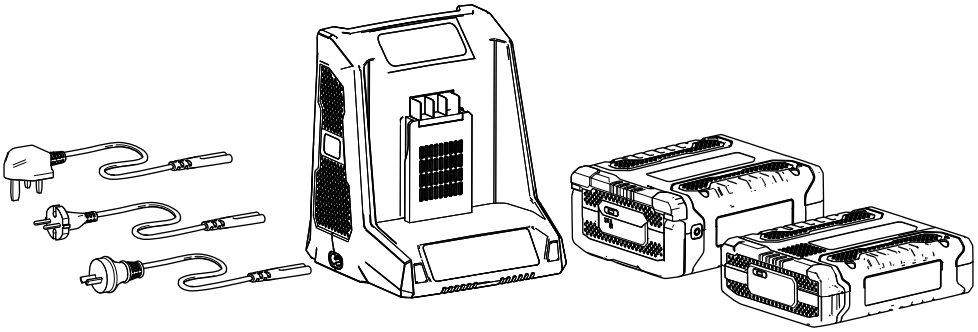

Zaregistrujte svůj výrobek na adrese www.Toro.com.
Překlad originálu (CS)

CE

CV

3408-758 C

Úvod

Toto zařízení (akumulátor/nabíječka) je určeno pro soukromé majitele pozemků. Nabíječka akumulátoru, model 88527, je určena pouze k nabíjení modelů akumulátoru 88525 a 88526. Nelze ji použít k nabíjení jiných typů akumulátorů.

Modely akumulátoru 88525 a 88526 jsou určeny pouze pro použití ve výrobcích Power Plex™.

Pečlivě si tuto příručku prostudujte, abyste se naučili zařízení správně obsluhovat a udržovat a předešli tak zranění a poškození zařízení. Za řádnou a bezpečnou obsluhu výrobku nesete odpovědnost vy.

Společnost Toro můžete kontaktovat přímo na adrese www.Toro.com. Zde najdete informace o výrobcích a příslušenství, můžete vyhledat prodejce nebo zaregistrovat svůj výrobek.

Bezpečnost

DŮLEŽITÉ BEZPEČNOSTNÍ POKYNY – TYTO POKYNY TYTO POKYNY.

TYTO POKYNY SI USCHOVEJTE. Tato příručka obsahuje důležité bezpečnostní a provozní pokyny pro modely akumulátoru 88525/88526 a model nabíječky akumulátoru 88527.

Před použitím nabíječky akumulátoru si přečtěte všechny pokyny a varovné značky na nabíječce akumulátoru, akumulátoru a výrobku, pro který je akumulátor určen.

UPOZORNĚNÍ: V zájmu snížení nebezpečí zranění používejte modely akumulátoru 88525 a 88526 pouze s modelem nabíječky akumulátoru 88527. Jiné typy akumulátorů mohou explodovat a způsobit zranění a škody.

Toto zařízení splňuje ustanovení části 15 pravidel komise FCC. Používání je omezeno následujícími dvěma podmínkami: (1) Toto zařízení nesmí způsobovat škodlivé rušení. (2) Toto zařízení musí akceptovat jakékoli rušení, včetně takového, které může způsobit jeho nežádoucí činnost.

Varování

- Toto zařízení (akumulátor/nabíječka) je určeno pouze pro použití uvnitř budov.
- Nenabíjejte znovu akumulátory, které k tomu nejsou určeny.
- Před použitím se přesvědčte, zda jsou hodnoty napětí a proudu nabíječky akumulátoru vhodné k nabíjení akumulátoru.
- Nabíječku nepoužívejte v případě, že polarita výstupu se neshoduje s polaritou zátěže.
- Je-li poškozen napájecí kabel, v zájmu předcházení nebezpečí musí být vyměněn výrobcem, jeho servisním zástupcem nebo podobně kvalifikovanou osobou.
- Za žádných okolností neotevírejte kryt. Je-li kryt poškozen, adaptér nepoužívejte.
- Před připojováním nebo odpojováním akumulátoru odpojte přívod napájení.
- Tento spotřebič mohou používat osoby se sníženými fyzickými, smyslovými nebo duševními schopnostmi či nedostatkem zkušeností a znalostí, jestliže jsou pod dohledem nebo poučeny o bezpečném používání spotřebiče a rozumí možným souvisejícím nebezpečím.
- Se spotřebičem si nesmí hrát děti.
- Děti bez dozoru nesmí spotřebič čistit ani udržovat.

© 2018—The Toro® Company
8111 Lyndale Avenue South
Bloomington, MN 55420

Navštivte nás na adrese www.Toro.com.
Vytištěno v Číně
Všechna práva vyhrazena

⚠ NEBEZPEČÍ

Zapojení nabíječky akumulátoru do zásuvky, jejíž napětí neodpovídá hodnotě 240 V, může způsobit požár nebo úraz elektrickým proudem.

- **Nepřipojujte nabíječku akumulátoru do zásuvky s napětím jiným než 240 V.**
- **K nabíječce akumulátorů připojte napájecí kabel, který je vhodný pro připojení do stávající elektrické zásuvky.**

⚠ VÝSTRAHA

Je-li s akumulátorem nesprávně nakládáno, hrozí vznik požáru nebo popálení chemickou látkou.

- **Akumulátor nedemontujte.**
- **Akumulátor nezahřívejte nad 70 °C ani jej nespalujte.**
- **Akumulátor lze nahradit pouze originálním akumulátorem Toro. V případě použití jiného akumulátoru hrozí vznik požáru nebo exploze.**
- **Uchovávejte akumulátory mimo dosah dětí a v původním obalu, dokud nebudou připraveny k použití.**

⚠ VÝSTRAHA

Použitý akumulátor neodkladně zlikvidujte.

Lithium-iontové akumulátory likvidujte prostřednictvím k tomu určeného recyklačního střediska.

⚠ VÝSTRAHA

V případě přehřátí akumulátoru hrozí nebezpečí vzniku požáru a vážného popálení.

Neotevírejte, nedrťte, nevystavujte teplotě nad 70 °C ani nevhazujte do ohně. Při recyklaci akumulátoru se řiďte pokynů.

NEBEZPEČÍ – V ZÁJMU SNÍŽENÍ NEBEZPEČÍ VZNIKU POŽÁRU NEBO ÚRAZU ELEKTRICKÝM PROUDEM PEČLIVĚ DODRŽUJTE TYTO POKYNY.

Bezpečnostní a instrukční štítky

Bezpečnostní štítky a pokyny jsou umístěny na viditelném místě v blízkosti každého prostoru představujícího potenciální nebezpečí. V případě ztráty nebo poškození původního štítku jej nahraďte štítkem novým.

Symbol	Označení/vysvětlení
	Třída II
	Pouze pro použití uvnitř budov.
	Před nabíjením si přečtěte příslušné pokyny.
T5A	Stávající pojistka
	Správná likvidace tohoto výrobku Toto označení znamená, že tato nabíječka akumulátoru a akumulátor nesmí být v rámci celé EU likvidovány s ostatním odpadem z domácnosti. V zájmu zabránění možnému poškození životního prostředí nebo lidského zdraví v důsledku nekontrolované likvidace odpadu provádějte likvidaci zodpovědně. Tím podpoříte udržitelné využívání druhotných surovin. Chcete-li použité zařízení vrátit, použijte prosím systémy vracení a sběru nebo se obraťte na prodejce, u něhož byl výrobek zakoupen. Výrobce může předat tento výrobek k ekologické recyklaci.

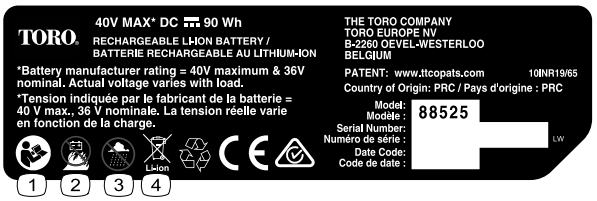

decal136-2499

136-2499

Model 88525

1. Přečtěte si *Návod k obsluze.*
2. Akumulátor nespalujte.
3. Nepoužívejte za mokra.
4. Nelikvidujte.

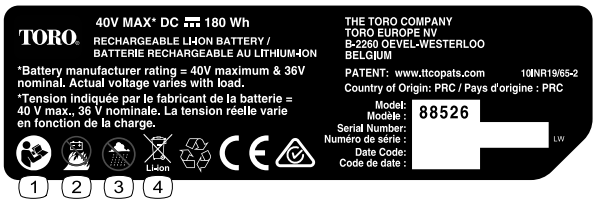

decal136-2500

136-2500

Model 88526

1. Přečtěte si *Návod k obsluze.*
2. Akumulátor nespalujte.
3. Nepoužívejte za mokra.
4. Nelikvidujte.

decal136-2501

136-2501

1. Nelikvidujte.
2. Dvojitě izolováno
3. Domácí použití
4. Přečtěte si *Návod k obsluze.*

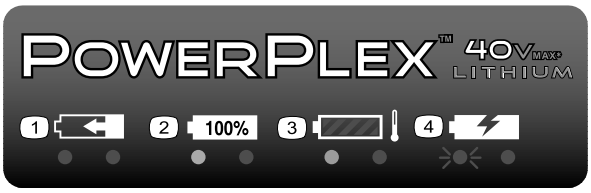

decal136-2504

136-2504

1. Akumulátor se nabíjí.
2. Akumulátor je plně nabit.
3. Akumulátor je příliš horký.
4. Akumulátor je třeba vyměnit.

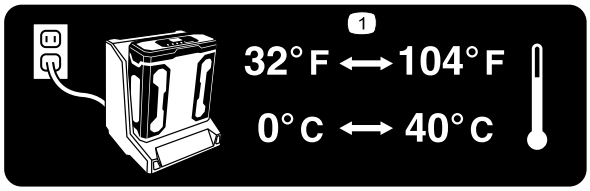

decal136-2539

136–2539

1. Akumulátor nabíjejte při teplotním rozmezí 0 °C až 40°C.

Nastavení

Upevnění nabíječky akumulátoru (volitelné)

V případě potřeby nabíječku akumulátoru bezpečně připevněte ke stěně s použitím montážních otvorů ve tvaru klíčové dírky na zadní straně nabíječky.

Zařízení musí být namontováno v budově (například v garáži nebo jiném suchém místě), v blízkosti elektrické zásuvky a mimo dosah dětí.

Obrázek 1 slouží jako pomůcka při montáži nabíječky.

Poznámka: Nasuňte nabíječku na vhodně umístěné upevňovací šrouby a jejím otočením ji upevněte v poloze (upevňovací šrouby nejsou součástí balení).

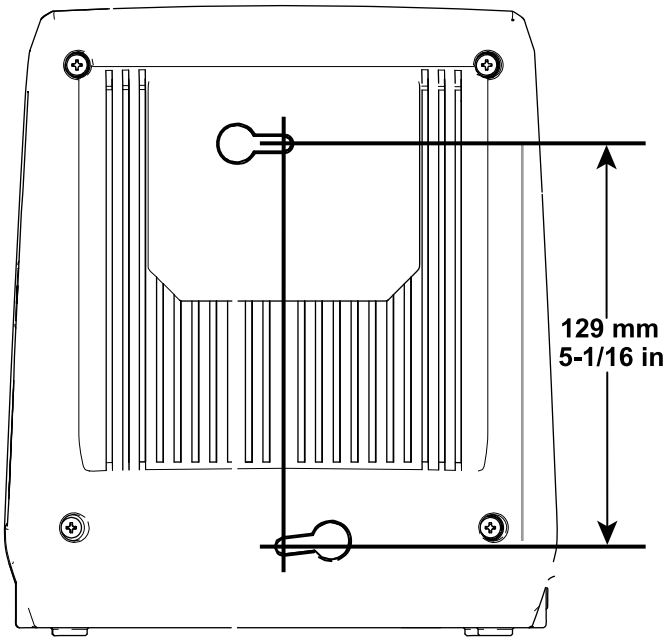

Obrázek 1

Součásti stroje

Technické údaje

Nabíječka akumulátoru

Model	**88527**
Typ	Nabíječka lithium-iontových akumulátorů 40 V MAX.
Vstup	120 až 240 V AC, 50/60 Hz, max. 3,0 A
Výstup	41,8 V MAX. DC, 2,5 A
Hmotnost	1,0 kg (2,3 lb)

Akumulátor

Model	**88525**	**88526**
Napětí na článek	3,6 V	3,6 V
Počet článků	10	20
Napětí akumulátoru	40 V maximální, 36 V jmenovité	
Kapacita akumulátoru	2,5 Ah	5,0 Ah
Hmotnost	1,0 kg (2,2 lb)	1,6 kg (3,5 lb)
Jmenovité napětí akumulátoru dané výrobcem = 40 V maximální, 36 V jmenovité Aktuální napětí se mění podle zatížení.		

Vhodný teplotní rozsah

Nabijte akumulátor při teplotě	0 °C až 40 °C *
Výrobky používejte při teplotě	-15 °C až 60 °C
Výrobky skladujte při teplotě	-15 °C až 60 °C
Odpojte nabíječku při následujících teplotách	pod 0 °C nebo nad 40 °C

*Doba nabíjení se zvyšuje, pokud nabíjení akumulátoru neprobíhá v tomto teplotním rozsahu.

Nářadí, akumulátor a nabíječku akumulátorů skladujte na uzavřeném, čistém a suchém místě.

Obsluha

Nabíjení akumulátoru

Důležité: **Při zakoupení není akumulátor úplně nabitý. Před prvním použitím nářadí vložte akumulátor do nabíječky a nabíjejte jej, dokud se na LED displeji nerozsvítí indikátor plného nabití akumulátoru. Ujistěte se, že jste si přečetli všechna bezpečnostní opatření.**

Důležité: **Akumulátor nabíjejte pouze při teplotách ve vhodném rozmezí, viz Technické údaje (strana 6).**

Poznámka: Stiskem tlačítka ukazatele nabití na akumulátoru můžete kdykoli zkontrolovat aktuální stav nabití akumulátoru (LED kontrolky).

1. K nabíječce akumulátorů připojte napájecí kabel, který je vhodný pro připojení do stávající elektrické zásuvky.
2. Přesvědčte se, zda větrací průduchy akumulátoru nejsou zaneseny prachem a nečistotami.
3. Vyrovnejte dutinu v akumulátoru (Obrázek 2) s jazykem na nabíječce.

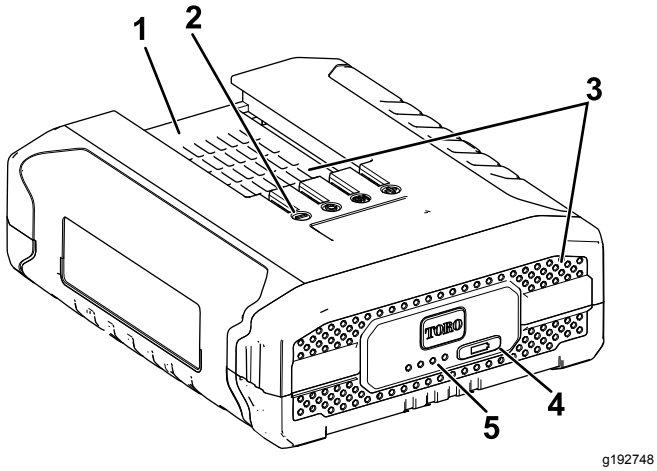

Obrázek 2

Model 88525

1. Dutina v akumulátoru
2. Vývody akumulátoru
3. Větrací průduchy akumulátoru
4. Tlačítko ukazatele nabití akumulátoru
5. LED kontrolky (aktuální nabití)

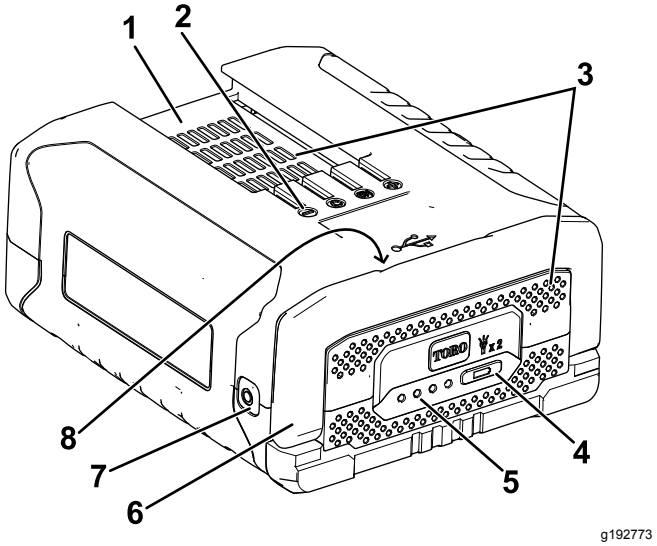

Obrázek 3

Model 88526

1. Dutina v akumulátoru
2. Vývody akumulátoru
3. Větrací průduchy akumulátoru
4. Tlačítko ukazatele nabití akumulátoru
5. LED kontrolky (aktuální nabití)
6. Rukojeť
7. Svítilna
8. USB port (není zobrazen, nachází se pod rukojetí)

Poznámka: Chcete-li zapnout nebo vypnout svítilnu, dvakrát rychle stiskněte tlačítko ukazatele nabití akumulátoru (pouze model akumulátoru 88526). Po přibližně 60 minutách používání se svítilna automaticky vypne.

Poznámka: Prostřednictvím USB portu můžete pohodlně nabíjet malá elektronická zařízení, jako je mobilní telefon nebo tablet (pouze model akumulátoru 88526).

4. Přesvědčte se, zda větrací průduchy nabíječky akumulátoru nejsou zaneseny prachem a nečistotami.
5. Zasuňte akumulátor do nabíječky, dokud zcela nezapadne na místo (Obrázek 4).

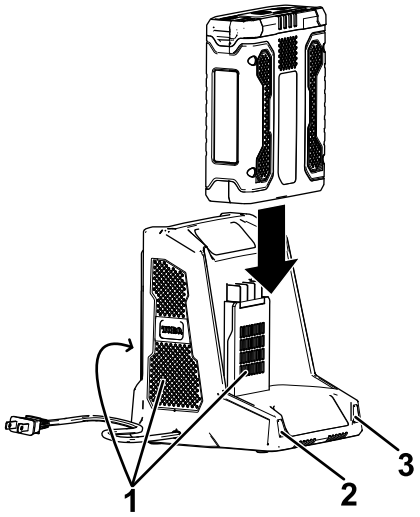

g194423

Obrázek 4

1. Větrací průduchy nabíječky
2. Levá kontrolka
3. Pravá kontrolka

6. Chcete-li akumulátor vyjmout, vysuňte jej z nabíječky dozadu.
7. Vysvětlení LED kontrolek na nabíječce akumulátoru naleznete v následující tabulce.

Levá kontrolka	Pravá kontrolka	Význam
Zhasnuta	Červená	Nabíječka je zapnuta, akumulátor není vložen.
Červená	Červená	Probíhá nabíjení akumulátoru.
Zelená	Červená	Akumulátor je nabitý.
Oranžová	Červená	Akumulátor je příliš horký.
Červená, bliká	Červená	Vyměňte akumulátor.

Montáž baterie

Důležité: **Akumulátor používejte pouze při teplotách ve vhodném rozmezí, viz Technické údaje (strana 6).**

1. Přesvědčte se, zda větrací průduchy akumulátoru nejsou zaneseny prachem a nečistotami.
2. Vyrovnejte dutinu v akumulátoru s jazykem na nářadí.
3. Uchopte rukojeť se spouští.
4. Zasuňte akumulátor do nářadí, dokud se nezajistí na západku (Obrázek 5).

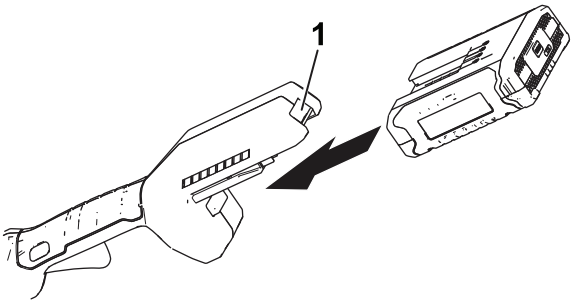

g189881

Obrázek 5

(vyobrazen vyžínač)

1. Západka akumulátoru

Vyjmutí akumulátoru

Stiskem západky akumulátoru na nářadí uvolněte akumulátor a vysuňte jej z nářadí (Obrázek 6).

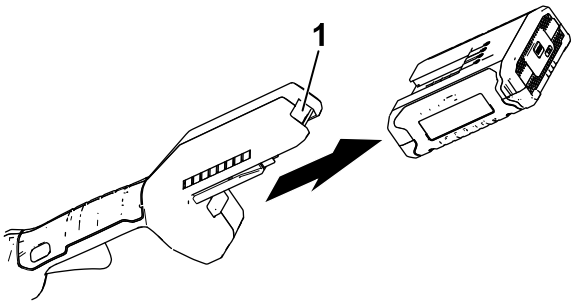

g192774

Obrázek 6

(vyobrazen vyžínač)

1. Západka akumulátoru

Údržba

Údržba a servis nejsou za běžných okolností potřebné.

Pokud čistíte povrch zařízení, otřete jej pouze suchým hadrem.

Zařízení nerozebírejte. Je-li poškozeno, obraťte se na dodavatele nebo výrobce.

Uskladnění

Důležité: **Nářadí, akumulátor a nabíječku skladujte pouze při teplotách ve vhodném rozmezí, viz Technické údaje (strana 6).**

Důležité: **Pokud hodláte nářadí uložit na dobu delší než jeden rok, vyjměte z něj akumulátor a nabijte jej tak, aby se na něm rozsvítily 2 nebo 3 modré LED kontrolky. Akumulátor neskladujte, je-li zcela nabitý nebo zcela vybitý. Chcete-li nářadí začít znovu používat, nabijte akumulátor tak, aby levá kontrolka na nabíječce svítila zeleně nebo aby na akumulátoru svítily všechny 4 modré LED kontrolky.**

- Po použití odpojte výrobek od napájení (tj. vytáhněte zástrčku ze zásuvky nebo vyjměte akumulátor) a přesvědčte se, zda nedošlo k žádnému poškození.
- Očistěte z výrobku všechny nečistoty.
- Pokud nářadí, akumulátor a nabíječku akumulátoru nepoužíváte, uložte je mimo dosah dětí.
- Nářadí, akumulátor a nabíječku akumulátoru nevystavujte vlivům korozivních látek, jako jsou zahradní chemikálie a posypové soli.
- V zájmu snížení rizika vážného poranění osob neskladujte zařízení venku nebo ve vozidlech.
- Nářadí, akumulátor a nabíječku akumulátorů skladujte na uzavřeném, čistém a suchém místě.

Příprava akumulátoru pro recyklaci

Důležité: **Po vyjmutí akumulátoru zakryjte jeho svorky vysoce odolnou lepicí páskou. Nepokoušejte se zničit nebo rozebrat akumulátor nebo odstranit některé z jeho součástí. Lithium-iontové akumulátory recyklujte nebo likvidujte předepsaným způsobem v nejbližší provozovně pro recyklaci akumulátorů.**

RECYCLE RBRC Li-ion 1.800.822.8837	Další informace o recyklaci lithium-iontových akumulátorů a o vyhledání nejbližšího zařízení pro recyklaci akumulátorů naleznete na adrese www.Call2Recycle.org (pouze USA a Kanada). Pokud se nacházíte mimo USA a Kanadu, obraťte se na autorizovaného prodejce společnosti Toro.

Odstraňování závad

Postupujte pouze podle pokynů uvedených v této příručce. Jestliže nejste schopni problém odstranit svépomocí, veškeré další úkony kontroly, údržby a opravy může provádět pouze oprávněné servisní středisko nebo kvalifikovaný odborník.

Závada	Možné příčiny	Způsoby odstranění
Svítilnu nelze zapnout (pouze model akumulátoru 88526).	1. Akumulátor je v nabíječce. 2. Akumulátor je používán mimo vhodné rozmezí provozní teploty. 3. Napětí akumulátoru je příliš nízké.	1. Vyjměte akumulátor z nabíječky. 2. Uložte akumulátor na místo, které je suché a jehož teplota je v rozmezí 0 °C až 40°C. 3. Vložte akumulátor do nabíječky.
USB port nefunguje (pouze model akumulátoru 88526).	1. Akumulátor je v nabíječce. 2. Akumulátor je používán mimo vhodné rozmezí provozní teploty. 3. Napětí akumulátoru je příliš nízké. 4. Port USB není kompatibilní se všemi malými elektronickými zařízeními.	1. Vyjměte akumulátor z nabíječky. 2. Uložte akumulátor na místo, které je suché a jehož teplota je v rozmezí 0 °C až 40°C. 3. Vložte akumulátor do nabíječky. 4. Port USB použijte k nabíjení různých malých elektronických zařízení.
Akumulátor se rychle vybíjí.	1. Akumulátor je používán mimo vhodné rozmezí provozní teploty.	1. Uložte akumulátor na místo, které je suché a jehož teplota je v rozmezí 0 °C až 40°C.
Nabíječka akumulátoru nefunguje.	1. Nabíječka akumulátoru je používána mimo vhodné rozmezí provozní teploty. 2. Zásuvka, ke které je nabíječka akumulátoru připojena, není pod napětím.	1. Odpojte nabíječku akumulátorů a uložte ji na místo, které je suché a jehož teplota je v rozmezí 0 °C až 40°C. 2. Požádejte kvalifikovaného elektrikáře o opravu zásuvky.
Nářadí nelze zapnout nebo nepracuje nepřetržitě.	1. Na vývodech akumulátoru je vlhkost. 2. Akumulátor není do nářadí zcela zasunut.	1. Nechejte akumulátor vyschnout nebo jej vytřete dosucha. 2. Vyjměte akumulátor, vložte jej zpět do nářadí a přesvědčte se, zda je zcela vložen a zajištěn na západku.
Na akumulátoru svítí pouze 3 LED kontrolky jen několik sekund po použití plně nabitého akumulátoru.	1. To je běžné.	1. Vypněte nářadí a stiskem tlačítka nabití akumulátoru nebo vyjmutím akumulátoru z nářadí zkontrolujte aktuální stav jeho nabití.
Jakmile stisknete tlačítko ukazatele nabití akumulátoru, na akumulátoru se rozblikají všechny 4 LED kontrolky a zobrazí se aktuální stav nabití (když se akumulátor nepoužívá).	1. Akumulátor je používán mimo vhodné rozmezí provozní teploty.	1. Uložte akumulátor na místo, které je suché a jehož teplota je v rozmezí 0 °C až 40°C.
Po uvolnění spouštěcího spínače se na akumulátoru rozblikají všechny 4 LED kontrolky (když se akumulátor používá).	1. Akumulátor je používán mimo vhodné rozmezí provozní teploty.	1. Uložte akumulátor na místo, které je suché a jehož teplota je v rozmezí 0 °C až 40°C.
Jakmile stisknete tlačítko ukazatele nabití akumulátoru, na akumulátoru se rozblikají 2 LED kontrolky a zobrazí se aktuální stav nabití (když se akumulátor nepoužívá).	1. Mezi články v akumulátoru je rozdíl v napětí.	1. Vložte akumulátor do nabíječky a nechejte jej zcela nabít.
Po uvolnění spouštěcího spínače se na akumulátoru rozblikají 2 LED kontrolky (když se akumulátor používá).	1. Mezi články v akumulátoru je rozdíl v napětí.	1. Vložte akumulátor do nabíječky a nechejte jej zcela nabít.

Závada	Možné příčiny	Způsoby odstranění
Na akumulátoru bliká jedna LED kontrolka.	1. Napětí akumulátoru je příliš nízké.	1. Vložte akumulátor do nabíječky.
Akumulátor lze z nářadí vyjmout jen s obtížemi.	1. Akumulátor a/nebo nářadí jsou nové, nebo jsou vývody akumulátoru a/nebo nářadí zkorodované.	1. Vyčistěte vývody na akumulátoru a nářadí. Vývody akumulátoru poté potřete nevodivým mazivem. Nepoužívejte jiný typ maziva, neboť může vývody poškodit.

Oznámení o ochraně soukromí pro Evropu

Informace, které společnost Toro shromažďuje
Společnost Toro Warranty Company (Toro) respektuje vaše soukromí. Aby bylo možné zpracovávat reklamace a kontaktovat vás v případě stažení výrobku, žádáme vás o poskytnutí některých osobních údajů, a to buď přímo společnosti Toro, nebo místní pobočce či prodejci společnosti Toro.

Záruční systém společnosti Toro je umístěn na serverech, které se nacházejí ve Spojených státech, kde zákon o ochraně soukromí nemusí poskytovat stejnou ochranu, jaká se uplatňuje ve vaší zemi.

UVEDENÍM SVÝCH OSOBNÍCH ÚDAJŮ DÁVÁTE SOUHLAS KE ZPRACOVÁNÍ SVÝCH OSOBNÍCH ÚDAJŮ ZPŮSOBEM, KTERÝ JE POPSÁN V TOMTO OZNÁMENÍ O OCHRANĚ SOUKROMÍ.

Jak společnost Toro údaje využívá
Společnost Toro může použít vaše osobní údaje ke zpracování reklamací, ke kontaktování v případě stažení výrobku a k libovolnému jinému uvedenému účelu. Společnost Toro může sdílet vaše údaje s pobočkami společnosti Toro, prodejci a dalšími obchodními partnery v souvislosti s kteroukoli z těchto činností. Společnost Toro neprodá vaše osobní údaje žádné jiné společnosti. Vyhrazujeme si právo zpřístupnit osobní údaje za účelem dosažení souladu s platnými právními předpisy a požadavky ze strany příslušných orgánů, v rámci správného fungování našich systémů a pro vlastní ochranu i ochranu dalších uživatelů.

Uchovávání osobních údajů
Vaše osobní údaje budeme uchovávat po dobu potřebnou pro účely, pro které byly původně shromážděny, nebo pro jiné legitimní účely (např. dodržování právních předpisů) nebo podle požadavků příslušného zákona.

Závazek zabezpečení vašich osobních údajů společnosti Toro
Podnikáme přiměřená opatření s cílem chránit bezpečnost vašich osobních údajů. Podnikáme také kroky k zajištění přesného a aktuálního stavu osobních údajů.

Přístup k vašim osobním údajům a jejich oprava
Pokud si přejete zkontrolovat nebo opravit své osobní údaje, kontaktujte nás prosím e-mailem na adrese legal@toro.com.

Australský spotřebitelský zákon

Australští zákazníci najdou informace o australském spotřebitelském zákonu uvnitř krabice nebo je mohou získat od místního prodejce produktů Toro.

Záruka Toro a záruka na spouštění Toro GTS

Podmínky a výrobky, na které se záruka vztahuje

Společnost The Toro Company a její dceřiná společnost Toro Warranty Company poskytují na základě vzájemné dohody příslib, že zajistí opravu níže uvedeného výrobku Toro, pokud se u něj vyskytnou vady související s materiály či dílenským zpracováním nebo pokud motor, na který se vztahuje záruka Toro GTS (zaručené spouštění), nebude možno spustit prvním nebo druhým zatažením za spouštěč, a to za předpokladu, že byla prováděna pravidelná údržba podle požadavků uvedených v *návodu k obsluze*.

Následující časová období se uplatňují od původního data zakoupení:

Výrobky	Záruční lhůta
Sekačky s pojezdem	
• Litinová plošina	5 let – domácí použití[2] 90 dní – komerční použití
– Motor	5letá záruka GTS – domácí použití[3]
– Akumulátor	2 roky
• Ocelová plošina	2 roky – domácí použití[2] 30 dní – komerční použití
– Motor	2letá záruka GTS – domácí použití[3]
Sekačky TimeMaster	3 roky – domácí použití[2] 90 dní – komerční použití
• Motor	3letá záruka GTS – domácí použití[3]
• Akumulátor	2 roky
Elektrické ruční nástroje	
• Výrobky Ultra	2 roky – domácí použití[2]
• Výrobky Power Plex	3 roky – domácí použití[2]
– Akumulátor	2 roky
Elektrické sekačky s pojezdem	Žádná záruka pro komerční účely
Všechny jednotky se sedící obsluhou uvedené níže	
• Motor	Viz záruka výrobce motoru[4]
• Akumulátor	2 roky – domácí použití[2]
• Přídavná zařízení	2 roky – domácí použití[2]
Zahradní traktory DH	2 roky – domácí použití[2] 30 dní – komerční použití
Stroje TimeCutter	3 roky – domácí použití[2] 30 dní – komerční použití
• Motor	3 roky – domácí použití[2] 2 roky nebo 300 hodin komerčního použití[5]
Řada TimeCutter HD	3 roky nebo 300 hodin[5]
• Motor	3 roky nebo 300 hodin komerčního použití[5]

[1]Původním kupujícím se označuje osoba, která produkt Toro původně zakoupila.

[2]Domácími účely je myšleno použití výrobku na pozemku u vašeho bydliště. Použití na více než jednom místě se považuje za komerční použití, na které se vztahuje komerční záruka.

[3]Záruka na spouštění Toro GTS se nevztahuje na komerčně používané výrobky.

[4]Některé motory použité u produktů Toro podléhají záruce výrobce motoru.

[5]Podle toho, která z možností nastane dříve.

Uplatnění záruky může být odepřeno v případě odpojeného či upraveného měřicího přístroje motohodin, nebo pokud měřicí přístroj nese známky nedovolené manipulace.

Povinnosti vlastníka

Údržbu výrobku Toro musíte provádět v souladu s postupy údržby popsanými v *uživatelské příručce*. Tuto údržbu, ať již vlastními silami nebo prostřednictvím prodejce, hradí majitel výrobku.

Pokyny pro poskytnutí záruční opravy

Domníváte-li se, že produkt Toro vykazuje závadu na materiálu nebo dílenském zpracování, postupujte podle následujících pokynů:

1. Opravu výrobku sjednejte s prodejcem, od kterého jste jej zakoupili. Pokud z jakéhokoli důvodu není možné prodejce kontaktovat, můžete se spojit s jakýmkoli autorizovaným distributorem Toro. Chcete-li vyhledat prodejce Toro v blízkosti svého bydliště, navštivte internetové stránky http://www.toro.com/en-us/locator/pages/default.aspx.
2. Do servisního střediska prodejce s sebou vezměte výrobek a doklad o zakoupení (účtenku). Pokud nejste z jakéhokoliv důvodu spokojeni s řešením servisního střediska nebo s poskytnutou podporou, kontaktujte nás na adrese:

   Toro Warranty Company
   Toro Customer Care Department, RLC Division
   8111 Lyndale Avenue South
   Bloomington, MN 55420-1196
   001–952–948–4707

Součásti a úkony, na které se nevztahuje záruka

Kromě zvláštní záruky na emisní systém a záruky na motor u některých produktů neposkytujeme žádnou další výslovnou záruku. Tato expresní záruka nepokrývá následující:

- Náklady spojené s běžnou údržbou či náklady na součásti, materiály a úkony jako například filtry, palivo, maziva, výměna oleje, zapalovací svíčky, vzduchové filtry, ostření žacích nožů, výměna opotřebených žacích nožů a seřízení brzdy a spojky.
- Závada součástí v důsledku běžného opotřebení
- Jakýkoliv produkt nebo díl, který byl upraven, nesprávně použit, jehož údržba byla zanedbána nebo který vyžaduje výměnu nebo opravu v důsledku poruch nebo nedostatku řádné údržby.
- Poplatky za vyzvednutí a doručení.
- Opravy nebo pokusy o opravu v jiném než autorizovaném servisním středisku Toro.
- Opravy nutné v důsledku nedodržení doporučených postupů při manipulaci s palivem (více podrobností naleznete v *provozní příručce*):
  - odstraňování znečišťujících látek z palivového systému, na které se nevztahuje záruka;
  - používání starého paliva (staršího než jeden měsíc) nebo paliva, jež obsahuje více než 10 % ethanolu nebo více než 15 % MTBE;
  - neprovedení vypuštění palivového systému před obdobím, kdy nebude stroj používán déle než jeden měsíc.
- Opravy nebo nastavování pro odstranění potíží se startováním v důsledku:
  - nedodržení správných postupů při provádění údržby nebo doporučeného postupu při manipulaci s palivem;
  - situace, kdy rotační nože sekačky zasáhly nějaký předmět.
- Zvláštní provozní podmínky, při kterých může spouštění motoru vyžadovat více než dvě zatažení za spouštěcí lanko:
  - první spouštění po delší době nepoužívání (trvající déle než tři měsíce) nebo po sezónním uskladnění;
  - startování za nízkých teplot, např. brzy na jaře nebo později na podzim;
  - nesprávné postupy startování – pokud při spouštění zařízení dojde k potížím, nahlédněte do *uživatelské příručky*, abyste se ujistili, že při spouštění postupujete správným způsobem. Tím si můžete ušetřit zbytečnou návštěvu autorizovaného servisního střediska Toro.

Obecné podmínky

Práva kupujícího jsou definována národními zákony příslušné země. Tato záruka žádným způsobem neomezuje práva kupujícího definovaná národními zákony.

Form No. 3408-759 Rev C

TORO®

Count on it.

Bedienungsanleitung

Standard-Akkupack bzw. -Ladegerät PowerPlex™, max. 40 Volt

Modellnr. 88525—Seriennr. 317000001 und höher
Modellnr. 88526—Seriennr. 317000001 und höher
Modellnr. 88527—Seriennr. 317000001 und höher

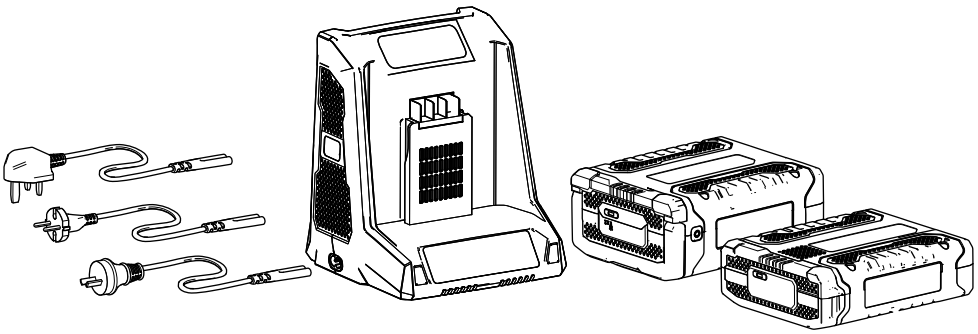

Registrieren Sie Ihr Produkt unter www.Toro.com.
Originaldokuments (DE)

CE

3408-759 C

CV

Einführung

Dieses Akkupack bzw. Ladegerät sollte von Privatleuten verwendet werden. Das Akkuladegerät, Modell 88527, sollte nur für das Laden der Akkupacks, Modelle 88525 und 88526, verwendet werden. Es ist nicht für das Laden anderer Akkus gedacht.

Die Akkupacks, Modelle 88525 und 88526, sollten nur in Power Plex™ Produkten verwendet werden.

Lesen Sie diese Informationen sorgfältig durch, um sich mit dem ordnungsgemäßen Einsatz und der Wartung des Produkts vertraut zu machen und Verletzungen und eine Beschädigung des Produkts zu vermeiden. Sie tragen die Verantwortung für einen ordnungsgemäßen und sicheren Einsatz des Produkts.

Wenden Sie sich hinsichtlich Informationen zu Produkten und Zubehör sowie Angaben zu Ihrem örtlichen Vertragshändler oder zur Registrierung des Produktes direkt an Toro unter www.Toro.com.

Sicherheit

Wichtige Sicherheits-anweisungen - aufbewahren Anweisungen ein.

Bewahren Sie diese Anweisungen auf: Diese Anleitung enthält wichtige Sicherheits- und Bedienungsanleitungen für das Akkupack, Modelle 88525 und 88526, und das Akkuladegerät, Modell 88527.

Lesen Sie vor der Verwendung des Akkuladegeräts alle Anweisungen und Sicherheitsmarkierungen am Akkuladegerät, am Akkupack und am Produkt, für das Sie das Akkupack verwenden.

Achtung: Laden Sie die Akkupacks, Modelle 88525 und 88526, nur mit dem Akkuladegerät, Modell 88527, auf, um eine Verletzungsgefahr zu verringern. Andere Typen von Akkupacks könnten bersten und Verletzungen oder Sachschaden verursachen.

Dieses Gerät ist mit Teil 15 der FCC Vorschriften kompatibel. Der Betrieb unterliegt den folgenden zwei Bedingungen: (1) Dieses Gerät darf keine Störungen verursachen und (2) dieses Gerät muss eingehende Störungen akzeptieren, selbst wenn sie einen unerwünschten Betrieb verursachen.

Warnung

- Dieses Akkupack bzw. Ladegerät sollte nur innen verwendet werden.
- Laden Sie nicht aufladbare Akkus nicht auf.
- Prüfen Sie vor der Verwendung, ob die Ausgangsspannung und der Strom des Akkuladegeräts für das Aufladen des Akkupacks geeignet ist.
- Verwenden Sie das Ladegerät nicht in Situationen, in denen die Ausgabepolarität nicht der Ladepolarität entspricht.
- Wenn das Stromkabel beschädigt ist, muss es vom Hersteller oder dessen Wartungsbeauftragten oder einer ähnlich qualifizierten Person ausgewechselt werden, um eine Gefahrsituation zu vermeiden.
- Nehmen Sie auf keinen Fall die Abdeckung. ab. Verwenden Sie den Adapter nicht, wenn das Kabel beschädigt ist.
- Trennen Sie den Strom ab, bevor Sie es an das Akku anschließen oder abklemmen.
- Dieses Gerät kann von Personen verwendet werden, die körperliche, sichtmäßige oder geistige Probleme haben, oder denen die Erfahrung und die Kenntnisse fehlen; diese Personen sollten von einer Person, die für die Sicherheit zuständig

© 2018—The Toro® Company
8111 Lyndale Avenue South
Bloomington, MN 55420

Kontaktieren Sie uns unter www.Toro.com.
Druck: China
Alle Rechte vorbehalten

ist, hinsichtlich der Gerätesicherheit und der möglichen Gefahren geschult und beaufsichtigt werden.

- Kinder sollten nicht mit dem Gerät spielen.
- Kinder sollten das Gerät nicht unbeaufsichtigt reinigen oder warten.

⚠ GEFAHR

Das Einstecken des Akkuladegeräts in eine Steckdose, die nicht 240 Volt hat, kann zu einem Brand oder einem Stromschlag führen.

- **Stecken Sie das Akkuladegerät nur in eine Steckdose mit 240 Volt.**
- **Stecken Sie ein Stromkabel, das der Steckdose entspricht, in das Akkuladegerät.**

⚠ ACHTUNG

Das Akkupack kann bei Missbrauch zu einem Brand oder chemischen Verbrennungen führen.

- **Demontieren Sie das Akkupack nicht.**
- **Erwärmen Sie das Akkupack nicht über 70°C (158°F) oder verbrennen es.**
- **Ersetzen Sie das Akkupack nur durch ein Originalakkupack von Toro. Die Verwendung eines anderen Akkupacks kann zu einem Brand oder einer Explosion führen.**
- **Halten Sie Akkupacks von Kindern fern und bewahren sie in der Originalverpackung auf, bis Sie sie verwenden.**

⚠ ACHTUNG

Entsorgen Sie ein gebrauchtes Akkupack vorschriftsmäßig.

Entsorgen Sie Lithium-Ionen-Akkus an einem auf Akkus spezialisierten Recyclingcenter.

⚠ ACHTUNG

Ein Überhitzen eines Akkupacks kann einen Brand und schweren Verbrennungen verursachen.

Nicht öffnen, zerdrücken, über 70°C erhitzen oder verbrennen. Entsorgen Sie das Akkupack gemäß der Anweisungen.

Gefahr: Zur Vermeidung eines Brandes oder elektrischen Schlags halten Sie die folgenden Anweisungen ein.

Sicherheits- und Bedienungsschilder

Die Sicherheits- und Bedienungsaufkleber sind gut sichtbar; sie befinden sich in der Nähe der möglichen Gefahrenbereiche. Tauschen Sie beschädigte oder verloren gegangene Aufkleber aus.

Symbol	Bezeichnung, Erklärung
	Klasse II
	Nur für den Inneneinsatz
	Lesen Sie diese Anweisungen vor dem Aufladen
T5A	Aktuelle Sicherung
	Richtiges Entsorgen dieses Produkts Diese Markierung gibt an, dass das Akkuladegerät und das Akkupack in der Europäischen Union nicht mit anderem Haushaltsmüll entsorgt werden sollte. Zur Vermeidung von Umweltschäden oder Gesundheitsschäden durch eine unsachgemäße Müllentsorgung sollten Sie verantwortungsvoll entsorgen, um die nachhaltige Wiederverwendung von Materialressourcen zu fördern. Geben Sie Ihr gebrauchtes Gerät über das Rückgabe- und Erfassungssystem zurück, oder wenden Sie sich an den Einzelhändler, von dem Sie das Produkt gekauft haben. Diese nehmen das Produkt an und entsorgen es umweltfreundlich.

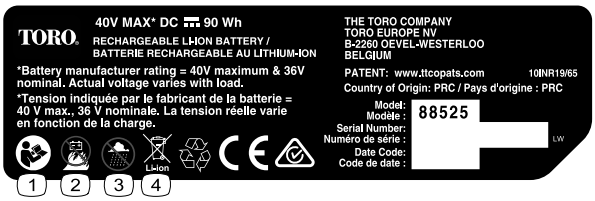

decal136-2499

136-2499

Modell 88525

1. Lesen Sie die *Bedienungsanleitung*.
2. Verbrennen Sie das Akku nicht.
3. Verwenden Sie es nicht in nassen Bedingungen.
4. Nicht wegwerfen.

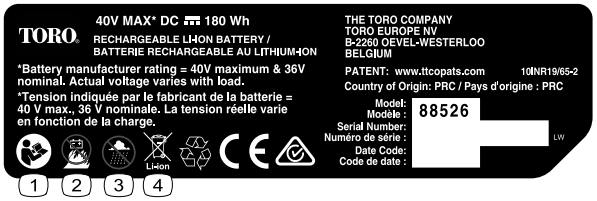

decal136-2500

136-2500

Modell 88526

1. Lesen Sie die *Bedienungsanleitung*.
2. Verbrennen Sie das Akku nicht.
3. Verwenden Sie es nicht in nassen Bedingungen.
4. Nicht wegwerfen.

decal136-2501

136-2501

1. Nicht wegwerfen.
2. Doppelt isoliert
3. Privat
4. Lesen Sie die *Bedienungsanleitung*.

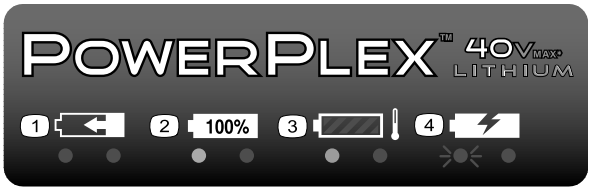

decal136-2504

136-2504

1. Das Akkupack wird aufgeladen.
2. Das Akkupack ist ganz aufgeladen.
3. Das Akkupack ist zu heiß.
4. Das Akkupack muss ausgetauscht werden.

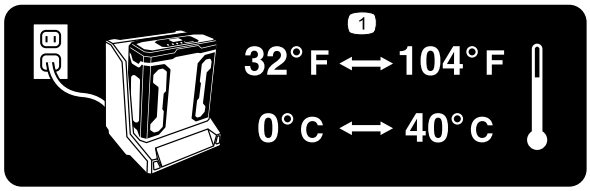

decal136-2539

136–2539

1. Laden Sie das Akku an einen Ort, an dem die Temperatur zwischen 0° C und 40° C liegt.

Einrichtung

Befestigen des Akkuladegeräts (optional)

Sie können das Akkuladegerät mit den Führungslöchern für die Wandbefestigung hinten am Ladegerät an einer Wand befestigen.

Montieren Sie das Ladegerät innen (z. B. in einer Garage oder einem anderen trockenen Ort) in der Nähe einer Steckdose außerhalb der Reichweite von Kindern.

Weitere Informationen zum Befestigen des Ladegeräts finden Sie in Bild 1.

Hinweis: Schieben und drehen Sie das Ladegerät über die richtig angebrachten Befestigungen, um das Ladegerät zu befestigen (Befestigungen liegen nicht bei).

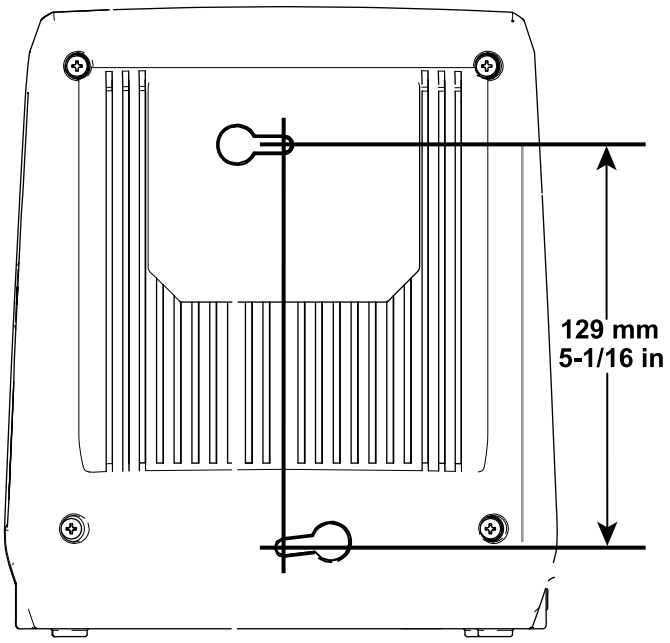

g194202

Bild 1

Produktübersicht

Technische Daten

Akkuladegerät

Modell	**88527**
Typ	40Volt max., Lithium-Ionen-Akkuladegerät
Eingabe	120 Volt bis 240 Volt Wechselstrom, 50/60 Hz, max 3,0 A
Ausgabe	41,8 Volt max., Gleichstrom, 2,5 A
Gewicht	1,0 kg

Akkupack

Modell	**88525**	**88526**
Spannung pro Zelle	3,6 Volt	3,6 Volt
Zellenanzahl	10	20
Spannung des Akkupacks	40 Volt max., 36 Volt nominal	
Fassungsvermögen des Akkupacks	2,5 Ah	5,0 Ah
Gewicht	1,0 kg	1,6 kg
Akkuherstellerangabe = Max. 40 Volt und 36 Volt nominal. Tatsächliche Spannung hängt von der Last ab.		

Geeignete Temperaturbereiche

Laden des Akkus	0° C bis 40° C
Verwenden der Produkte	-15° C bis 60° C
Lagern der Produkte	-15° C bis 60° C
Schließen Sie das Ladegerät ab, wenn die Temperatur	unter 0°C oder über 40°C liegt

*Die Ladezeit wird verlängert, wenn Sie das Akku nicht in diesem Bereich aufladen.

Lagern Sie das Werkzeug, das Akkupack und das Akkuladegerät an einem sauberen und trockenen Ort.

Betrieb

Aufladen des Akkupacks

Wichtig: **Das Akkupack ist beim Kauf nicht ganz aufgeladen. Bevor Sie dieses Werkzeug zum ersten Mal verwenden, setzen Sie das Akkupack in das Ladegerät ein und laden es auf, bis die LED-Anzeige angibt, dass das Akkupack ganz aufgeladen ist. Lesen Sie unbedingt alle Sicherheitsvorkehrungen.**

Wichtig: **Laden Sie das Akkupack nur in Temperaturen auf, die im entsprechenden Bereich liegen, siehe Technische Daten (Seite 6).**

Hinweis: Sie können jederzeit die Taste für die Akkuladeanzeige oder das Akkupack drücken, um die aktuelle Ladung (LED-Anzeigen) anzuzeigen.

1. Stecken Sie ein Stromkabel, das der Steckdose entspricht, in das Akkuladegerät.
2. Stellen Sie sicher, dass die Entlüftungen am Akku keinen Staub und keine Rückstände enthalten.
3. Fluchten Sie das Loch im Akkupack (Bild 2) mit der Zunge am Ladegerät aus.

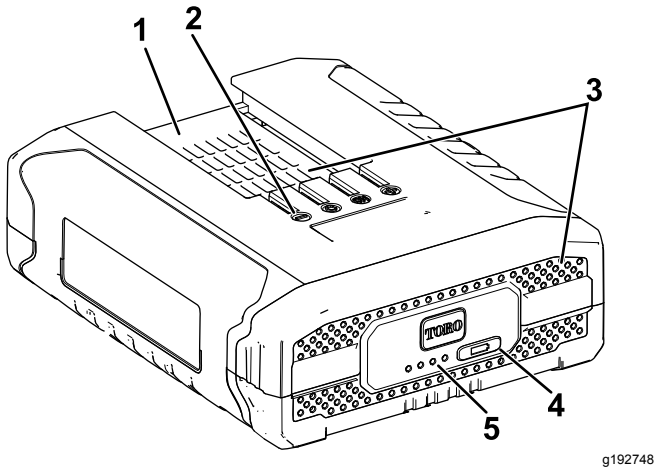

Bild 2

Modell 88525

1. Akkupackfach
2. Akkupack-Anschlussklemmen
3. Akkupack-Entlüftungsbereiche
4. Taste für Akkuladeanzeige
5. LED-Anzeigen (Ladezustand)

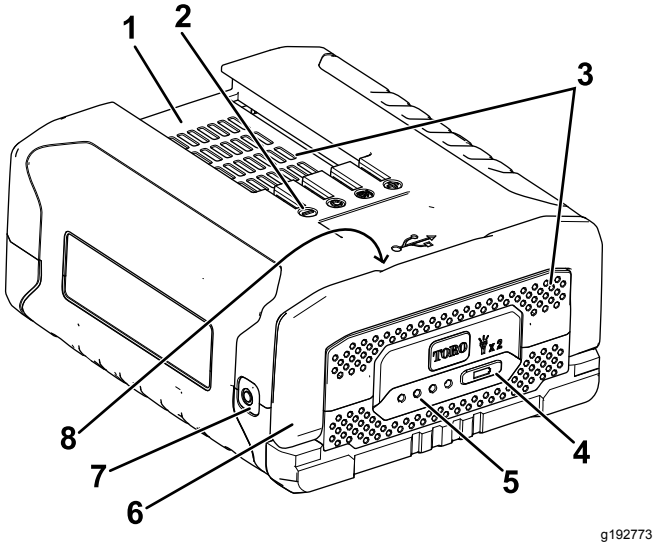

Bild 3

Modell 88526

1. Akkupackfach
2. Akkupack-Anschlussklemmen
3. Akkupack-Entlüftungsbereiche
4. Taste für Akkuladeanzeige
5. LED-Anzeigen (Ladezustand)
6. Holm
7. Blinklicht
8. USB-Anschluss (nicht abgebildet, befindet sich unter dem Holm)

Hinweis: Drücken Sie die Taste für die Akkuladeanzeige zweimal schnell hintereinander, um das Blinklicht ein- oder auszuschalten (nur Akkupack, Modell 88526). Das Blinklicht wird automatisch nach ungefähr 60 Minuten der Verwendung abgeschaltet.

Hinweis: Der USB-Anschluss wird für Ihren Komfort bereitgestellt; Sie können kleine elektronische Geräte u. a. Mobiltelefone oder Tablets aufladen (nur Akkupack, Modell 88526).

4. Stellen Sie sicher, dass die Entlüftungen am Akkuladegerät keinen Staub und keine Rückstände enthalten.
5. Schieben Sie das Akkupack in das Ladegerät, bis es einrastet (Bild 4).

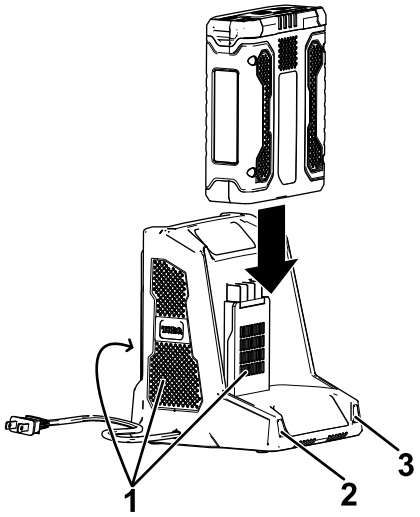

g194423

Bild 4

1. Entlüftungsbereiche am Ladegerät
2. Linke Anzeigelampe
3. Rechte Anzeigelampe

6. Schieben Sie zum Herausnehmen des Akkupacks das Akkupack nach hinten aus dem Ladegerät.
7. In der folgenden Tabelle finden Sie eine Beschreibung der LED-Anzeigen auf dem Akkuladegerät.

Linke Lampe	Rechte Lampe	Bedeutung:
Aus	Rot	Ladegerät ist eingeschaltet, kein Akkupack ist eingesetzt
Rot	Rot	Akkupack wird aufgeladen
Grün	Rot	Akkupack ist aufgeladen
Orange	Rot	Akkupack ist zu heiß
Rot blinkend	Rot	Austauschen des Akkupacks

Einsetzen des Akkupacks

Wichtig: **Verwenden Sie das das Akkupack nur in Temperaturen, die im entsprechenden Bereich liegen, siehe Technische Daten (Seite 6).**

1. Stellen Sie sicher, dass die Entlüftungen am Akku keinen Staub und keine Rückstände enthalten.
2. Fluchten Sie das Loch im Akkupack mit der Zunge am Werkzeug aus.
3. Fassen Sie den Abzugsgriff an.
4. Schieben Sie das Akkupack in das Werkzeug, bis das Akku einrastet (Bild 5).

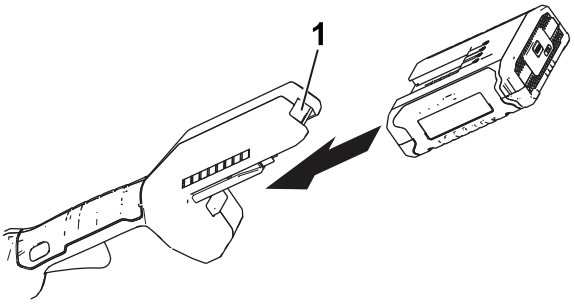

g189881

Bild 5

(Bild zeigt Freischneider)

1. Akkuriegel

Herausnehmen des Akkupacks

Drücken Sie den Akkuriegel am Werkzeug, um das Akkupack zu lösen; ziehen Sie das Akkupack dann aus dem Werkzeug (Bild 6).

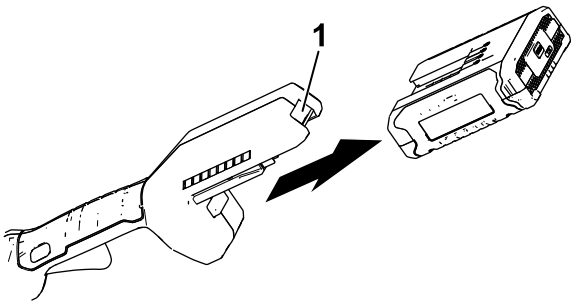

g192774

Bild 6

(Bild zeigt Freischneider)

1. Akkuriegel

Wartung

In normalen Bedingungen ist keine Wartung oder kein Kundendienst erforderlich.

Wenn Sie die Oberfläche des Geräts reinigen, wischen Sie es mit einem trockenen Lappen ab.

Demontieren Sie das Gerät nicht; wenden Sie sich bei einem Defekt an den Lieferanten oder Hersteller.

Einlagern

Wichtig: **Lagern Sie das Werkzeug, das Akkupack und das Ladegerät nur in Temperaturen, die im entsprechenden Bereich liegen, siehe** **Technische Daten (Seite 6)****.**

Wichtig: **Wenn Sie das Werkzeug für ein Jahr oder länger lagern, nehmen Sie das Akkupack aus dem Werkzeug und laden Sie das Akkupack auf, bis zwei oder drei LED-Anzeigen auf dem Akku blau sind. Lagern Sie ein ganz aufgeladenes oder ganz leeres Akku nicht ein. Wenn Sie das Gerät wieder verwenden möchten, laden Sie das Akkupack auf, bis die linke LED-Anzeige am Ladegerät grün ist oder alle vier LED-Anzeigen am Akku blau sind.**

- Trennen Sie das Produkt von der Stromzufuhr ab (d. h. ziehen Sie den Stecker aus der Steckdose oder entfernen Sie das Akkupack) und prüfen Sie es nach der Verwendung auf eine Beschädigung.
- Entfernen Sie Rückstände vom Produkt.
- Lagern Sie das Werkzeug, das Akkupack und das Akkuladegerät außerhalb der Reichweite von Kindern, wenn Sie sie nicht verwenden.
- Halten Sie das Werkzeug, das Akkupack und das Akkuladegerät fern von ätzenden Materialien, wie z. B. Gartenchemikalien oder Streusalz.
- Lagern Sie das Akkupack nicht draußen oder in Fahrzeugen, um die Gefahr möglicher Verletzungen zu verringern.
- Lagern Sie das Werkzeug, das Akkupack und das Akkuladegerät an einem sauberen und trockenen Ort.

Vorbereiten des Akkupacks für das Recyceln

Wichtig: **Decken Sie die Pole des Akkupacks nach der Herausnahme mit dickem Klebeband ab. Versuchen Sie nicht, das Akkupack zu zerstören oder auseinanderzubauen oder Teile zu entfernen. Recyceln oder entsorgen Sie Lithium-Ionen-Akkupacks an einer Entsorgungsstelle für Akkus.**

RECYCLE RBRC Li-ion 1.800.822.8837	Weitere Informationen zum Recyclen von Lithium-Ionen-Akkupacks und zum Ermitteln des örtlichen Akku-Verwertungsbetriebs finden Sie unter www.Call2Recycle.org (nur USA und Kanada). Wenden Sie sich an den offiziellen Toro-Vertragshändler, wenn Ihr Standort außerhalb der USA oder Kanada ist.

Fehlersuche und -behebung

Führen Sie nur die in dieser Anleitung beschriebenen Schritte aus. Alle weiteren Prüfungen, Wartungsarbeiten und Reparaturen müssen von einem offiziellen Kundendienstzentrum oder einem ähnlich qualifizierten Fachmann ausgeführt werden, wenn Sie das Problem nicht selbst beheben können.

Problem	Mögliche Ursache	Behebungsmaßnahme
Das Blinklicht leuchtet nicht auf (nur Akkupack, Modell 88526).	1. Das Akkupack ist in das Ladegerät eingesetzt. 2. Das Akkupack ist nicht im geeigneten Temperaturbereich. 3. Die Spannung des Akkupacks ist niedrig.	1. Nehmen Sie das Akkupack aus dem Ladegerät. 2. Bringen Sie das Akkupack an einen Ort, der trocken ist und an dem die Temperatur zwischen 0° C und 40° C liegt. 3. Setzen Sie das Akkupack in das Ladegerät ein.
Der USB-Anschluss funktioniert nicht (nur Akkupack, Modell 88526).	1. Das Akkupack ist in das Ladegerät eingesetzt. 2. Das Akkupack ist nicht im geeigneten Temperaturbereich. 3. Die Spannung des Akkupacks ist niedrig. 4. Der USB-Anschluss ist nicht mit allen kleinen elektronischen Geräten kompatibel.	1. Nehmen Sie das Akkupack aus dem Ladegerät. 2. Bringen Sie das Akkupack an einen Ort, der trocken ist und an dem die Temperatur zwischen 0° C und 40° C liegt. 3. Setzen Sie das Akkupack in das Ladegerät ein. 4. Verwendung Sie den USB-Anschluss, um ein anderes kleines elektronisches Gerät aufzuladen.
Das Akkupack verliert schnell die Ladung.	1. Das Akkupack ist nicht im geeigneten Temperaturbereich.	1. Bringen Sie das Akkupack an einen Ort, der trocken ist und an dem die Temperatur zwischen 0° C und 40° C liegt.
Das Akkuladegerät ist defekt.	1. Das Akkuladegerät ist nicht im geeigneten Temperaturbereich. 2. Die Steckdose, in die das Akkuladegerät eingesteckt ist, hat keinen Strom.	1. Schließen Sie das Akkuladegerät vom Strom ab und bringen Sie es an einen Ort, der trocken ist und an dem die Temperatur zwischen 0° C und 40° C liegt. 2. Lassen Sie die Steckdose von einem Elektriker reparieren.
Das Werkzeug läuft nicht oder läuft nicht ständig.	1. Die Kabel des Akkupacks sind feucht. 2. Das Akku ist nicht ganz in das Werkzeug eingesetzt.	1. Lassen Sie das Akkupack trocknen oder trocknen Sie es mit einem Lappen. 2. Nehmen Sie das Akku heraus und setzen Sie es in das Werkzeug ein; stellen Sie sicher, dass es richtig eingesetzt und verriegelt ist.
Das Akkupack hat nach kurzer Verwendung eines ganz aufgeladenen Akkus nur drei LED-Anzeigen.	1. Das ist normal.	1. Stoppen Sie das Werkzeug und drücken Sie die Taste für die Akkuladeanzeige oder nehmen Sie das Akku aus dem Werkzeug, um die tatsächliche Akkuladung anzuzeigen.
Alle vier LED-Anzeigen blinken am Akkupack, nachdem Sie die Taste für die Akkuladeanzeige am Akkupack drücken und die aktuelle Spannung angezeigt wird (wenn das Akkupack nicht verwendet wird).	1. Das Akkupack ist nicht im geeigneten Temperaturbereich.	1. Bringen Sie das Akkupack an einen Ort, der trocken ist und an dem die Temperatur zwischen 0° C und 40° C liegt.

Problem	Mögliche Ursache	Behebungsmaßnahme
Alle vier LED-Anzeigen blinken am Akkupack, nachdem Sie den Abzug gelöst haben (wenn das Akkupack verwendet wird).	1. Das Akkupack ist nicht im geeigneten Temperaturbereich.	1. Bringen Sie das Akkupack an einen Ort, der trocken ist und an dem die Temperatur zwischen 0° C und 40° C liegt.
Zwei LED-Anzeigen blinken am Akkupack, nachdem Sie die Taste für die Akkuladeanzeige am Akkupack drücken und die aktuelle Spannung angezeigt wird (wenn das Akkupack nicht verwendet wird).	1. Die Zellen im Akkupack haben eine unterschiedliche Spannung.	1. Setzen Sie das Akku in das Ladegerät ein, bis es ganz aufgeladen ist.
Zwei LED-Anzeigen blinken am Akkupack, nachdem Sie den Abzug gelöst haben (wenn das Akkupack verwendet wird).	1. Die Zellen im Akkupack haben eine unterschiedliche Spannung.	1. Setzen Sie das Akku in das Ladegerät ein, bis es ganz aufgeladen ist.
Eine LED-Anzeige blinkt am Akkupack.	1. Die Spannung des Akkupacks ist niedrig.	1. Setzen Sie das Akkupack in das Ladegerät ein.
Das Akkupack kann nur schwer aus dem Werkzeug genommen werden.	1. Das Akkupack bzw. Werkzeug ist neu oder die Akkupole und oder die Pole am Werkzeug sind korrodiert.	1. Reinigen Sie die Anschlussklemmen am Akkupack und am Werkzeug. Tragen Sie dann dielektrisches Fett auf die Akkupole auf; verwenden Sie kein anderes Fett, da die Pole beschädigt werden könnten.

Europäischer Datenschutzhinweis

Die von Toro gesammelten Informationen
Toro Warranty Company (Toro) respektiert Ihre Privatsphäre. Zum Bearbeiten Ihres Garantieanspruchs und zur Kontaktaufnahme bei einem Produktrückruf bittet Toro Sie, Toro direkt oder über den lokalen Vertragshändler bestimmte persönliche Informationen mitzuteilen.

Das Garantiesystem von Toro wird auf Servern in USA gehostet; dort gelten ggf. andere Vorschriften zum Datenschutz ggf. als in Ihrem Land.

Wenn Sie Toro persönliche Informationen mitteilen, stimmen Sie der Verarbeitung der persönlichen Informationen zu, wie in diesem Datenschutzhinweis beschrieben.

Verwendung der Informationen durch Toro
Toro kann Ihre persönlichen Informationen zum Bearbeiten von Garantieansprüchen, zur Kontaktaufnahme bei einem Produktrückruf oder anderen Zwecken, die Toro Ihnen mitteilt, verwenden. Toro kann die Informationen im Rahmen dieser Aktivitäten an Toro Tochtergesellschaften, Händler oder Geschäftspartner weitergeben. Toro verkauft Ihre persönlichen Informationen an keine anderen Unternehmen. Toro hat das Recht, persönliche Informationen mitzuteilen, um geltende Vorschriften und Anfragen von entsprechenden Behörden zu erfüllen, um die Systeme richtig zu pflegen oder Toro oder andere Benutzer zu schützen.

Speicherung persönlicher Informationen
Toro speichert persönliche Informationen so lange, wie es für den Zweck erforderlich ist, für den die Informationen gesammelt wurden, oder für andere legitime Zwecke (z. B. Einhaltung von Vorschriften) oder Gesetzesvorschriften.

Toros Engagement zur Sicherung Ihrer persönlichen Informationen
Toro trifft angemessene Vorsichtsmaßnahmen, um die Sicherheit Ihrer persönlichen Informationen zu schützen. Toro unternimmt auch Schritte, um die Genauigkeit und den aktuellen Status der persönlichen Informationen zu erhalten.

Zugriff auf persönliche Informationen und Richtigkeit persönlicher Informationen
Wenn Sie die Richtigkeit Ihrer persönlichen Informationen prüfen möchten, senden Sie bitte eine E-Mail an legal@toro.com.

Australisches Verbrauchergesetz

Kunden in Australien finden weitere Details zum australischen Verbrauchergesetz entweder in der Verpackung oder können sich an den örtlichen Toro Fachhändler wenden.

Die Garantie von Toro und Die GTS-Leichtstartgarantie von Toro

Bedingungen und abgedeckte Produkte

Toro Company und die Vertragshändler, Toro Warranty Company, gewährleisten im Rahmen eines gegenseitigen Abkommens die aufgeführten Produkte von Toro zu reparieren, wenn die Produkte Material- oder Herstellungsfehler aufweisen, aufgrund eines Bestandteildefekts ausfallen, oder wenn der Toro GTS-Leichtstartmotor (Guaranteed to Start) nicht beim ersten oder zweiten Ziehen anspringt, solange die in der *Bedienungsanleitung* aufgeführten regelmäßigen Wartungsarbeiten ausgeführt wurden.

Die folgenden Zeiträume gelten ab dem Kaufdatum:

Produkte	Garantiezeitraum
Antriebsrasenmäher	
• Gussmähwerk	5 Jahre bei Privatkunden-Verwendung[2]
	90 Tage bei gewerblicher Verwendung
– Motor	5 Jahre GTS-Garantie, Privatkunden-Verwendung[3]
– Akku	2 Jahre
• Stahlmähwerk	2 Jahre bei Privatkunden-Verwendung[2]
	30 Tage bei gewerblicher Verwendung
– Motor	2 Jahre GTS-Garantie, Privatkunden-Verwendung[3]
TimeMaster-Mäher	3 Jahre bei Privatkunden-Verwendung[2]
	90 Tage bei gewerblicher Verwendung
• Motor	3 Jahre GTS-Garantie, Privatkunden-Verwendung[3]
• Akku	2 Jahre
Elektrohandprodukte	
• Ultra-Produkte	2 Jahre bei Privatkunden-Verwendung[2]
• Power Plex-Produkte	3 Jahre bei Privatkunden-Verwendung[2]
– Akku	2 Jahre
Elektrische Antriebsrasenmäher	Keine Garantie für gewerblichen Gebrauch
Alle unten aufgeführten Aufsitzmäher	
• Motor	Siehe Garantie des Motorherstellers[4]
• Akku	2 Jahre bei Privatkunden-Verwendung[2]
• Anbaugeräte	2 Jahre bei Privatkunden-Verwendung[2]
Rasen- und Gartentraktoren DH	2 Jahre bei Privatkunden-Verwendung[2]
	30 Tage bei gewerblicher Verwendung
TIMECUTTER	3 Jahre bei Privatkunden-Verwendung[2]
	30 Tage bei gewerblicher Verwendung
• Motor	3 Jahre bei Privatkunden-Verwendung[2]
	2 Jahre oder 300 Stunden, gewerbliche Verwendung[5]
TimeCutter HD	3 Jahre oder 300 Stunden[5]
• Motor	3 Jahre oder 300 Stunden, gewerbliche Verwendung[5]

[1]Erstkäufer ist die Person, die das Toro Produkt neu gekauft hat.

[2]Normaler Privatgebrauch bedeutet die Verwendung des Produktes auf demselben Grundstück wie das Eigenheim. Der Einsatz an mehreren Standorten wird als gewerblicher Gebrauch eingestuft, und in diesen Situationen würde die gewerbliche Garantie gelten.

[3]Die Toro GTS-Startgarantie gilt nicht bei gewerblichem Gebrauch.

[4]Einige Motoren, die in Toro Produkten eingesetzt werden, haben eine Garantie vom Motorhersteller.

[5]Je nach dem, was zuerst eintritt.

Die Garantieansprüche werden ggf. abgelehnt, wenn der Betriebsstundenzähler abgeschlossen oder modifiziert wurde oder Zeichen einer Modifizierung aufweist.

Verantwortung des Eigentümers

Sie müssen das Produkt von Toro gemäß der in der *Bedienungsanleitung* aufgeführten Wartungsarbeiten pflegen. Für solche Routinewartungsarbeiten, die von Ihnen oder einem Händler durchgeführt werden, kommen Sie auf.

Anweisungen für die Inanspruchnahme von Wartungsarbeiten unter Garantie

Halten Sie dieses Verfahren ein, wenn Sie der Meinung sind, dass Ihre Produkte von Toro Material- oder Herstellungsfehler aufweisen.

1. Wenden Sie sich an die Verkaufsstelle, um einen Kundendienst für das Produkt zu vereinbaren. Wenn Sie den Verkäufer nicht kontaktieren können, können Sie sich auch an jeden offiziellen Vertragshändler von Toro wenden. Navigieren Sie auf http://www.toro.com/en-us/locator/pages/default.aspx, um einen Toro Vertragshändler in Ihrer Nähe zu suchen.
2. Bringen Sie das Produkt und den Kaufnachweis (Rechnung) zum Händler. Wenn Sie mit der Analyse oder dem Support des Vertragshändlers nicht zufrieden sind, wenden Sie sich an Toro unter:

   Toro Warranty Company

   Toro Customer Care Department, RLC Division

   8111 Lyndale Avenue South

   Bloomington, MN 55420-1196

   001–952–948–4707

Nicht von der Garantie abgedeckte Punkte und Bedingungen

Es bestehen keine weiteren ausdrücklichen Garantien, außer Sondergarantien für Emissionsanlagen und Motoren bei einigen Produkten. Diese ausdrückliche Garantie schließt Folgendes aus:

- Kosten für regelmäßige Wartungsarbeiten oder Teile, wie z. B. Filter, Kraftstoff, Schmiermittel, Ölwechsel, Zündkerzen, Luftfilter, Schärfen der Messer bzw. abgenutzte Messer, Kabel- und Gestänge-Einstellungen oder Einstellen der Bremsen oder der Kupplung.
- Komponentenausfall aufgrund von normaler Abnutzung
- Jedes Produkt oder Teil, das modifiziert oder missbraucht oder vernachlässigt wurde und aufgrund eines Unfalls oder fehlender Wartung ersetzt oder repariert werden muss
- Abhol- und Zustellgebühren
- Reparaturen oder versuchte Reparaturen, die nicht vom offiziellen Toro Vertragshändler ausgeführt wurden
- Reparaturen, die aufgrund eines Nichtbeachtens der folgenden Schritte für das Betanken entstehen (weitere Informationen finden Sie in der *Bedienungsanleitung*)
  - Die Beseitigung von Verunreinigungen aus der Kraftstoffanlage ist nicht abgedeckt
  - Die Verwendung von altem Kraftstoff (älter als ein Monat) oder von Kraftstoff, der mehr als 10 % Ethanol oder mehr als 15 % MTBE enthält
  - Kein Entleeren der Kraftstoffanlage vor der Einlagerung oder Nichtverwendung von mehr als einem Monat
- Reparaturen oder Einstellungen zum Beheben von Startproblemen aufgrund folgender Ursachen:
  - Nichteinhalten vorgeschriebener Wartungsarbeiten oder falsches Auftanken.
  - Messer des Sichelmähers trifft auf ein Objekt
- Spezielle Einsatzbedingungen, bei denen mehr als zweimaliges Ziehen erforderlich ist:
  - Erstes Anlassen nach längerer Nichtverwendung für über drei Monate oder saisonaler Einlagerung
  - Anlassen in niedrigen Temperaturen, wie z. B. im Frühjahr oder Herbst
  - Falsches Anlassen: Lesen Sie bei Startproblemen in der *Bedienungsanleitung* nach, um sicherzustellen, dass Sie die richtigen Schritte für das Anlassen einhalten. Dies kann Ihnen einen unnötigen Besuch beim offiziellen Toro Vertragshändler sparen.

Allgemeine Bedingungen

Für den Käufer gelten die gesetzlichen Vorschriften jedes Landes. Die Rechte, die dem Käufer aus diesen gesetzlichen Vorschriften zustehen, werden nicht von dieser Garantie eingeschränkt.

Form No. 3408-760 Rev C

TORO®

Count on it.

Manual del operador

Batería/cargador estándar PowerPlex™ 40 V MAX

Nº de modelo 88525—Nº de serie 317000001 y superiores
Nº de modelo 88526—Nº de serie 317000001 y superiores
Nº de modelo 88527—Nº de serie 317000001 y superiores

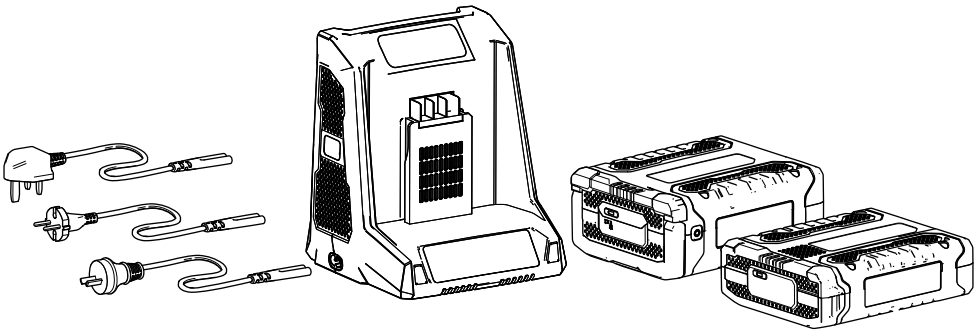

Registre su producto en www.Toro.com.
Traducción del original (ES)

CE

CV

3408-760 C

Introducción

Esta batería y este cargador están diseñados para ser usados por usuarios domésticos. El cargador de batería modelo 88527 está diseñado para cargar únicamente las baterías modelo 88525 y 88526. No está diseñado para cargar otras baterías.

Las baterías modelo 88525 y 88526 están diseñadas para usarse únicamente en productos Power Plex™.

Lea este manual detenidamente para aprender a utilizar y mantener correctamente su producto, y para evitar lesiones y daños al producto. Es el responsable de utilizar el producto de forma correcta y segura.

Puede ponerse en contacto directamente con Toro en www.Toro.com si desea información sobre productos y accesorios, o si necesita localizar un distribuidor o registrar su producto.

Seguridad

INSTRUCCIONES DE SEGURIDAD IMPORTANTES – GUARDE ESTAS INSTRUCCIONES.

GUARDE ESTAS INSTRUCCIONES – Este manual contiene importantes instrucciones de seguridad y uso de las baterías modelo 88525/88526 y el cargador de baterías modelo 88527.

Antes de utilizar el cargador de baterías, lea todas las instrucciones y símbolos de advertencia que figuran en el cargador de baterías, en la batería y en el producto que utiliza la batería.

CUIDADO – Para reducir el riesgo de lesiones, cargue las baterías modelo 88525 y 88526 únicamente con el cargador de baterías modelo 88527. Otros tipos de batería pueden reventar y causar lesiones personales y daños materiales.

Este dispositivo cumple la Parte 15 de las normas FCC. El uso está sujeto a las 2 condiciones siguientes: (1) Este dispositivo no puede causar interferencias dañinas y; (2) este dispositivo debe aceptar cualquier interferencia recibida, incluyendo interferencias que puedan causar un funcionamiento no deseado.

Advertencia

- Esta batería y este cargador están diseñados para ser usados en espacios interiores únicamente.
- No recargue baterías no recargables.
- Antes de utilizar, compruebe si el voltaje de salida y la corriente del cargador de baterías son adecuadas para cargar la batería.
- No use el cargador si la polaridad de salida no coincide con la polaridad de carga.
- Si el cable de alimentación está dañado, debe ser sustituido por el fabricante, su servicio técnico autorizado u otra persona con cualificaciones similares para evitar riesgos.
- No abra la cubierta bajo ninguna circunstancia. Si la cubierta está dañada, no use el adaptador.
- Desconecte la corriente antes de conectar o desconectar la batería.
- Este aparato puede ser usado por personas con capacidades físicas, sensoriales o mentales reducidas o con falta de experiencia y conocimiento si son supervisadas o instruidas con respecto al uso del aparato de forma segura y comprenden los riesgos que implica el uso.
- Los niños no deben jugar con el aparato.
- Los niños no deben limpiar ni realizar el mantenimiento del aparato sin supervisión.

© 2018—The Toro® Company
8111 Lyndale Avenue South
Bloomington, MN 55420

Póngase en contacto con nosotros en www.Toro.com.
Impreso en China
Reservados todos los derechos

⚠ PELIGRO

Si enchufa el cargador en una toma de corriente que no sea de 240 voltios, puede causar un incendio o una descarga eléctrica.

- **No enchufe el cargador en una toma de corriente que no sea de 240 voltios.**
- **Enchufe un cable de alimentación del tipo correcto para su toma de corriente en el cargador de la batería.**

⚠ CUIDADO

La batería puede presentar riesgo de incendio o quemadura química si no se trata correctamente.

- **No desmonte la batería.**
- **No caliente la batería a más de 70 °C (158 °F) ni la incinere.**
- **Sustituya la batería únicamente con una batería Toro genuina; el uso de otra batería podría provocar un incendio o una explosión.**
- **Mantenga las baterías fuera del alcance de los niños y en el embalaje original hasta su uso.**

⚠ CUIDADO

Elimine las baterías usadas en seguida.

Elimine las baterías de litio-ion en un centro de reciclado designado para el reciclaje de baterías.

⚠ CUIDADO

El sobrecalentamiento de la batería puede causar incendios y graves quemaduras.

No abrir, aplastar, calentar a más de 70 °C (158 °F) o incinerar. Siga las instrucciones de reciclaje de la batería.

PELIGRO – PARA REDUCIR EL RIESGO DE INCENDIO O DESCARGA ELÉCTRICA, SIGA CUIDADOSAMENTE ESTAS INSTRUCCIONES.

Pegatinas de seguridad e instrucciones

Las pegatinas de seguridad e instrucciones están a la vista del operador y están ubicadas cerca de cualquier zona de peligro potencial. Sustituya cualquier pegatina que esté dañada o que falte.

Símbolo	Designación/explicación
	Clase II
	Para uso en espacios interiores únicamente
	Antes de cargar, lea las instrucciones
T5A	Fusible de corriente
	Eliminación correcta de este producto Este símbolo indica que este cargador de batería y esta batería no deben eliminarse con otros residuos domésticos en la UE. Para evitar posibles daños al medio ambiente o a la salud humana debido a la eliminación no controlada de residuos, recicle de forma responsable para promover la reutilización sostenible de recursos materiales. Para devolver el dispositivo usado, utilice los sistemas de devolución y recogida o bien póngase en contacto con el proveedor a través del cual se adquirió el producto. Ellos pueden encargarse del reciclaje de este producto de forma segura para el medio ambiente.

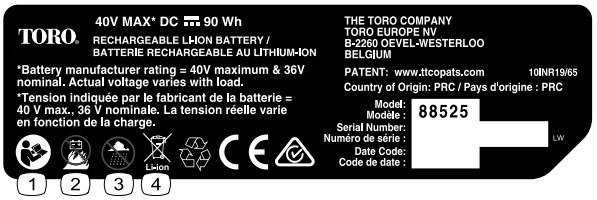

decal136-2499

136-2499

Modelo 88525

1. Lea el *Manual del operador*.
2. No queme la batería.
3. No usar en condiciones húmedas.
4. No desechar.

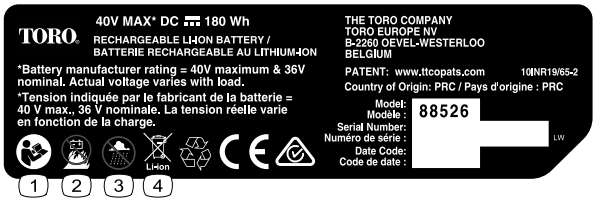

decal136-2500

136-2500

Modelo 88526

1. Lea el *Manual del operador*.
2. No queme la batería.
3. No usar en condiciones húmedas.
4. No desechar.

decal136-2501

136-2501

1. No desechar.
2. Doble aislamiento
3. Residencial
4. Lea el *Manual del operador*.

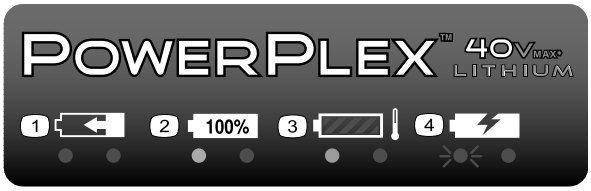

decal136-2504

136-2504

1. La batería se está cargando.
2. La batería está completamente cargada.
3. La batería está demasiado caliente.
4. Es necesario sustituir la batería.

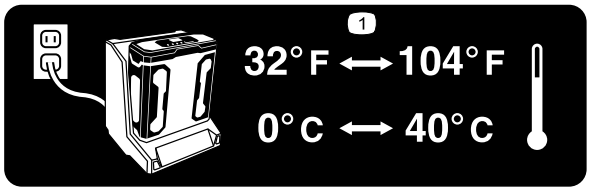

decal136-2539

136–2539

1. Cargue la batería a una temperatura de entre 0 °C y 40 °C.

Montaje

Cómo montar el cargador de la batería (opcional)

Si lo desea, monte el cargador de la batería firmemente en la pared utilizando los orificios de montaje en pared en la parte trasera del cargador.

Móntelo en un espacio interior (tal como un garaje u otro lugar seco), cerca de una toma de corriente y fuera del alcance de los niños.

Consulte la Figura 1 para obtener asistencia sobre el montaje del cargador.

Nota: Coloque el cargador sobre las fijaciones correctamente posicionadas y gírelo para fijarlo en su lugar (fijaciones no incluidas).

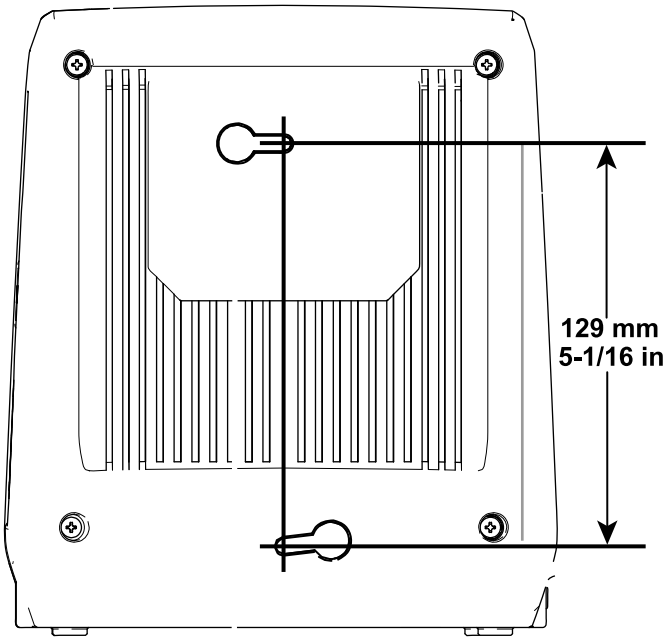

g194202

Figura 1

El producto

Especificaciones

Cargador de batería

Modelo	**88527**
Tipo	Cargador de batería de iones de litio 40 V MAX
Entrada	120 a 240 Vca 50/60Hz Máx, 3,0 A
Salida	41,8 V MÁX CC 2,5 A
Peso	1,0 kg

Batería

Modelo	**88525**	**88526**
Voltaje por celda	3,6 V	3,6 V
Número de celdas	10	20
Voltaje de la batería	40 V máxima, 36 V nominal	
Capacidad de la batería	2,5 Ah	5,0 Ah
Peso	1,0 kg	1,6 kg
Voltaje nominal según el fabricante de la batería = 40 V máximo y 36 V nominal. El voltaje real depende de la carga.		

Intervalos de temperatura adecuados

Cargue la batería a	entre 0 °C y 40 °C
Utilice el producto a	entre -15 °C y 60 °C
Almacene el producto a	entre -15 °C y 60 °C
Desenchufe el cargador a	Inferior a 0 °C o superior a 40 °C

* El tiempo de carga será mayor si la temperatura no está en este intervalo durante la carga.

Guarde la herramienta, la batería y el cargador en un lugar cerrado, limpio y seco.

Operación

Carga de la batería

Importante: **En el momento de la compra la batería no está totalmente cargada. Antes de usar la herramienta por primera vez, coloque la batería en el cargador y cárguela hasta que el indicador LED indique que la batería está completamente cargada. Asegúrese de leer todas las precauciones de seguridad.**

Importante: **Cargue la batería solo a temperaturas que estén dentro del intervalo apropiado; consulte Especificaciones (página 6).**

Nota: En cualquier momento, presione el botón del indicador de carga de la batería de la batería para mostrar la carga actual (indicadores LED).

1. Enchufe un cable de alimentación del tipo correcto para su toma de corriente en el cargador de la batería.
2. Compruebe que los orificios de ventilación de la batería están libres de polvo y residuos.
3. Alinee el hueco de la batería (Figura 2) con la lengüeta del cargador.

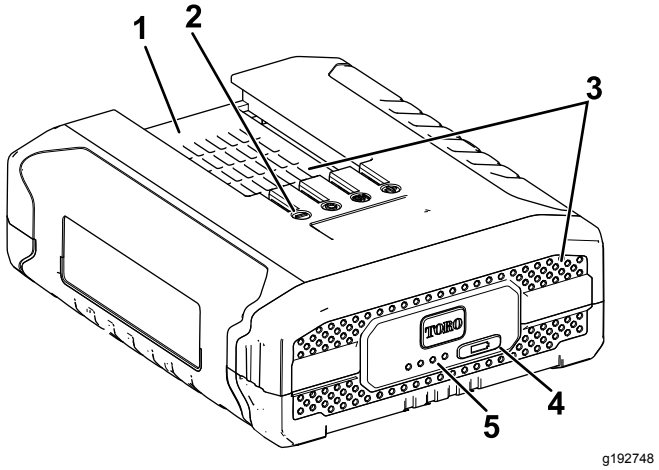

Figura 2

Modelo 88525

1. Hueco de la batería
2. Terminales de la batería
3. Zonas de ventilación de la batería
4. Botón del indicador de carga de la batería
5. Indicadores LED (carga actual)

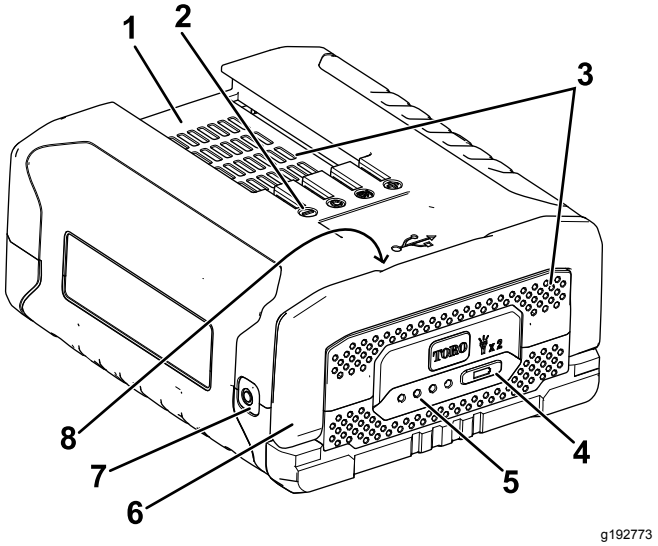

Figura 3

Modelo 88526

1. Hueco de la batería
2. Terminales de la batería
3. Zonas de ventilación de la batería
4. Botón del indicador de carga de la batería
5. Indicadores LED (carga actual)
6. Asa
7. Linterna
8. Puerto USB (no se muestra, ubicado debajo del asa)

Nota: Pulse rápidamente el botón del indicador de carga de la batería dos veces para encender o apagar la linterna (batería modelo 88526 únicamente). La luz parpadeante se apaga automáticamente tras unos 60 minutos de uso.

Nota: El puerto USB se incluye para que pueda cargar cómodamente pequeños dispositivos electrónicos, como su teléfono móvil o tablet (solamente en el modelo de batería 88526).

4. Asegúrese de que no hay polvo ni suciedad en los orificios de ventilación del cargador de la batería.
5. Introduzca la batería en el cargador hasta que esté completamente asentada (Figura 4).

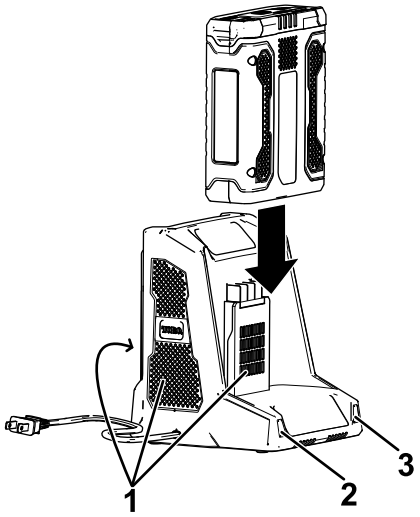

g194423

Figura 4

1. Zonas de ventilación del cargador
2. Indicador izquierdo
3. Indicador derecho

6. Para retirar la batería, deslice la batería hacia atrás para sacarla del cargador.
7. Consulte la tabla siguiente para interpretar los indicadores LED del cargador de la batería.

Indicador izquierdo	Indicador derecho	Indica:
Apagado	Rojo	Cargador encendido, sin batería
Rojo	Rojo	La batería se está cargando
Verde	Rojo	La batería está cargada
Naranja	Rojo	La batería está demasiado caliente
Rojo intermitente	Rojo	Sustituya la batería

Instalación de la batería

Importante: **Utilice la batería solo a temperaturas que estén dentro del intervalo apropiado; consulte Especificaciones (página 6).**

1. Compruebe que los orificios de ventilación de la batería están libres de polvo y residuos.
2. Alinee el hueco de la batería con la lengüeta de la herramienta.
3. Sujete la empuñadura del gatillo.
4. Introduzca la batería en la herramienta hasta que se bloquee el cierre (Figura 5).

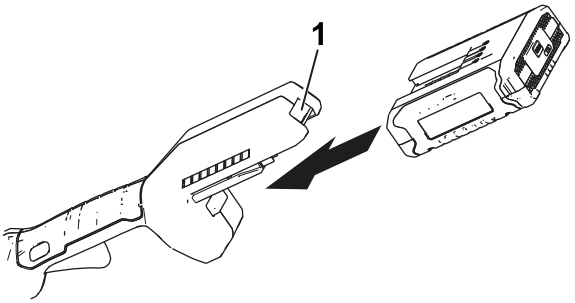

g189881

Figura 5

(Desbrozadora ilustrada)

1. Cierre de la batería

Cómo retirar la batería

Presione el cierre de la batería en la herramienta para liberar la batería, y retire la batería de la herramienta (Figura 6).

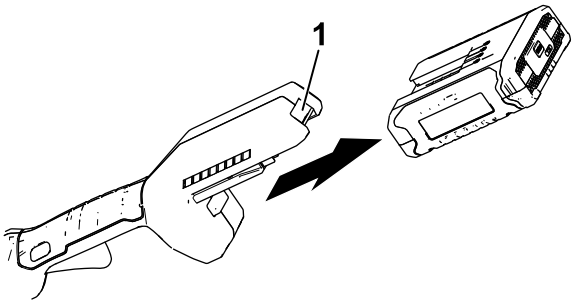

g192774

Figura 6

(Desbrozadora ilustrada)

1. Cierre de la batería

Mantenimiento

No se necesita realizar tareas de mantenimiento y reparación en condiciones normales.

Al limpiar la superficie del equipo, límpielo solo con un paño seco.

No desmonte el equipo; si está dañado, póngase en contacto con el proveedor o con el fabricante.

Almacenamiento

Importante: **Almacene la herramienta, la batería y el cargador solo a temperaturas que estén dentro del intervalo apropiado; consulte** **Especificaciones (página 6)****.**

Importante: **Si va a almacenar la herramienta durante un año o más, retire la batería de la herramienta y cargue la batería hasta que 2 o 3 de los indicadores LED de la batería se enciendan en color azul. No almacene la batería totalmente cargada ni totalmente descargada. Cuando vaya a utilizar la herramienta de nuevo, cargue la batería hasta que la luz indicadora de la izquierda del cargador se muestre verde o bien los 4 indicadores LED se muestren azules en la batería.**

- Desconecte el producto de la corriente (es decir, desenchufe el cable de la red o la batería) antes de comprobar si existen daños tras el uso.
- Limpie cualquier material extraño del producto.
- Cuando no se estén utilizando, almacene la herramienta, la batería y el cargador de la batería fuera del alcance de los niños.
- Mantenga la herramienta, la batería y el cargador de la batería alejados de agentes corrosivos como productos químicos de jardín o sal para deshielo.
- Para reducir el riesgo de lesiones personales graves, no almacene la batería en el exterior o en un vehículo.
- Guarde la herramienta, la batería y el cargador en un lugar cerrado, limpio y seco.

Preparación de la batería para el reciclado

Importante: **Al retirarla, cubra los terminales de la batería con cinta adhesiva de servicio pesado. No intente destruir o desmontar la batería ni intente retirar cualquiera de los componentes de la misma. Recicle o elimine adecuadamente las baterías de litio-ion en un centro de reciclado de baterías.**

RECYCLE RBRC Li-ion 1.800.822.8837	Si desea obtener más información sobre el reciclaje de las baterías de iones de litio o localizar las instalaciones de reciclaje de baterías más próximas, visite www.Call2Recycle.org (EE.UU. y Canadá únicamente). Si se encuentra fuera de EE.UU. o Canadá, póngase en contacto con su distribuidor Toro autorizado.

Solución de problemas

Realice solo los pasos descritos en estas instrucciones. Cualquier otro trabajo de inspección, mantenimiento o reparación debe ser realizado por un Servicio Técnico Autorizado o por un especialista autorizado si no puede solucionar el problema usted mismo.

Problema	Posible causa	Acción correctora
La linterna no se enciende (batería modelo 88526 únicamente).	1. La batería está en el cargador. 2. La batería está por encima o por debajo del intervalo de temperatura adecuado. 3. El voltaje de la batería es bajo.	1. Retire la batería del cargador. 2. Traslade la batería a un lugar seco cuya temperatura sea de entre 0 °C y 40 °C. 3. Coloque la batería en el cargador.
El puerto USB no funciona (batería modelo 88526 únicamente).	1. La batería está en el cargador. 2. La batería está por encima o por debajo del intervalo de temperatura adecuado. 3. El voltaje de la batería es bajo. 4. El puerto USB no es compatible con todos los dispositivos electrónicos pequeños.	1. Retire la batería del cargador. 2. Traslade la batería a un lugar seco cuya temperatura sea de entre 0 °C y 40 °C. 3. Coloque la batería en el cargador. 4. Utilice el puerto USB para cargar otro dispositivo electrónico pequeño.
La batería se descarga rápidamente.	1. La batería está por encima o por debajo del intervalo de temperatura adecuado.	1. Traslade la batería a un lugar seco cuya temperatura sea de entre 0 °C y 40 °C.
El cargador de la batería no funciona.	1. El cargador de la batería está por encima o por debajo del intervalo de temperatura adecuado. 2. La toma de corriente en la que está enchufado el cargador de la batería no tiene corriente.	1. Desenchufe el cargador de la batería y trasládelo a un lugar seco cuya temperatura sea de entre 0 °C y 40 °C. 2. Póngase en contacto con un electricista autorizado para que repare la toma de corriente.
La herramienta no funciona, o funciona de forma intermitente.	1. Hay humedad en los cables de la batería. 2. La batería no está instalada por completo en la herramienta.	1. Deje que la batería se seque o séquela con un paño. 2. Retire y luego vuelva a colocar la batería en la herramienta, asegurándose de que está completamente instalada y bloqueada.
La batería muestra solo 3 indicadores LED después de pocos segundos de uso de una batería completamente cargada.	1. Esto es normal.	1. Pare la herramienta y presione el botón del indicador de carga de la batería o retire la batería de la herramienta para mostrar la carga real de la batería.
Los 4 indicadores LED de la batería parpadean después de presionar el botón del indicador de carga de la batería, y se muestra la carga actual (cuando la batería no se está usando).	1. La batería está por encima o por debajo del intervalo de temperatura adecuado.	1. Traslade la batería a un lugar seco cuya temperatura sea de entre 0 °C y 40 °C.
Los 4 indicadores LED de la batería parpadean después de liberar el gatillo (cuando la batería se está usando).	1. La batería está por encima o por debajo del intervalo de temperatura adecuado.	1. Traslade la batería a un lugar seco cuya temperatura sea de entre 0 °C y 40 °C.
2 indicadores LED de la batería parpadean después de presionar el botón del indicador de carga de la batería, y se muestra la carga actual (cuando la batería no se está usando).	1. Existe una diferencia de voltaje entre las celdas de la batería.	1. Coloque la batería en el cargador hasta que esté completamente cargada.
2 indicadores LED de la batería parpadean después de liberar el gatillo (cuando la batería se está usando).	1. Existe una diferencia de voltaje entre las celdas de la batería.	1. Coloque la batería en el cargador hasta que esté completamente cargada.

Problema	Posible causa	Acción correctora
1 indicador LED de la batería parpadea.	1. El voltaje de la batería es bajo.	1. Coloque la batería en el cargador.
Es difícil retirar la batería de la herramienta.	1. La batería/herramienta es nueva o hay corrosión en los terminales de la batería o los terminales de la herramienta.	1. Limpie los terminales de la batería y de la herramienta. Aplique grasa dieléctrica en los terminales de la batería; no utilice otro tipo de lubricante porque podría dañar los terminales.

Notas:

Aviso de privacidad (Europa)

Información recopilada por Toro
Toro Warranty Company (Toro) respeta su privacidad. Para procesar las reclamaciones bajo la Garantía y para ponernos en contacto con usted en el caso de una posible retirada de productos, le pedimos que comparta con nosotros cierta información personal, bien directamente, bien a través de su Concesionario o empresa Toro local.

El sistema de garantías de Toro está hospedado en servidores ubicados en los Estados Unidos, y por tanto las leyes de privacidad aplicables pueden no proporcionar la misma protección que en su país.

AL COMPARTIR SU INFORMACIÓN PERSONAL CON NOSOTROS, OTORGA SU CONSENTIMIENTO AL PROCESAMIENTO DE DICHA INFORMACIÓN PERSONAL EN LOS CASOS DESCRITOS EN ESTE AVISO DE PRIVACIDAD.

Uso que hace Toro de la información
Toro puede utilizar su información personal para procesar reclamaciones bajo la garantía y para ponerse en contacto con usted si se produce la retirada de un producto, así como para cualquier otro propósito del que le informemos. Toro puede compartir su información con filiales, concesionarios u otros socios comerciales de Toro con relación a cualquiera de las actividades antes mencionadas. No venderemos su información personal a ninguna otra empresa. Nos reservamos el derecho a divulgar información personal para cumplir la legislación aplicable y a petición de las autoridades competentes, para operar correctamente nuestros sistemas o para nuestra propia protección o la de otros usuarios.

Retención de su información personal
Retendremos su información personal durante el tiempo que sea necesario para cumplir los fines para los que se recopiló originalmente o para otros fines legítimos (tales como cumplimiento de la legislación), o según lo exija la legislación aplicable.

Compromiso de Toro respecto a la seguridad de su información personal
Tomamos precauciones razonables para mantener la seguridad de sus datos personales. También tomamos medidas para asegurar que la información personal sea exacta y esté actualizada.

Acceso y rectificación de su información personal
Si usted desea revisar o corregir su información personal, póngase en contacto con nosotros por correo electrónico a legal@toro.com.

Ley de Consumo de Australia

Los clientes australianos encontrarán información sobre la Ley de Consumo de Australia dentro de la caja o a través de su concesionario Toro local.

La Garantía Toro y la Garantía de Arranque GTS de Toro

Condiciones y productos cubiertos

Toro Company y su afiliado, Toro Warranty Company, bajo un acuerdo entre sí, prometen conjuntamente reparar el producto Toro nombrado a continuación si presenta defectos de materiales o mano de obra o si el motor Toro GTS (Guaranteed to Start – Garantía de Arranque) no arranca en el primer o segundo intento, siempre que se haya realizado todo el mantenimiento rutinario indicado en el *Manual del operador*.

Los siguientes plazos son aplicables desde la fecha de la compra original:

Productos	Periodo de Garantía
Cortacéspedes dirigidos	
• Carcasa colada	5 años de uso residencial[2] 90 días de uso comercial
—Motor	5 años de garantía GTS, uso residencial[3]
—Batería	2 años
• Carcasa de acero	2 años de uso residencial[2] 30 días de uso comercial
—Motor	2 años de garantía GTS, uso residencial[3]
Cortacéspedes TimeMaster	3 años de uso residencial[2] 90 días de uso comercial
• Motor	3 años de garantía GTS, uso residencial[3]
• Batería	2 años
Productos eléctricos manuales	
• Productos Ultra	2 años de uso residencial[2]
• Productos Power Plex	3 años de uso residencial[2]
—Batería	2 años
Cortacéspedes dirigidos eléctricos	Sin garantía para el uso comercial
Todas las unidades con conductor a continuación	
• Motor	Consulte la garantía del fabricante del motor[4]
• Batería	2 años de uso residencial[2]
• Accesorios	2 años de uso residencial[2]
Tractores de césped y jardín DH	2 años de uso residencial[2] 30 días de uso comercial
TimeCutter	3 años de uso residencial[2] 30 días de uso comercial
• Motor	3 años de uso residencial[2] 2 años o 300 horas de uso comercial[5]
TimeCutter HD	3 años o 300 horas [5]
• Motor	3 años o 300 horas de uso comercial[5]

[1]"Comprador original" significa la persona que compró originalmente el Producto Toro.

[2]"Uso residencial" significa el uso del producto en la misma parcela en que se encuentra su vivienda. El uso en más de un lugar se considera como uso comercial y sería aplicable la garantía de uso comercial.

[3]La Garantía de Arranque Toro no es aplicable cuando el producto se usa con fines comerciales.

[4]Algunos motores utilizados en los productos Toro están garantizados por el fabricante del motor.

[5]Lo que ocurra primero.

La garantía se puede anular si el contador de horas está desconectado, alterado o muestra signos de manipulación.

Responsabilidades del propietario

Debe mantener su producto Toro siguiendo los procedimientos de mantenimiento descritos en el *Manual del operador*. Dicho mantenimiento rutinario, sea realizado por un distribuidor o por usted mismo, es por cuenta de usted.

Instrucciones para obtener asistencia bajo la garantía

Si cree que su producto Toro tiene un defecto de materiales o de mano de obra, siga este procedimiento:

1. Póngase en contacto con el vendedor para concertar el servicio técnico del producto. Si por cualquier razón le es imposible ponerse en contacto con el vendedor, puede dirigirse a cualquier Distribuidor Autorizado Toro para concertar el servicio técnico. Visite http://www.toro.com/en-us/locator/pages/default.aspx para localizar a un distribuidor Toro en su zona.
2. Lleve el producto y su prueba de compra (recibo o factura de venta) al establecimiento de reparación. Si por alguna razón no está satisfecho con el análisis del establecimiento de reparación o con la asistencia recibida, póngase en contacto con nosotros en la dirección siguiente:

   Toro Warranty Company
   Toro Customer Care Department, RLC Division
   8111 Lyndale Avenue South
   Bloomington, MN 55420-1196, EE.UU.
   001–952–948–4707

Elementos y condiciones no cubiertos

No hay otra garantía expresa salvo la cobertura especial de sistemas de emisión y la cobertura de garantía del motor en algunos productos. Esta garantía expresa no cubre:

- El coste de mantenimiento regular, servicio o piezas, como por ejemplo filtros, combustible, lubricantes, cambios de aceite, bujías, filtros de aire, afilado de cuchillas o cuchillas desgastadas, ajustes de cables/acoplamientos o ajustes de frenos y embragues
- El fallo de componentes debido al desgaste normal
- Cualquier producto o pieza que haya sufrido modificaciones, abusos o negligencia, que necesite sustituirse o repararse debido a accidentes o a falta de un mantenimiento adecuado
- Los costes de recogida y entrega
- Las reparaciones o los intentos de reparación por parte de cualquier persona que no sea un Servicio Técnico Autorizado de Toro
- Las reparaciones necesarias por no haber seguido el procedimiento recomendado respecto al combustible (consulte el *Manual del operador* para obtener más detalles)
  - La retirada de contaminantes del sistema de combustibles no está cubierta
  - El uso de combustible antiguo (de más de un mes de antigüedad) o de combustible que contiene más de un 10 % de etanol o más de un 15 % de MTBE (éter metil tert-butílico)
  - Si no se drena el sistema de combustible antes de un periodo de inactividad superior a un mes
- Reparaciones o ajustes para corregir problemas de arranque debidos a lo siguiente:
  - Incumplimiento de los procedimientos correctos de mantenimiento o del procedimiento recomendado sobre el combustible
  - La cuchilla del cortacésped giratorio ha golpeado un objeto
- Condiciones de operación especiales que pueden requerir más de dos intentos de arranque:
  - Primer arranque después de un periodo prolongado de inactividad superior a tres meses o de almacenamiento estacional
  - Arranque a baja temperatura, por ejemplo al inicio de la primavera o al final del otoño
  - Procedimientos de arranque inadecuados - si tiene dificultad al arrancar la unidad, revise el *Manual del operador* para asegurarse de que está siguiendo los procedimientos de arranque correctos. Esto puede ahorrarle una visita innecesaria al Servicio Técnico Autorizado de Toro.

Condiciones generales

El comprador está amparado por la legislación nacional de cada país. Esta garantía no restringe los derechos del comprador bajo dicha legislación.

Form No. 3408-761 Rev C

TORO®

Count on it.

Manuel de l'utilisateur

Batterie/chargeur standard PowerPlex™ 40 V MAX

N° de modèle 88525—N° de série 317000001 et suivants
N° de modèle 88526—N° de série 317000001 et suivants
N° de modèle 88527—N° de série 317000001 et suivants

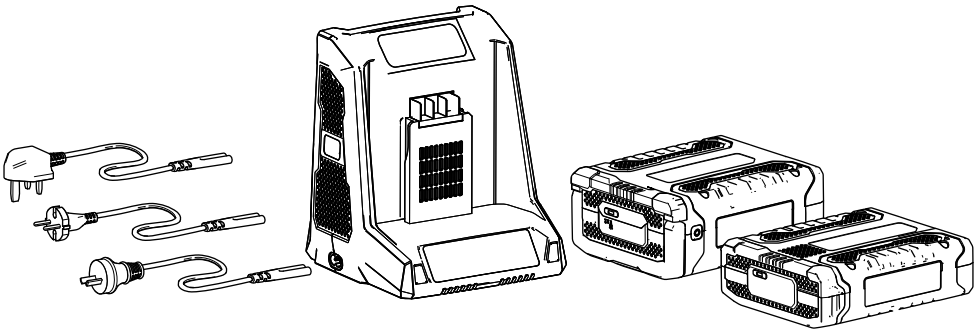

Enregistrez votre produit à www.Toro.com.
Traduction du texte d'origine (FR)

CE

CV

3408-761 C

Introduction

Cet ensemble batterie/chargeur est destiné au grand public. Le chargeur de batterie modèle 88527 est conçu pour charger uniquement les batteries modèles 88525 et 88526. Il n'est pas conçu pour charger d'autres batteries.

Les modèles de batterie 88525 et 88526 sont conçus pour être utilisés uniquement avec les produits Power Plex™.

Lisez attentivement cette notice pour apprendre à utiliser et entretenir correctement votre produit, et éviter de l'endommager ou de vous blesser. Vous êtes responsable de l'utilisation sûre et correcte du produit.

Vous pouvez contacter Toro directement sur www.Toro.com pour tout renseignement concernant un produit ou un accessoire, pour obtenir l'adresse d'un concessionnaire ou pour enregistrer votre produit.

Sécurité

CONSIGNES DE SÉCURITÉ IMPORTANTES – CONSERVEZ CES INSTRUCTIONS.

CONSERVEZ CES INSTRUCTIONS – Ce manuel contient d'importantes consignes de sécurité et d'utilisation pour les batteries modèles 88525/88526 et le chargeur modèle 88527.

Avant d'utiliser le chargeur de batterie, lisez toutes les instructions et les mises en gardes qui apparaissent sur le chargeur de batterie, la batterie et le produit utilisant la batterie.

PRUDENCE – Pour réduire les risques de blessures, chargez les batteries modèles 88525 et 88526 uniquement avec le chargeur modèle 88527. Les autres types de batterie peuvent exploser et causer des blessures ou des dommages matériels.

Cet appareil est conforme à la section 15 de la réglementation FCC. Son utilisation est soumise aux deux conditions suivantes : (1) Cet appareil ne doit pas créer de parasites nuisibles, et (2) cet appareil doit tolérer les parasites reçus y compris ceux qui pourraient perturber son fonctionnement.

Attention

- Cet ensemble batterie/chargeur est destiné exclusivement à une utilisation en intérieur.
- Ne rechargez pas les batteries non rechargeables.
- Avant toute utilisation, vérifiez si l'intensité et la tension de sortie du chargeur de batterie conviennent pour charger la batterie.
- N'utilisez pas le chargeur si la polarité de sortie ne correspond pas à la polarité de charge.
- Si le cordon d'alimentation est endommagé, il doit être remplacé par le fabricant ou son réparateur, ou par toute autre personne qualifiée afin d'éviter tout danger.
- N'ouvrez le couvercle en aucun cas. Si le couvercle est endommagé, n'utilisez pas l'adaptateur.
- Débranchez l'alimentation avant de brancher l'appareil à la batterie ou de l'en débrancher.
- Cet appareil peut être utilisé par des personnes aux capacités physiques, sensorielles ou mentales réduites ou manquant d'expérience et de connaissances, à la condition qu'elles soient supervisées et formées à l'utilisation sécuritaire de l'appareil et qu'elles comprennent les risques impliqués.

© 2018—The Toro® Company
8111 Lyndale Avenue South
Bloomington, MN 55420

Contactez-nous sur www.Toro.com.
Imprimé en Chine
Tous droits réservés

- Les enfants ne doivent pas jouer avec l'appareil.
- Les enfants ne doivent pas nettoyer ou entretenir l'appareil sans supervision.

⚠ DANGER

Vous pouvez causer un incendie ou un choc électrique si vous branchez le chargeur de batterie à une prise qui n'est pas de 240 V.

- **Ne branchez pas le chargeur de batterie à une prise autre que 240 V.**
- **Branchez le cordon d'alimentation adapté à vos prises de courant dans le chargeur de batterie.**

⚠ PRUDENCE

La batterie peut présenter un risque d'incendie ou de brûlure chimique en cas de mauvais traitement.

- **Ne démontez pas la batterie.**
- **N'exposez pas la batterie à une température supérieure à 70 ºC et ne l'incinérez pas.**
- **Remplacez la batterie par une batterie Toro d'origine uniquement ; l'utilisation de toute autre batterie pourrait entraîner un incendie ou une explosion.**
- **Conservez les batteries hors de la portée des enfants et dans leur emballage d'origine jusqu'à ce qu'elles soient prêtes à être utilisées.**

⚠ PRUDENCE

Mettez les batteries usagées au rebut rapidement.

Débarrassez-vous des batteries au lithium-ion dans un centre de recyclage spécialisé dans le recyclage des batteries.

⚠ PRUDENCE

La surchauffe des batteries peut causer un incendie ou de graves brûlures.

N'ouvrez pas la batterie, ne l'écrasez pas, ne l'exposez pas à une température supérieure à 70 ºC et ne l'incinérez pas. Respectez les instructions de recyclage de la batterie.

DANGER – POUR RÉDUIRE LE RISQUE D'INCENDIE OU DE CHOC ÉLECTRIQUE, SUIVEZ SCRUPULEUSEMENT CES INSTRUCTIONS.

Autocollants de sécurité et d'instruction

Des autocollants de sécurité et des instructions bien visibles par l'opérateur sont placés près de tous les endroits potentiellement dangereux. Remplacez tout autocollant endommagé ou manquant.

Symbole	Désignation/Explication
	Classe II
	Réservé exclusivement à une utilisation en intérieur
	Avant de charger, lire toutes les instructions
T5A	Fusible existant
	Élimination correcte de ce produit Au sein de l'UE, ce marquage indique que ce chargeur et cette batterie ne doivent pas être éliminés avec les autres déchets ménagers. Pour éviter tout risque pour l'environnement ou la santé humaine lié à l'élimination incontrôlée des déchets, recyclez-les de manière responsable afin de promouvoir la réutilisation durable des ressources matérielles. Pour renvoyer votre appareil usagé, merci d'utiliser les systèmes de retour et de collecte ou de prendre contact avec le revendeur auprès duquel vous avez acheté le produit. Il pourra prendre en charge ce produit pour le recycler dans le respect de l'environnement.

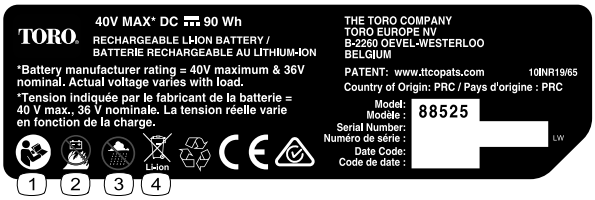

decal136-2499

136-2499

Modèle 88525

1. Lisez le *Manuel de l'utilisateur*.
2. Ne pas brûler la batterie.
3. Ne pas utiliser à l'humidité.
4. Ne pas jeter.

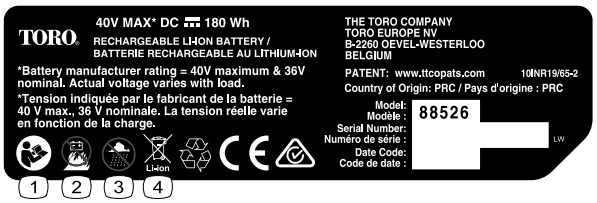

decal136-2500

136-2500

Modèle 88526

1. Lisez le *Manuel de l'utilisateur*.
2. Ne pas brûler la batterie.
3. Ne pas utiliser à l'humidité.
4. Ne pas jeter.

decal136-2501

136-2501

1. Ne pas jeter.
2. Isolation double
3. Résidentiel
4. Lisez le *Manuel de l'utilisateur*.

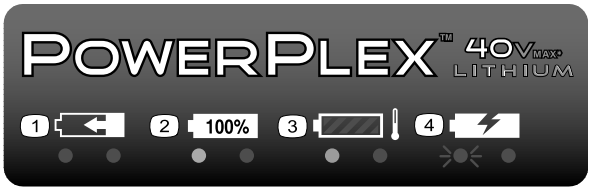

decal136-2504

136-2504

1. La batterie est en charge.
2. La batterie est complètement chargée.
3. La batterie est trop chaude.
4. La batterie doit être remplacée.

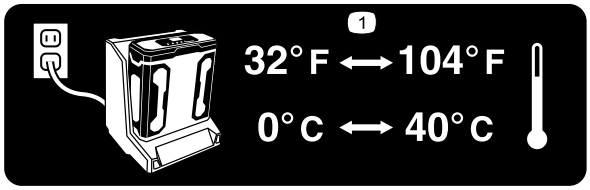

decal136-2539

136–2539

1. Chargez la batterie dans un lieu avec une température ambiante de 0 à 40 ºC.

Mise en service

Montage du chargeur de batterie (option)

Si vous le souhaitez, vous pouvez fixer le chargeur de batterie solidement à un mur à l'aide des fentes de fixation murale situées au dos.

Montez-le à l'intérieur (par exemple dans un garage ou tout autre endroit à l'abri de l'humidité), à proximité d'une prise de courant et hors de la portée des enfants.

Pour vous aider à monter le chargeur, reportez-vous à la Figure 1.

Remarque: Pour fixer le chargeur en place, insérez-le et faites-le pivoter sur les fixations correctement installées (fixations non incluses).

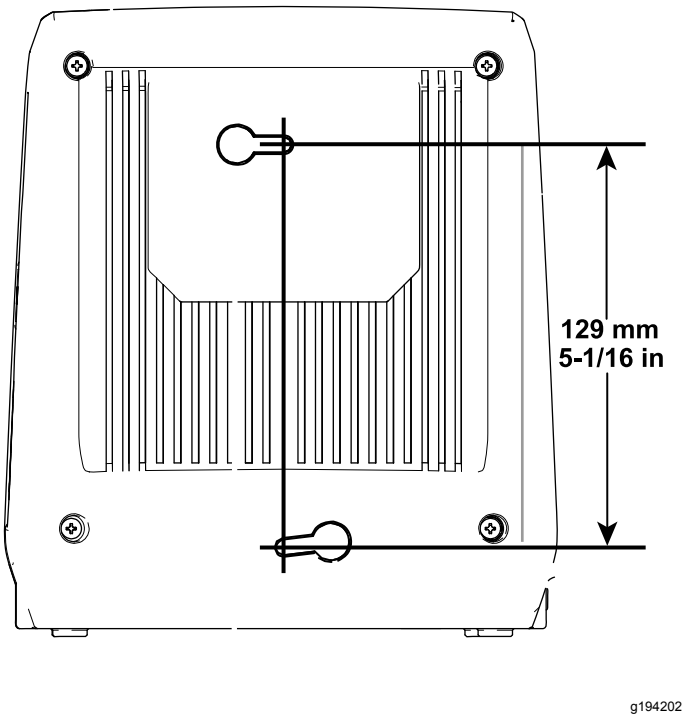

Figure 1

Vue d'ensemble du produit

Caractéristiques techniques

Chargeur de batterie

Modèle	**88527**
Type	Chargeur de batterie ion-lithium de 40 V MAX
Entrée	120 à 240V c.a. 50/60 Hz 3 A max.
Sortie	41,8 V c.c. MAX 2,5 A
Poids	1 kg

Batterie

Modèle	**88525**	**88526**
Tension par élément	3,6 V	3,6 V
Nombre d'éléments	10	20
Tension de la batterie	40 V maximale, 36 V nominale	
Capacité de la batterie	2,5 Ah	5,0 Ah
Poids	1 kg	1,6 kg
Tension batterie nominale selon le fabricant = 40 V max., 36 V nominale. La tension réelle varie en fonction de la charge.		

Plages de températures adéquates

Charger la batterie entre	0 et 40 ºC*
Utiliser les produits entre	-15 et 60 ºC
Remiser les produits entre	-15 et 60 ºC
Débrancher le chargeur	température inférieure à 0° C ou supérieure à 40° C

*Le temps de charge sera plus long en dehors de cette plage de température.

Rangez l'outil, la batterie et le chargeur dans un lieu fermé, propre et sec.

Utilisation

Charge de la batterie

Important: **La batterie n'est pas complètement chargée lors de l'achat. Avant d'utiliser l'outil pour la première fois, placez la batterie dans le chargeur et chargez-la jusqu'à ce que les diodes indiquent qu'elle est complètement chargée. Lisez attentivement toutes les consignes de sécurité.**

Important: **Chargez la batterie uniquement à une température comprise dans la plage adéquate ; voir Caractéristiques techniques (page 6).**

Remarque: À tout moment, appuyez sur le bouton indicateur de charge de la batterie pour afficher la charge actuelle (diodes).

1. Branchez le cordon d'alimentation adapté à vos prises de courant dans le chargeur de batterie.
2. Assurez-vous que les évents de la batterie sont exempts de toute poussière et tout débris.
3. Alignez le creux de la batterie (Figure 2) sur la languette du chargeur.

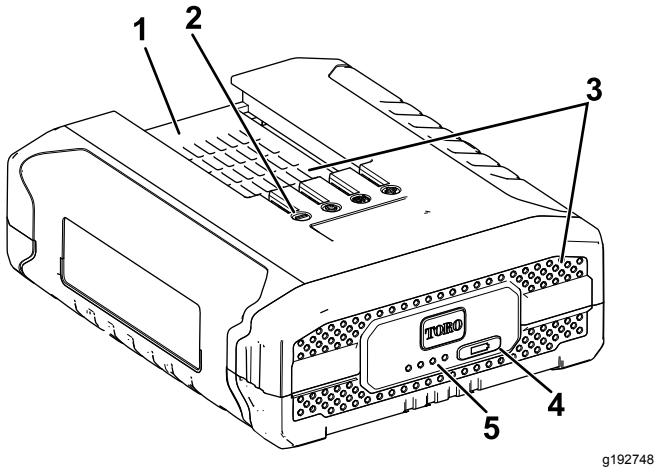

Figure 2
Modèle 88525

1. Logement de la batterie
2. Bornes de la batterie
3. Évents de la batterie
4. Bouton indicateur de charge de la batterie
5. Diodes (charge actuelle)

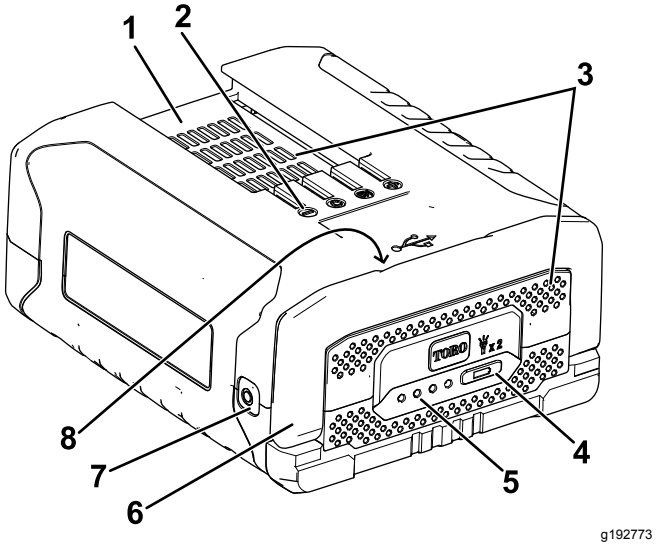

Figure 3
Modèle 88526

1. Logement de la batterie
2. Bornes de la batterie
3. Évents de la batterie
4. Bouton indicateur de charge de la batterie
5. Diodes (charge actuelle)
6. Poignée
7. Voyant
8. Prise USB (non représentée; située sous la poignée)

Remarque: Appuyez rapidement deux fois sur le bouton indicateur de charge de la batterie pour allumer ou éteindre le voyant (batterie modèle 88526 uniquement). La lampe de poche s'éteint automatiquement au bout d'environ 60 minutes.

Remarque: La prise USB est fournie pour vous permettre de charger de petits appareils électroniques tels que votre téléphone portable ou votre tablette (batterie modèle 88526 uniquement).

4. Assurez-vous que les évents sur le chargeur de batterie sont exempts de toute poussière et tout débris.
5. Glissez la batterie dans le chargeur jusqu'à ce qu'elle soit bien enclenchée (Figure 4).

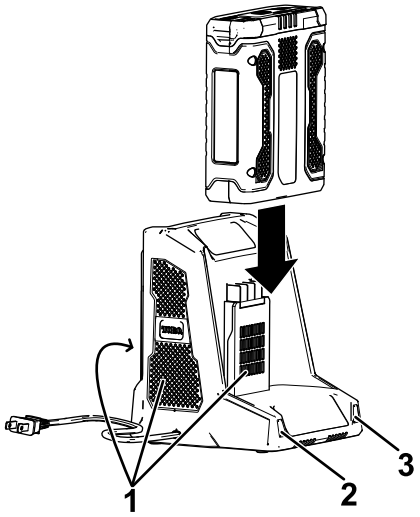

g194423

Figure 4

1. Évents du chargeur
2. Témoin lumineux gauche
3. Témoin lumineux droit

6. Pour retirer la batterie du chargeur, faites-la glisser vers l'arrière.
7. Reportez-vous au tableau ci-dessous pour interpréter les indications des diodes sur le chargeur de batterie.

Voyant gauche	Voyant droit	Indique :
Éteint	Rouge	Le chargeur est sous tension ; aucune batterie n'est insérée
Rouge	Rouge	La batterie est en charge
Vert	Rouge	La batterie est chargée
Orange	Rouge	La batterie est trop chaude
Rouge clignotant	Rouge	Remplacez la batterie

Mise en place du bloc batterie

Important: **Utilisez la batterie uniquement à des températures comprises dans la plage adéquate ; voir Caractéristiques techniques (page 6).**

1. Assurez-vous que les évents de la batterie sont exempts de toute poussière et tout débris.
2. Alignez le creux de la batterie sur la languette de l'outil.
3. Saisissez la poignée d'actionnement.
4. Insérez la batterie dans l'outil jusqu'à ce qu'elle s'enclenche dans le verrou (Figure 5).

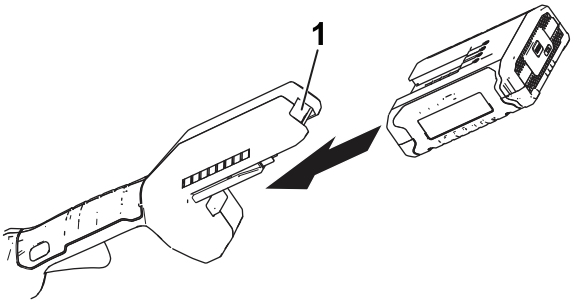

g189881

Figure 5

(Débroussailleuse représentée)

1. Verrou de batterie

Retrait de la batterie

Appuyez sur le verrou de batterie de l'outil afin de débloquer la batterie, et faites glisser cette dernière hors de l'outil (Figure 6).

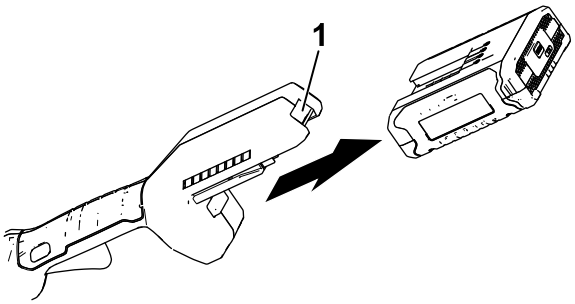

g192774

Figure 6

(Débroussailleuse représentée)

1. Verrou de batterie

Entretien

Dans des conditions normales d'utilisation, aucune maintenance ni aucun entretien n'est requis.

Pour nettoyer la surface de l'équipement, essuyez-la simplement avec un chiffon sec.

Ne démontez pas l'équipement ; s'il est endommagé, adressez-vous au fournisseur ou au fabricant.

Remisage

Important: **Rangez l'outil, la batterie et le chargeur de batterie uniquement à des températures comprises dans la plage adéquate ; voir** **Caractéristiques techniques (page 6)****.**

Important: **Si vous remisez l'outil pendant un an ou plus, retirez la batterie de l'outil et chargez-la jusqu'à ce que 2 ou 3 diodes deviennent bleues sur la batterie. Ne remisez pas une batterie à pleine charge ou complètement déchargée. Avant de réutiliser la batterie, chargez-la jusqu'à ce que le voyant de gauche devienne vert sur le chargeur, ou jusqu'à ce que les 4 témoins à LED de la batterie deviennent bleus.**

- Débranchez le produit de l'alimentation (autrement dit, retirez la prise de l'alimentation ou la batterie) et recherchez tout dommage éventuel après utilisation.
- Nettoyez le produit pour éliminer les corps étrangers.
- Lorsqu'ils ne sont pas utilisés, rangez l'outil, la batterie et le chargeur de batterie hors de la portée des enfants.
- N'approchez pas l'outil, la batterie et le chargeur des agents corrosifs, tels les produits chimiques de jardinage et les sels de dégivrage.
- Pour réduire les risques de blessures graves, ne rangez pas la batterie à l'extérieur ou dans un véhicule.
- Rangez l'outil, la batterie et le chargeur dans un lieu fermé, propre et sec.

Préparation de la batterie pour le recyclage

Important: **Après avoir retiré la batterie, recouvrez les bornes de ruban adhésif épais. N'essayez pas de détruire ou de démonter la batterie ni de déposer aucun de ses composants. Recyclez ou débarrassez-vous correctement des batteries au lithium-ion dans un centre de recyclage.**

	Pour plus de renseignements sur le recyclage des batteries lithium-ion et pour trouver le centre de recyclage de batteries le plus proche, rendez-vous sur www.Call2Recycle.org (USA et Canada seulement). Hors des USA et du Canada, veuillez contacter votre concessionnaire Toro agréé.

Dépistage des défauts

N'effectuez que les opérations décrites dans ces instructions. Tout autre travail d'inspection, d'entretien ou de réparation doit être réalisé par un centre d'entretien agréé ou autre spécialiste qualifié si vous n'arrivez pas à résoudre le problème vous-même.

Problème	Cause possible	Mesure corrective
Le voyant ne s'allume pas (batterie modèle 88526 uniquement).	1. La batterie est sur le chargeur. 2. La batterie est à une température supérieure ou inférieure à la plage de températures appropriée. 3. La tension de la batterie est faible.	1. Retirez la batterie du chargeur. 2. Placez la batterie dans un endroit sec, à une température comprise entre 0 et 40 ºC. 3. Placez la batterie sur le chargeur.
La prise USB ne fonctionne pas (batterie modèle 88526 uniquement).	1. La batterie est sur le chargeur. 2. La batterie est à une température supérieure ou inférieure à la plage de températures appropriée. 3. La tension de la batterie est faible. 4. La prise USB n'est pas compatible avec tous les petits appareils électroniques.	1. Retirez la batterie du chargeur. 2. Placez la batterie dans un endroit sec, à une température comprise entre 0 et 40 ºC. 3. Placez la batterie sur le chargeur. 4. Utilisez la prise USB pour charger un autre petit appareil électronique.
La batterie se décharge rapidement.	1. La batterie est à une température supérieure ou inférieure à la plage de températures appropriée.	1. Placez la batterie dans un endroit sec, à une température comprise entre 0 et 40 ºC.
Le chargeur de batterie ne fonctionne pas.	1. Le chargeur de batterie est à une température supérieure ou inférieure à la plage de températures appropriée. 2. La prise sur laquelle le chargeur est branché n'est pas alimentée.	1. Débranchez le chargeur de batterie et placez-le dans un endroit sec, à une température comprise entre 0 et 40 ºC. 2. Adressez-vous à un électricien qualifié pour réparer la prise.
L'outil ne fonctionne pas ou fonctionne par intermittence.	1. Il y a de l'humidité sur les fils de la batterie. 2. La batterie n'est pas complètement installée dans l'outil.	1. Laissez sécher la batterie ou essuyez-la. 2. Retirez et remettez la batterie en place dans l'outil, en vérifiant qu'elle est complètement insérée et enclenchée.
Trois diodes seulement sont allumées sur la batterie au bout de quelques secondes seulement d'utilisation, alors qu'elle est complètement chargée.	1. Cela est parfaitement normal.	1. Arrêtez l'outil et appuyez sur le bouton indicateur de charge de la batterie, ou retirez la batterie de l'outil pour afficher la charge réelle.
Les 4 diodes clignotent sur la batterie après avoir appuyé sur le bouton indicateur de charge, et la charge actuelle s'affiche (quand la batterie n'est pas utilisée).	1. La batterie est à une température supérieure ou inférieure à la plage de températures appropriée.	1. Placez la batterie dans un endroit sec, à une température comprise entre 0 et 40 ºC.
Les 4 diodes clignotent sur la batterie après avoir relâché la gâchette (quand la batterie est utilisée).	1. La batterie est à une température supérieure ou inférieure à la plage de températures appropriée.	1. Placez la batterie dans un endroit sec, à une température comprise entre 0 et 40 ºC.
Deux diodes clignotent sur la batterie après avoir appuyé sur le bouton indicateur de charge, et la charge actuelle s'affiche (quand la batterie n'est pas utilisée).	1. Il y a une différence de tension entre les éléments de la batterie.	1. Placez la batterie sur le chargeur jusqu'à ce qu'elle soit complètement chargée.
Deux diodes clignotent sur la batterie après avoir relâché la gâchette (quand la batterie est utilisée).	1. Il y a une différence de tension entre les éléments de la batterie.	1. Placez la batterie sur le chargeur jusqu'à ce qu'elle soit complètement chargée.

Problème	Cause possible	Mesure corrective
Une diode clignote sur la batterie.	1. La tension de la batterie est faible.	1. Placez la batterie sur le chargeur.
Il est difficile de retirer la batterie de l'outil.	1. La batterie/l'outil est neuf, ou bien les bornes de la batterie ou les bornes de l'outil sont corrodées.	1. Nettoyez les bornes de la batterie et de l'outil. Appliquez ensuite de la graisse diélectrique sur les bornes de la batterie ; n'utilisez aucun autre type de lubrifiant au risque d'endommager les bornes.

Remarques:

Déclaration de confidentialité européenne

Les renseignements recueillis par Toro
Toro Warranty Company (Toro) respecte votre vie privée. Pour nous permettre de traiter votre réclamation au titre de la garantie et de vous contacter dans l'éventualité d'un rappel de produit, nous vous prions de nous communiquer certains renseignements personnels, soit directement soit par l'intermédiaire de votre société ou concessionnaire Toro local(e).

Le système de garantie de Toro est hébergé sur des serveurs situés aux États-Unis où la loi relative à la protection de la vie privée n'offre pas forcément la même protection que dans votre pays.

EN NOUS FOURNISSANT DES RENSEIGNEMENTS PERSONNELS, VOUS CONSENTEZ À CE QUE NOUS LES TRAITIONS COMME DÉCRIT DANS LE PRÉSENT AVIS DE CONFIDENTIALITÉ.

L'utilisation des renseignements par Toro
Toro peut utiliser vos renseignements personnels pour traiter vos réclamations au titre de la garantie et vous contacter dans l'éventualité d'un rappel de produit, ainsi que pour vous communiquer toute information nécessaire. Toro pourra partager les renseignements personnels que vous lui aurez communiqués avec les filiales, concessionnaires ou autres associés Toro en rapport avec ces activités. Nous ne vendrons vos renseignements personnels à aucune autre société. Nous nous réservons le droit de divulguer des renseignements personnels afin de satisfaire aux lois applicables et aux demandes des autorités concernées, pour assurer l'utilisation correcte de nos systèmes ou votre protection et celle d'autres usagers.

Conservation de vos renseignements personnels
Nous conserverons vos renseignements personnels uniquement pendant la durée nécessaire pour répondre aux fins pour lesquelles nous les avons collectés ou autres fins légitimes (comme la conformité réglementaire), ou conformément à la loi en vigueur.

Engagement de Toro relatif à la sécurité de vos renseignements personnels
Nous prenons toutes les précautions raisonnables pour protéger la sécurité de vos renseignements personnels. Nous prenons également les mesures nécessaires pour que vos renseignements personnels restent exacts et à jour.

Consultation et correction de vos renseignements personnels
Si vous souhaitez vérifier ou corriger vos renseignements personnels, veuillez nous contacter par courriel à legal@toro.com.

Droit australien de la consommation

Les clients australiens trouveront les détails relatifs au Droit australien de la consommation à l'intérieur de l'emballage ou auprès de leur concessionnaire Toro local.

La garantie Toro et La garantie de démarrage (GTS) Toro

Conditions et produits couverts

The Toro Company et sa filiale, Toro Warranty Company, en vertu d'un accord mutuel, s'engagent conjointement à réparer le Produit Toro listé ci-dessous en cas de défaut de matériau ou vice de fabrication, ou si le moteur Toro GTS (Garantie de démarrage) ne démarre pas dès le premier ou le deuxième essai, à condition que l'entretien courant requis dans le *Manuel de l'utilisateur* ait été effectué.

Durées de la garantie à partir de la date d'achat initial :

Produits	Période de garantie
Tondeuses autotractées	
• Plateau moulé	5 ans (usage résidentiel)[2]
	90 jours (usage commercial)
—Moteur	5 ans de garantie GTS (usage résidentiel)[3]
—Batterie	2 ans
• Plateau acier	2 ans (usage résidentiel)[2]
	30 jours (usage commercial)
—Moteur	2 ans de garantie GTS (usage résidentiel)[3]
Tondeuses TimeMaster	3 ans (usage résidentiel)[2]
	90 jours (usage commercial)
• Moteur	3 ans de garantie GTS (usage résidentiel)[3]
• Batterie	2 ans
Produits électriques à main	
• Produits Ultra	2 ans (usage résidentiel)[2]
• Produits Power Plex	3 ans (usage résidentiel)[2]
—Batterie	2 ans
Tondeuses autotractées électriques	Pas de garantie pour usage commercial
Toutes les tondeuses autoportées ci-dessous	
• Moteur	Voir la garantie constructeur du moteur[4]
• Batterie	2 ans (usage résidentiel)[2]
• Accessoires	2 ans (usage résidentiel)[2]
Tracteurs de jardin et tondeuses autoportées DH	2 ans (usage résidentiel)[2]
	30 jours (usage commercial)
TimeCutter	3 ans (usage résidentiel)[2]
	30 jours (usage commercial)
• Moteur	3 ans (usage résidentiel)[2]
	2 ans ou 300 heures (usage commercial) [5]
TimeCutter HD	3 ans ou 300 heures [5]
• Moteur	3 ans ou 300 heures (usage commercial) [5]

[1]Le terme « acheteur d'origine » signifie la première personne qui s'est portée acquéreur du produit Toro.

[2]L'usage résidentiel désigne l'utilisation du produit sur le terrain où se trouve votre domicile. L'utilisation dans d'autres lieux est considérée comme un usage commercial, couvert par une garantie limitée.

[3]La garantie de démarrage (GTS) Toro ne s'applique pas si le produit est utilisé à des fins commerciales.

[4]Certains moteurs utilisés sur les produits Toro sont couverts par la garantie constructeur du moteur.

[5]Selon la première échéance.

La garantie sera annulé si le compteur horaire est débranché, modifié ou semble avoir été trafiqué.

Responsabilités du propriétaire

L'entretien de votre produit Toro doit être conforme aux procédures décrites dans le *manuel de l'utilisateur*. Cet entretien courant est à vos frais, qu'il soit effectué par vous-même ou par un concessionnaire.

Comment faire intervenir la garantie

Si vous pensez que votre produit Toro présente un vice de matériau ou de fabrication, procédez comme suit :

1. Demandez à votre revendeur de prendre en charge votre produit. Si pour une raison quelconque il vous est impossible de contacter votre revendeur, vous pouvez vous adresser à n'importe quel concessionnaire Toro agréé pour l'entretien de votre produit. Rendez-vous sur http://www.toro.com/en-us/locator/pages/default.aspx pour trouver un distributeur Toro près de chez vous.
2. Lorsque vous vous rendez chez le réparateur, apportez le produit et une preuve d'achat (reçu). Si, pour une raison quelconque, vous n'êtes pas satisfait du diagnostic de votre réparateur ou des conseils prodigués, n'hésitez pas à nous contacter à l'adresse suivante :

   Toro Warranty Company

   Toro Customer Care Department, RLC Division

   8111 Lyndale Avenue South

   Bloomington, MN 55420-1196, États-Unis

   001–952–948–4707

Ce que la garantie ne couvre pas

Il n'existe aucune autre garantie expresse, à part la garantie spéciale du système antipollution et du moteur pour certains produits. Cette garantie expresse ne couvre pas :

- Les frais normaux d'entretien et de remplacement de pièces, telles que les filtres, le carburant, les lubrifiants, les changements d'huile, les bougies, les filtres à air, l'affûtage des lames, les lames usées, le réglage des câbles/de la tringlerie ou le réglage des freins et de l'embrayage.
- Les défaillances de composants dues à une usure normale.
- Les produits ou pièces ayant fait l'objet de modifications, de mauvais traitements ou de négligence, et nécessitant un remplacement ou une réparation en raison d'un accident ou d'un défaut d'entretien.
- Les frais de prise à domicile et de livraison.
- Les réparations ou tentatives de réparation par quiconque autre qu'un concessionnaire-réparateur Toro agréé.
- Les réparations nécessaires dues au non respect de la procédure recommandée relative au carburant (pour plus de détail, reportez-vous au *Manuel de l'utilisateur*).
  - Le nettoyage du circuit d'alimentation en cas de contamination n'est pas couvert.
  - L'utilisation de carburant trop ancien (vieux de plus d'un mois) ou de carburant contenant plus de 10 % d'éthanol ou plus de 15 % de MTBE.
  - L'omission de la vidange du système d'alimentation avant toute période de non utilisation de plus d'un mois.
- Les réparations ou réglages nécessaires pour corriger les problèmes de démarrage causés par :
  - Le non respect des procédures d'entretien correctes ou de la procédure recommandée relative au carburant.
  - Les dommages subis par la lame de la tondeuse qui heurte un obstacle
- Certaines conditions de démarrage exigent un ou plusieurs essais, notamment :
  - Le premier démarrage après une période de non utilisation de plus de trois mois ou après le remisage saisonnier
  - Les démarrages par temps froid, par exemple au début du printemps et à la fin de l'automne.
  - Les méthodes de démarrage incorrectes – si vous avez des difficultés à démarrer le moteur, vérifiez dans le *Manuel de l'utilisateur* que vous suivez bien les procédures de démarrage correctes. Vous éviterez peut-être ainsi une visite inutile chez un réparateur Toro agréé.

Conditions générales

L'acheteur est couvert par la législation nationale de chaque pays. Les droits de l'acheteur, soutenus par la législation, ne sont pas limités par la présente garantie.

Form No. 3408-762 Rev C

TORO®

Count on it.

Manuale dell'operatore

Pacco batteria/caricabatterie standard PowerPlex™ 40 V MAX

Nº del modello 88525—Nº di serie 317000001 e superiori
Nº del modello 88526—Nº di serie 317000001 e superiori
Nº del modello 88527—Nº di serie 317000001 e superiori

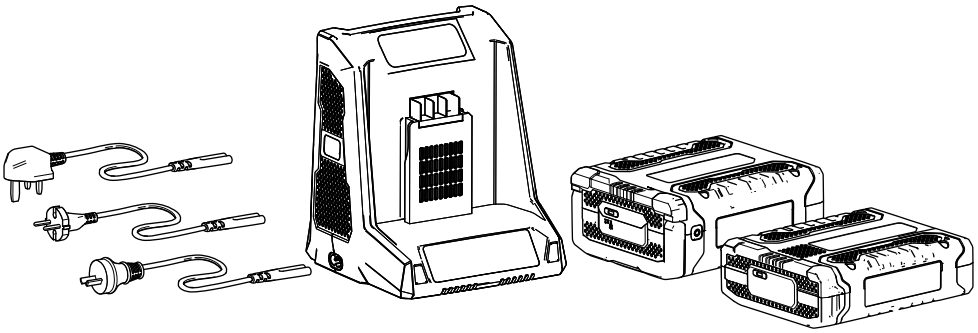

Registrate il vostro prodotto presso www.Toro.com.
Traduzione dell'originale (IT)

CE

3408-762 C

CV

Introduzione

Questo pacco batteria/caricabatterie è inteso per l'utilizzo da parte di clienti residenziali. Il caricabatterie modello 88527 è indicato solo per la ricarica dei pacchi batteria modello 88525 e 88526. Non è indicato per la ricarica di altre batterie.

I pacchi batteria modello 88525 e 88526 sono indicati solo per l'utilizzo nei prodotti Power Plex™.

Leggete attentamente queste informazioni per imparare come utilizzare e mantenere il vostro prodotto in modo idoneo ed evitare lesioni personali e danni al prodotto. Siete responsabili dell'utilizzo consono e sicuro del prodotto.

Potete contattare Toro direttamente sul sito www.Toro.com per informazioni su prodotti e accessori, assistenza nell'individuazione di un rivenditore o per registrare il vostro prodotto.

Sicurezza

IMPORTANTI ISTRUZIONI DI SICUREZZA - CONSERVATE QUESTE ISTRUZIONI.

CONSERVATE QUESTE ISTRUZIONI – Questo manuale contiene importanti istruzioni operative e di sicurezza per i pacchi batteria modello 88525/88526 e il pacco batteria modello 88527.

Prima di utilizzare il caricabatterie, leggete tutte le istruzioni e le indicazioni di precauzione sul caricabatterie, pacco batteria e prodotto che utilizza il pacco batteria.

ATTENZIONE - Per ridurre il rischio di infortuni, caricate i pacchi batteria modello 88525 e 88526 solo con il caricabatterie modello 88527. Altri tipi di pacchi batteria potrebbero scoppiare, causando lesioni personali e danni.

Questo dispositivo è conforme con la Sezione 15 delle regole FCC. Il funzionamento è soggetto alle 2 seguenti condizioni: (1) questo dispositivo non può causare interferenze nocive e (2) questo dispositivo deve accettare qualsiasi interferenza ricevuta, incluse le interferenze che possano causare un funzionamento indesiderato.

Avvertenza

- Questo il pacco batteria/caricabatterie è indicato unicamente per l'utilizzo all'interno.
- Non caricate batterie non ricaricabili.
- Prima dell'utilizzo, controllate se la tensione e la corrente in uscita del caricabatterie sono idonee per la ricarica del pacco batteria.
- Non utilizzate il caricabatterie nel caso in cui la polarità di uscita non corrisponda alla polarità di carico.
- Se il cavo di alimentazione è danneggiato, deve essere sostituito dal produttore, dal funzionario di manutenzione o da persone con qualifiche simili, al fine di evitare pericoli.
- Non aprite il coperchio in nessuna circostanza. Se il coperchio risulta danneggiato, non utilizzate l'adattatore.
- Scollegate l'alimentazione prima di effettuare o interrompere collegamenti alla batteria.
- Quest'apparecchiatura può essere utilizzata da persone con ridotte capacità fisiche, sensoriali o mentali o con mancanza di esperienza e conoscenze se supervisionate o istruite riguardo l'utilizzo sicuro dell'apparecchiatura e se comprendono i pericoli coinvolti.

© 2018—The Toro® Company
8111 Lyndale Avenue South
Bloomington, MN 55420

Contattateci a www.Toro.com.
Stampato in Cina
Tutti i diritti sono riservati

- I bambini non devono giocare con l'apparecchiatura.
- I bambini non devono pulire o effettuare la manutenzione dell'apparecchiatura senza supervisione.

⚠ PERICOLO

Il collegamento del caricabatterie a una presa che non sia da 240 V può causare un incendio o una scossa elettrica.

- **Non collegate il caricabatterie a una presa diversa da una da 240 V.**
- **Collegate il cavo di alimentazione corrispondente alla vostra presa nel caricabatterie.**

⚠ ATTENZIONE

Il pacco batteria può presentare un rischio di incendio o ustione chimica se maneggiato impropriamente.

- **Non smontate il pacco batteria.**
- **Non riscaldate il pacco batteria a una temperatura superiore a 70 °C e non inceneritelo.**
- **Sostituite il pacco batteria solo con un pacco batteria originale Toro; l'utilizzo di un altro pacco batteria può causare un incendio o un'esplosione.**
- **Tenete i pacchi batteria fuori dalla portata dei bambini e nella confezione originale fino a quando non saranno pronti all'uso.**

⚠ ATTENZIONE

Smaltite tempestivamente un pacco batteria usato.

Smaltite le batterie agli ioni di litio presso un centro di riciclaggio idoneo per il riciclaggio delle batterie.

⚠ ATTENZIONE

Il surriscaldamento di un pacco batteria può causare incendi e gravi ustioni.

Non aprite, schiacciate, incenerite o riscaldate a una temperatura superiore a 70 °C. Seguite le istruzioni per il riciclaggio del pacco batteria.

PERICOLO - PER RIDURRE IL RISCHIO DI INCENDIO O SCOSSA ELETTRICA, SEGUITE ATTENTAMENTE QUESTE ISTRUZIONI.

Adesivi di sicurezza e informativi

Adesivi e istruzioni di sicurezza sono chiaramente visibili per l'operatore e sono situati vicino a qualsiasi area di potenziale pericolo. Sostituite eventuali adesivi se danneggiati o mancanti.

Simbolo	Designazione/spiegazione
	Classe II
	Solo per uso interno
	Prima della ricarica, leggete le istruzioni
T5A	Fusibile attuale
	Corretto smaltimento di questo prodotto Questa marcatura indica che questo caricabatterie e pacco batteria non devono essere smaltiti con gli altri rifiuti domestici in tutta l'UE. Al fine di evitare possibili danni all'ambiente o alla salute umana dovuti allo smaltimento incontrollato dei rifiuti, riciclate responsabilmente per promuovere il riutilizzo sostenibile delle materie prime. Per restituire il vostro dispositivo usato, utilizzate i sistemi di reso e raccolta o contattate il rivenditore presso il quale era stato acquistato il prodotto. Il rivenditore può ritirare questo prodotto per un riciclaggio sicuro a livello ecologico.

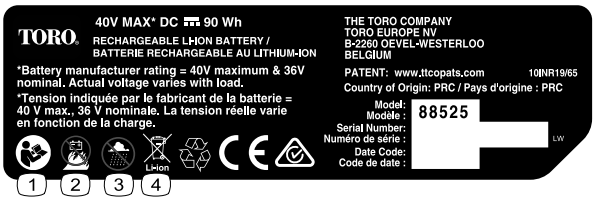

decal136-2499

136-2499

Modello 88525

1. Leggete il *Manuale dell'operatore*.
2. Non bruciate la batteria.
3. Non utilizzate in condizioni di bagnato.
4. Non eliminatelo.

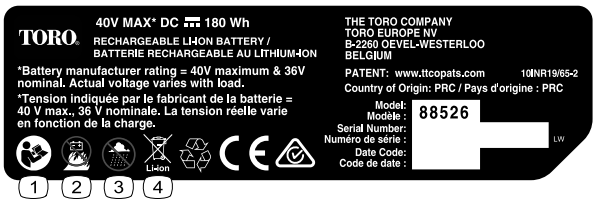

decal136-2500

136-2500

Modello 88526

1. Leggete il *Manuale dell'operatore*.
2. Non bruciate la batteria.
3. Non utilizzate in condizioni di bagnato.
4. Non eliminatelo.

decal136-2501

136-2501

1. Non eliminatelo.
2. Doppio isolamento
3. Residenziale
4. Leggete il *Manuale dell'operatore*.

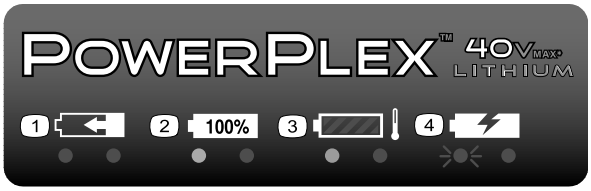

decal136-2504

136-2504

1. Il pacco batteria è in carica.
2. Il pacco batteria è completamente carico.
3. Il pacco batteria è troppo caldo.
4. Il pacco batteria deve essere sostituito.

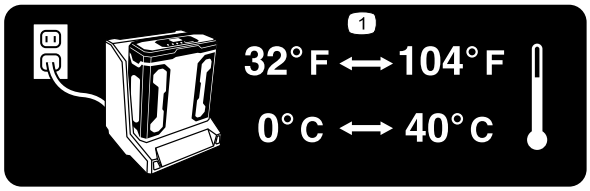

decal136-2539

136–2539

1. Caricate la batteria in un luogo in cui la temperatura sia compresa tra 0 °C e 40 °C.

Preparazione

Montaggio del caricabatterie (opzionale)

Se lo desiderate, montate il caricabatterie saldamente su una parete, utilizzando i fori per il montaggio a parete sul retro del caricabatterie.

Montatelo al chiuso (in un garage o un altro luogo asciutto), vicino a una presa di alimentazione e fuori dalla portata dei bambini.

Fate riferimento a Figura 1 per assistenza nel montaggio del caricabatterie.

Nota: Fate scorrere e ruotate il caricabatterie sulla bulloneria correttamente posizionata per fissarlo in posizione (bulloneria non inclusa).

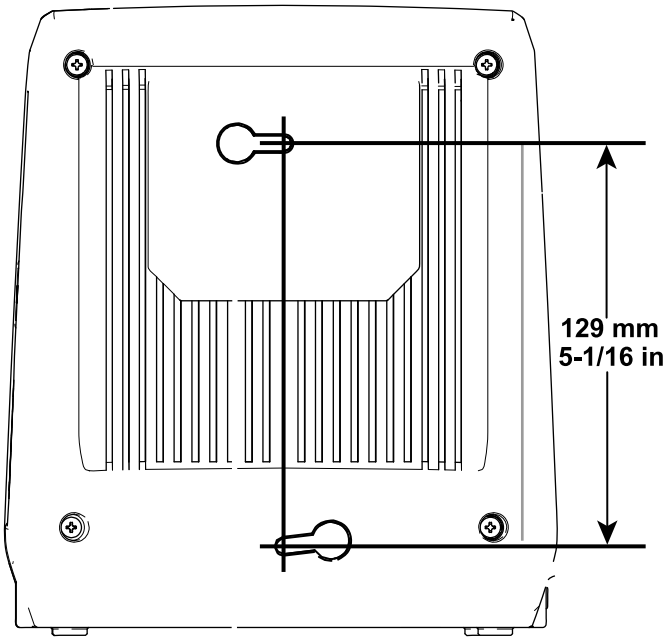

Figura 1

Quadro generale del prodotto

Specifiche

Caricabatterie

Modello	**88527**
Tipo	Caricabatterie agli ioni di litio 40 V MAX
In ingresso	Da 120 a 240 V c.a. 50/60 Hz Max 3,0 A
In uscita	41,8 V c.c. MAX 2,5 A
Peso	1,0 kg

Pacco batteria

Modello	**88525**	**88526**
Tensione per cella	3,6 V	3,6 V
Numero di celle	10	20
Tensione del pacco batteria	40 V massimo, 36 V nominali	
Capacità del pacco batteria	2,5 Amp/ora	5,0 Amp/ora
Peso	1,0 kg	1,6 kg
Valori nominali del costruttore della batteria = 40 V max e 36 V per uso nominale. Il voltaggio effettivo varia in base al carico.		

Intervalli di temperatura idonei

Carica della batteria a	0 °C–40 °C
Utilizzo dei prodotti a	-15 °C–60 °C
Stoccaggio dei prodotti a	-15 °C–60 °C
Scollegate il caricabatterie se	Inferiore a 0 °C o superiore a 40 °C

*I tempi di ricarica aumenteranno se la ricarica non avviene all'interno di questo intervallo.

Stoccate l'utensile, la batteria e il caricabatterie in un luogo ben pulito e asciutto.

Funzionamento

Ricarica del pacco batteria

Importante: **Il pacco batteria non è completamente carico al momento dell'acquisto. Prima di utilizzare l'utensile per la prima volta, posizionate il pacco batteria nel caricabatteria e ricaricatelo fino a quando il display LED non indica una ricarica completa del pacco batteria. Assicuratevi di leggere tutte le precauzioni di sicurezza.**

Importante: **Caricate il pacco batteria solo a temperature comprese all'interno dell'intervallo corretto; fate riferimento a Specifiche (pagina 6).**

Nota: In qualsiasi momento, premete il pulsante dell'indicatore di carica della batteria sul pacco batteria per visualizzare l'attuale stato di carica (indicatori LED).

1. Collegate il cavo di alimentazione corrispondente alla vostra presa nel caricabatterie.
2. Assicuratevi che gli sfiati sulla batteria siano privi di polvere e detriti.
3. Allineate la cavità nel pacco batteria (Figura 2) con la linguetta sul caricabatterie.

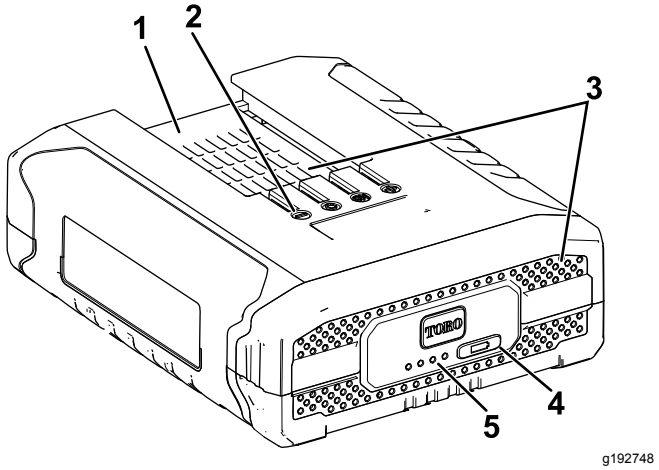

Figura 2
Modello 88525

1. Cavità del pacco batteria
2. Terminali del pacco batteria
3. Aree di sfiato del pacco batteria
4. Pulsante dell'indicatore di carica della batteria
5. Indicatori LED (carica attuale)

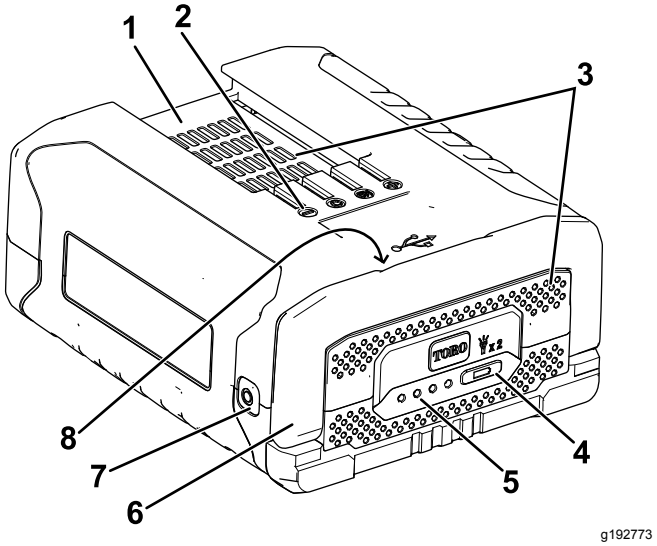

Figura 3
Modello 88526

1. Cavità del pacco batteria
2. Terminali del pacco batteria
3. Aree di sfiato del pacco batteria
4. Pulsante dell'indicatore di carica della batteria
5. Indicatori LED (carica attuale)
6. Impugnatura
7. Torcia
8. Porta USB (non illustrata; situata sotto l'impugnatura)

Nota: Premete rapidamente due volte il pulsante dell'indicatore di carica della batteria per accendere o spegnere la torcia (solo pacco batteria modello 88526). La torcia si spegne automaticamente dopo circa 60 minuti di utilizzo.

Nota: La porta USB è fornita per vostra comodità per la ricarica di piccoli dispositivi elettronici, come il vostro telefono cellulare o tablet (solo pacco batteria modello 88526).

4. Assicuratevi che gli sfiati sul caricabatterie siano privi di polvere e detriti.
5. Fate scorrere il pacco batteria nel caricabatteria fino a quando non è completamente in sede (Figura 4).

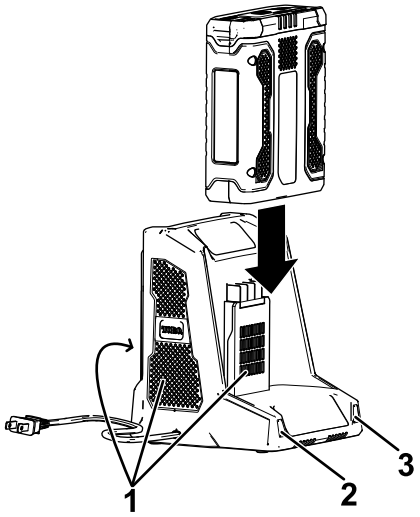

g194423

Figura 4

1. Aree di sfiato del caricabatterie
2. Spia di indicazione sinistra
3. Spia di indicazione destra

6. Per rimuovere il pacco batteria, fate scorrere la batteria all'indietro, fuori dal caricabatterie.
7. Fate riferimento alla seguente tabella per interpretare gli indicatori LED sul caricabatterie.

Spia sinistra	Spia destra	Indica:
Spegnimento	Rosso	Il caricabatterie è acceso; nessun pacco batteria inserito
Rosso	Rosso	Il pacco batteria è in carica
Verde	Rosso	Il pacco batteria è carico
Arancione	Rosso	Il pacco batteria è troppo caldo
Rosso lampeggiante	Rosso	Sostituite il pacco batteria

Montaggio del pacco batteria

Importante: **Utilizzate il pacco batteria solo a temperature comprese all'interno dell'intervallo corretto; fate riferimento a Specifiche (pagina 6).**

1. Assicuratevi che gli sfiati sulla batteria siano privi di polvere e detriti.
2. Allineate la cavità nel pacco batteria con la linguetta sull'utensile.
3. Afferrate l'impugnatura con grilletto.
4. Fate scorrere il pacco batteria nell'utensile fino a quando la batteria non si blocca nel fermo (Figura 5).

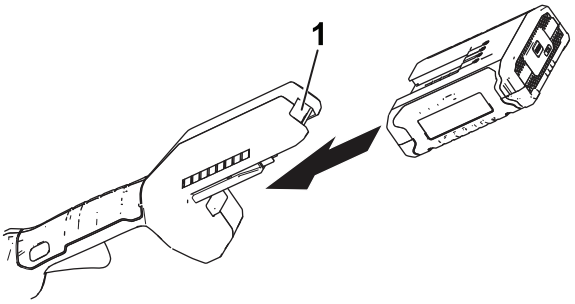

g189881

Figura 5

(Decespugliatore illustrato)

1. Fermo della batteria

Rimozione del pacco batteria

Premete il fermo della batteria sull'utensile per rilasciare il pacco batteria e fate scorrere il pacco batteria fuori dall'utensile (Figura 6).

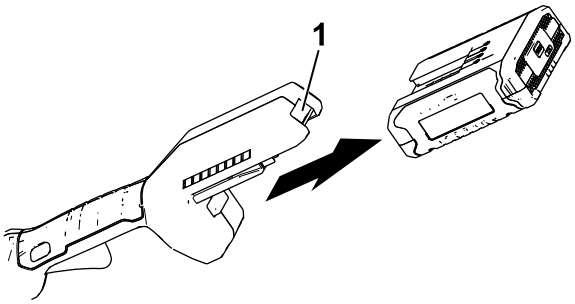

g192774

Figura 6

(Decespugliatore illustrato)

1. Fermo della batteria

Manutenzione

Manutenzione e assistenza non sono necessarie in condizioni normali.

Quando pulite la superficie dell'attrezzatura, utilizzate solo un panno asciutto.

Non smontate l'attrezzatura; se danneggiata, contattate il fornitore o il produttore.

Stoccaggio

Importante: **Stoccate l'utensile, il pacco batteria e il caricabatterie solo a temperature comprese all'interno dell'intervallo opportuno; fate riferimento a Specifiche (pagina 6).**

Importante: **Se stoccate l'utensile per un anno o più, rimuovete il pacco batteria dall'utensile e caricatelo fino a quando 2 o 3 indicatori LED non diventano blu sulla batteria. Non stoccate una batteria completamente carica o completamente scarica. Quando è il momento di utilizzarlo nuovamente, caricate il pacco batteria fino a quando la spia di indicazione sinistra non diventa verde sul caricabatterie o quando tutti e 4 gli indicatori LED non diventano blu sulla batteria.**

- Scollegate il prodotto dall'alimentazione (ovvero, rimuovete la spina dall'alimentazione o dal pacco batteria) e controllate per escludere eventuali danni dopo l'uso.
- Ripulite il prodotto da tutti i materiali estranei.
- Quando non in uso, rimessate l'utensile, il pacco batteria e il caricabatterie fuori dalla portata dei bambini.
- Tenete utensile, pacco batteria e caricabatterie lontano da agenti corrosivi, come sostanze chimiche per il giardino e sali di sbrinamento.
- Per ridurre il rischio di gravi lesioni personali, non stoccate il pacco batteria all'aperto o all'interno di veicoli.
- Stoccate l'utensile, la batteria e il caricabatterie in un luogo ben pulito e asciutto.

Preparazione del pacco batteria per il riciclaggio

Importante: **Al momento della rimozione, coprite i terminali del pacco batteria con nastro adesivo per servizio pesante. Non tentate di distruggere o smontare il pacco batteria o di rimuoverne i componenti. Riciclate o smaltite correttamente i pacchi batteria agli ioni di litio presso un centro di riciclaggio per batterie.**

RECYCLE RBRC Li-ion 1.800.822.8837	Per maggiori informazioni sul riciclaggio dei pacchi batterie agli ioni di litio e per individuare la struttura per il riciclaggio delle batterie più vicina a voi, visitate il sito www.Call2Recycle.org (solo Stati Uniti e Canada). Se la vostra sede si trova al di fuori di Stati Uniti e Canada, contattate il vostro distributore Toro autorizzato.

Localizzazione guasti

Effettuate solo i passaggi descritti in queste istruzioni. Tutti i successivi interventi di ispezione, manutenzione e riparazione devono essere effettuati da un centro assistenza autorizzato o da uno specialista analogamente qualificato se non siete in grado di risolvere il problema da soli.

Problema	Possibile causa	Rimedio
La torcia non si accende (solo pacco batteria modello 88526).	1. Il pacco batteria è nel caricabatterie. 2. Il pacco batteria si trova al di sopra o al di sotto del corretto intervallo di temperature. 3. La tensione del pacco batteria è bassa.	1. Rimuovete il pacco batteria dal caricabatteria. 2. Spostate il pacco batteria in un luogo asciutto e in cui la temperatura sia compresa tra 0 °C e 40 °C. 3. Posizionate il pacco batteria nel caricabatterie.
La porta USB non funziona (solo pacco batteria modello 88526).	1. Il pacco batteria è nel caricabatterie. 2. Il pacco batteria si trova al di sopra o al di sotto del corretto intervallo di temperature. 3. La tensione del pacco batteria è bassa. 4. La porta USB non è compatibile con tutti i dispositivi elettronici di piccole dimensioni.	1. Rimuovete il pacco batteria dal caricabatteria. 2. Spostate il pacco batteria in un luogo asciutto e in cui la temperatura sia compresa tra 0 °C e 40 °C. 3. Posizionate il pacco batteria nel caricabatterie. 4. Utilizzate la porta USB per caricare un dispositivo elettronico di piccole dimensioni diverso.
Il pacco batteria perde rapidamente la carica.	1. Il pacco batteria si trova al di sopra o al di sotto del corretto intervallo di temperature.	1. Spostate il pacco batteria in un luogo asciutto e in cui la temperatura sia compresa tra 0 °C e 40 °C.
Il caricabatterie non funziona.	1. Il caricabatterie si trova al di sopra o al di sotto del corretto intervallo di temperature. 2. La presa cui è collegato il caricabatterie non dà corrente.	1. Scollegate il caricabatterie e spostatelo in un luogo asciutto e in cui la temperatura sia compresa tra 0 °C e 40 °C. 2. Contattate il vostro elettricista qualificato per riparare la presa.
L'utensile non funziona o funziona continuamente.	1. È presente dell'umidità sui poli del pacco batteria. 2. La batteria non è completamente installata nell'utensile.	1. Asciugate o lasciate asciugare il pacco batteria. 2. Rimuovete e poi riposizionate la batteria nell'utensile, assicurandovi che sia completamente installata e fissata.
Il pacco batteria mostra solo 3 indicatori LED dopo qualche secondo di utilizzo di una batteria completamente carica.	1. Questo è normale.	1. Arrestate l'utensile e premete il pulsante dell'indicatore di carica della batteria oppure rimuovete la batteria dall'utensile per visualizzare la carica effettiva della batteria.
Tutti e 4 gli indicatori LED lampeggiano sul pacco batteria dopo che avete premuto il pulsante dell'indicatore di carica della batteria sul pacco batteria e viene visualizzata la carica attuale (quando il pacco batteria non è in uso).	1. Il pacco batteria si trova al di sopra o al di sotto del corretto intervallo di temperature.	1. Spostate il pacco batteria in un luogo asciutto e in cui la temperatura sia compresa tra 0 °C e 40 °C.
Tutti e 4 gli indicatori LED lampeggiano sul pacco batteria dopo aver rilasciato la levetta (quando il pacco batteria è in uso).	1. Il pacco batteria si trova al di sopra o al di sotto del corretto intervallo di temperature.	1. Spostate il pacco batteria in un luogo asciutto e in cui la temperatura sia compresa tra 0 °C e 40 °C.

Problema	Possibile causa	Rimedio
2 indicatori LED lampeggiano sul pacco batteria dopo che avete premuto il pulsante dell'indicatore di carica della batteria sul pacco batteria e viene visualizzata la carica attuale (quando il pacco batteria non è in uso).	1. C'è una differenza di tensione tra le celle nel pacco batteria.	1. Posizionate la batteria nel caricabatterie fino a quando non è completamente carica.
2 indicatori LED lampeggiano sul pacco batteria dopo aver rilasciato la levetta (quando il pacco batteria è in uso).	1. C'è una differenza di tensione tra le celle nel pacco batteria.	1. Posizionate la batteria nel caricabatterie fino a quando non è completamente carica.
Un indicatore LED lampeggia sul pacco batteria.	1. La tensione del pacco batteria è bassa.	1. Posizionate il pacco batteria nel caricabatterie.
La rimozione del pacco batteria dall'utensile è difficoltosa.	1. Il pacco batteria/utensile è nuovo o è presente corrosione nei terminali della batteria e/o i terminali dell'utensile.	1. Pulite i terminali sul pacco batteria e sull'utensile. Poi applicate del grasso dielettrico ai terminali della batteria; non utilizzate nessun altro tipo di lubrificante, dal momento che potrebbe danneggiare i terminali.

Note:

Informativa europea sulla privacy

Dati raccolti da Toro
Toro Warranty Company (Toro) rispetta la vostra privacy. Al fine di elaborare i reclami in garanzia e contattarvi in caso di richiamo di un prodotto, vi chiediamo di comunicarci determinati dati personali direttamente o tramite l'azienda o il rivenditore Toro in loco.

Il sistema di garanzia Toro è installato su server situati negli Stati Uniti, dove la legge sulla tutela della privacy può prevedere una protezione diversa da quella del vostro paese.

COMUNICANDOCI I VOSTRI DATI PERSONALI ACCONSENTITE ALLA LORO ELABORAZIONE COME INDICATO NELL'INFORMATIVA SULLA PRIVACY.

Utilizzo delle informazioni da parte di Toro
Toro può utilizzare i vostri dati personali per elaborare i reclami in garanzia e contattarvi in caso di richiamo di un prodotto e per qualsiasi altra comunicazione, nonché condividere i vostri dati con consociate, rivenditori e altri partner commerciali collegati a tali attività. Non venderemo i vostri dati personali ad altre aziende. Ci riserviamo il diritto di divulgare i dati personali a scopo di conformità con la legislazione applicabile e su richiesta delle autorità competenti, per il corretto funzionamento del sistema o per tutelare noi stessi o gli altri utenti.

Conservazione dei dati personali
Conserveremo i vostri dati personali finché saranno necessari per gli scopi previsti al momento della loro raccolta iniziale o per altri scopi legittimi (come la conformità normativa) o laddove richiesto dalla legislazione applicabile.

Impegno di Toro alla sicurezza dei dati personali
Adottiamo precauzioni ragionevoli per proteggere la sicurezza dei vostri dati personali, nonché misure atte a mantenere l'accuratezza e lo status corrente dei dati personali.

Accesso e correzione delle vostre informazioni personali
Per rivedere o correggere i vostri dati personali, contattateci via email all'indirizzo legal@toro.com.

Legislazione australiana relativa ai consumatori

I clienti australiani potranno reperire i dettagli concernenti la legislazione australiana relativa ai consumatori all'interno della confezione o presso il concessionario Toro in loco.

La Garanzia Toro e Garanzia di avviamento Toro GTS

Condizioni e prodotti coperti

The Toro Company e la sua affiliata, Toro Warranty Company, ai sensi di un accordo tra le medesime, garantiscono congiuntamente la riparazione dei Prodotti Toro elencati sotto qualora essi presentassero difetti di materiale o lavorazione o se il motore coperto da garanzia Toro GTS (Guaranteed to Start) non si avviasse al primo o al secondo tentativo, a condizione che siano state eseguite le operazioni di manutenzione ordinaria previste nel *Manuale dell'operatore*.

I seguenti periodi di tempo si applicano a partire dalla data originale dell'acquisto:

Prodotti	Periodo di garanzia
Tosaerba elettrici con operatore a piedi	
• Piatto pressofuso	5 anni di utilizzo residenziale[2] 90 giorni di utilizzo professionale
—Motore	5 anni con garanzia GTS, utilizzo residenziale[3]
—Batteria	2 anni
• Piatto in acciaio	2 anni di utilizzo residenziale[2] 30 giorni di utilizzo professionale
—Motore	2 anni con garanzia GTS, utilizzo residenziale[3]
Tosaerba TimeMaster	3 anni di utilizzo residenziale[2] 90 giorni di utilizzo professionale
• Motore	3 anni con garanzia GTS, utilizzo residenziale[3]
• Batteria	2 anni
Prodotti elettrici portatili	
• Prodotti Ultra	2 anni di utilizzo residenziale[2]
• Prodotti Power Plex	3 anni di utilizzo residenziale[2]
—Batteria	2 anni
Tosaerba elettrici con operatore a terra	Nessuna garanzia per l'utilizzo professionale
Tutte le unità con operatore a bordo sotto	
• Motore	Consultate la garanzia del produttore del motore[4]
• Batteria	2 anni di utilizzo residenziale[2]
• Attrezzi	2 anni di utilizzo residenziale[2]
Trattorini DH per prati e giardini	2 anni di utilizzo residenziale[2] 30 giorni di utilizzo professionale
TimeCutter	3 anni di utilizzo residenziale[2] 30 giorni di utilizzo professionale
• Motore	3 anni di utilizzo residenziale[2] 2 anni o 300 ore per uso professionale [5]
TimeCutter HD	3 anni o 300 ore [5]
• Motore	3 anni o 300 ore per uso professionale [5]

[1]Per acquirente originale si intende la persona che ha originariamente acquistato il Prodotto Toro.

[2]Per uso residenziale si intende l'utilizzo del prodotto nello stesso lotto della vostra abitazione. L'utilizzo in più di una sede è considerato come uso professionale e si applica pertanto la garanzia per uso professionale.

[3]La garanzia di avviamento Toro GTS non si applica quando il prodotto viene utilizzato in modo professionale.

[4]Alcuni motori utilizzati sui Prodotti Toro sono garantiti dal produttore del motore.

[5]A seconda di quale avviene prima.

La garanzia può essere negata se il contaore viene scollegato, alterato o mostra segni di manomissione.

Responsabilità del proprietario

Dovete effettuare la manutenzione del vostro Prodotto Toro seguendo le procedure di manutenzione indicate nel *Manuale dell'operatore*. Tale manutenzione ordinaria, sia essa eseguita da un rivenditore o dall'acquirente, è a carico dell'acquirente.

Istruzioni per ottenere il servizio in garanzia

Se ritenete che il vostro Prodotto Toro presenti un difetto di materiale o lavorazione, seguite la seguente procedura:

1. Per la revisione del prodotto rivolgetevi al rivenditore di zona. Se per un qualsiasi motivo non fosse possibile contattare il vostro rivenditore di zona, per la revisione del prodotto potete rivolgervi a un distributore autorizzato Toro. Visitate il sito http://www.toro.com/en-us/locator/pages/default.aspx per individuare un distributore Toro nella vostra zona.
2. Portate il prodotto e la vostra prova d'acquisto (ricevuta di vendita) presso il centro di assistenza. Se per qualsiasi motivo non siete soddisfatti dell'analisi del centro di assistenza o dell'assistenza ricevuta, contattateci all'indirizzo:

   Toro Warranty Company
   Toro Customer Care Department, RLC Division
   8111 Lyndale Avenue South
   Bloomington, MN 55420-1196
   001–952–948–4707

Articoli e condizioni non coperti da garanzia

Non esiste altra garanzia espressa ad eccezione della copertura su sistemi di emissione speciali e sul motore di alcuni prodotti. Quanto segue è escluso dalla presente espressa garanzia:

- Costo della regolare manutenzione o delle parti soggette a manutenzione, come filtri, carburante, lubrificanti, cambi d'olio, candele, filtri dell'aria, affilatura delle lame o lame usurate, regolazioni di cavo/cablaggio o regolazioni di freno e frizione
- Componenti malfunzionanti a causa di normale usura
- Qualsiasi prodotto o componente che sia stato alterato, utilizzato impropriamente, trascurato, che richieda sostituzione o riparazione a causa di incidenti o mancanza di adeguata manutenzione
- Costi di ritiro e consegna
- Le riparazioni o tentate riparazioni da parte di chiunque altro che non sia un Centro assistenza Toro autorizzato
- Le riparazioni necessarie a causa di guasti devono seguire la procedura raccomandata per il carburante (consultate il *Manuale dell'operatore* per ulteriori dettagli)
  - La rimozione di contaminanti dall'impianto del carburante non è coperta
  - L'utilizzo di carburante vecchio (di più di un mese) o carburante che contenga una percentuale superiore al 10% di etanolo o superiore al 15% di MTBE
  - Il mancato spurgo dell'impianto del carburante prima di qualsiasi periodo di mancato utilizzo superiore a un mese
- Le riparazioni o regolazioni volte a correggere difficoltà di avviamento a causa delle seguenti condizioni:
  - Mancato svolgimento delle corrette procedure di manutenzione o procedure raccomandate relative al carburante
  - Urto della lama di taglio rotante contro un oggetto
- Condizioni operative speciali in cui l'avviamento può richiedere più di due tiri:
  - Primi avviamenti dopo un periodo prolungato di mancato utilizzo di oltre tre mesi o per rimessaggio stagionale
  - Avviamenti a temperature fredde, come quelle di inizio primavera e tardo autunno
  - Procedure di avviamento non adeguate: se avete difficoltà ad avviare la vostra unità, controllate il *Manuale dell'operatore* per assicurarvi di utilizzare le corrette procedure di avviamento. In questo modo potreste evitare una visita non necessaria a un Centro assistenza Toro autorizzato.

Condizioni generali

L'acquisto è coperto dalle leggi nazionali di ciascun paese. La presente garanzia non limita i diritti riservati all'acquirente da tali leggi.

Form No. 3408-763 Rev C

TORO®

Count on it.

Gebruikershandleiding

PowerPlex™ 40 V MAX standaard accu en lader

Modelnr.: 88525—Serienr.: 317000001 en hoger
Modelnr.: 88526—Serienr.: 317000001 en hoger
Modelnr.: 88527—Serienr.: 317000001 en hoger

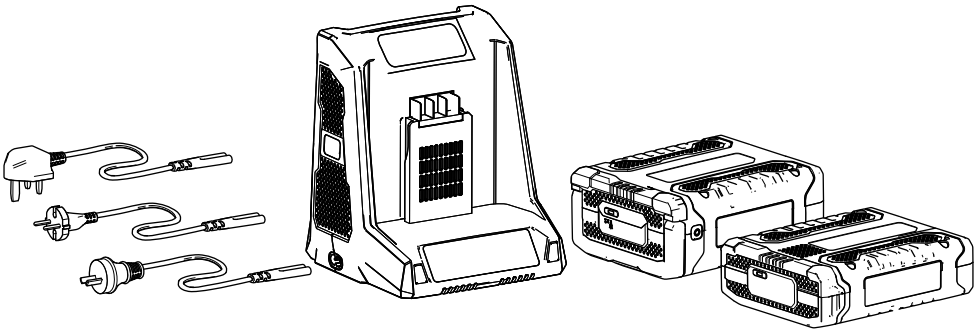

Registreer uw product op www.Toro.com.
Vertaling van de oorspronkelijke tekst (NL)

CE

3408-763 C

CV

Inleiding

Deze accu en lader zijn bedoeld voor particulier gebruik. Acculader Model 88527 is alleen bedoeld voor het laden van accu's Model 88525 en 88526. De lader is niet bedoeld voor andere accu's.

Accu's Model 88525 en 88526 zijn alleen bedoeld voor gebruik met Power Plex™ producten.

Lees deze informatie zorgvuldig door, zodat u weet hoe u de machine op de juiste wijze moet gebruiken en onderhouden en om letsel en schade aan de machine te voorkomen. U bent verantwoordelijk voor het juiste en veilige gebruik van de machine.

U kunt via www.Toro.com rechtstreeks contact met Toro opnemen om informatie over producten en accessoires te verkrijgen, een dealer te vinden of uw product te registreren.

Veiligheid

BELANGRIJKE VEILIGHEIDS-AANWIJZINGEN – BEWAAR DEZE INSTRUCTIES ZORGVULDIG WORDEN OPGEVOLGD

BEWAAR DEZE AANWIJZINGEN – Dit handboek bevat belangrijke veiligheids- en bedieningsaanwijzingen voor accu's Model 88525/88526 en acculader Model 88527.

Lees voor gebruik van de acculader alle aanwijzingen en waarschuwingstekens op de acculader, accu en het product waar de accu in wordt gezet.

WAARSCHUWING – Om het risico op letsel te verlagen mogen accu's Model 88525 en 88526 alleen worden geladen met acculader Model 88527. Andere modellen accu kunnen exploderen en letsel en brand veroorzaken.

Dit toestel voldoet aan de eisen van Part 15 van de FCC regelgeving. Het gebruik valt onder de volgende voorwaarden: (1) Dit toestel mag niet leiden tot schadelijke storingen, en (2) dit toestel moet alle ontvangen storingen accepteren, waaronder storingen die leiden tot ongewenste werking.

Waarschuwing

- De accu en lader zijn alleen voor gebruik binnenshuis.
- Probeer geen normale (niet-oplaadbare) batterijen op te laden.
- Controleer voor gebruik of de uitgangsspanning en stroom van de lader geschikt zijn voor de accu.
- Gebruik de lader niet zodat de uitgangspolariteit niet overeenkomt met de polariteit van de belasting.
- Als het netsnoer beschadigd is moet het, om gevaar te voorkomen, worden vervangen door de fabrikant, servicedealer of een andere deskundige.
- Maak de lader nooit open. Gebruik de lader niet als de behuizing beschadigd is.
- Trek de stekker uit het stopcontact voordat een accu wordt geplaatst of verwijderd.
- Dit toestel is geschikt voor gebruik door personen met fysieke, sensorische of verstandelijke beperkingen of een gebrek aan ervaring of kunde, indien zij onder toezicht staan of instructie ontvangen over het veilige gebruik van het toestel en zich bewust zijn van de gevaren.

© 2018—The Toro® Company
8111 Lyndale Avenue South
Bloomington, MN 55420

U kunt contact met ons opnemen op www.Toro.com.
Gedrukt in China
Alle rechten voorbehouden

- Kinderen mogen niet spelen met dit toestel.
- Kinderen mogen zonder toezicht dit toestel niet schoonmaken of onderhouden.

⚠ GEVAAR

Het aansluiten van de acculader op een stopcontact met een spanning anders dan 230 V kan leiden tot brand of een elektrische schok.

- **Sluit de acculader alleen aan op een 230 V stopcontact.**
- **Sluit een netsnoer, dat geschikt is voor uw stopcontacten, aan op de acculader.**

⚠ VOORZICHTIG

Bij verkeerd gebruik kan de accu brandgevaar of brandwonden door chemische stoffen veroorzaken.

- **Demonteer de accu niet.**
- **Verhit de accu niet boven 70 °C en verbrand deze niet.**
- **Vervang de accu alleen door een originele Toro-accu, het gebruik van een andere accu kan leiden tot brand of een explosie.**
- **Hou accu's buiten het bereik van kinderen en in de originele verpakking totdat ze worden gebruikt.**

⚠ VOORZICHTIG

Voer een oude accu direct af.

Lithium-ion-accu's moeten volgens de gepaste procedure worden gerecycled of afgevoerd naar het plaatselijke recyclingcentrum.

⚠ VOORZICHTIG

Oververhitting van een accu kan leiden tot brand en ernstige brandwonden.

Niet openen, verpletteren, verwarmen tot meer dan 70 °C of verbranden. Volg de instructies voor het recycleren van het accupak.

GEVAAR – OM HET RISICO OP BRAND OF EEN ELEKTRISCHE SCHOK TE VERMINDEREN MOETEN DEZE INSTRUCTIES ZORGVUL-DIG WORDEN OPGEVOLGD

Veiligheids- en instructiestickers

Veiligheidsstickers en veiligheidsinstructies zijn gemakkelijk zichtbaar voor de bestuurder en bevinden zich bij plaatsen waar gevaar kan ontstaan. Vervang alle beschadigde of ontbrekende veiligheidsstickers.

Symbool	Benaming/verklaring
	Klasse II
	Alleen voor gebruik binnenshuis
	Lees de handleiding voor gebruik
T5A	Zekering
	Juiste afvoer van dit product. Dit merkteken geeft aan dat deze acculader en accu in de EU niet met huishoudelijk afval mogen worden afgevoerd. Om een nadelige invloed op het milieu of de menselijke gezondheid te voorkomen door onjuiste afvoer moeten deze producten verantwoord worden afgevoerd om het duurzaam gebruik van grondstoffen te ondersteunen. Voor het retourneren van een gebruikt toestel kunt u gebruik maken van de daarvoor bedoelde systemen of het retourneren aan de leverancier waarbij het is gekocht. Zo kan het product worden gerecycled.

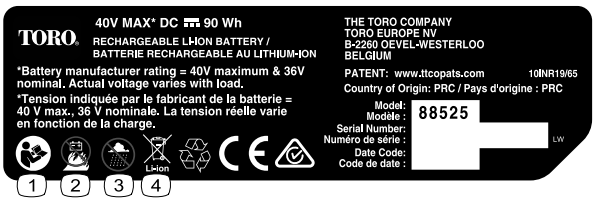

decal136-2499

136-2499

Model 88525

1. Lees de *Gebruikershandleiding*.
2. De accu niet verbranden.
3. Niet gebruiken in natte omgevingen.
4. Niet weggooien.

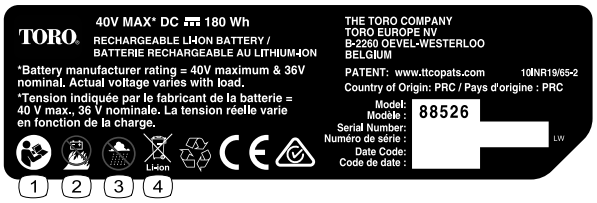

decal136-2500

136-2500

Model 88526

1. Lees de *Gebruikershandleiding*.
2. De accu niet verbranden.
3. Niet gebruiken in natte omgevingen.
4. Niet weggooien.

decal136-2501

136-2501

1. Niet weggooien.
2. Dubbel geïsoleerd
3. Huishoudelijk gebruik
4. Lees de *Gebruikershandleiding*.

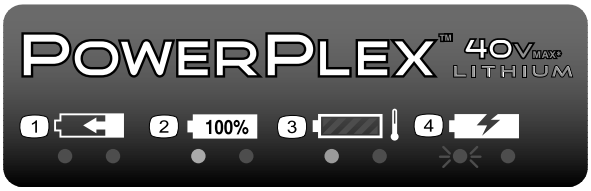

decal136-2504

136-2504

1. De accu wordt geladen.
2. De accu is volledig geladen.
3. De accu is te heet.
4. De accu moet worden vervangen.

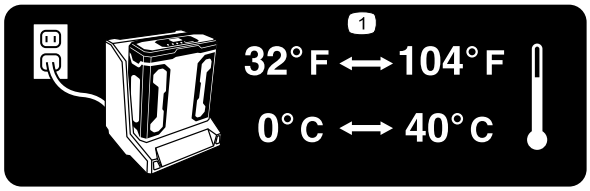

decal136-2539

136-2539

1. Laad de accu op een plaats waar het tussen 0 en 40 °C is.

Montage

De acculader ophangen (optioneel)

Indien gewenst: hang de acculader op de wand met gebruik van de ophangogen aan de achterkant van de acculader.

Hang deze binnenshuis op (b.v. in een garage of andere droge plek), bij een stopcontact, en buiten het bereik van kinderen.

Zie Figuur 1 voor informatie over het ophangen.

Opmerking: Schuif en draai de lader over de bevestigingsmiddelen om de lader op te hangen (bevestigingsmiddelen niet meegeleverd).

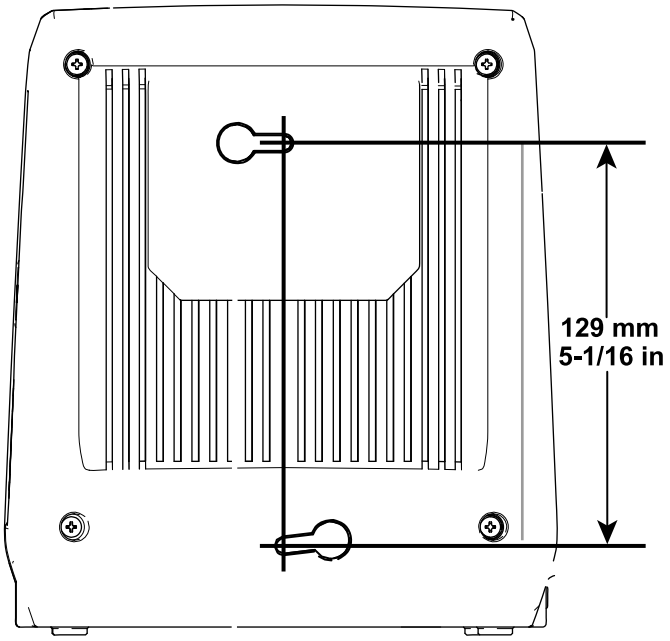

g194202

Figuur 1

Algemeen overzicht van de machine

Specificaties

Acculader

Model	**88527**
Type	40V MAX lithium-ion accu
Netspanning	240 V AC 50/60
Uitgang	41,8 V DC 2,5 A
Gewicht	1,0 kg

Accu

Model	**88525**	**88526**
Celspanning	3,6 V	3,6 V
Aantal cellen	10	20
Accuspanning	40 V maximaal, 36 V nominaal	
Accucapaciteit	2,5 Ah	5,0 Ah
Gewicht	1,0 kg	1,6 kg
Opgave van de accufabrikant: 40 V maximaal en 36 V nominaal. De werkelijke spanning hangt af van de belasting.		

Temperatuurbereik

Accu opladen bij	0 °C tot 40 °C
Producten gebruiken bij	-15 °C tot 60 °C
Producten bewaren bij	-15 °C tot 60 °C
Trek de lader uit het stopcontact bij	temperaturen onder 0 °C of boven 40 °C

*Het opladen zal langer duren als de omgevingstemperatuur buiten dit bereik valt.

Bewaar het apparaat, het accupack en de acculader op een afgesloten, schone en droge plaats.

Gebruiksaanwijzing

De accu opladen

Belangrijk: **De accu is niet volledig opgeladen bij aankoop. Voordat u het gereedschap voor het eerst gebruikt, plaatst u de accu in de lader en laat u deze opladen tot het LED-display aangeeft dat de accu opgeladen is. Zorg dat u alle veiligheidsvoorschriften hebt gelezen.**

Belangrijk: **Laad de accu alleen op binnen het aangegeven temperatuurbereik, zie Specificaties (bladz. 6)**

Opmerking: Om de ladingstoestand te controleren kunt u altijd op de ladingstoestand-knop op de accu drukken (LED-indicators).

1. Sluit een elektriciteitssnoer dat geschikt is voor uw stopcontacten aan op de acculader.
2. Verzeker dat de ventilatie-openingen van de accu niet verstopt zijn door stof en vervuiling.
3. Lijn de uitsparing in de accu (Figuur 2) uit met het uitsteeksel van de lader.

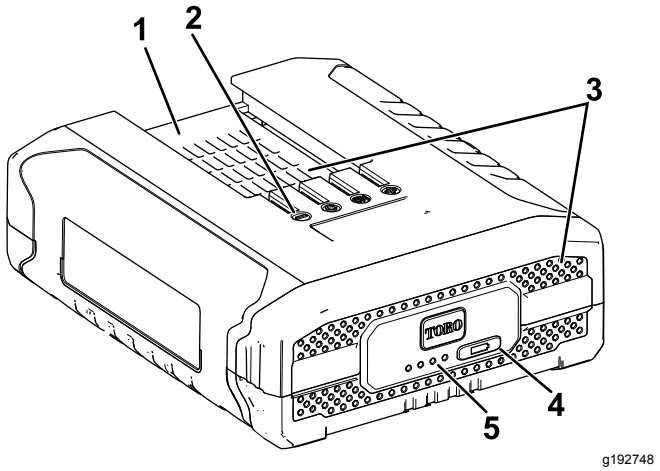

Figuur 2
Model 88525

1. Uitsparing in de accu
2. Contacten
3. Ventilatie-openingen
4. Ladingstoestand-knop
5. LED-indicators (ladingstoestand)

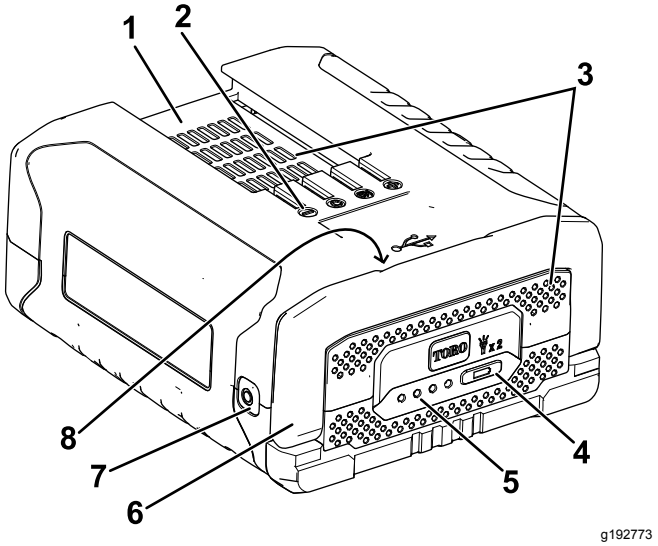

Figuur 3
Model 88526

1. Uitsparing in de accu
2. Contacten
3. Ventilatie-openingen
4. Ladingstoestand-knop
5. LED-indicators (ladingstoestand)
6. Handgreep
7. Lamp
8. USB-poort (niet getoond, onder de handgreep)

Opmerking: Druk de ladingstoestand-knop tweemaal snel in om de lamp in- of uit te schakelen (alleen bij accu Model 88526). De lamp schakelt automatisch uit na ongeveer 60 minuten.

Opmerking: De USB-poort is alleen bedoeld voor het opladen van kleine toestellen zoals een telefoon of tablet (alleen bij accu Model 88526).

4. Verzeker dat de ventilatie-openingen van de acculader niet verstopt zijn door stof en vervuiling.
5. Schuif de accu in de lader tot deze geheel op zijn plaats zit (Figuur 4).

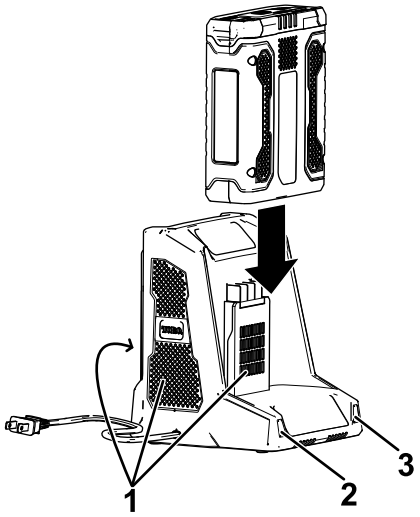

g194423

Figuur 4

1. Ventilatie-openingen
2. LED-indicator, links
3. LED-indicator, rechts

6. Verwijder de accu door deze uit de lader te schuiven.
7. De tabel geeft aan wat de LED-indicators op de acculader betekenen.

Indicator links	Indicator rechts	Betekenis:
Uit	Rood	Lader ingeschakeld, geen accu aanwezig
Rood	Rood	Accu wordt geladen
Groen	Rood	Accu is geladen
Oranje	Rood	Accu is te heet
Rood, knipperend	Rood	Vervang de accu

Plaatsen van de accu

Belangrijk: **Gebruik de accu alleen op binnen het aangegeven temperatuurbereik, zie Specificaties (bladz. 6).**

1. Verzeker dat de ventilatie-openingen van de accu niet verstopt zijn door stof en vervuiling.
2. Lijn de uitsparing in de accu uit met het uitsteeksel van het gereedschap.
3. Neem de handgreep vast.
4. Duw de accu op het gereedschap tot de accu op zijn plaats klikt (Figuur 5).

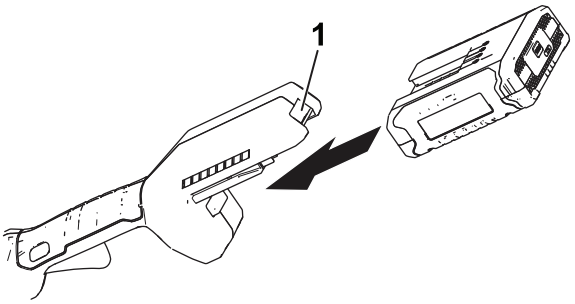

g189881

Figuur 5

(Trimmer getoond als voorbeeld)

1. Accuvergrendeling

Verwijderen van de accu

Druk op de accuvergrendeling van het gereedschap om de accu te ontgrendelen, schuif de accu dan uit het gereedschap (Figuur 6).

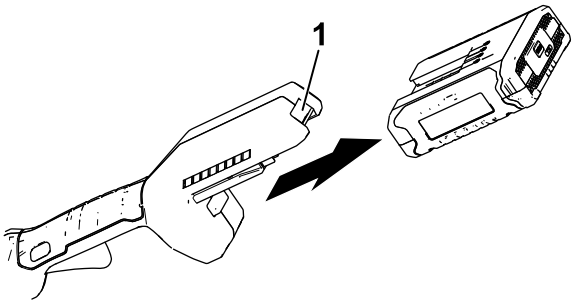

g192774

Figuur 6

(Trimmer getoond als voorbeeld)

1. Accuvergrendeling

Onderhoud

Onder normale omstandigheden is er geen onderhoud of service noodzakelijk.

Het oppervlak kan met een schone doek worden gereinigd.

Demonteer het toestel niet.Neem bij defecten of schade contact op met de leverancier of de fabrikant.

Opbergen

Belangrijk: **Berg het gereedschap, de accu en de lader alleen op binnen het aangegeven temperatuurbereik, zie Specificaties (bladz. 6).**

Belangrijk: **Als u het gereedschap een jaar of langer opbergt verwijder de accu dan uit het gereedschap en laad de accu op tot er 2 of 3 LED-indicators op de accu blauw oplichten. Berg de accu niet geheel geladen of geheel ontladen op. Als het gereedschap weer nodig is laad u de accu op totdat de indicator links op de lader groen oplicht of alle 4 de LED-indicators op de accu blauw oplichten.**

- Na gebruik moet het product van de voeding worden afgekoppeld door de stekker uit de voeding of de accu te trekken, en moet het op schade worden gecontroleerd.
- Verwijder al het vuil van het product.
- Als het gereedschap, de accu en acculader niet in gebruik zijn moeten deze buiten bereik van kinderen worden opgeborgen.
- Hou het gereedschap, de accu en acculader uit de buurt van corrosieve materialen zoals chemische middelen voor in de tuin en straatzout.
- Om het risico op ernstig lichamelijk letsel te verkleinen mag u de accu niet buiten of in een voertuig opbergen.
- Bewaar het apparaat, het accupack en de acculader op een afgesloten, schone en droge plaats.

Het accu klaarmaken voor recycling

Belangrijk: **Neem de accu van het gereedschap en bedek de contacten met stevig plakband. Probeer niet om het accu te vernietigen of te demonteren, of onderdelen ervan te verwijderen. Lithium-ion-accu's moeten volgens de gepaste procedure worden gerecycled of afgevoerd naar het plaatselijke recyclingcenter.**

RECYCLE RBRC Li-ion 1.800.822.8837	Voor meer informatie over het recycleren van lithium-ion accu's en om de dichtsbijzijnde recyclingvoorziening voor accu's te vinden, ga naar www.Call2Recycle.org (enkel VS en Canada). Neem contact op met uw erkende Toro dealer als u zich buiten de VS of Canada bevindt.

Problemen, oorzaak en remedie

Voer alleen de hieronder genoemde handelingen uit. Indien u het probleem zelf niet kunt oplossen moeten de verdere inspectie, onderhoud en reparaties moeten worden uitgevoerd door een geautoriseerd service-centrum of een vergelijkbare specialist.

Probleem	Mogelijke oorzaak	Remedie
De lamp schakelt niet in (alleen op accu Model 88526).	1. De accu zit op de lader. 2. De accu is boven of onder het geschikte temperatuurgebied. 3. De accu heeft een lage spanning.	1. Verwijder de accu van de lader. 2. Verplaats het accupack naar een locatie waar het droog is en de temperatuur tussen 0 en 40 °C ligt. 3. Plaats de accu op de lader.
De USB-poort werkt niet (alleen op accu Model 88526).	1. De accu zit op de lader. 2. De accu is boven of onder het geschikte temperatuurgebied. 3. De accu heeft een lage spanning. 4. De USB-poort is niet geschikt voor alle kleine elektronische toestellen.	1. Verwijder de accu van de lader. 2. Verplaats het accupack naar een locatie waar het droog is en de temperatuur tussen 0 en 40 °C ligt. 3. Plaats de accu op de lader. 4. Gebruik de USB-poort om allerlei kleine elektronische toestellen op te laden.
De accu verliest snel de lading.	1. De accu is boven of onder het geschikte temperatuurgebied.	1. Verplaats het accupack naar een locatie waar het droog is en de temperatuur tussen 0 en 40 °C ligt.
De acculader werkt niet.	1. De acculader is boven of onder het geschikte temperatuurgebied. 2. Er staat geen stroom op het stopcontact waar de acculader op is aangesloten.	1. Koppel de acculader af en verplaats deze naar een locatie waar het droog is en de temperatuur tussen 0 en 40 °C ligt. 2. Laat een deskundige elektricien het stopcontact repareren.
Het gereedschap loopt niet of niet continu.	1. De draden van de accu zijn vochtig. 2. De accu is niet volledig in het gereedschap geplaatst.	1. Laat de accu drogen of maak deze droog met een doek. 2. Verwijder de accu en plaats deze opnieuw, verzeker dat de accu goed op zijn plaats zit en vergrendeld is.
Nadat een volledig geladen accu enkele seconden gebruikt is lichten er maar 3 LED-indicators van de accu op.	1. Dit is normaal.	1. Stop het gereedschap en druk dan op de ladingstoestand-knop, of neem de accu uit het gereedschap om de werkelijke ladingstoestand te zien.
Alle 4 LED-indicators van de accu knipperen als u de ladingstoestand-knop van de accu indrukt en de huidige ladingstoestand getoond wordt (terwijl de accu niet in gebruik is).	1. De accu is boven of onder het geschikte temperatuurgebied.	1. Verplaats het accupack naar een locatie waar het droog is en de temperatuur tussen 0 en 40 °C ligt.
Alle 4 LED-indicators van de accu knipperen nadat u de trekker loslaat (terwijl de accu in gebruik is).	1. De accu is boven of onder het geschikte temperatuurgebied.	1. Verplaats het accupack naar een locatie waar het droog is en de temperatuur tussen 0 en 40 °C ligt.
2 LED-indicators van de accu knipperen als u de ladingstoestand-knop van de accu indrukt en de huidige ladingstoestand getoond wordt (terwijl de accu niet in gebruik is).	1. De cellen in de accu hebben verschillende spanningen.	1. Plaats de accu in de lader tot deze volledig is geladen.
2 LED-indicators van de accu knipperen nadat u de trekker loslaat (terwijl de accu in gebruik is).	1. De cellen in de accu hebben verschillende spanningen.	1. Plaats de accu in de lader tot deze volledig is geladen.

Probleem	Mogelijke oorzaak	Remedie
1 LED van de accu knippert.	1. De accu heeft een lage spanning.	1. Plaats de accu op de lader.
Het is moeilijk om de accu van het gereedschap te verwijderen.	1. De accu of het gereedschap is nieuw, of er is corrosie van de accucontacten, en/of de contacten van het gereedschap.	1. Maak de contacten van de accu en het gereedschap schoon. Breng dan diëlektrisch vet aan op de contacten. Gebruik geen andere soort vet, dat kan de contacten beschadigen.

Opmerkingen:

Opmerkingen:

Opmerkingen:

Privacyverklaring voor Europa

De informatie die Toro verzamelt
Toro Warranty Company (Toro) respecteert uw privacy. Om uw aanspraak op garantie te behandelen en contact met u op te nemen in het geval van een terugroepactie vragen wij om bepaalde persoonlijke informatie, hetzij direct of via uw lokale Toro dealer.

Het Toro garantiesysteem wordt gehost op servers in de Verenigde Staten, waar de privacywet mogelijk niet dezelfde bescherming biedt als in uw land.

DOOR UW PERSOONLIJKE GEGEVENS MET ONS TE DELEN STEMT U IN MET DE VERWERKING VAN UW PERSOONSGEGEVENS ZOALS BESCHREVEN IN DEZE PRIVACYVERKLARING.

Hoe Toro informatie gebruikt
Toro kan uw persoonsgegevens gebruiken om uw aanspraak op garantie te behandelen, contact met u op te nemen in het geval van een terugroepactie, of voor een ander doeleinde waarvan we u op de hoogte brengen. Toro kan uw informatie delen met zijn afdelingen, dealers of andere zakenpartners in verband met deze activiteiten. We verkopen uw persoonsgegevens niet aan andere bedrijven. We behouden ons het recht voor om persoonsgegevens te delen teneinde te voldoen aan geldende wetten en verzoeken van de aangewezen autoriteiten, opdat wij onze systemen naar behoren kunnen gebruiken of met het oog op onze eigen bescherming of die van andere gebruikers.

Behoud van uw persoonlijke informatie
Wij bewaren uw persoonsgegevens zo lang als nodig is voor de doeleinden waarvoor ze oorspronkelijk werden verzameld of voor andere legitieme doeleinden (zoals naleving van voorschriften), of zo lang als vereist is door de van toepassing zijnde wet.

Toro's engagement voor de bescherming van uw persoonlijke informatie
Wij nemen redelijke voorzorgen om uw persoonlijke informatie te beschermen. We proberen bovendien de nauwkeurigheid en geldigheid van persoonlijke gegevens te waarborgen.

Toegang tot en aanpassing van uw persoonlijke gegevens
Als u toegang wenst tot uw persoonlijke gegevens of deze wilt aanpassen, gelieve dan een e-mail te sturen naar legal@toro.com.

Australische consumentenwet

Australische klanten kunnen voor informatie over de Australische consumentenwet (Australian Consumer Law) terecht bij de lokale Toro distributeur of ze kunnen deze informatie in de doos vinden.

Toro Garantie en De Toro GTS Start-garantie

Voorwaarden en producten waarvoor de garantie geldt

De Toro Company en de daarmee verbonden Toro Warranty Company beloven gezamenlijk (op basis van een afspraak tussen hen) de onderstaande Toro producten te repareren indien de materialen of fabricage tekortkomingen vertonen of indien een GTS (Guaranteed to Start) niet start bij de eerste of tweede poging, op voorwaarde dat het onderhoud is uitgevoerd in overeenkomst met de *gebruikershandleiding*.

De volgende perioden zijn van toepassing vanaf de datum van aankoop:

Producten	Garantieperiode
Motorgazonmaaiers	
• Gegoten maaidek	5 jaar huishoudelijk gebruik[2] 90 dagen commercieel gebruik
– Motor	5 jaar GTS garantie bij huishoudelijk gebruik[3]
– Accu	2 jaar
• Stalen maaidek	2 jaar huishoudelijk gebruik[2] 30 dagen commercieel gebruik
– Motor	2 jaar GTS garantie bij huishoudelijk gebruik[3]
TimeMaster maaiers	3 jaar huishoudelijk gebruik[2] 90 dagen commercieel gebruik
• Motor	3 jaar GTS garantie bij huishoudelijk gebruik[3]
• Accu	2 jaar
Elektrische trimmers en bladblazers	
• Ultra producten	2 jaar huishoudelijk gebruik[2]
• Power Plex producten	3 jaar huishoudelijk gebruik[2]
– Accu	2 jaar
Elektrische loopmaaiers	Geen garantie bij commercieel gebruik
Alle onderstaande zitmaaiers	
• Motor	Zie garantie van de fabrikant van de motor[4]
• Accu	2 jaar huishoudelijk gebruik[2]
• Werktuigen	2 jaar huishoudelijk gebruik[2]
DH gazon- en tuintractoren	2 jaar huishoudelijk gebruik[2] 30 dagen commercieel gebruik
TimeCutter	3 jaar huishoudelijk gebruik[2] 30 dagen commercieel gebruik
• Motor	3 jaar huishoudelijk gebruik[2] 2 jaar of 300 uur commercieel gebruik[5]
TimeCutter HD	3 jaar of 300 uur[5]
• Motor	3 jaar of 300 uur commercieel gebruik[5]

[1]Oorspronkelijke koper houdt in: de persoon die oorspronkelijk het Toro-product heeft aangeschaft.

[2]Huishoudelijk gebruik (particulier gebruik) betekent gebruik van het product op het terrein dat bij uw huis hoort. Gebruik op meerdere locaties wordt beschouwd als commercieel gebruik. Hierop is de garantie voor commercieel gebruik van toepassing.

[3]De Toro GTS Start-garantie is niet van toepassing bij commercieel gebruik.

[4]Voor bepaalde motoren van Toro-producten geldt een garantie van de fabrikant van de motor.

[5]De optie die zich het eerst aandient, moet worden aangehouden.

De garantie kan ontoepasselijk worden verklaard als de urenteller verwijderd is, aangepast is of lijkt te zijn gesaboteerd.

Plichten van de eigenaar

U dient uw Toro-product te onderhouden zoals wordt beschreven in de *Gebruikershandleiding*. Dit routineonderhoud is voor uw rekening, ongeacht of dit wordt uitgevoerd door de dealer of door uzelf.

Aanwijzingen voor aanvraag van garantieservice

Als u van mening bent dat een Toro-product materiaalgebreken of fabricagefouten vertoont, moet u deze procedure volgen:

1. Neem contact op met de verkoper om het product te laten nakijken of te repareren. Als u om wat voor reden dan ook geen contact kunt opnemen met de verkoper, neem dan contact op met een andere erkende Toro-dealer om onderhoud te laten plegen. Ga naar http://www.toro.com/en-us/locator/pages/default.aspx om een Toro-distributeur bij u in de buurt te vinden.
2. Breng het product met uw aankoopbewijs (kwitantie) naar de servicedealer. Als u om enige reden ontevreden bent over het onderzoek door de servicedealer of de verleende hulp, verzoeken wij u contact met ons op te nemen via:

   Toro Warranty Company
   Customer Care Department, RLC Division
   8111 Lyndale Avenue South
   Bloomington, MN 55420-1196, VS
   001-952-948-4707

Zaken en gevallen die niet onder de garantie vallen

Er is geen andere uitdrukkelijke garantie behalve voor speciale emissiesystemen en motoren van sommige producten. Buiten deze expliciete garantie vallen:

- De kosten van normaal onderhoud of onderdelen, zoals filters, brandstof, smeermiddelen, olie verversen, bougies, luchtfilters, slijpen/vervangen van versleten maaimessen, bijstellen van kabels/mechanismes of afstellen van de rem en de koppeling.
- Onderdelen die het laten afweten ten gevolge van normale slijtage
- Elk product of onderdeel dat is veranderd of verkeerd is gebruikt en moet worden vervangen of worden gerepareerd als gevolg van ongelukken of gebrekkig onderhoud.
- Kosten voor ophalen en afleveren
- Reparaties of pogingen tot reparaties die niet zijn uitgevoerd door een Erkende Toro-servicedealer
- Reparatie die noodzakelijk is omdat de aanbevolen procedure voor brandstof niet is gevolgd (raadpleeg de *Gebruikershandleiding* voor meer details)
  - Het verwijderen van verontreinigingen uit het brandstofsysteem valt niet onder de garantie
  - Gebruik van oude brandstof (meer dan een maand oud) of brandstof met meer dan 10% ethanol of meer dan 15% MTBE
  - Indien de brandstof niet is afgetapt uit het brandstofsysteem en de machine langer dan een maand niet is gebruikt
- Reparatie of afstelling om startproblemen te verhelpen die het gevolg zijn van:
  - Het niet volgen van de juiste onderhoudsprocedures of aanbevolen brandstofprocedure.
  - Het raken van een voorwerp door een cirkelmaaier.
- Speciale gebruiksomstandigheden waarbij het starten meer dan twee pogingen kan eisen:
  - De eerste start na een lange opslagperiode (meer dan drie maanden of een seizoen).
  - Starten bij lage temperatuur, zoals vroeg in de lente en laat in de herfst.
  - Onjuiste startprocedure: als u problemen heeft met het starten van uw machine, controleer dan in de *Gebruikershandleiding* of u de juiste startprocedure volgt. Dit kan een onnodig bezoek aan een erkende Toro servicedealer voorkomen.

Algemene voorwaarden

De koper wordt beschermd door de nationale wetgeving van elk land. De rechten waarover de koper beschikt op grond van deze wetgeving, worden niet beperkt door deze garantie.

Form No. 3408-764 Rev C

TORO®

Count on it.

Bruksanvisning

PowerPlex™ 40 V MAX standardbatteripaket/-batteriladdare

Modellnr 88525—Serienr 317000001 och högre
Modellnr 88526—Serienr 317000001 och högre
Modellnr 88527—Serienr 317000001 och högre

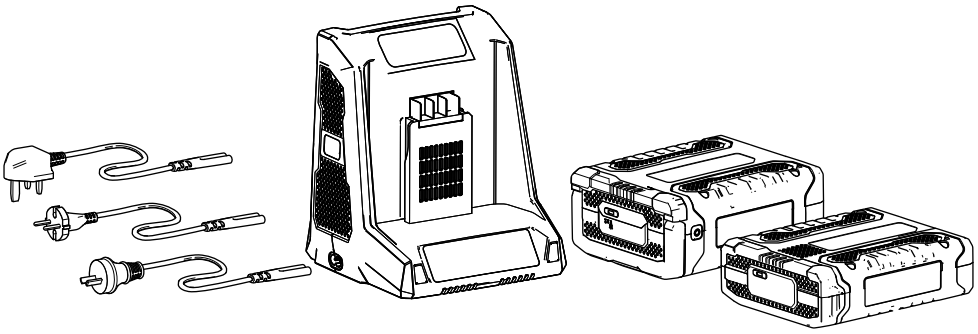

Registrera din produkt på www.Toro.com.
Översättning av originalet (SV)

CE

CV

3408-764 C

Introduktion

Batteripaketet/laddaren är avsedda att användas av privatkunder. Batteriladdare modell 88527 är endast avsedd att ladda batteripaket av modellerna 88525 och 88526. Den är inte utformad att ladda andra batterier.

Batteripaketet av modellerna 88525 och 88526 är endast avsedda att användas i Power Plex™-produkter.

Läs denna information noga så att du lär dig att använda och underhålla produkten på rätt sätt, och för att undvika person- och produktskador. Du är ansvarig för att produkten används på ett riktigt och säkert sätt.

Kontakta gärna Toro direkt på www.Toro.com för att få information om produkter och tillbehör, få hjälp med att hitta en återförsäljare eller för att registrera din produkt.

Säkerhet

VIKTIGA SÄKERHETS-ANVISNINGAR – SPARA ELEKTRISKA STÖTAR.

SPARA DESSA ANVISNINGAR – Handboken innehåller viktiga säkerhetsföreskrifter och driftsanvisningar för batteripaketen modell 88525/88526 och batteriladdaren modell 88527.

Läs alla anvisningar och varningsmarkeringar på batteriladdaren, batteripaketet och produkten som använder batteripaketet innan du använder batteriladdaren.

VAR FÖRSIKTIG – för att minska risken för personskada ska batteripaketet av modellerna 88525 och 88526 endast laddas med batteriladdare av modell 88527. Andra typer av batteripaket kan brista och leda till personskador och skador på egendom.

Denna apparat uppfyller FCC-förordningarna, del 15. Följande två villkor ställs för driften: (1) enheten får inte orsaka störningar och (2) enheten måste tåla alla störningar som den kan utsättas för, inklusive störningar som kan orsaka oavsiktlig användning.

Varning

- Batteripaketet/laddaren är endast avsedda för inomhusbruk.
- Försök inte ladda icke-laddningsbara batterier.
- Kontrollera innan användning om den utgående spänningen och batteriladdarens kraftförsörjning är lämplig för att ladda batteripaketet.
- Använd inte laddaren om den utgående polariteten inte matchar belastningspolariteten.
- Om strömsladden är skadad ska den bytas av tillverkaren eller dess servicetekniker, eller en liknande kvalificerad person för att förhindra skador.
- Öppna inte höljet under några omständigheter. Använd inte adaptern om höljet är skadat.
- Koppla bort strömkällan innan batteriet ansluts eller kopplas bort.
- Denna apparat kan användas av personer med nedsatt fysisk, sensorisk eller mental förmåga eller brist på erfarenhet och kunskap, om det sker under uppsikt eller om de instrueras om säker användning av apparaten och förstår de faror som är inblandade.
- Barn får inte leka med verktyget.
- Barn får inte rengöra eller utföra service på verktyget utan uppsikt.

© 2018—The Toro® Company
8111 Lyndale Avenue South
Bloomington, MN 55420

Kontakta oss på www.Toro.com.
Tryckt i Kina
Med ensamrätt

⚠ FARA

Om batteriladdaren ansluts till ett uttag som inte är 240 V kan det leda till brand eller elektriska stötar.

- **Anslut inte batteriladdaren till ett uttag med annan spänning än 240 V.**
- **Sätt i en elsladd som passar dina vägguttag i batteriladdaren.**

⚠ VAR FÖRSIKTIG

Batteripaketet kan medföra en brandrisk eller risk för brännskada från kemikalier om det hanteras fel.

- **Ta inte isär batteripaketet.**
- **Värm inte upp batteripaketet över 70 °C eller elda upp det.**
- **Ersätt enbart batteripaketet med ett äkta Toro-batteripaket. Om ett annat batteripaket används kan det leda till brand eller explosion.**
- **Förvara batteripaket utom räckhåll för barn och i originalförpackningen tills de ska användas.**

⚠ VAR FÖRSIKTIG

Kassera ett använt batteripaket omedelbart.

Kassera litiumjonbatterier på en återvinningsstation som är avsedd för batteriåtervinning.

⚠ VAR FÖRSIKTIG

Överhettning av ett batteripaket kan orsaka eldsvådor och allvarliga brännskador.

Öppna inte, krossa, värm upp till över 70 °C eller elda upp. Följ anvisningarna för återvinning av batteripaketet.

FARA – FÖLJ DESSA ANVISNINGAR NOGGRANT FÖR ATT MINSKA RISKEN FÖR BRAND ELLER ELEKTRISKA STÖTAR.

Säkerhets- och instruktionsdekaler

Säkerhetsdekalerna och -anvisningarna är fullt synliga för föraren och finns nära alla potentiella farozoner. Ersätt dekaler som har skadats eller saknas.

Symbol	Beteckning/förklaring
	Klass II
	Endast för användning inomhus
	Läs instruktionerna innan laddning
T5A	Strömsäkring
	Korrekt kassering av denna produkt Denna märkning anger att batteriladdaren och batteripaketet inte får kasseras bland de vanliga hushållssoporna inom EU. Återvinn produkterna på ett ansvarsfullt sätt för att främja hållbar återanvändning av materiella resurser och förhindra eventuell skada på miljön eller människors hälsa till följd av okontrollerad avfallshantering. Om du vill returnera den använda enheten kan du använda retur- och insamlingssystemet eller kontakta den återförsäljare där produkten inköptes. De kan ta hand om produkten för miljövänlig återvinning.

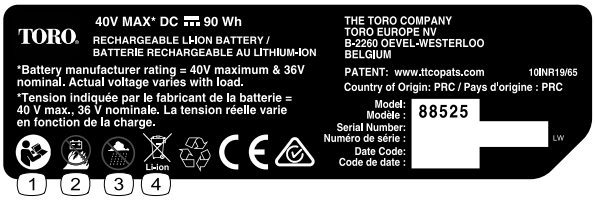

decal136-2499

136-2499

Modell 88525

1. Läs *bruksanvisningen*.
2. Batteriet får inte brännas.
3. Använd inte maskinen i våta förhållanden.
4. Kasta inte bort dem.

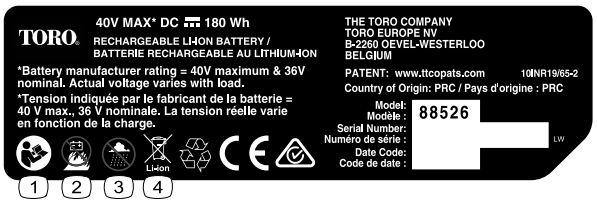

decal136-2500

136-2500

Modell 88526

1. Läs *bruksanvisningen*.
2. Batteriet får inte brännas.
3. Använd inte maskinen i våta förhållanden.
4. Kasta inte bort dem.

decal136-2501

136-2501

1. Kasta inte bort dem.
2. Dubbelisolerad
3. Bostad
4. Läs *bruksanvisningen*.

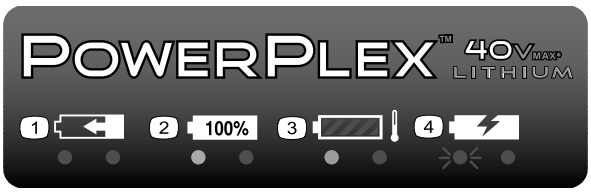

decal136-2504

136-2504

1. Batteripaketet laddas.
2. Batteripaketet är fulladdat.
3. Batteripaketet är för varmt.
4. Batteripaketet behöver bytas ut.

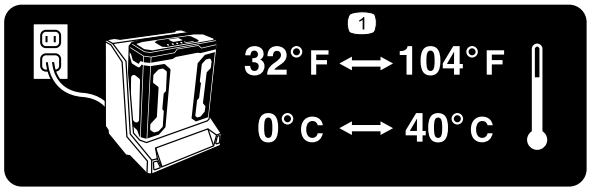

decal136-2539

136–2539

1. Ladda batteriet på en plats där temperaturen är mellan 0 °C och 40 °C.

Montering

Montera batteriladdaren (tillval)

Batteriladdaren kan vid behov monteras säkert på väggen med hjälp av de nyckelhål för väggmontage som finns på baksidan av enheten.

Montera den inomhus (t.ex. i ett garage eller något annat torrt utrymme) nära ett spänningsuttag och utom räckhåll för barn.

Anvisningar om hur du monterar laddaren finns på Figur 1.

Obs: Skjut och vrid laddaren på plats över beslagen för att montera den (fästelement ingår ej).

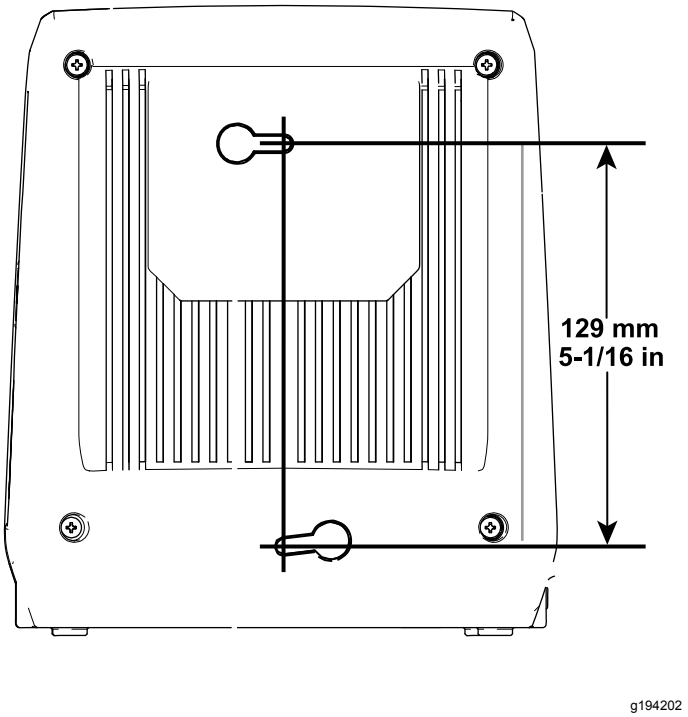

Figur 1

Produktöversikt

Specifikationer

Batteriladdare

Modell	**88527**
Typ	40 V MAX litiumjonbatteriladdare
Ineffekt	120 till 240 V AC 50/60 Hz Max 3,0 A
Uteffekt	41,8 V MAX DC 2,5 A
Vikt	1,0 kg

Batteripaket

Modell	**88525**	**88526**
Spänning per cell	3,6 V	3,6 V
Antal celler	10	20
Batteripaketsspänning	40 V max, 36 V nominellt	
Batteripaketskapacitet	2,5 Ah	5,0 Ah
Vikt	1,0 kg	1,6 kg
Batteritillverkarens angivna klass = 40 V max och 36 V nominellt. Den faktiska spänningen varierar med belastningen.		

Lämpliga temperaturintervall

Ladda batteriet vid	0 °C till 40 °C*
Använd produkterna vid	–15 °C till 60 °C
Förvara produkterna vid	–15 °C till 60 °C
Koppla ur laddaren vid temperaturer	Under 0 °C eller över 40 °C

* Laddningstiden förlängs om du inte laddar batteriet inom detta temperaturintervall.

Förvara verktyget, batteripaketet och batteriladdaren på en ren och torr avsides plats.

Körning

Ladda batteripaketet

Viktigt: **Batteripaketet är inte fulladdat när du köper det. Innan du använder verktyget för första gången ska du placera batteripaketet i laddaren och ladda det tills lysdioden indikerar att batteripaketet är färdigladdat. Se till att du läser och vidtar alla säkerhetsåtgärder.**

Viktigt: **Ladda batteripaketet endast i temperaturer som ligger inom rätt intervall. Se Specifikationer (sida 6).**

Obs: När som helst kan du trycka på batteriladdningsindikatorn på batteripaketet för att visa aktuell laddning (lysdioder).

1. Sätt i en elsladd som passar dina vägguttag i batteriladdaren.
2. Kontrollera att ventilerna på batteriet är fria från damm och smuts.
3. Rikta in håligheten i batteripaketet (Figur 2) med spetsen på laddaren.

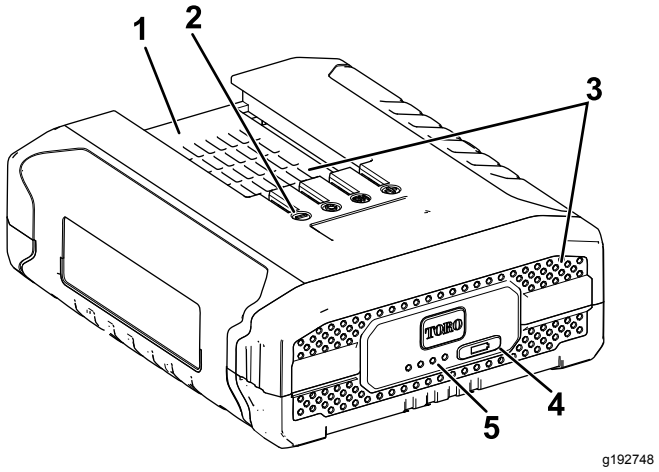

Figur 2
Modell 88525

1. Batteripaketets hålighet
2. Batteripaketspoler
3. Batteripaketsventiler
4. Batteriladdningsindikator
5. Lysdioder (aktuell laddning)

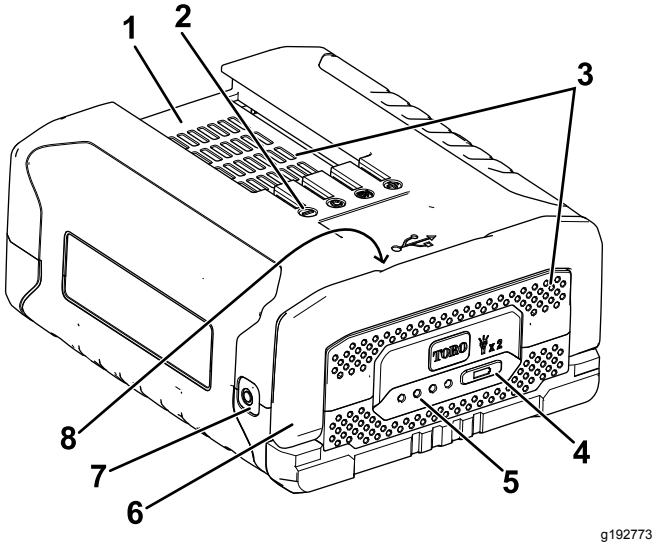

Figur 3
Modell 88526

1. Batteripaketets hålighet
2. Batteripaketspoler
3. Batteripaketsventiler
4. Batteriladdningsindikator
5. Lysdioder (aktuell laddning)
6. Handtag
7. Lampa
8. USB-port (visas ej – sitter under handtaget)

Obs: Tryck snabbt två gånger på batteriladdningsindikatorn för att tända eller släcka lampan (endast batteripaket modell 88526). Lampan släcks automatiskt efter ca 60 minuters användning.

Obs: USB-porten är till för att ladda små elektroniska enheter som mobiltelefoner eller surfplattor (endast batteripaket modell 88526).

4. Kontrollera att ventilerna på batteriladdaren är fria från damm och smuts.
5. Skjut in batteripaketet i laddaren tills det sitter ordentligt (Figur 4).

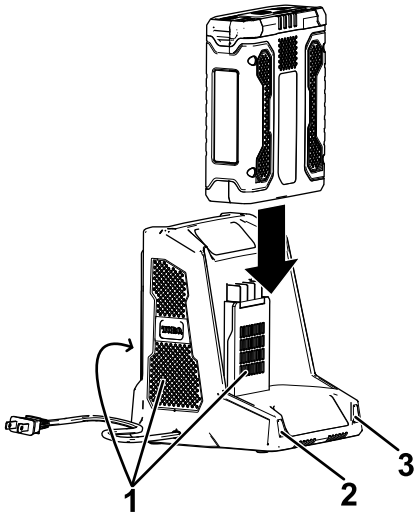

g194423

Figur 4

1. Laddarventiler
2. Vänster indikatorlampa
3. Höger indikatorlampa

6. Ta bort batteripaketet genom att dra det bakåt ur laddaren.
7. Se följande tabell för en beskrivning av batteriladdarens lysdioder.

Vänster lampa	Höger lampa	Anger:
Av	Röd	Laddare är på, inget batteripaket insatt
Röd	Röd	Batteripaketet laddas
Grön	Röd	Batteripaketet är laddat
Orange	Röd	Batteripaketet är för varmt
Röd blinkande	Röd	Byt ut batteripaketet

Montera batteripaketet

Viktigt: **Använd batteripaketet endast i temperaturer som ligger inom rätt intervall. Se Specifikationer (sida 6).**

1. Kontrollera att ventilerna på batteriet är fria från damm och smuts.
2. Rikta in håligheten i batteripaketet med spetsen på verktyget.
3. Fatta tag i avtryckarens handtag.
4. Skjut in batteripaketet i verktyget tills batteriet låses fast i spärren (Figur 5).

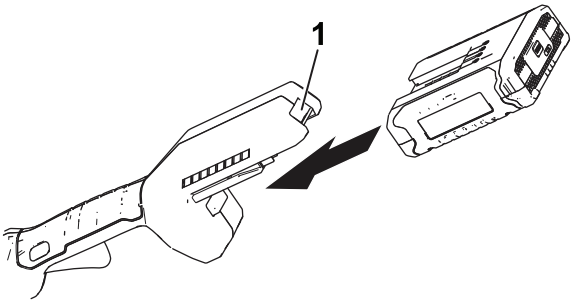

g189881

Figur 5

(Trimmer visas)

1. Batterispärr

Demontera batteripaketet

Tryck på batterispärren på verktyget för att lossa batteripaketet och skjut ut batteripaketet ur verktyget (Figur 6).

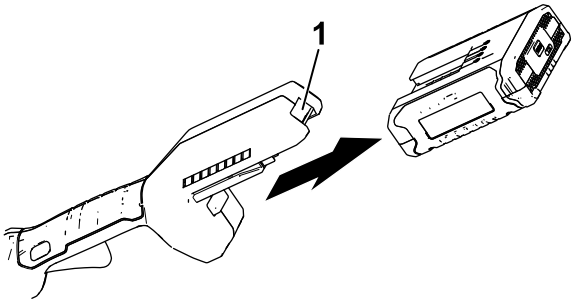

g192774

Figur 6

(Trimmer visas)

1. Batterispärr

Underhåll

Underhåll och service krävs inte under normala förhållanden.

Torka endast med en torr trasa när du rengör ytan på utrustningen.

Ta inte isär utrustningen; kontakta leverantören eller tillverkaren om den skadas.

Förvaring

Viktigt: **Förvara verktyget, batteripaketet och laddaren endast i temperaturer som ligger inom rätt intervall. Se Specifikationer (sida 6).**

Viktigt: **Om du förvarar verktyget i ett år eller längre ska du ta ut batteripaketet ur verktyget och ladda batteripaketet tills två eller tre lysdioder lyser blått på batteriet. Förvara inte ett fulladdat eller helt urladdat batteri. När du ska ta verktyget i bruk igen ska batteripaketet laddas tills vänster indikatorlampa på laddaren lyser grönt eller alla fyra lysdioder på batteriet blir blå.**

- Koppla bort produkten från strömkällan (dvs. dra ur kontakten från strömkällan eller avlägsna batteripaketet) och kontrollera att den inte skadats efter användning.
- Ta bort allt främmande material från produkten.
- När de inte används ska verktyg, batteripaket och laddare förvaras utom räckhåll för barn.
- Håll redskapet, batteripaketet och batteriladdaren på avstånd från frätande medel, som trädgårdskemikalier och vägsalt.
- Minska risken för allvarliga personskador genom att inte förvara batteripaketet utomhus eller i fordon.
- Förvara verktyget, batteripaketet och batteriladdaren på en ren och torr avsides plats.

Förbereda batteripaketet för återvinning

Viktigt: **När batteripaketet avlägsnas ska polerna täckas över med kraftig tejp. Försök inte att förstöra eller plocka isär batteripaketet eller ta bort någon av dess komponenter. Återvinn eller kassera litiumjonbatteripaket på korrekt sätt på en återvinningsstation.**

RECYCLE RBRC Li-ion 1.800.822.8837	Mer information om återvinning av litiumjonbatteripaket och var din närmaste återvinningsstation hittar du på www.Call2Recycle.org (endast USA och Kanada). Om du befinner dig utanför USA eller Kanada ska du kontakta en auktoriserad Toro-återförsäljare.

Felsökning

Utför endast stegen som beskrivs i de här instruktionerna. Alla övriga inspektioner, underhåll och reparationer får endast utföras av en auktoriserad verkstad eller en liknande behörig specialist, om du inte kan lösa problemet själv.

Problem	Möjliga orsaker	Åtgärd
Lampan tänds inte (endast batteripaket modell 88526).	1. Batteripaketet är i laddaren. 2. Batteripaketets temperatur ligger över eller under lämpligt temperaturintervall. 3. Batteripaketets spänning är låg.	1. Ta ut batteripaketet ur laddaren. 2. Flytta batteripaketet till en torr plats där temperaturen är mellan 0 °C och 40 °C. 3. Placera batteripaketet i laddaren.
USB-porten fungerar inte (endast batteripaket modell 88526).	1. Batteripaketet är i laddaren. 2. Batteripaketets temperatur ligger över eller under lämpligt temperaturintervall. 3. Batteripaketets spänning är låg. 4. USB-porten är inte kompatibel med alla mindre elektroniska apparater.	1. Ta ut batteripaketet ur laddaren. 2. Flytta batteripaketet till en torr plats där temperaturen är mellan 0 °C och 40 °C. 3. Placera batteripaketet i laddaren. 4. Använd USB-porten för att ladda en annan mindre elektronisk apparat.
Batteripaketet laddas snabbt ur.	1. Batteripaketets temperatur ligger över eller under lämpligt temperaturintervall.	1. Flytta batteripaketet till en torr plats där temperaturen är mellan 0 °C och 40 °C.
Batteriladdaren fungerar inte.	1. Batteriladdarens temperatur ligger över eller under lämpligt temperaturintervall. 2. Uttaget som laddaren är ansluten till har ingen strömförsörjning.	1. Koppla ur batteriladdaren och flytta den till en torr plats där temperaturen är mellan 0 °C och 40 °C. 2. Kontakta en behörig elektriker för att reparera uttaget.
Verktyget fungerar inte eller fungerar inte utan avbrott.	1. Det finns fukt på batteripaketets kablar. 2. Batteriet är inte helt monterat i verktyget.	1. Låt batteripaketet torka eller torka det på egen hand. 2. Ta bort och sätt tillbaka batteriet i verktyget, se till att det är korrekt monterat och spärrat.
Batteripaketet visar endast tre lysdioder efter att ett fullt laddat batteri använts i endast ett fåtal sekunder.	1. Detta är normalt.	1. Stäng av verktyget och tryck på batteriladdningsindikatorn eller avlägsna batteriet från verktyget för att visa den verkliga batteriladdningen.
Alla fyra lysdioder blinkar på batteripaketet när du har tryckt på batteriladdningsindikatorn på batteripaketet och den aktuella laddningen visas (när batteripaketet inte används).	1. Batteripaketets temperatur ligger över eller under lämpligt temperaturintervall.	1. Flytta batteripaketet till en torr plats där temperaturen är mellan 0 °C och 40 °C.
Alla fyra lysdioder blinkar på batteripaketet när du har släppt utlösaren (när batteripaketet används).	1. Batteripaketets temperatur ligger över eller under lämpligt temperaturintervall.	1. Flytta batteripaketet till en torr plats där temperaturen är mellan 0 °C och 40 °C.
Två lysdioder blinkar på batteripaketet när du har tryckt på batteriladdningsindikatorn på batteripaketet och den aktuella laddningen visas (när batteripaketet inte används).	1. Det är skillnad i spänningen mellan celler i batteripaketet.	1. Placera batteriet i laddaren tills det är fulladdat.
Två lysdioder blinkar på batteripaketet när du har släppt utlösaren (när batteripaketet används).	1. Det är skillnad i spänningen mellan celler i batteripaketet.	1. Placera batteriet i laddaren tills det är fulladdat.

Problem	Möjliga orsaker	Åtgärd
En lysdiod blinkar på batteripaketet.	1. Batteripaketets spänning är låg.	1. Placera batteripaketet i laddaren.
Det är svårt att ta bort batteripaketet från verktyget.	1. Batteripaketet/verktyget är nytt eller det finns korrosion på batteripolerna och/eller kontaktstiften på verktyget.	1. Rengör polerna på batteripaketet och verktyget. Applicera därefter icke-ledande fett på batteripolerna. Använd inte någon annan typ av smörjmedel eftersom det kan skada polerna.

Anteckningar:

Europeiskt sekretessmeddelande

De uppgifter som Toro registrerar
Toro Warranty Company (Toro) respekterar din integritet. För att kunna behandla dina garantianspråk och kontakta dig i händelse av att en produkt måste återkallas ber vi dig att uppge vissa personuppgifter, antingen direkt eller via din lokala Toro-återförsäljare.

Toros garantisystem körs på servrar som finns i USA där sekretesslagarna kanske inte ger samma skydd som i ditt land.

GENOM ATT UPPGE DINA PERSONUPPGIFTER FÖR OSS SAMTYCKER DU TILL ATT DE BEHANDLAS SÅ SOM BESKRIVS I DET HÄR SEKRETESSMEDDELANDET.

Så här använder Toro informationen
Toro kan använda dina personuppgifter för att behandla garantianspråk, för att kontakta dig i händelse av att en produkt återkallas och för andra syften som vi upplyser dig om. Toro kan vidarebefordra uppgifterna till sina dotterbolag, återförsäljare eller andra affärspartner i samband med någon av dessa aktiviteter. Vi säljer inte dina personuppgifter till något annat företag. Vi förbehåller oss rätten att vidarebefordra personuppgifter i syfte att efterleva tillämpliga lagar och besvara förfrågningar från vederbörliga myndigheter, administrera system på rätt sätt eller för vår egen eller andra användares säkerhet.

Så här sparas dina personuppgifter
Vi sparar dina personuppgifter så länge vi behöver dem för det syfte de ursprungligen registrerades för, av andra legitima skäl (t.ex. för att följa föreskrifter) eller så länge som krävs enligt tillämplig lag.

Toros engagemang för att skydda dina personuppgifter
Vi vidtar skäliga försiktighetsåtgärder för att skydda dina personuppgifter. Vi vidtar också åtgärder för att se till att personuppgifterna alltid är korrekta och aktuella.

Åtkomst och korrigering av personuppgifter
Om du vill granska eller korrigera dina personuppgifter kan du kontakta oss via e-post på legal@toro.com.

Konsumenträtt i Australien

Australiensiska kunder hittar information rörande australiensisk konsumenträtt inuti förpackningen eller hos den lokala Toro-återförsäljaren.

Toros garanti och Toros GTS-startgaranti

Fel och produkter som omfattas

Toro Company och dess dotterbolag Toro Warranty Company garanterar gemensamt, och i enlighet med ett avtal dem emellan, att reparera den Toro-produkt som anges nedan om material- eller tillverkningsfel förekommer eller om Toro GTS-motorn (Guaranteed to Start) inte startar när du har dragit i snöret 1–2 gånger, förutsatt att det rutinunderhåll som krävs enligt *bruksanvisningen* har utförts.

Följande tidsperioder gäller från det ursprungliga inköpsdatumet:

Produkter	Garantiperiod
Manuell motordriven klippare	
• Gjutet däck	Fem års privat bruk[2] 90 dagars kommersiellt bruk
– Motor	Fem års GTS-garanti, privat bruk[3]
– Batteri	Två år
• Ståldäck	Två års privat bruk[2] 30 dagars kommersiellt bruk
– Motor	Två års GTS-garanti, privat bruk[3]
TimeMaster-klippare	Tre års privat bruk[2] 90 dagars kommersiellt bruk
• Motor	Tre års GTS-garanti, privat bruk[3]
• Batteri	Två år
Elektriska handhållna produkter	
• Ultra-produkter	Två års privat bruk[2]
• Power Plex-produkter	Tre års privat bruk[2]
– Batteri	Två år
Manuella motordrivna elklippare	Ingen garanti för kommersiellt bruk
Alla åkmaskiner nedan	
• Motor	Se motortillverkarens garanti[4]
• Batteri	Två års privat bruk[2]
• Redskap	Två års privat bruk[2]
DH-åkgräsklippare	Två års privat bruk[2] 30 dagars kommersiellt bruk
TimeCutter	Tre års privat bruk[2] 30 dagars kommersiellt bruk
• Motor	Tre års privat bruk[2] Två år eller 300 timmar kommersiellt bruk [5]
TimeCutter HD	Tre år eller 300 timmar[5]
• Motor	Tre år eller 300 timmar kommersiellt bruk [5]

[1]Med ursprunglig köpare avses den person som ursprungligen köpte Toro-produkten.

[2]Med ”privat bruk” avses bruk av produkten i hemmet. Om produkten används på fler än ett ställe räknas det som kommersiellt bruk och då gäller garantin för kommersiellt bruk.

[3]Toro GTS-startgarantin gäller inte när produkten används kommersiellt.

[4]Vissa motorer som används i Toro-produkter har en garanti från motortillverkaren.

[5]Beroende på vilket som inträffar först.

Garantin upphör att gälla om timmätaren kopplas från, ändras eller visar tecken på att någon har försökt att manipulera den.

Ägarens ansvar

Du måste underhålla Toro-produkten enligt de underhållsrutiner som beskrivs i *bruksanvisningen*. Sådant rutinunderhåll ska bekostas av dig, oavsett om det utförs av en återförsäljare eller av dig själv.

Anvisningar för garantiservice

Följ anvisningarna nedan om du tror att det finns något material- eller tillverkningsfel på din Toro-produkt:

1. Kontakta din försäljningsrepresentant för att ordna produktservice. Om du av någon anledning inte kan kontakta din representant kan du i stället kontakta en Toro-auktoriserad återförsäljare för att få service där. Besök http://www.toro.com/en-us/locator/pages/default.aspx för att hitta en Toro-återförsäljare nära dig.
2. Ta med produkten och inköpsbeviset (kvittot) till återförsäljaren. Om du av någon anledning är missnöjd med din återförsäljares analys eller med den hjälp du får är du välkommen att kontakta oss på följande adress:

   Toro Warranty Company
   Toro Customer Care Department, RLC Division
   8111 Lyndale Avenue South
   Bloomington, MN 55420-1196
   001–952–948–4707

Produkter och fel som inte omfattas

Ingen annan uttrycklig garanti ges förutom ett särskilt emissionssystems-skydd och motorgarantiskydd för vissa produkter. Denna uttryckliga garanti omfattar inte följande:

- Kostnader för regelbundet underhåll rörande service och reservdelar, exempelvis filter, bränsle, smörjmedel, byte av olja, tändstift, luftfilter, knivslipning eller slitna blad, inställning av kabel/länkage, broms och koppling.
- Komponenter som går sönder p.g.a. normalt slitage.
- Alla produkter eller delar som har ändrats, använts felaktigt, försummats eller som måste bytas ut eller repareras på grund av olyckshändelse eller brist på underhåll.
- Hämtnings- och leveransavgifter.
- Reparationer eller försök till reparationer som inte utförs av en auktoriserad Toro-återförsäljare.
- Reparationer som blir nödvändiga till följd av underlåtenhet att följa anvisningarna för bränslehantering (se *bruksanvisningen* för mer information)
  - Borttagning av föroreningar från bränslesystemet omfattas ej.
  - Användning av gammalt bränsle (äldre än en månad) eller bränsle som innehåller mer än 10 % etanol eller mer än 15 % MTBE.
  - Underlåtenhet att tömma bränslesystemet innan klipparen står oanvänd längre än en månad.
- Reparationer eller justeringar i syfte att åtgärda startproblem p.g.a. följande:
  - Underlåtenhet att följa lämpliga underhållsrutiner eller anvisningar för bränslehantering.
  - Fall då en roterande klipparkniv har gått emot ett objekt.
- Särskilda driftsförhållanden då du kan behöva dra fler än två gånger i snöret för att starta:
  - Första gången du ska starta maskinen efter att den har stått oanvänd under mer än tre månader eller stått i förvaring.
  - Start i kylig temperatur som t.ex. vid tidig vår eller sen höst.
  - Olämpliga startrutiner – om du har problem med att starta enheten kontrollerar du att du använder rätt startrutiner i *bruksanvisningen*. Det kan spara in ett onödigt besök hos en auktoriserad Toro-återförsäljare.

Allmänna villkor

Köparens rättigheter regleras av de nationella lagar som gäller i respektive land. De rättigheter köparen har i dessa lagar begränsas inte genom denna garanti.

Form No. 3414-519 Rev C

TORO®

Count on it.

Brukerhåndbok

PowerPlex™ 40 V MAX-standard batteripakke/lader

Modellnr. 88525—Serienr. 317000001 og oppover
Modellnr. 88526—Serienr. 317000001 og oppover
Modellnr. 88527—Serienr. 317000001 og oppover

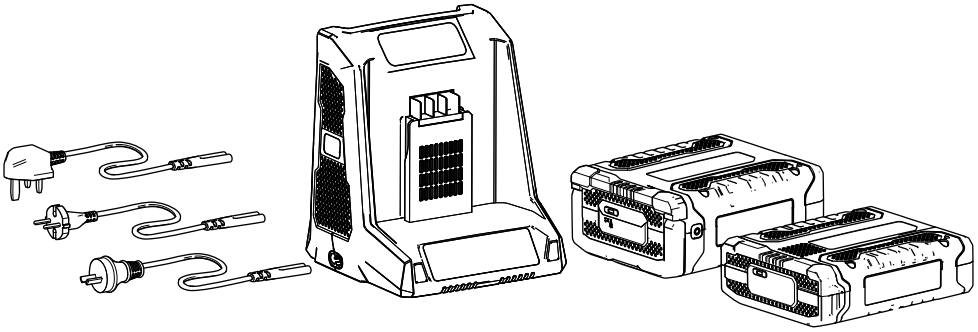

Registrer ditt produkt på www.Toro.com.
Oversettelse av originalen (NO)

CE

3414-519 C

CV

Innledning

Denne batteripakken/laderen er beregnet på privat bruk. Batteriladermodell 88527 er utformet for å kun lade batteripakkemodellene 88525 og 88526. Den er ikke utformet for å lade andre batterier.

Batteripakkemodellene 88525 og 88526 er utviklet for bruk kun i Power Plex™-produkter.

Les denne håndboken nøye, slik at du lærer å bruke og vedlikeholde produktet på riktig måte og unngår person- eller produktskade. Du har ansvar for å bruke produktet på en riktig og sikker måte.

Du kan kontakte Toro direkte på www.Toro.com for informasjon om produkter og tilbehør, hjelp til å finne en forhandler eller for å registrere produktet ditt.

Sikkerhet

VIKTIGE SIKKERHETS-INSTRUKSJONER – TA VARE PÅ INSTRUKSJONENE NØYE.

TA VARE PÅ DISSE INSTRUKSJONENE – Denne håndboken inneholder viktige instruksjoner for bruk og sikkerhet for batteripakkemodellene 88525/88526 og batteriladermodellen 88527.

Les alle instruksjoner og advarselsmerkinger på batteriladeren, batteripakken og produkter som benytter batteripakken før du bruker laderen.

FORSIKTIG – For å redusere risikoen for personskader må du kun lade batteripakkemodellene 88525 og 88526 med batteriladermodellen 88527. Andre typer batteripakker kan sprekke og forårsake person- eller materialskade.

Denne enheten samsvarer med del 15 av FCC-reglene. Maskinen kan brukes under følgende to forutsetninger: (1) Denne enheten skal ikke forårsake skadelig interferens, og (2) denne enheten må kunne tåle eventuell interferens den utsettes for, inkludert interferens som kan forårsake uønsket innvirkning på driften.

Advarsel

- Denne batteripakken/laderen er kun for innendørsbruk.
- Ikke lad ikke-oppladbare batterier.
- Kontroller før bruk om utgangsspenningen og strømmen til batteriladeren er egnet for å lade batteripakken
- Ikke bruk laderen hvis utgangspolariteten ikke samsvarer med lastpolariteten.
- Hvis strømledningen er skadet, må den skiftes ut av produsenten eller produsentens serviceagent eller en tilsvarende kvalifisert person for å unngå fare.
- Ikke åpne dekselet under noen omstendigheter. Hvis dekselet er skadet, må du ikke bruke adapteren.
- Koble fra strømforsyningen før du kobler til eller fra batteriet.
- Dette apparatet kan brukes av personer med reduserte fysiske, sensoriske eller mentale evner, eller mangel på erfaring og kunnskap, hvis de er under tilsyn eller blir instruert i sikker bruk av apparatet og forstår farene som er involvert.
- Barn skal ikke leke med apparatet.
- Barn skal ikke rengjøre eller vedlikeholde apparatet uten tilsyn.

© 2018—The Toro® Company
8111 Lyndale Avenue South
Bloomington, MN 55420

Kontakt oss på www.Toro.com.
Trykt i Kina
Med enerett

⚠ FARE

Tilkobling av batteriladeren til en stikkontakt som ikke er 240 V, kan forårsake brann eller elektrisk støt.

- **Ikke koble batteriladeren til en stikkontakt annet enn 240 V.**
- **Koble strømledningen som matcher strømuttaket ditt, i batteriladeren.**

⚠ FORSIKTIG

Batteripakken kan utgjøre en risiko for brann eller kjemiske brannskader hvis den feilbehandles.

- **Ikke demonter batteripakken.**
- **Ikke varm batteripakken til over 70 °C eller tenn på den.**
- **Erstatt batteripakken med kun en original Toro-batteripakke. Bruk av en annen batteripakke kan forårsake brann eller eksplosjon.**
- **Hold batteripakker utilgjengelig for barn og i den opprinnelige emballasjen til de er klare til bruk.**

⚠ FORSIKTIG

Avhend en brukt batteripakken omgående.

Avhend litiumionbatterier ved et resirkuleringssenter angitt for batteriresirkulering.

⚠ FORSIKTIG

Overoppheting av en batteripakke kan føre til brann og alvorlige brannskader.

Ikke åpne, knus, varm opp til over 70 °C eller tenn på. Følg instruksjonene for resirkulering av batteripakken.

FARE – FOR Å REDUSERE RISIKOEN FOR BRANN ELLER ELEKTRISK STØT, FØLG DISSE INSTRUKSJONENE NØYE.

Sikkerhets- og instruksjonsmerker

Sikkerhetsmerker og -instruksjoner er lett synlige for operatøren og er plassert i nærheten av alle områder som representerer en potensiell fare. Bytt ut alle merker som er ødelagte eller mangler.

Symbol	Betegnelse/forklaring
	Klasse II
	Kun for innendørsbruk
	Les instruksjonene før lading
T5A	Strømsikring
	Korrekt avhending av dette produktet Denne merkingen indikerer at denne batteriladeren og batteripakken ikke skal kastes sammen med annet husholdningsavfall i EU. Resirkuler avfallet på en ansvarlig måte for å fremme bærekraftig gjenbruk av materiale ressurser og for å hindre mulig skade på miljøet eller helse fra ukontrollert avfallsavhending. Hvis du vil returnere din brukte enhet, kan du bruke retur- og innsamlingssystemene eller ta kontakt med forhandleren der produktet ble kjøpt. De kan ta dette produktet for miljømessig sikker resirkulering.

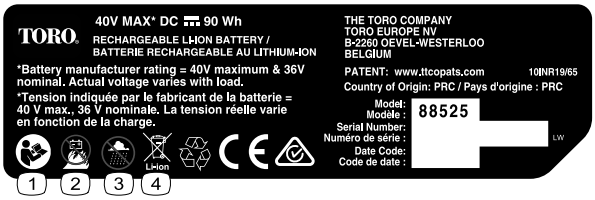

decal136-2499

136-2499

Modell 88525

1. Les *brukerhåndboken*.
2. Batteriet må ikke brennes.
3. Batteriet må ikke brukes under våte forhold.
4. Må ikke kastes.

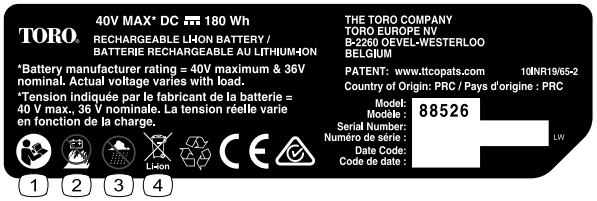

decal136-2500

136-2500

Modell 88526

1. Les *brukerhåndboken*.
2. Batteriet må ikke brennes.
3. Batteriet må ikke brukes under våte forhold.
4. Må ikke kastes.

decal136-2501

136-2501

1. Må ikke kastes.
2. Dobbeltisolert
3. Privatbruk
4. Les *brukerhåndboken*.

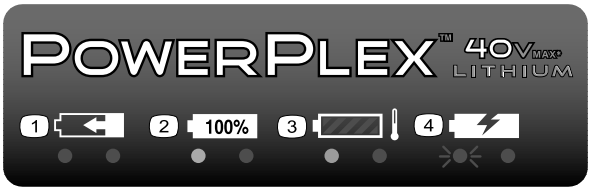

decal136-2504

136-2504

1. Batteripakken lader.
2. Batteripakken er fulladet.
3. Batteripakken er for varm.
4. Batteripakken må skiftes ut.

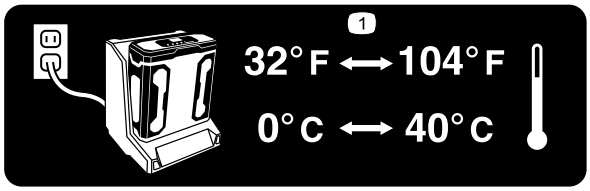

decal136-2539

136–2539

1. Lad batteriet ved en temperatur på mellom 0 °C og 40 °C.

Montering

Montere batteriladeren (valgfritt)

Hvis du ønsker, kan du montere batteriladeren sikkert på en vegg ved bruk av nøkkelhullene for veggmontering på baksiden av laderen.

Monter den innendørs (for eksempel i en garasje eller et annet tørt sted), nær et strømuttak og utilgjengelig for barn.

Se Figur 1 for hjelp med å montere laderen.

Merk: Skyv og vri laderen over de korrekt plasserte monteringsdelene for å feste laderen på plass (monteringsdelene er ikke inkludert).

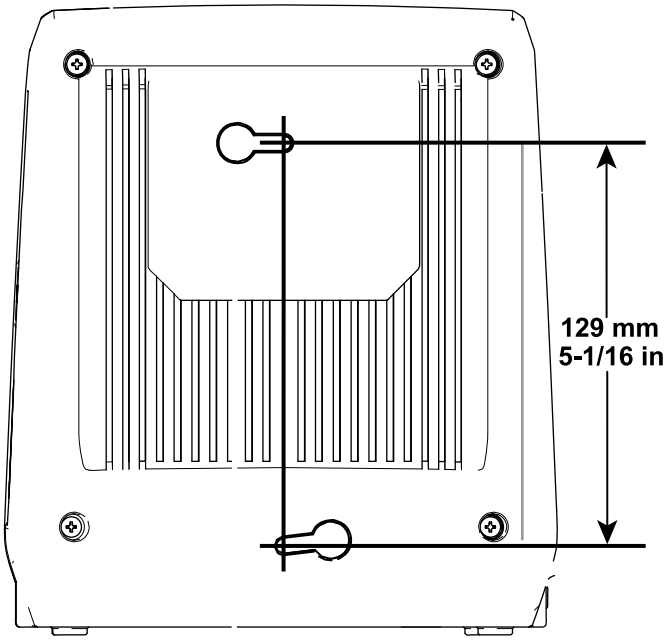

g194202

Figur 1

Oversikt over produktet

Spesifikasjoner

Batterilader

Modell	**88527**
Type	40 V MAX-litiumionbatterilader
Innmating	120 til 240 V AC 50/60 Hz maks. 3,0 A
Utmating	41,8 V MAKS DC 2,5 A
Vekt	1,0 kg

Batteripakke

Modell	**88525**	**88526**
Spenning per celle	3,6 V	3,6 V
Antall celler	10	20
Batteripakkes-penning	40 V maksimum, 36 V nominell	
Batteripakkeka-pasitet	2,5 Ah	5,0 Ah
Vekt	1,0 kg	1,6 kg
Batteriprodusentens klassifisering = 40 V maksimum og 36 V nominell. Faktisk spenning varierer med last.		

Passende temperaturområder

Lad batteriet ved	0 °C til 40 °C*
Bruk produktene ved	-15 °C til 60 °C
Oppbevare produktene ved	-15 °C til 60 °C
Koble fra laderen hvis	Under 0 °C eller over 40 °C

*Ladetiden øker hvis du ikke lader batteriet innenfor dette området.

Oppbevar verktøyet, batteripakken og batterilader i et innelukket, rent, tørt område.

Bruk

Lade batteripakken

Viktig: **Batteripakken er ikke fulladet når den kjøpes. Før du bruker verktøyet for første gang, plasser batteripakken i laderen og lad den til LED-skjermen indikerer at batteripakken er fulladet. Sørg for at du leser alle sikkerhetstiltak.**

Viktig: **Lad batteripakken kun i temperaturer som er innenfor riktig område. Se Spesifikasjoner (side 6).**

Merk: Du kan når som helst trykke på indikatorknappen for batteriladning på batteripakken for å vise gjeldende ladning (LED-indikatorer).

1. Koble strømledningen som matcher strømuttaket ditt, i batteriladeren.
2. Påse at ventilene på batteriet er frie for støv og rusk.
3. Innrett kammeret i batteripakken (Figur 2) med koblingsarmen på laderen.

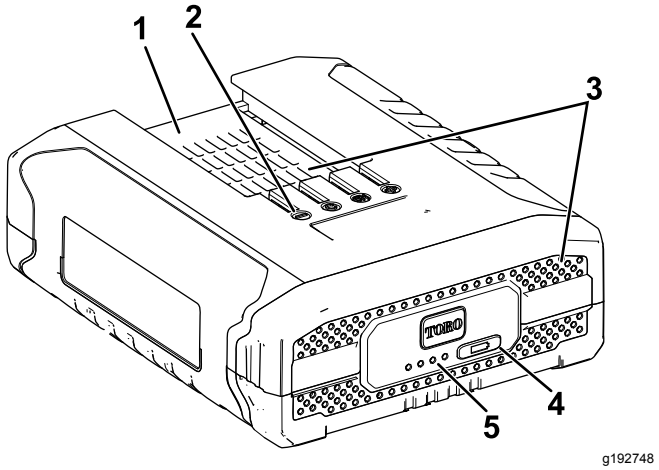

Figur 2
Modell 88525

1. Batteripakkekammer
2. Batteripakkepoler
3. Batteripakkens ventilasjonsområder
4. Indikatorknapp for batteriladning
5. LED-indikatorer (gjeldende ladning)

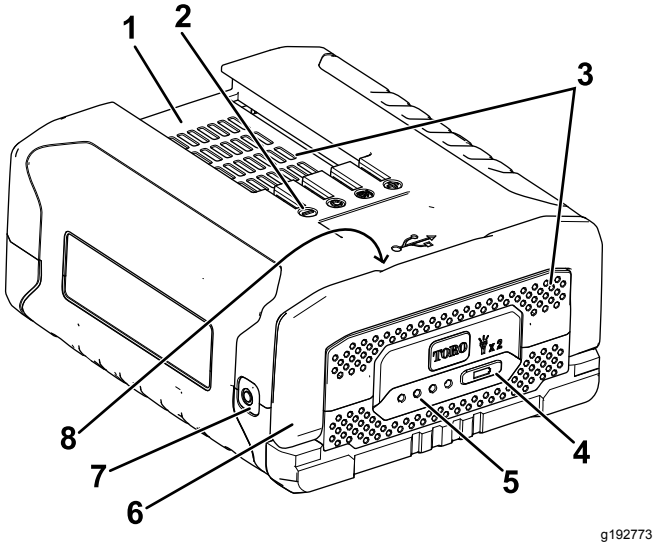

Figur 3
Modell 88526

1. Batteripakkekammer
2. Batteripakkepoler
3. Batteripakkens ventilasjonsområder
4. Indikatorknapp for batteriladning
5. LED-indikatorer (gjeldende ladning)
6. Håndtak
7. Lommelykt
8. USB-port (ikke vist; plassert under håndtaket)

Merk: Trykk raskt to ganger på indikatorknappen for batteriladning for å slå lommelykten på eller av (kun batteripakkemodell 88526). Lommelykten slås av automatisk etter omtrent 60 minutter i bruk.

Merk: USB-porten er der for å lade små elektroniske enheter som mobiltelefoner eller nettbrett (kun batteripakkemodell 88526).

4. Påse at ventilene på batteriladeren er frie for støv og rusk.
5. Skyv batteripakken inn i laderen til den sitter helt fast (Figur 4).

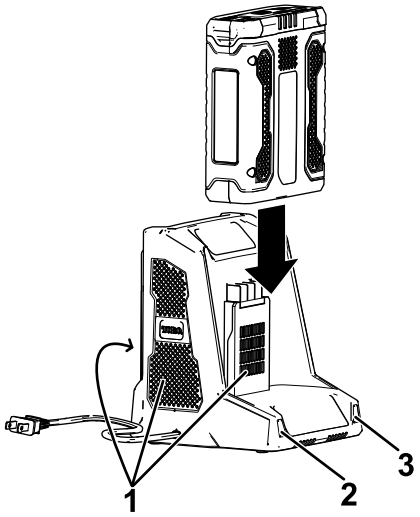

g194423

Figur 4

1. Laderens ventilasjonsområder
2. Venstre indikatorlampe
3. Høyre indikatorlampe

6. For å fjerne batteripakken skyver du batteriet bakover ut av laderen.
7. Se følgende tabell for å tolke LED-indikatorene på batteriladeren.

Venstre lys	Høyre lys	Indikerer:
Av	Rød	Lader er på, ingen batteripakke er satt inn
Rød	Rød	Batteripakken lader
Grønn	Rød	Batteripakken er ladet
Oransje	Rød	Batteripakken er for varm
Blinker rødt	Rød	Bytt ut batteripakken

Montere batteripakken

Viktig: **Bruk batteripakken kun i temperaturer som er innenfor riktig område. Se Spesifikasjoner (side 6).**

1. Påse at ventilene på batteriet er frie for støv og rusk.
2. Innrett kammeret i batteripakken med koblingsarmen på verktøyet.
3. Grip utløserhåndtaket.
4. Skyv batteripakken inn i verktøyet til batteriet låses fast i låsen (Figur 5).

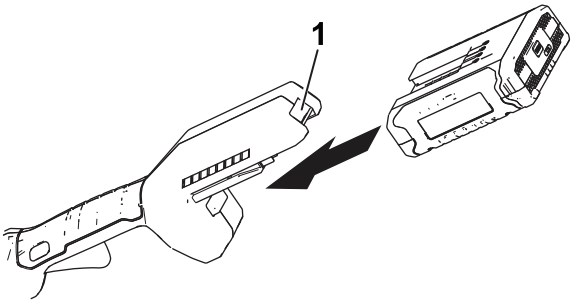

g189881

Figur 5

(Trimmer vist)

1. Batterilås

Fjerne batteripakken

Trykk på batterilåsen på verktøyet for å frigjøre batteripakken, og skyv batteripakken ut av verktøyet (Figur 6).

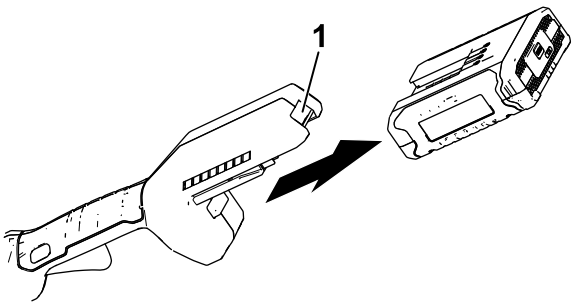

g192774

Figur 6

(Trimmer vist)

1. Batterilås

Vedlikehold

Vedlikehold og service er ikke nødvendig under normale forhold.

Når du rengjør overflaten av utstyret, tørk den kun av med en tørr klut.

Ikke demonter utstyret. Hvis det er skadet, kontakt leverandøren eller produsenten.

	Gå til www.Call2Recycle.org for å få mer informasjon om resirkulering av litium-ion-batteripakker og finne en batteriresirkuleringsfasilitet i nærheten (kun USA og Canada). Hvis du befinner deg utenfor USA og Canada, kontakter du en autorisert Toro-forhandler.

Oppbevaring

Viktig: **Oppbevar verktøyet, batteripakken og laderen kun i temperaturer som er innenfor riktig område. Se Spesifikasjoner (side 6).**

Viktig: **Hvis du skal oppbevare verktøyet i et år eller mer, fjern batteripakken fra verktøyet og lad batteripakken til to eller tre LED-indikatorer blir blå på batteriet. Ikke oppbevar et fulladet eller helt utladet batteri. Når batteripakken er klar til bruk igjen, lader du den til venstre indikatorlampe blir grønn på laderen eller alle fire LED-indikatorer blir blå på batteriet.**

- Koble produktet fra strømforsyningen (dvs. fjern pluggen fra strømforsyningen eller batteripakken) og kontroller det for skade etter bruk.
- Fjern alle fremmedlegemer fra produktet.
- Oppbevar verktøyet, batteripakken og batteriladeren utilgjengelig for barn når de ikke er i bruk.
- Hold verktøyet, batteripakken og batteriladeren borte fra korroderende midler som hagekjemikalier og avisingssalter.
- For å redusere risikoen for alvorlig personskade må du ikke oppbevare batteripakken utendørs eller i kjøretøy.
- Oppbevar verktøyet, batteripakken og batterilader i et innelukket, rent, tørt område.

Klargjøre batteripakken for resirkulering

Viktig: **Når du fjerner batteripakken, dekk polene på batteripakken med kraftig teip. Ikke forsøk å ødelegge eller demontere batteripakken eller fjerne noen av komponentene. Resirkuler eller avhend litiumionbatteripakker på korrekt måte ved et resirkuleringsanlegg for batterier.**

Feilsøking

Utfør kun trinnene beskrevet i disse instruksjonene. Alt ytterligere inspeksjons-, vedlikeholds- og reparasjonsarbeid må utføres av et autorisert serviceverksted eller en tilsvarende kvalifisert spesialist hvis du ikke kan løse problemet selv.

Problem	Mulig årsak	Løsning
Lommelykten slår seg ikke på (kun batteripakkemodell 88526).	1. Batteripakken er på laderen. 2. Batteripakken er over eller under det passende temperaturområdet. 3. Batteripakkens spenning er lav.	1. Fjern batteripakken fra laderen. 2. Flytt batteripakken til et sted der det er tørt og temperaturen er mellom 0 °C og 40 °C. 3. Plasser batteripakken på laderen.
USB-porten fungerer ikke (kun batteripakkemodell 88526).	1. Batteripakken er på laderen. 2. Batteripakken er over eller under det passende temperaturområdet. 3. Batteripakkens spenning er lav. 4. USB-porten er ikke kompatibel med alle små elektriske enheter.	1. Fjern batteripakken fra laderen. 2. Flytt batteripakken til et sted der det er tørt og temperaturen er mellom 0 °C og 40 °C. 3. Plasser batteripakken på laderen. 4. Bruk USB-porten for å lade en annen liten elektronisk enhet.
Batteripakken lades raskt ut.	1. Batteripakken er over eller under det passende temperaturområdet.	1. Flytt batteripakken til et sted der det er tørt og temperaturen er mellom 0 °C og 40 °C.
Batteriladeren fungerer ikke.	1. Batteriladeren er over eller under det passende temperaturområdet. 2. Uttaket som batteriladeren er koblet til, har ikke strøm.	1. Koble fra batteriladeren og flytt den til et sted der det er tørt og temperaturen er mellom 0 °C og 40 °C. 2. Kontakt din autoriserte elektriker for å reparere strømuttaket.
Verktøyet kjører ikke eller kjører ikke uten avbrudd.	1. Det er fuktighet på ledningene til batteripakken. 2. Batteriet er ikke fullstendig montert i verktøyet.	1. La batteripakken tørke eller tørk den tørr. 2. Fjern og sett deretter batteriet inn i verktøyet igjen, og påse at det er fullstendig montert og låst.
Batteripakken viser kun tre LED-indikatorer etter å ha brukt et fulladet batteri i bare noen få sekunder.	1. Dette er normalt.	1. Stopp verktøyet og trykk på indikatorknappen for batteriladning, eller fjern batteriet fra verktøy for å vise den faktiske batteriladningen.
Alle de fire LED-indikatorene blinker på batteripakken når du trykker på indikatorknappen for batteriladning på batteripakken, og gjeldende ladning vises (når batteripakken ikke er i bruk).	1. Batteripakken er over eller under det passende temperaturområdet.	1. Flytt batteripakken til et sted der det er tørt og temperaturen er mellom 0 °C og 40 °C.
Alle de fire LED-indikatorene blinker på batteripakken når du har sluppet utløseren (når batteripakken er i bruk).	1. Batteripakken er over eller under det passende temperaturområdet.	1. Flytt batteripakken til et sted der det er tørt og temperaturen er mellom 0 °C og 40 °C.
To LED-indikatorer blinker på batteripakken når du trykker på indikatorknappen for batteriladning på batteripakken, og gjeldende ladning vises (når batteripakken ikke er i bruk).	1. Det er en forskjell i spenning mellom cellene i batteripakken.	1. Plasser batteriet på laderen til det er fulladet.
To LED-indikatorer blinker på batteripakken når du har sluppet utløseren (når batteripakken er i bruk).	1. Det er en forskjell i spenning mellom cellene i batteripakken.	1. Plasser batteriet på laderen til det er fulladet.

Problem	Mulig årsak	Løsning
Én LED-indikator blinker på batteripakken.	1. Batteripakkens spenning er lav.	1. Plasser batteripakken på laderen.
Det er vanskelig å fjerne batteripakken fra verktøyet.	1. Batteripakken/verktøyet er nytt eller det er rust på batteriklemmene og/eller klemmene på verktøyet.	1. Rengjør klemmene på batteripakken og verktøyet. Påfør deretter ikke-ledende fett på batteriklemmene. Ikke bruk andre smøremidler da de kan skade klemmene.

Europeisk personvernerklæring

Informasjonen Toro samler inn
Toro Warranty Company (Toro) respekterer ditt personvern. For at vi skal kunne behandle ditt garantikrav og kontakte deg ved en eventuell produkttilbakekalling, ber vi deg om å dele enkelte personopplysninger med oss, enten direkte eller gjennom den lokale Toro-bedriften eller -forhandleren.

Toros garantisystem finnes på vertsservere i USA, hvor personvernlovgivningen kanskje ikke gir samme beskyttelse som i ditt eget land.

VED Å DELE PERSONOPPLYSNINGENE DINE MED OSS SAMTYKKER DU I BEHANDLINGEN AV PERSONOPPLYSNINGENE DINE SOM BESKREVET I DENNE PERSONVERNERKLÆRINGEN.

Måten Toro bruker informasjon på
Toro kan bruke personopplysningene dine til å behandle garantikrav, til å kontakte deg ved en eventuell produkttilbakekalling og av andre hensyn som vi vil fortelle deg om. Toro kan dele opplysningene dine med Toros datterselskaper, forhandlere eller andre forretningspartnere i forbindelse med disse aktivitetene. Vi vil ikke selge personopplysningene dine til andre selskaper. Vi forbeholder oss retten til å oppgi personopplysninger for å etterkomme gjeldende lovgivning og på forespørsel fra relevante myndigheter, for å kunne drive systemene våre korrekt eller for vår egen eller andre brukeres beskyttelse.

Oppbevaring av personopplysninger
Vi vil oppbevare personopplysningene dine så lenge vi har behov for dem til formålene som de opprinnelig ble samlet inn for, eller av andre legitime hensyn (som f.eks. samsvar med regelverk), eller som påkrevd av gjeldende lovgivning.

Toros forpliktelser overfor sikkerheten til personopplysningene dine
Vi tar rimelige forholdsregler for å beskytte sikkerheten til personopplysningene dine. Vi setter også i verk tiltak for å opprettholde nøyaktigheten og den gjeldende statusen til personopplysningene dine.

Tilgang og korrigering av din personlige informasjon
Hvis du vil gjennomgå eller korrigere din personlige informasjon, kontakt oss per e-post på legal@toro.com.

Australsk forbrukerlov

Australske kunder vil finne opplysninger angående australsk forbrukerlov enten inni boksen eller hos sin lokale Toro-forhandler.

Toro-garantien og Toro GTS-startgarantien

Betingelser og inkluderte produkter

Toro Company og datterselskapet Toro Warranty Company garanterer, i henhold til en avtale mellom dem, i fellesskap å reparere de oppgitte Toro-produktene hvis de er mangelfulle i materialer eller utførelse, eller hvis Toro GTS-motoren (guaranteed to start – garantert start) ikke starter på første eller andre trekk, såfremt rutinevedlikeholdet som påkrevd i *brukerhåndboken* har blitt utført.

Følgende tidsperioder gjelder fra den opprinnelige kjøpsdatoen:

Produkter	Garantiperiode
Manuelle motordrevne gressklippere	
• Formstøpt klippeenhet	5 år for privatbruk[2] 90 dager for kommersiell bruk
– Motor	5 års løfte om garantert start (GTS) for privatbruk[3]
– Batteri	2 år
• Klippeenhet i stål	2 år for privatbruk[2] 30 dager for kommersiell bruk
– Motor	2 års løfte om garantert start (GTS) for privatbruk[3]
TimeMaster-gressklippere	3 år for privatbruk[2] 90 dager for kommersiell bruk
• Motor	3 års løfte om garantert start (GTS) for privatbruk[3]
• Batteri	2 år
Elektriske håndholdte produkter	
• Ultra-produkter	2 år for privatbruk[2]
• Power Plex-produkter	3 år for privatbruk[2]
– Batteri	2 år
Elektriske, manuelle motordrevne gressklippere	Ingen garanti for kommersiell bruk
Alle plentraktorer nedenfor	
• Motor	Les garantien fra motorprodusenten[4]
• Batteri	2 år for privatbruk[2]
• Tilbehør	2 år for privatbruk[2]
DH Plen- og hagetraktorer	2 år for privatbruk[2] 30 dager for kommersiell bruk
TimeCutter	3 år for privatbruk[2] 30 dager for kommersiell bruk
• Motor	3 år for privatbruk[2] 2 år eller 300 timer for kommersiell drift [5]
TimeCutter HD	3 år eller 300 timer[5]
• Motor	3 år eller 300 timer for kommersiell drift [5]

[1]Opprinnelig kjøper betyr personen som opprinnelig kjøpte Toro-produktet.

[2]Privat bruk betyr bruk av produktet på samme tomt som hjemmet ditt. Bruk på mer enn ett sted betraktes som kommersiell bruk, og garantien for kommersiell bruk vil dermed gjelde.

[3]Toros startgaranti (GTS) gjelder ikke når produktet brukes kommersielt.

[4]Noen motorer som brukes på Toro-produkter, dekkes av motorprodusentens garanti.

[5]Avhengig av hva som inntreffer først.

Garantien kan ugyldiggjøres hvis timetelleren blir frakobles, endret eller viser tegn på tukling.

Eierens ansvar

Du må vedlikeholde Toro-produktet ved å følge vedlikeholdsprosedyrene som er beskrevet i *brukerhåndboken*. Det er du som dekker kostnadene til slikt rutinevedlikehold, enten det utføres av en forhandler eller av deg.

Instruksjoner for å innhente garantitjenester

Hvis du mener at ditt Toro-produkt inneholder en defekt i materialer eller arbeidskvalitet, følger du denne fremgangsmåten:

1. Kontakt selgeren for å avtale service på produktet. Hvis det av en eller annen grunn er umulig for deg å kontakte selgeren, kan du kontakte en Toro-autorisert forhandler for å avtale service. Gå til http://www.toro.com/en-us/locator/pages/default.aspx for å finne en Toro-leverandør i ditt område.
2. Ta med deg produktet og kjøpsbeviset (kvittering) til servicestasjonen. Hvis du av en eller annen grunn er misfornøyd med servicestasjonens analyse eller med hjelpen du får, kan du kontakte oss på:

   Toro Warranty Company
   Toro Customer Care Department, RLC Division
   8111 Lyndale Avenue South
   Bloomington, MN 55420-1196, USA
   001–952–948–4707

Elementer og betingelser som ikke inkluderes

Det er ikke noen annen uttrykt garanti unntatt for spesialdekning for utslippssystemet og motorgarantidekning på noen produkter. Denne uttrykkelige garantien dekker ikke følgende:

- Kostnader til vanlig vedlikeholdsservice eller deler, for eksempel filtre, drivstoff, smøremidler, oljeskift, tennplugger, knivsliping eller slitte blad, kabel- og forbindelsesjusteringer samt bremse- og clutchjusteringer
- Komponenter som svikter som følge av normal slitasje
- Alle produkter eller deler som er endret, feilbrukt, forsømt eller må byttes eller repareres på grunn av uhell eller manglende korrekt vedlikehold.
- Gebyrer for henting og levering
- Reparasjoner eller forsøk på reparasjoner av andre enn en autorisert Toro-serviceforhandler
- Reparasjoner som er nødvendige pga. manglende overholdelse av anbefalt drivstoffprosedyre (se *brukerhåndboken* for mer informasjon)
  - Fjerning av urenheter fra drivstoffsystemet dekkes ikke
  - Bruk av gammelt drivstoff (mer enn én måned gammelt) eller drivstoff som inneholder mer enn 10 % etanol eller mer enn 15 % MTBE
  - Unnlatelse av å tappe drivstoffsystemet før en periode på over én måned uten bruk
- Reparasjoner eller justeringer for å korrigere startproblemer pga. av følgende:
  - Mangel på å følge korrekte vedlikeholdsprosedyrer eller anbefalt drivstoffprosedyre
  - Roterende kniv treffer en gjenstand
- Spesielle driftsvilkår hvor start kan kreve mer enn to trekk:
  - Første start etter en periode uten bruk på over tre måneder eller vinteropplag
  - Kald start som tidlig på våren og sent om høsten
  - Feil startprosedyre – hvis du har problemer med å starte enheten, sjekk *brukerhåndboken* for å påse at du bruker korrekt startprosedyre. Dette kan spare et unødig besøk til et autorisert Toro-forhandlerverksted.

Generelle betingelser

Kjøperen er dekket av nasjonal lovgivning innen hvert land. Rettighetene som kjøperen har med støtte i slike lover, er ikke begrenset av denne garantien.