Form No. 3421-784 Rev A

TORO®

Count on it.

Manuel de l'utilisateur

Tondeuse rotative tractée Groundsmaster® série 1200

N° de modèle 31905—N° de série 400000000 et suivants

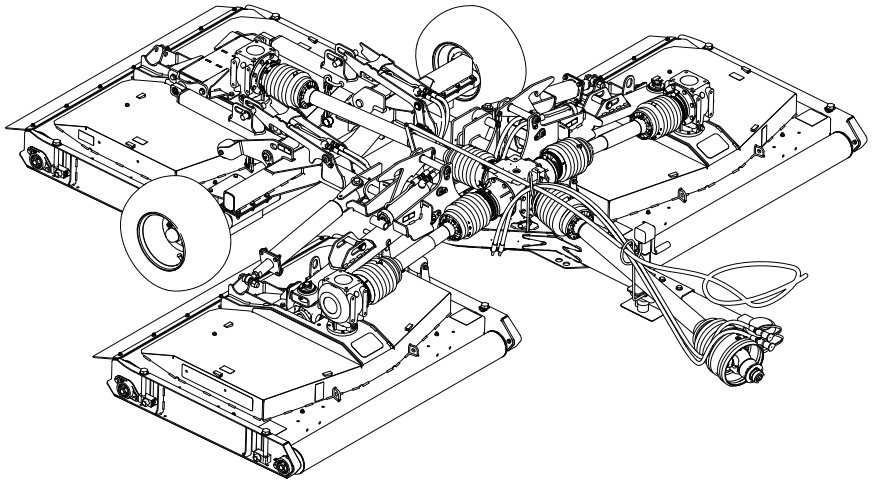

Enregistrez votre produit à www.Toro.com.
Traduction du texte d'origine (FR)

CE

3421-784 A

Ce produit est conforme à toutes les directives européennes pertinentes. Pour plus de renseignements, reportez-vous à la Déclaration de conformité spécifique du produit fournie séparément.

Cette machine est conçue en conformité avec la norme ANSI B71.4-2012.

⚠ ATTENTION

CALIFORNIE
Proposition 65 - Avertissement

L'utilisation de ce produit peut entraîner une exposition à des substances chimiques considérées pas l'état de Californie comme capables de provoquer des cancers, des anomalies congénitales ou d'autres troubles de la reproduction.

Introduction

Cette machine est destinée aux utilisateurs professionnels employés à des applications commerciales. Elle est conçue pour tondre les pelouses régulièrement entretenues dans les parcs, les terrains de golf, les terrains de sports et les espaces verts commerciaux.

Important: **Lisez attentivement cette notice pour apprendre à utiliser et entretenir correctement votre produit, et éviter de l'endommager ou de vous blesser. Vous êtes responsable de l'utilisation sûre et correcte du produit.**

Pour vous procurer des documents de formation à la sécurité et l'utilisation du produit, tout renseignement concernant un accessoire, pour obtenir l'adresse d'un concessionnaire ou pour enregistrer votre produit, rendez-vous sur www.Toro.com.

Pour obtenir des prestations de service, des pièces Toro d'origine ou des renseignements complémentaires, munissez-vous des numéros de modèle et de série du produit et contactez un concessionnaire-réparateur agréé ou le service client Toro. La Figure 1 indique l'emplacement des numéros de modèle et de série sur le produit. Inscrivez les numéros dans l'espace réservé à cet effet.

Important: **Avec votre appareil mobile, vous pouvez scanner le code QR sur l'autocollant du numéro de série (le cas échéant) afin d'accéder aux informations sur la garantie, les pièces détachées et autres renseignements sur le produit.**

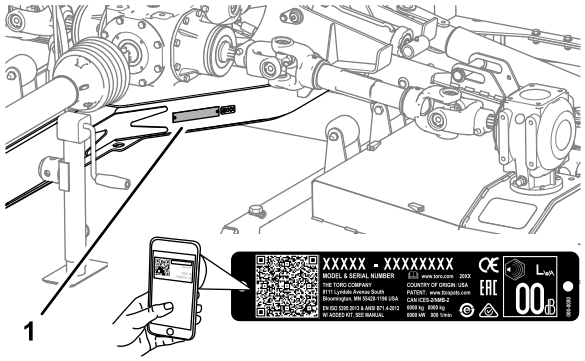

g249978

Figure 1

1. Emplacement des numéros de modèle et de série

N° de modèle _____

N° de série _____

Les mises en garde de ce manuel soulignent des dangers potentiels et sont signalées par le symbole de sécurité (Figure 2), qui indique un danger pouvant entraîner des blessures graves ou mortelles si les précautions recommandées ne sont pas respectées.



g000502

Figure 2

1. Symbole de sécurité

Ce manuel utilise deux termes pour faire passer des renseignements essentiels. **Important**, pour attirer l'attention sur des renseignements mécaniques spécifiques et **Remarque**, pour insister sur des renseignements d'ordre général méritant une attention particulière.

© 2018—The Toro® Company
8111 Lyndale Avenue South
Bloomington, MN 55420

Contactez-nous sur www.Toro.com.
Imprimé aux États-Unis
Tous droits réservés

Table des matières

Sécurité 4
Consignes de sécurité générales 4
Autocollants de sécurité et d'instruction 4
Mise en service 6
1 Mise en place de l'autocollant de coincement 6
2 Montage des boutons du carter de plateau 7
3 Réglage de la position de la barre d'attelage du véhicule tracteur 7
4 Réglage de la barre de remorquage de la tondeuse 7
5 Transformation de la barre de remorquage à goupille en barre de remorquage à crochet d'attelage 8
6 Acheminement de la corde de verrouillage du plateau au niveau de la tondeuse 9
Vue d'ensemble du produit 10
Caractéristiques techniques 11
Outils et accessoires 11
Avant l'utilisation 12
Contrôles de sécurité avant l'utilisation 12
Commandes du tracteur 12
Commandes du groupe de déplacement Outcross 12
Régime de PDF 12
Période de formation 12
Contrôle de la pression des pneus 13
Contrôle des capots d'arbre de PDF et d'entraînement 13
Utilisation du cric de barre de remorquage 14
Accouplement de la tondeuse au véhicule tracteur 15
Pendant l'utilisation 19
Sécurité pendant l'utilisation 19
Consignes de sécurité pour l'utilisation sur des pentes 20
Abaissement des plateaux de coupe en position de transport 21
Levage des plateaux de coupe pendant la tonte 22
Levage des plateaux de coupe en position de transport 22
Réglage de la hauteur de coupe 23
Prendre un virage serré 24
Après l'utilisation 24
Sécurité après l'utilisation 24
Nettoyage et inspection 24
Points d'attache 25
Transport de la machine 25
Entretien 26
Programme d'entretien recommandé 26
Levage de la tondeuse 27
Accès aux plateaux de coupe 27
Graissage 28
Entretien des boîtiers d'engrenages 31
Contrôle des courroies de la tondeuse 34
Remplacement des courroies de la tondeuse 35
Entretien des lames 36
Réglage de l'inclinaison du plateau de coupe 40
Remisage 42
Remisage de la machine 42

Sécurité

Consignes de sécurité générales

Ce produit peut sectionner les mains ou les pieds et projeter des objets. Respectez toujours toutes les consignes de sécurité pour éviter des blessures graves.

L'utilisation de ce produit à d'autres fins que celle qui est prévue peut être dangereuse pour vous-même et pour les personnes à proximité.

- Lisez et assimilez le contenu de ce *Manuel de l'utilisateur* avant d'utiliser la tondeuse.
- Faites preuve d'une grande vigilance pendant le fonctionnement de la tondeuse et du véhicule tracteur. Ne faites rien d'autre qui puisse vous distraire, au risque de causer des dommages corporels ou matériels.
- N'approchez pas les mains ou les pieds des composants mobiles de la machine.
- N'utilisez pas la tondeuse s'il manque des capots ou d'autres dispositifs de protection, ou s'ils sont endommagés.
- Ne vous tenez pas devant l'ouverture d'éjection. Tenez tout le monde et tous les animaux à une distance suffisante de la tondeuse.
- N'admettez jamais d'enfants dans le périmètre de travail. Ne laissez jamais un enfant utiliser le véhicule tracteur ou la tondeuse.
- Arrêtez la machine, serrez le frein de stationnement, coupez le moteur, enlevez la clé et attendez l'arrêt complet de toutes les pièces mobiles avant de faire l'entretien ou de déboucher la machine.

L'usage ou l'entretien incorrect de cette tondeuse peut occasionner des accidents. Pour réduire les risques d'accidents et de blessures, respectez les consignes de sécurité qui suivent. Tenez toujours compte des mises en garde signalées par le symbole de sécurité (⚠) et la mention Prudence, Attention ou Danger. Le non respect de ces instructions peut entraîner des blessures graves ou mortelles.

Autocollants de sécurité et d'instruction

Des autocollants de sécurité et des instructions bien visibles par l'opérateur sont placés près de tous les endroits potentiellement dangereux. Remplacez tout autocollant endommagé ou manquant.



decal110-4668

110-4668

1. Risque de coincement dans l'arbre – ne vous approchez pas des pièces mobiles.
2. Régime de PDF et direction d'entrée.
3. Utilisez le clip pour fixer le câble d'amarrage quand il ne sert pas. Utilisez le câble d'amarrage pour supporter la prise de force quand la machine est dételée du tracteur.

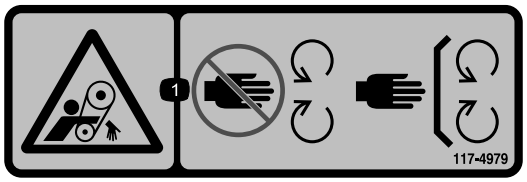

decal117-4979

117-4979

1. Risque de coincement par la courroie – ne vous approchez pas des pièces mobiles et laissez toutes les protections et capots en place.



decal119-6807

119-6807

1. Attention – ne pas poser le pied



decal120-0625

120-0625

1. Point de pincement des mains – n'approchez pas les mains.

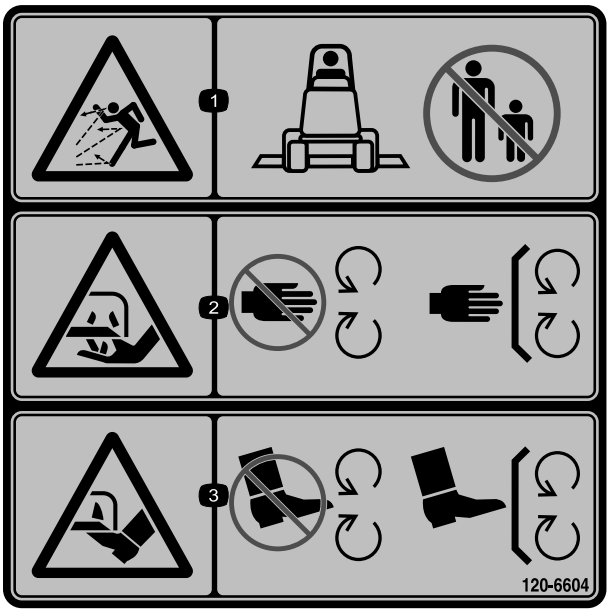

decal120-6604

120-6604

1. Risque de projections d'objets – n'autorisez personne à s'approcher de la machine.
2. Risque de coupure/mutilation des mains par la lame de la tondeuse – ne vous approchez pas des pièces mobiles et gardez toutes les protections en place.
3. Risque de coupure/mutilation des pieds par la lame de la tondeuse – ne vous approchez pas des pièces mobiles et gardez toutes les protections en place.

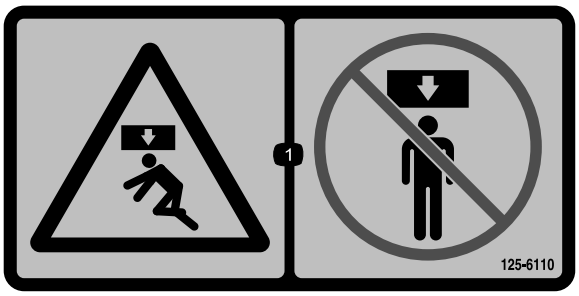

decal125-6110

125-6110

1. Risque d'écrasement – tenez-vous à l'écart de toute partie de la machine.



decal133-8061

133-8061

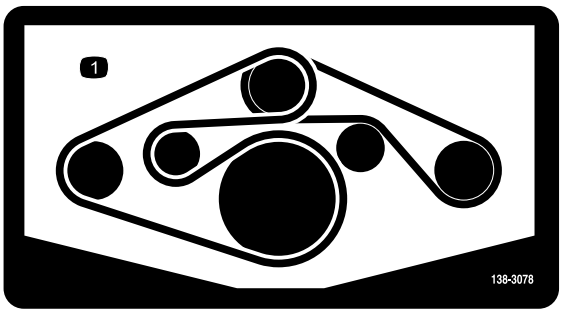

decal138-3078

138-3078

1. Acheminement de la courroie

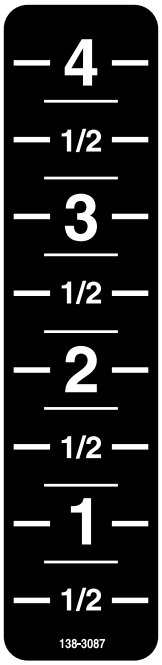

decal138-3087

138-3087

Mise en service

Pièces détachées

Reportez-vous au tableau ci-dessous pour vérifier si toutes les pièces ont été expédiées.

Procédure	Description	Qté	Utilisation
1	Autocollant de coincement CE	1	Mise en place de l'autocollant de coincement – tondeuses CE
2	Bouton	6	Montez les boutons du carter de plateau.
3	Aucune pièce requise	–	Réglage de la position de la barre d'attelage du véhicule tracteur.
4	Aucune pièce requise	–	Réglage de la barre de remorquage de la tondeuse
5	Aucune pièce requise	–	Transformation de la barre de remorquage à goupille en barre de remorquage à crochet d'attelage.
6	Aucune pièce requise	–	Acheminement de la corde de verrouillage du plateau au niveau de la tondeuse.

Médias et pièces supplémentaires

Description	Qté	Utilisation
Manuel de l'utilisateur	1	Lisez ce manuel avant d'utiliser la tondeuse rotative tractée.

1

Mise en place de l'autocollant de coincement

Tondeuses CE

Pièces nécessaires pour cette opération:

1	Autocollant de coincement CE

Procédure

Important: **Cette procédure est obligatoire pour tous les pays CE et dans tous les pays où l'anglais est parlé couramment.**

1. Faites tourner le capot de l'arbre de PDF pour accéder à l'autocollant de coincement (Figure 3).

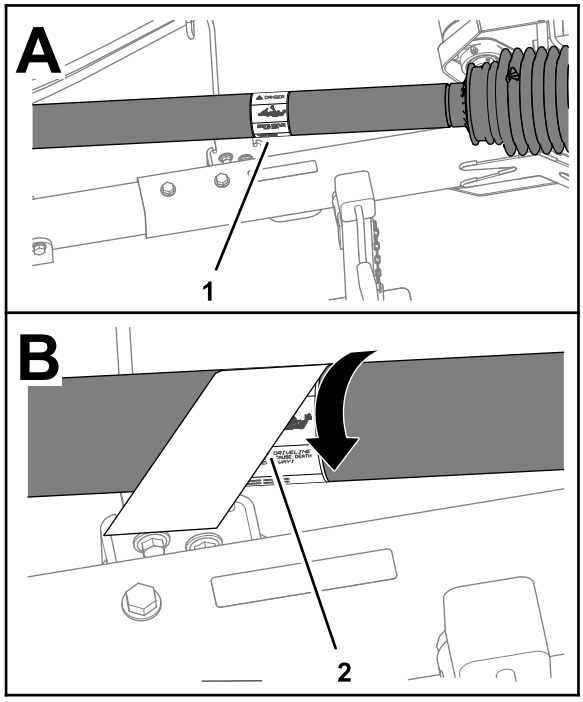

g262546

Figure 3

1. Autocollant de coincement existant
2. Autocollant de coincement CE

2. Nettoyez l'autocollant de coincement existant et la zone de protection autour de l'autocollant.
3. Retirez la pellicule au dos de l'autocollant de coincement CE.
4. Apposez l'autocollant de coincement CE sur l'autocollant de coincement existant (Figure 3).

2

Montage des boutons du carter de plateau

Tondeuses non CE

Pièces nécessaires pour cette opération:

6	Bouton

Procédure

1. Déposez les carters du plateau de coupe ; voir Dépose des carters de plateau de coupe (page 27).
2. Retirez l'écrou poussoir qui fixe le boulon au carter de plateau et déposez le boulon du carter (Figure 4).

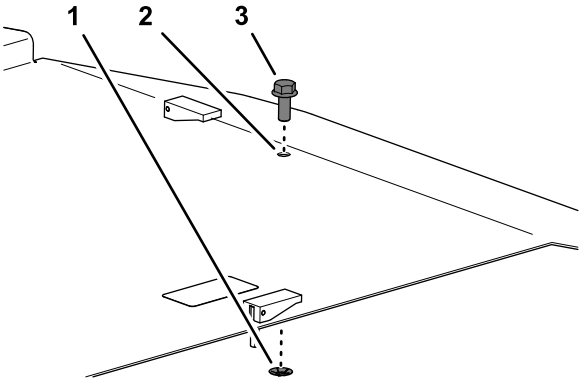

g264078

Figure 4

1. Boulon
2. Carter de plateau de coupe
3. Écrou poussoir

3. Installez le carter de plateau à l'aide du bouton ; voir Montage des carters de plateau de coupe (page 28).
4. Répétez les opérations 1 à 3 pour les autres carters du plateau.

3

Réglage de la position de la barre d'attelage du véhicule tracteur

Aucune pièce requise

Procédure

Réglez la barre d'attelage (Figure 5) du véhicule tracteur en position déployée ; voir le *Manuel de l'utilisateur* de votre véhicule tracteur.

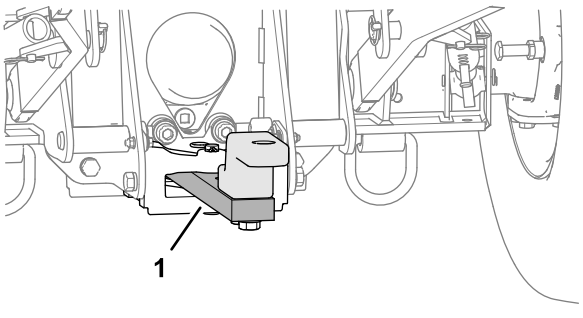

g250235

Figure 5

1. Barre d'attelage (position déployée)

4

Réglage de la barre de remorquage de la tondeuse

Aucune pièce requise

Évaluation du site

Pour déterminer la position de la barre de remorquage de la tondeuse, inspectez le site en tenant compte des éléments suivants :

- Gazon présentant des côtes et des creux dans le contour – réglez la barre de remorquage à une longueur restreinte.
- Gazon principalement plat – réglez la barre de remorquage à une plus grande longueur.

Remarque: Vous devrez peut-être essayer de régler la barre de remorquage à une longueur intermédiaire si le site présente un mélange de zones plates et de zones vallonnées.

Réglage de la longueur de la barre de remorquage

Remarque: La barre de remorquage de la tondeuse possède 5 positions de réglage, vous permettant d'ajuster la longueur sur 20 cm.

1. Retirez les 2 contre-écrous à embase, les 2 vis d'assemblage et les 2 rondelles qui fixent le tube d'attelage au tube récepteur (Figure 6).

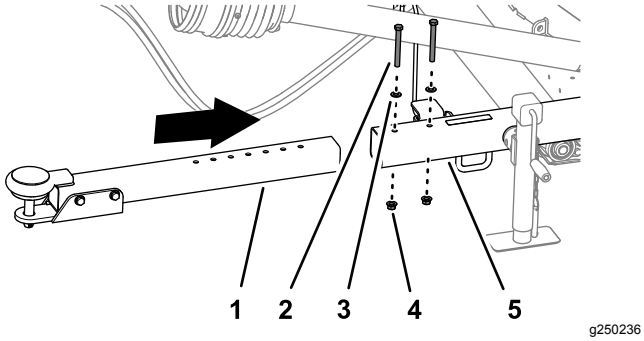

Figure 6

1. Tube d'attelage
2. Vis d'assemblage
3. Rondelle
4. Écrou à embase
5. Tube récepteur

2. Réglez la position du tube d'attelage dans le tube récepteur en fonction de la position établie à la section Évaluation du site (page 8).
3. Assemblez le tube d'attelage sur le tube récepteur au moyen des contre-écrous à embase, des vis d'assemblage et des rondelles que vous avez déposés à l'étape 1.
4. Serrez les écrous et les vis d'assemblage à un couple de 91 à 113 N·m.

5

Transformation de la barre de remorquage à goupille en barre de remorquage à crochet d'attelage

Aucune pièce requise

Procédure

1. Déposez la goupille fendue qui fixe la goupille d'attelage à la barre de remorquage, puis déposez la goupille d'attelage (Figure 7).

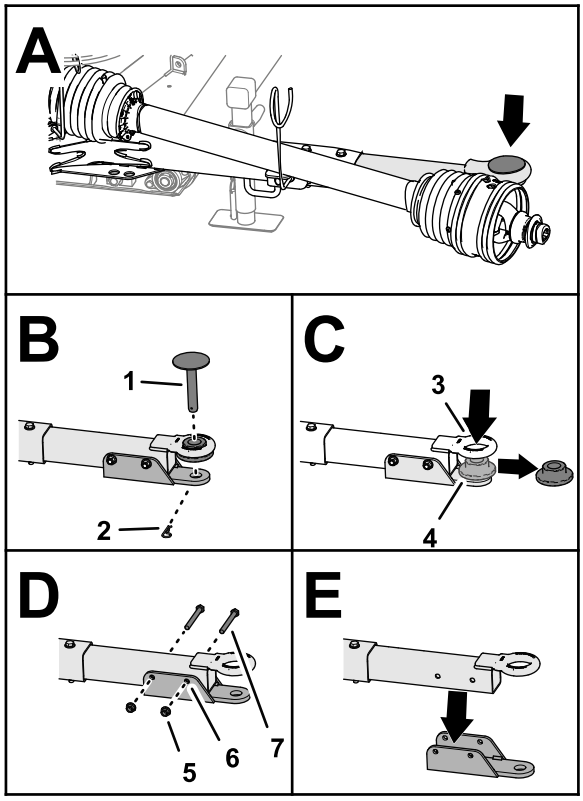

g250399

Figure 7

1. Goupille d'attelage
2. Goupille fendue
3. Anneau d'attelage
4. Bague à embase
5. Contre-écrou à embase
6. Chape en équerre
7. Vis d'assemblage

2. Déposez la bague à embase de l'anneau d'attelage (Figure 7).
3. Déposez les deux contre-écrous à embase et les deux vis d'assemblage qui fixent la chape en équerre sur la barre de remorquage, puis déposez la chape en équerre (Figure 7).

   Remarque: Conservez la goupille fendue, la goupille d'attelage, les contre-écrous à embase, les vis d'assemblage et la chape en équerre pour changer la barre de remorquage à crochet d'attelage en barre de remorquage à goupille.

6

Acheminement de la corde de verrouillage du plateau au niveau de la tondeuse

Aucune pièce requise

Procédure

Prenez l'extrémité libre de la corde de verrouillage du plateau et faites-la passer du levier de verrouillage à travers les deux guides de flexible (Figure 8).

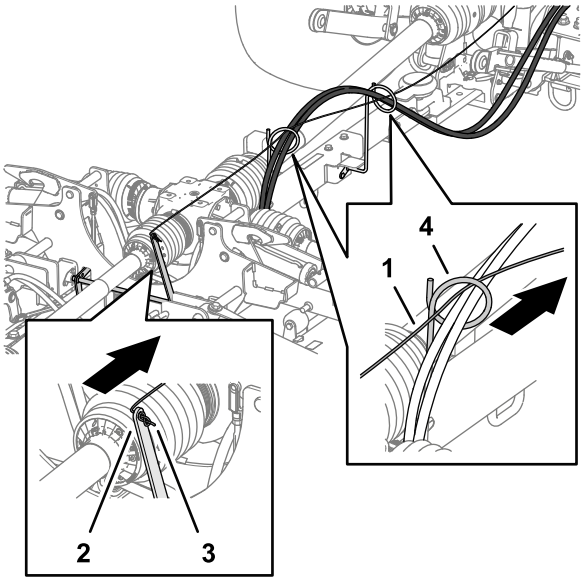

g260004

Figure 8

1. Corde de verrouillage du plateau
2. Levier de verrouillage
3. Extrémité nouée de la corde de verrouillage
4. Guide de flexible

Vue d'ensemble du produit

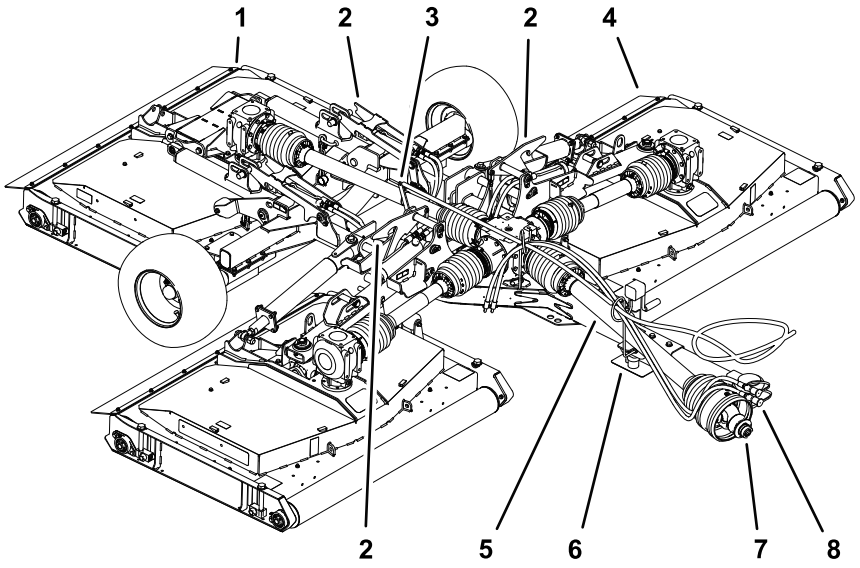

g262052

Figure 9

1. Plateau de coupe arrière
2. Verrouillage de plateau
3. Levier de verrouillage
4. Plateau de coupe extérieur
5. Protection (arbre d’entraînement de PDF)
6. Guide de flexible et support d'arbre d'entraînement
7. Raccord rapide (arbre d'entraînement de PDF)
8. Flexibles hydrauliques

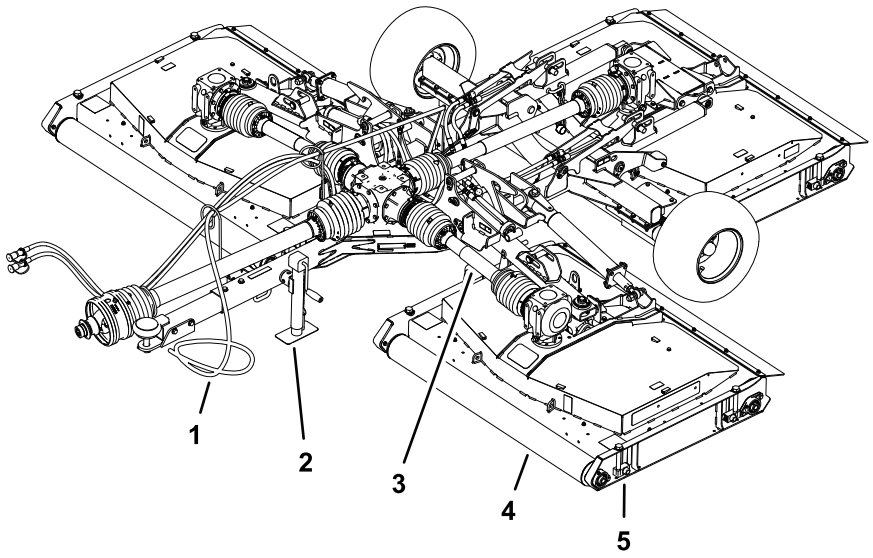

g262053

Figure 10

1. Corde de verrouillage du plateau
2. Cric
3. Protection (arbre d’entraînement de plateau)
4. Rouleau
5. Commande de réglage de hauteur de coupe

Caractéristiques techniques

Remarque: Les spécifications et la conception peuvent faire l'objet de modifications sans préavis.

Spécifications du véhicule tracteur

Puissance de sortie de PDF minimale nominale	26 kW (35 cv)
Vitesse de PDF recommandée	540 tr/min
Rotation de PDF	Sens horaire (depuis l'arrière du véhicule tracteur)
Arbre de PDF	34,8 mm de diamètre, 6 cannelures
Pression hydraulique minimale	137,90 bar
Système de remorquage	Barre d'attelage et goupille – 25 mm de diamètre
	Crochet d'attelage

Spécifications de la tondeuse

Poids		1354 kg
Poids à la flèche		313 kg
Largeur	Position de tonte	381 cm
	Position de transport – HDC de 13 mm	218 cm
Hauteur	Position de tonte	78 cm
	Position de transport	193 cm
Longueur	Attelage entièrement déployé	371 cm
Largeur de coupe		365 cm
Hauteur de coupe		13 à 102 mm
Capacité de coupe	9,7 km/h	3,5 hectares/heure
Vitesse de transport maximale		30 km/h

Outils et accessoires

Une sélection d'outils et d'accessoires agréés par Toro est disponible pour augmenter et améliorer les capacités de la machine. Contactez votre concessionnaire-réparateur ou distributeur agréé ou rendez-vous sur www.Toro.com pour obtenir une liste de tous les accessoires et outils agréés.

Pour garantir un rendement optimal et la sécurité continue de la machine, utilisez uniquement des pièces de rechange et accessoires Toro d'origine. Les pièces de rechange et accessoires provenant d'autres constructeurs peuvent être dangereux et leur utilisation risque d'annuler la garantie de la machine.

Utilisation

Avant l'utilisation

Contrôles de sécurité avant l'utilisation

Consignes de sécurité générales

- Ne confiez jamais l'utilisation ou l'entretien de la machine à des enfants ou à des personnes non qualifiées. Certaines législations imposent un âge minimum pour l'utilisation de ce type d'appareil. Le propriétaire de la machine doit assurer la formation de tous les utilisateurs et mécaniciens.
- N'approchez pas les mains des zones de rotation du joint quand vous manipulez l'arbre d'entraînement de PDF.
- Ne montez pas sur les arbres de PDF ou d'entraînement et ne passez pas au-dessus ni en dessous.
- Familiarisez-vous avec le maniement correct du matériel, les commandes et les symboles de sécurité.
- Apprenez à arrêter la machine et le moteur rapidement.
- N'utilisez pas d'adaptateurs de cannelures de PDF ni d'extensions.
- Avec la tondeuse, utilisez uniquement un véhicule tracteur ayant une vitesse de PDF maximale de 540 tr/min (soit 9 tours par seconde).
- Vérifiez que toutes les protections sont correctement installées et entretenues. Remplacez toute protection manquante, endommagée ou usée avant d'utiliser la machine.
- Assurez-vous que l'arbre d'entraînement de PDF ne touche pas la barre d'attelage.
- Avant de tondre, vérifiez toujours que les lames, les boulons de lame et les ensembles de coupe sont en bon état de marche. Remplacez les boulons et les lames usés ou endommagés par paires pour ne pas modifier l'équilibre.
- Inspectez la zone de travail et débarrassez-la de tout objet pouvant être projeté par la machine.
- Vérifiez auprès du fournisseur ou fabricant de votre véhicule tracteur que ce dernier peut être utilisé avec une tondeuse de ce poids.

Commandes du tracteur

Avant d'utiliser la tondeuse, familiarisez-vous avec les commandes suivantes du tracteur :

- Engagement de PDF
- Régime moteur/de PDF
- Commande d'accessoire arrière (levage/abaissement)
- Fonctionnement du distributeur auxiliaire
- Embrayage
- Commande d'accélérateur
- Sélection de vitesses
- Frein de stationnement

Important: **Reportez-vous au *Manuel de l'utilisateur* du tracteur pour connaître les instructions d'utilisation.**

Commandes du groupe de déplacement Outcross

Reportez-vous au *Manuel de l'utilisateur* du groupe de déplacement Outcross pour tout renseignement sur les commandes et le fonctionnement, et pour plus d'informations sur la configuration du véhicule pour cet accessoire.

Régime de PDF

La tondeuse est conçue pour fonctionner avec un régime de PDF de 540 tr/min maximum. La plupart des véhicules tracteurs affichent une position de 540 tr/min PDF sur le compte-tours.

Période de formation

Avant d'utiliser la tondeuse, trouvez un endroit dégagé et entraînez-vous à l'utiliser. Faites fonctionner le véhicule tracteur aux réglages recommandés en termes de rapports et de vitesses d'entraînement de PDF, et familiarisez-vous avec les caractéristiques de conduite du véhicule tracteur et de la tondeuse. Entraînez-vous à relever et abaisser les plateaux de coupe, à arrêter et démarrer l'entraînement de PDF, et à aligner la machine d'un passage à l'autre. Les séances d'entraînement permettent de gagner en confiance pour utiliser la tondeuse et favorisent le recours aux bonnes techniques de tonte.

⚠ PRUDENCE

Un accessoires en fonctionnement peut entraîner des blessures corporelles.

Pour éviter les blessures, veillez toujours à désengager la PDF, serrer le frein de stationnement, couper le moteur et retirer la clé avant de descendre du siège de l'utilisateur. Assurez-vous que tous les dispositifs de sécurité sont en place avant de poursuivre votre tâche.

Contrôle de la pression des pneus

Périodicité des entretiens: À chaque utilisation ou une fois par jour

⚠ DANGER

Si les pneus ne sont pas assez gonflés, la tondeuse sera moins stable pendant le transport. Celle-ci risque alors de se retourner et de vous blesser, parfois mortellement.

N'utilisez jamais la tondeuse si la pression des pneus est insuffisante.

1. Contrôlez la pression des pneus chaque jour.

   Elle devrait se situer à 2,07 bar.

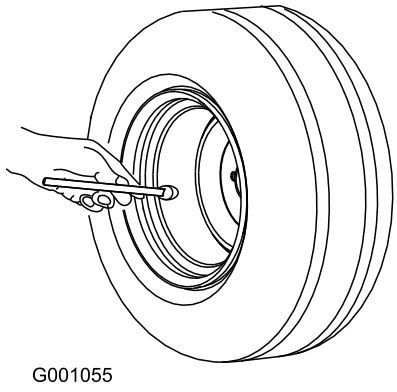

g001055

Figure 11

2. Si la pression de gonflage des pneus n'est pas de 2,07 bar, ajoutez ou enlevez de l'air.

Contrôle des capots d'arbre de PDF et d'entraînement

Périodicité des entretiens: À chaque utilisation ou une fois par jour

1. Si le véhicule tracteur est doté d'un arbre d'entraînement, déposez-le.
2. Faites tourner la moitié avant du capot de l'arbre de PDF d'un tour complet (Figure 12).

   Remarque: Nettoyez ou remplacez le capot d'arbre s'il ne tourne pas librement.

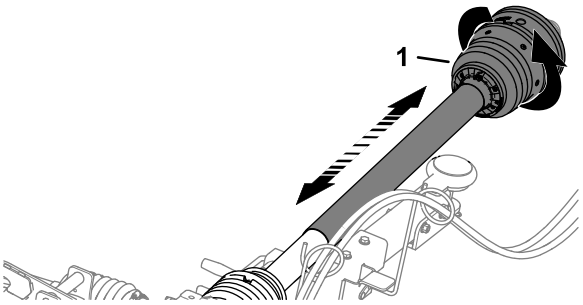

g262236

Figure 12

1. Capot d'arbre de PDF (moitié avant)

3. Faites coulisser la moitié avant du capot de l'arbre de PDF pour vérifiez qu'elle bouge librement (Figure 12).

   Remarque: Nettoyez ou remplacez le capot d'arbre s'il ne coulisse pas librement.
4. Reposez l'arbre d'entraînement si vous l'aviez déposé du véhicule tracteur ; voir Raccordement de l'arbre d'entraînement à la PDF (page 17).
5. Vérifiez que la chaîne de retenue est bien installée entre le capot avant d'arbre de PDF et une partie fixe du véhicule tracteur (Figure 13).

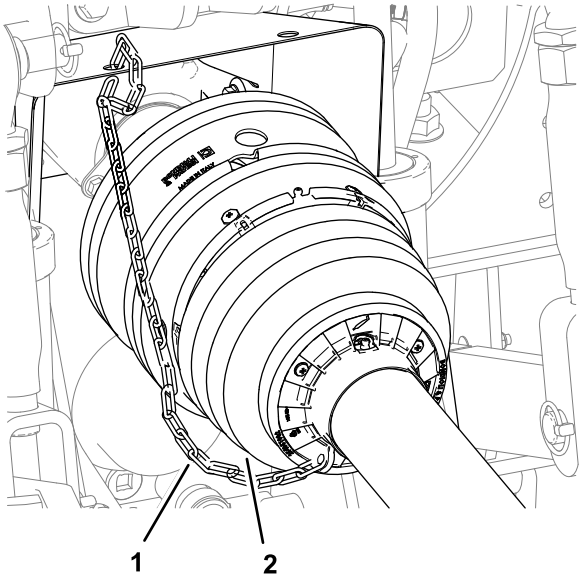

g264215

Figure 13

1. Capot d'arbre de PDF (moitié avant)
2. Chaîne de retenue

6. Vérifiez que la chaîne de retenue est bien reliée au capot arrière d'arbre de PDF, aux capots d'arbre d'entraînement et au châssis de la tondeuse (Figure 14 et Figure 15).

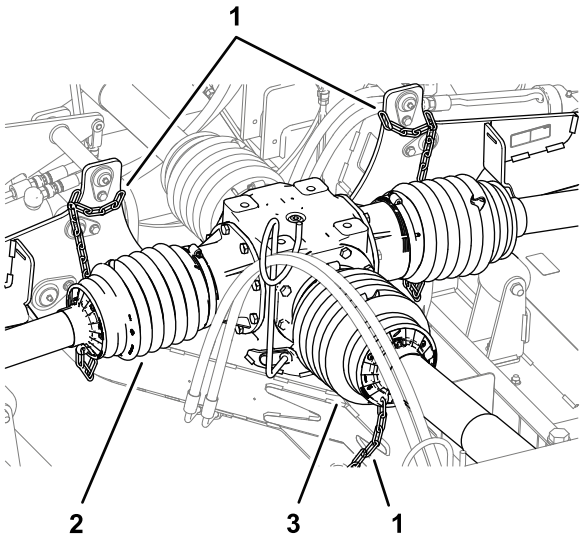

Figure 14

Plateau gauche, plateau droit et capots d'arbre d'entraînement de PDF

1. Chaîne de retenue
2. Capot d'arbre d'entraînement
3. Capot d'arbre de PDF

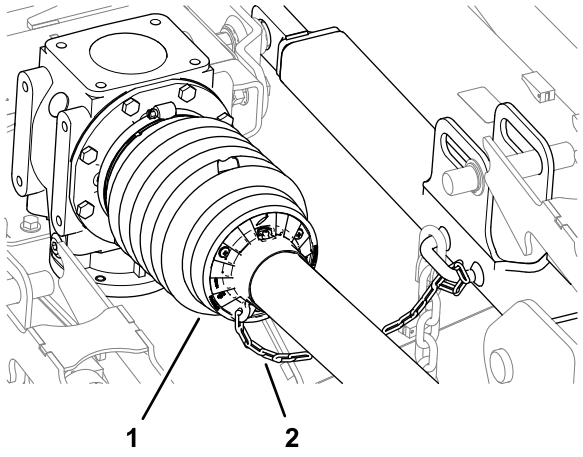

Figure 15

Capot d'arbre d'entraînement de plateau central

1. Capot d'arbre d'entraînement (plateau central)
2. Chaîne de retenue

7. Vérifiez que les 7 colliers de flexible fixent les capots d'arbre d'entraînement au centre et aux boîtiers d'engrenages des plateaux (Figure 16).

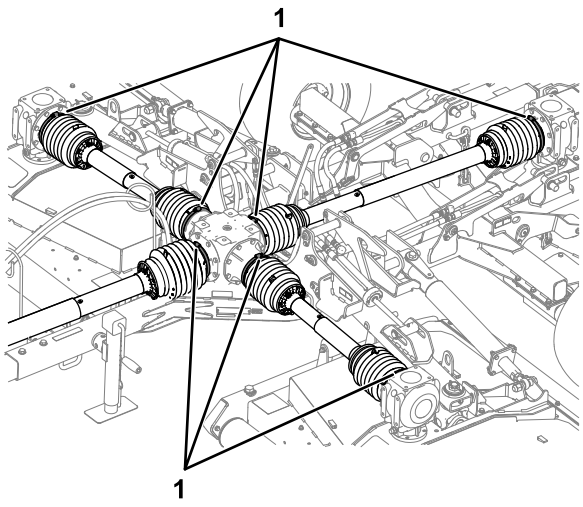

Figure 16

1. Colliers de flexible

Utilisation du cric de barre de remorquage

Soutenir la tondeuse au cric

1. Garez la machine sur un sol plat et horizontal, placez le levier de changement de vitesses au POINT MORT.
2. Serrez le frein de stationnement, coupez le moteur, enlevez la clé de contact et attendez l'arrêt de toutes les pièces mobiles.
3. Déposez la goupille et pivotez le cric de barre de remorquage à la verticale (Figure 17).

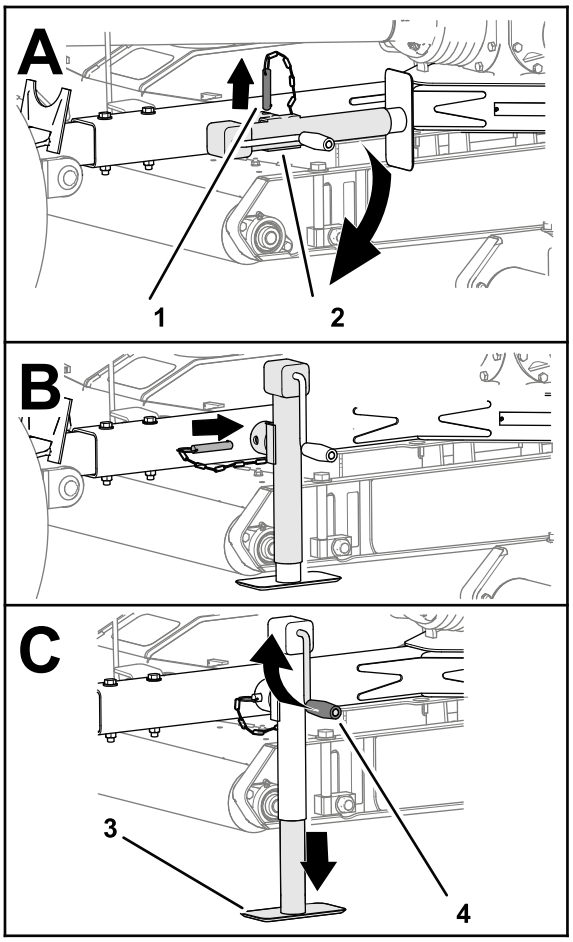

g250413

Figure 17

1. Goupille
2. Cric de barre de remorquage
3. Appui de cric
4. Manivelle de cric

4. Alignez le trou de la barre de remorquage et le trou du cric (Figure 17).
5. Insérez la goupille dans les trous de la barre de remorquage et du cric (Figure 17).
6. Tournez la manivelle du cric jusqu'à ce que le cric soutienne tout le poids de la tondeuse.
7. Calez les deux roues de la tondeuse (Figure 18).

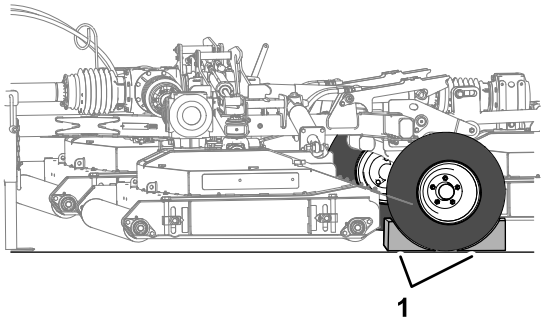

g256133

Figure 18

1. Cales de roues

8. Débranchez les flexibles hydrauliques et l'arbre d'entraînement de PDF du véhicule tracteur.
9. Désaccouplez l'attelage de la barre de remorquage.
10. Conduisez le véhicule tracteur en ligne droite pour l'éloigner de la tondeuse.

Rangement du cric

1. Assurez-vous que la tondeuse est bien attelée au véhicule tracteur.
2. Tournez la manivelle de cric pour relever entièrement l'appui de cric ; voir Figure 17 à la section Soutenir la tondeuse au cric (page 14).
3. Déposez la goupille et pivotez le cric de barre de remorquage à l'horizontale.
4. Alignez le trou de la barre de remorquage et le trou du cric.
5. Insérez la goupille dans les trous de la barre de remorquage et du cric.

Accouplement de la tondeuse au véhicule tracteur

Préparation du véhicule tracteur et de la tondeuse

1. Vérifiez que la tondeuse repose bien sur le cric de barre de remorquage ; voir la section Soutenir la tondeuse au cric (page 14).
2. Abaissez l'attelage 3 points ; reportez-vous au *Manuel de l'utilisateur* de votre véhicule tracteur.
3. Le cas échéant, déposez la goupille à anneau, l'axe de chape et le bras d'attelage supérieur à 3 points du support de bras d'attelage supérieur (Figure 19).

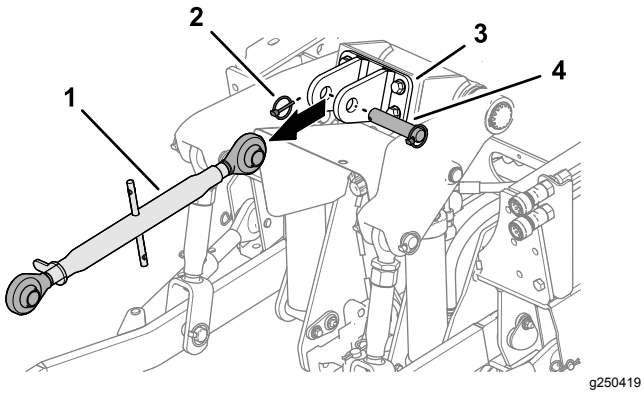

Figure 19

1. Bras d'attelage supérieur à 3 points
2. Goupille à anneau
3. Support de bras d'attelage supérieur
4. Axe de chape

4. Écartez complètement les bras de stabilisateur (Figure 20) ; reportez-vous au *Manuel de l'utilisateur* de votre véhicule tracteur.

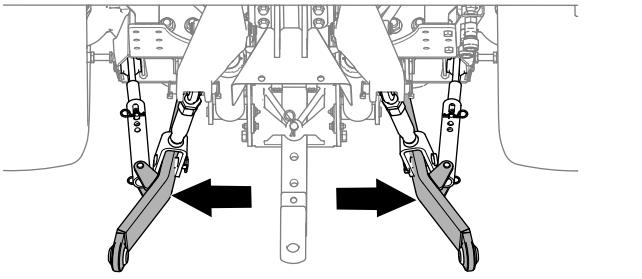

Figure 20

5. Si votre tondeuse est équipée d'une barre de remorquage à goupille, retirez la goupille fendue et la goupille d'attelage de la barre de remorquage.
6. Si votre véhicule tracteur est doté d'un crochet d'attelage, ouvrez le crochet.

Sélectionner une barre d'attelage pour la tondeuse

- Diamètre du trou de la goupille d'attelage : 31,75 mm.
- Hauteur de travail : 33,4 à 40 cm ; voir la Figure 21.

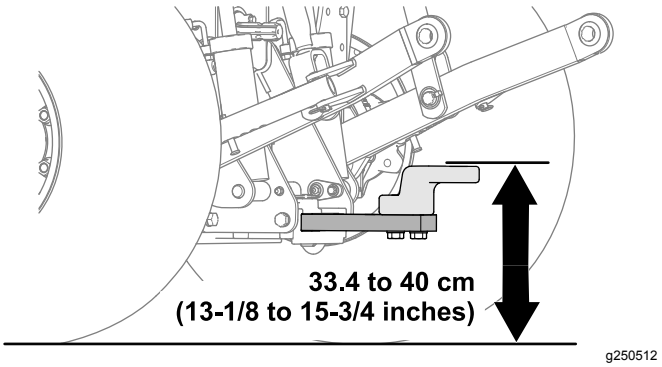

Figure 21

- Vérifiez que votre barre d'attelage n'interfère pas avec l'arbre d'entraînement de PDF.

Relier la tondeuse au véhicule tracteur

1. À l'aide de la manivelle de cric, relevez ou abaissez le cric de barre de remorquage et alignez la barre de remorquage avec la barre ou le crochet d'attelage (Figure 22).

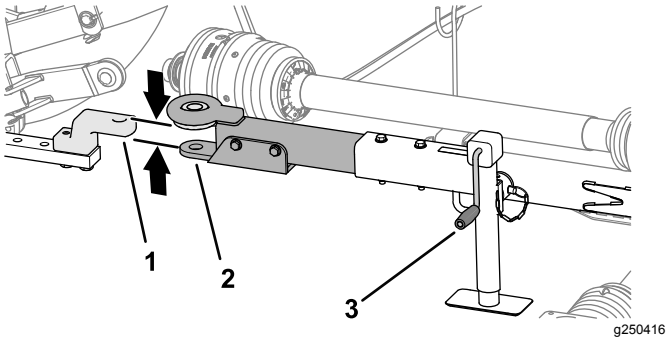

Figure 22

Barre de remorquage à goupille illustrée

1. Barre d'attelage
2. Barre de remorquage
3. Manivelle de cric

2. Relevez entièrement l'attelage 3 points ; reportez-vous au *Manuel de l'utilisateur* de votre véhicule tracteur.

   Remarque: Le cas échéant, verrouillez l'attelage 3 points.
3. Alignez la barre ou le crochet d'attelage du véhicule tracteur sur la barre de remorquage de la tondeuse (Figure 22).
4. Placez le levier de changement de vitesses au POINT MORT, serrez le frein de stationnement, coupez le moteur, enlevez la clé et attendez l'arrêt complet de toutes les pièces mobiles.
5. Fixez la barre de remorquage comme suit :
   - Si votre tondeuse est équipée d'une barre de remorquage à goupille, insérez la goupille

d'attelage dans les trous de la barre de remorquage et de la barre d'attelage et fixez la goupille avec la goupille fendue (Figure 23).

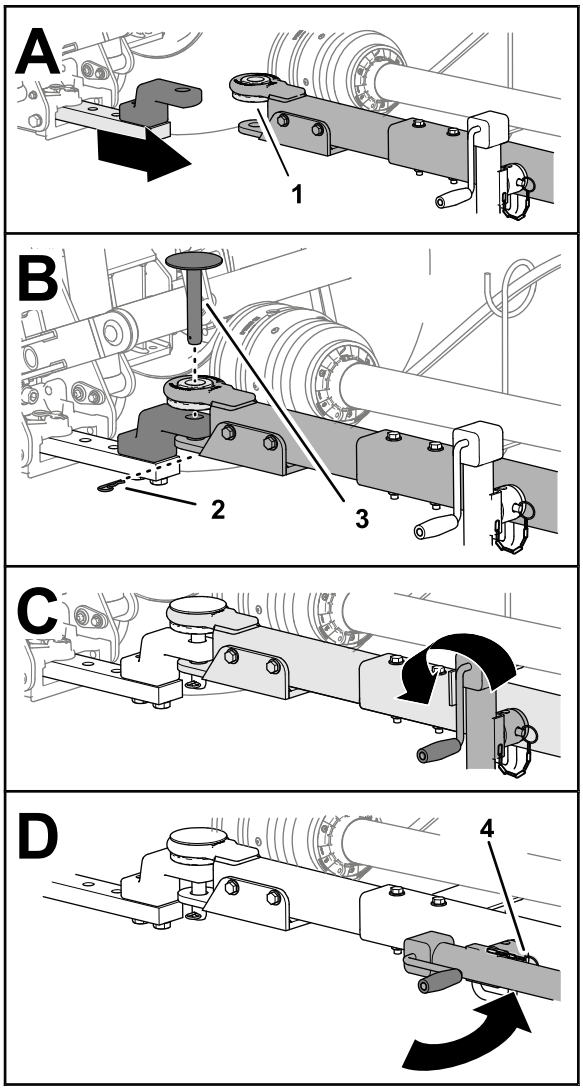

g250418

Figure 23

Barre de remorquage à goupille illustrée

1. Bague à embase
2. Goupille fendue
3. Goupille d'attelage
4. Goupille

- Si votre véhicule tracteur est doté d'un crochet d'attelage, fermez le crochet pour le verrouiller.

6. Relevez entièrement le cric (Figure 23).
7. Déposez la goupille qui fixe le cric à la barre de remorquage, faites pivoter le cric à l'horizontale et fixez le cric à la barre de remorquage à l'aide de la goupille (Figure 23).

Raccordement de l'arbre d'entraînement à la PDF

1. Alignez le raccord rapide de l'arbre d'entraînement de PDF et l'arbre de sortie de la PDF (Figure 24).

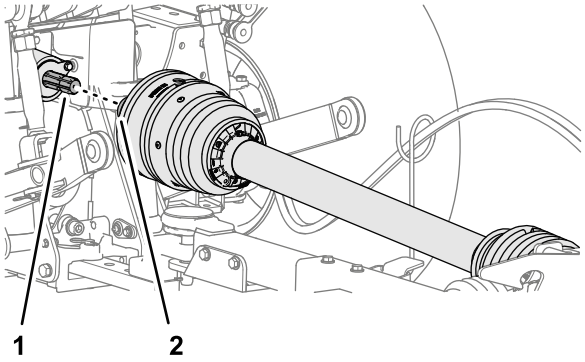

g250417

Figure 24

1. Arbre de sortie de PDF (machine)
2. Raccord rapide (arbre d'entraînement de PDF)

2. Repoussez la bague de blocage du raccord rapide vers l'arrière (Figure 25).

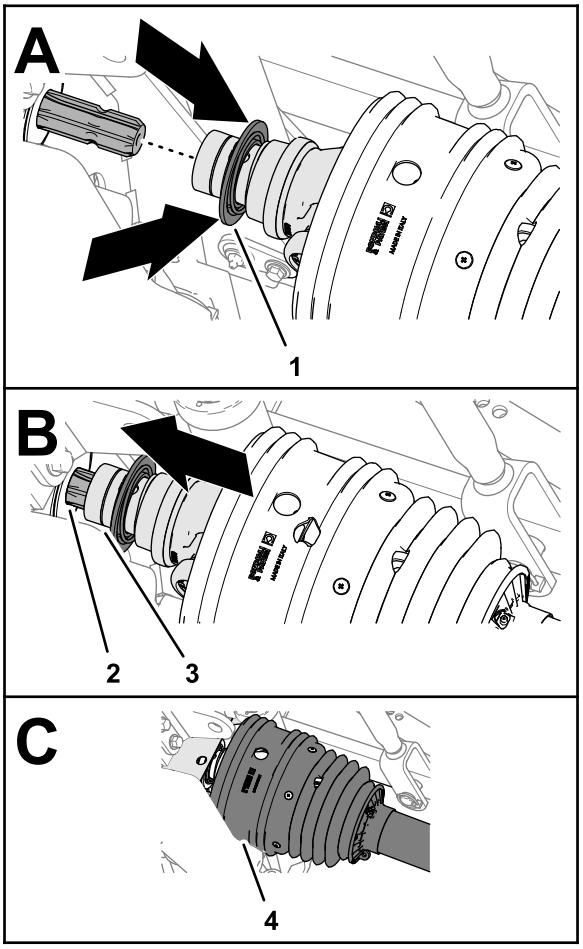

g250500

Figure 25

1. Bague de blocage (raccord rapide)
2. Cannelures (arbre de sortie de PDF)
3. Chape de l'arbre d'entraînement
4. Protection

3. Tout en repoussant la bague de blocage, tirez la chape de l'arbre d'entraînement de PDF vers l’avant et faites glisser la douille du raccord par-dessus les cannelures de l’arbre de sortie de PDF (Figure 25).
4. Vérifiez que le verrou du raccord rapide s'enclenche bien dans la rainure de l'arbre de sortie de PDF.
5. Vérifiez que la protection recouvre la chape de l'arbre d'entraînement (Figure 25).
6. Reliez la chaîne de retenue à une partie fixe du véhicule tracteur (Figure 26).

   Important: **Vérifiez que la chaîne de retenue présente suffisamment de mou pour pouvoir tourner la machine dans les deux sens.**

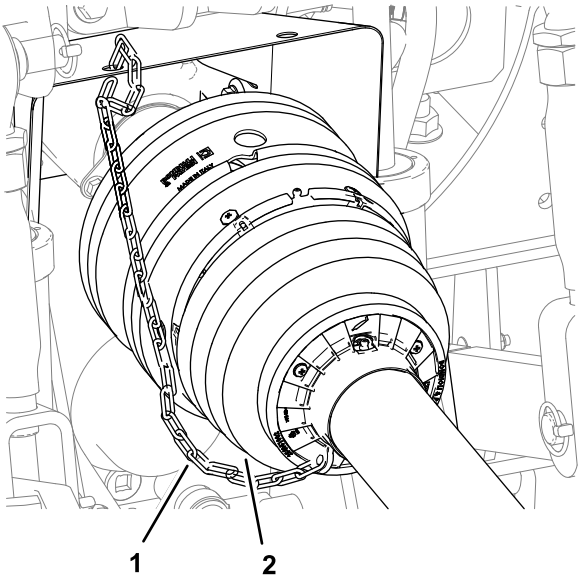

g264215

Figure 26

1. Capot d'arbre de PDF (moitié avant)
2. Chaîne de retenue

Raccordement des flexibles hydrauliques

1. Repérez les raccords rapides correspondant aux circuits de levage et d'abaissement de l'accessoire arrière pour le véhicule tracteur.
2. Retirez les capuchons anti-poussière des raccords rapides du véhicule tracteur.
3. Retirez le capuchon noir du raccord rapide du flexible d'extension de vérin de la tondeuse.
4. Raccordez le flexible d’extension de vérin à raccord rapide au circuit d’abaissement de l’accessoire arrière à raccord rapide (Figure 27).

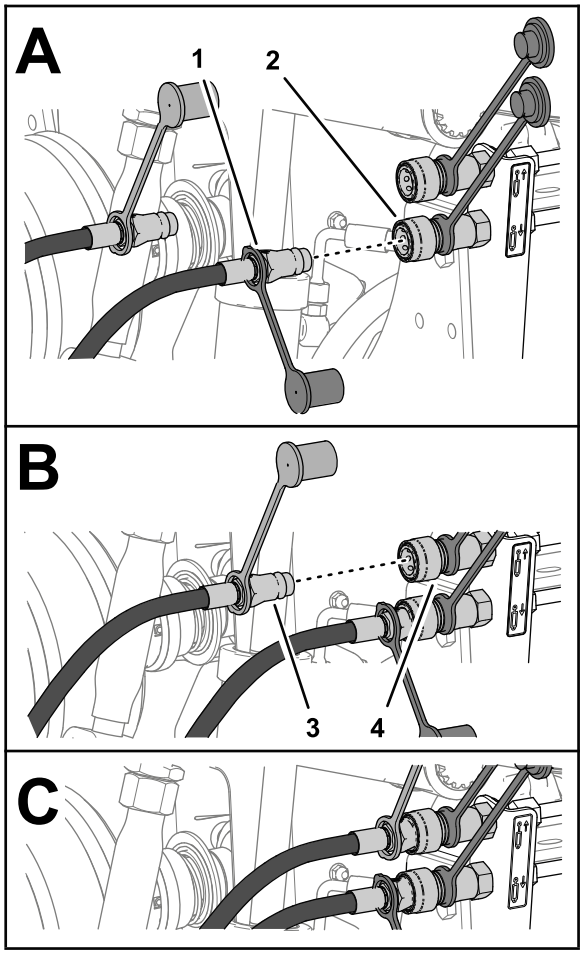

g250538

Figure 27

1. Raccord rapide avec capuchon anti-poussière noir (flexible d'extension de vérin)
2. Raccord rapide (circuit d'abaissement de l'accessoire arrière)
3. Raccord rapide avec capuchon anti-poussière rouge (flexible de rétractation de vérin)
4. Raccord rapide (circuit de levage de l'accessoire arrière)

5. Retirez le capuchon rouge du raccord rapide du flexible de rétractation de vérin de la tondeuse.
6. Raccordez le raccord rapide du flexible de rétractation du vérin au circuit de levage de l'accessoire arrière à raccord rapide.

Acheminement de la corde de verrouillage du plateau vers la machine

1. Acheminez la corde de verrouillage du plateau depuis le guide de flexible vers le siège de l'utilisateur (Figure 28).

   Important: **Veillez à ce que la corde soit suffisamment lâche pour que la tondeuse puisse tourner complètement à gauche et à droite derrière le véhicule tracteur sans ajouter de tension sur la corde, mais sans toucher l'arbre d'entraînement de PDF.**

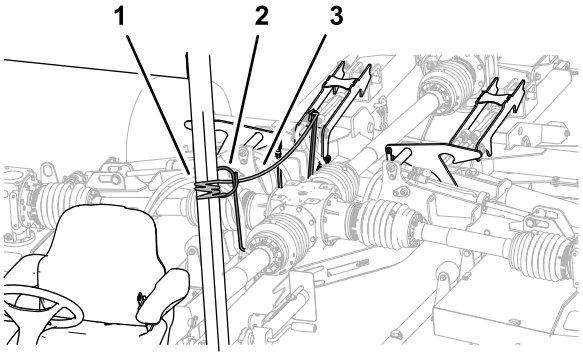

g250665

Figure 28

1. Composant du châssis fixe
2. Guide de flexible
3. Corde de verrouillage du plateau

2. Fixez la corde au composant du châssis fixe du véhicule tracteur, par exemple le montant de l'arceau de sécurité (ROPS) (Figure 28).

   Important: **Ne fixez pas la corde de verrouillage du plateau au siège, au volant ou à la poignée d'une commande.**

3. Retirez les cales des roues de la tondeuse.

Pendant l'utilisation

Remarque: Les côtés gauche et droit de la machine sont déterminés d'après la position d'utilisation normale.

Sécurité pendant l'utilisation

- Le propriétaire/l'utilisateur est responsable des accidents pouvant entraîner des dommages corporels ou matériels et peut les prévenir.
- Portez des vêtements appropriés, y compris une protection oculaire, un pantalon, des chaussures solides à semelle antidérapante et des protecteurs d'oreilles. Si vos cheveux sont longs, attachez-les et ne portez pas de vêtements amples ni de bijoux pendants.
- N'utilisez pas la machine si vous êtes fatigué, malade ou sous l'emprise de l'alcool, de drogues ou de médicaments.
- Ne transportez jamais de passagers sur la tondeuse et tenez tout le monde, y compris les animaux, à l'écart de la machine pendant le travail.

- N'utilisez la machine que si la visibilité est bonne pour éviter les trous ou autres dangers cachés.
- Avant de mettre le moteur en marche, assurez-vous que tous les embrayages sont au point mort, que la PDF est désengagée, que le frein de stationnement est serré et que vous êtes au poste d'utilisation.
- N'approchez jamais les mains ou les pieds des pièces rotatives. Ne vous tenez jamais devant l'ouverture d'éjection.
- Avant de faire marche arrière, vérifiez que la voie est libre juste derrière la machine et sur sa trajectoire.
- Soyez prudent à l'approche de tournants sans visibilité, de buissons, d'arbres ou d'autres objets susceptibles de vous masquer la vue.
- Ne faites pas fonctionner la PDF alors que les plateaux sont relevés au-dessus de la position de levage partiel-arrêt.
- Arrêtez la tondeuse quand vous ne tondez pas.
- Arrêtez la machine, serrez le frein de stationnement, coupez le moteur, enlevez la clé et attendez l'arrêt de toutes les pièces mobiles avant d'examiner l'accessoire si vous heurtez un obstacle ou si la machine vibre de manière inhabituelle. Effectuez toutes les réparations nécessaires avant de réutiliser la machine.
- Ralentissez et faites preuve de prudence quand vous changez de direction, ainsi que pour traverser des routes et des trottoirs avec la machine. Cédez toujours la priorité.
- Ralentissez sur les routes et surfaces cahoteuses.
- La tondeuse est lourde. Lorsqu'elle est accouplée à un véhicule tracteur et en position relevée, son poids affecte la stabilité, le freinage et la direction. Faites preuve de prudence pour la transporter d'une zone de travail à une autre.
- Ne laissez jamais la machine en marche sans surveillance.
- Avant de quitter la position d'utilisation (et notamment avant d'ajuster la hauteur de coupe), procédez comme suit :
  - Assurez-vous que la PDF est désengagée.
  - Garez la machine sur un sol plat et horizontal.
  - Serrez le frein de stationnement.
  - Abaissez les plateaux de coupe.
  - Coupez le moteur et enlevez la clé.
  - Attendez l'arrêt de toutes les pièces en mouvement avant de descendre de la machine.
- N'utilisez pas la machine si la foudre menace.
- Utilisez uniquement les accessoires, équipements et pièces de rechange agréés par The Toro® Company.
- Pour démonter ou réparer les pièces en acier de l'arbre d'entraînement de PDF (tubes, roulements, joints, etc.), adressez-vous à votre concessionnaire Toro agréé. Le fait de déposer des composants aux fins de réparation et de les remonter risque d'endommager certaines pièces si la procédure n'est pas réalisée par des techniciens formés et à l'aide d'outils spécialisés.
- N'utilisez pas la tondeuse si les capots des arbres de PDF ou d'entraînement ne sont pas en place.
- Soyez prudent pour tourner la machine et veillez à ce que les roues du véhicule tracteur ne touchent pas l'arbre d'entraînement de PDF.
- Arrimez bien les flexibles hydrauliques, le câblage électrique, les cordes et autres objets afin qu'ils ne touchent pas le capot d'arbre d'entraînement de PDF.

Consignes de sécurité pour l'utilisation sur des pentes

- Les pentes augmentent significativement les risques de perte de contrôle et de retournement de la machine pouvant entraîner des accidents graves, voire mortels. Vous êtes responsable de la sécurité d'utilisation de la machine sur les pentes. L'utilisation de la machine sur une pente, quelle qu'elle soit, demande une attention particulière.
- Vous devez lire et comprendre les instructions relatives à l'utilisation sur les pentes qui figurent dans le manuel et sur le véhicule tracteur.
- Vous devez évaluer l'état du terrain, l'étudier et le baliser pour déterminer si la pente permet d'utiliser la machine sans risque. Faites toujours preuve de bon sens et de discernement quand vous réalisez cette étude.
- Lisez les instructions ci-dessous relatives à l'utilisation de la machine sur les pentes et examinez votre environnement afin de déterminer si les conditions d'utilisation existantes et le site se prêtent à l'utilisation de la machine. Les variations de terrain peuvent modifier le fonctionnement de la machine sur les pentes.
- Évitez de démarrer, de vous arrêter ou de tourner sur les pentes. Évitez de changer soudainement de vitesse ou de direction. Tournez lentement et graduellement.
- N'utilisez pas la machine si la motricité, la direction ou la stabilité sont compromises.
- Enlevez ou balisez les obstacles tels que fossés, trous, ornières, bosses, rochers ou autres dangers

cachés. L'herbe haute peut masquer les accidents du terrain. Les irrégularités du terrain peuvent provoquer le retournement de la machine.

- Tenez compte du fait que la motricité de la machine peut être réduite sur l'herbe humide, en travers des pentes ou dans les descentes. La perte d'adhérence des roues motrices peut faire patiner la machine et entraîner la perte du freinage et de la direction.
- Faites preuve de la plus grande prudence lorsque vous utilisez la machine près de fortes dénivellations, de fossés, de berges, d'étendues d'eau ou autres dangers. La machine pourrait se retourner brusquement si une roue passe par-dessus une dénivellation quelconque et se retrouve dans le vide, ou si un bord s'effondre. Établissez une zone de sécurité entre la machine et tout danger potentiel.
- Identifiez les dangers potentiels depuis le bas de la pente. Si vous constatez la présence de dangers, tondez la pente avec une tondeuse autotractée.
- Dans la mesure du possible, gardez la ou les unités de coupe abaissées au sol quand vous utilisez la machine sur des pentes. La machine peut devenir instable si vous levez la ou les unités de coupe pendant son déplacement sur une pente.
- Soyez particulièrement prudent quand vous utilisez d'autres accessoires, Ils peuvent modifier la stabilité et entraîner la perte du contrôle de la machine. Laissez toujours la machine en prise quand vous descendez des pentes. Ne descendez pas les pentes en roue libre (ne s'applique qu'aux machines à transmission par engrenages).

Abaissement des plateaux de coupe en position de transport

1. Vérifiez que la PDF est en position ARRÊT ; reportez-vous au *Manuel de l'utilisateur* de votre véhicule tracteur.
2. Amenez la tondeuse sur une surface plane, suffisamment large pour accueillir les plateaux de coupe.
3. Assurez-vous que personne ne se trouve à proximité.
4. Déplacez la commande du circuit de l'accessoire arrière à la position LEVAGE ; reportez-vous au *Manuel de l'utilisateur* de votre véhicule tracteur.

   Les plateaux de coupe peuvent se soulever légèrement et la pression sur les verrous de plateaux se réduit.
5. Tirez et maintenez la corde de verrouillage du plateau (Figure 29).

   Les verrous de plateaux se déverrouillent.

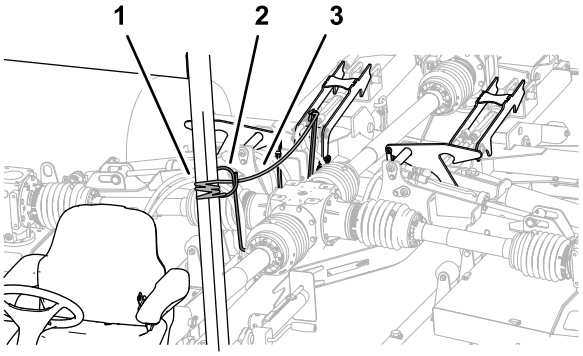

g250665

Figure 29

1. Corde de verrouillage du plateau
2. Guide de flexible
3. Bras de verrouillage

6. Déplacez la commande du circuit de l'accessoire arrière à la position ABAISSEMENT ; reportez-vous au *Manuel de l'utilisateur* de votre véhicule tracteur.

   Les plateaux de coupe s'abaissent au sol (Figure 30).

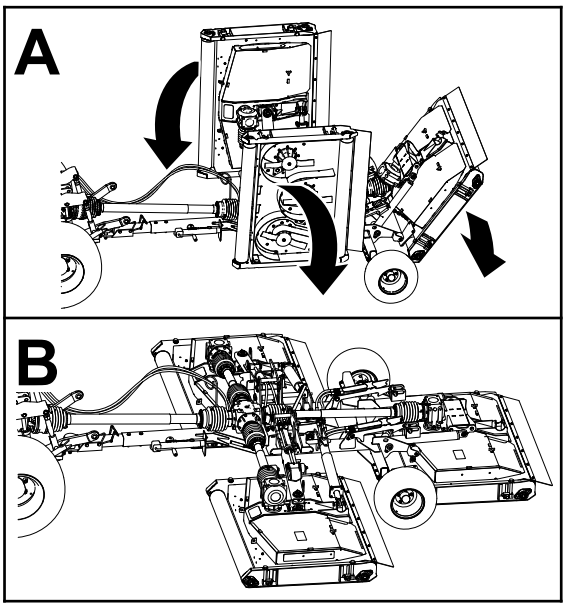

g250705

Figure 30

7. Une fois les plateaux entièrement abaissés, relâchez la corde et la commande d'accessoire.
8. Déplacez la commande du circuit de l'accessoire arrière à la position FLOTTEMENT ; reportez-vous au *Manuel de l'utilisateur* de votre véhicule tracteur.

Levage des plateaux de coupe pendant la tonte

Utilisez cette procédure pour relever légèrement les plateaux de coupe quand vous faites tourner les machines en fin de passe.

Pour savoir comment utiliser la commande d'accessoire arrière, reportez-vous au *Manuel de l'utilisateur* de votre véhicule tracteur.

1. Déplacez la commande du circuit de l'accessoire arrière à la position LEVAGE.

   Les plateaux se relèvent et les goupilles de levage touchent la portion de levage partiel-arrêt des verrous de plateaux.

   Remarque: Ne tirez pas la corde de verrouillage du plateau.

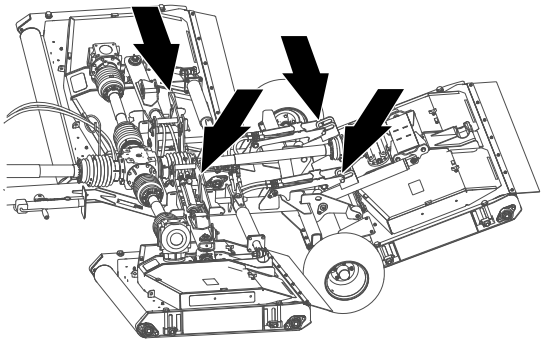

g250716

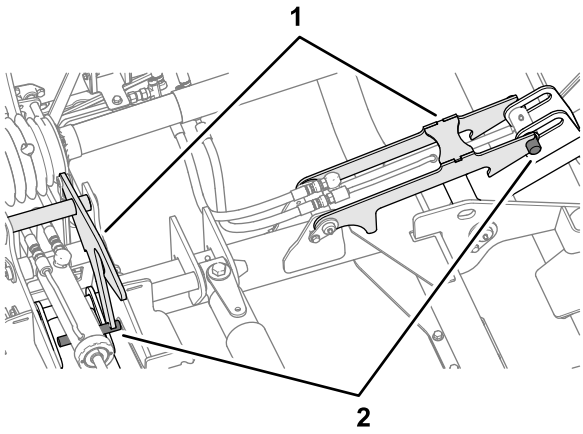

g250715

Figure 31

1. Verrous de plateaux
2. Goupilles de plateaux

2. Tournez le véhicule tracteur et alignez-le pour le prochain passage de tonte.
3. Déplacez la commande du circuit de l'accessoire arrière à la position ABAISSEMENT.
4. Engagement de la PDF

Levage des plateaux de coupe en position de transport

Pour savoir comment utiliser la commande de PDF et d'accessoire arrière, reportez-vous au *Manuel de l'utilisateur* de votre véhicule tracteur.

1. Amenez la tondeuse sur une surface plane.
2. Coupez la PDF.
3. Tirez et maintenez la corde de verrouillage du plateau (Figure 32).

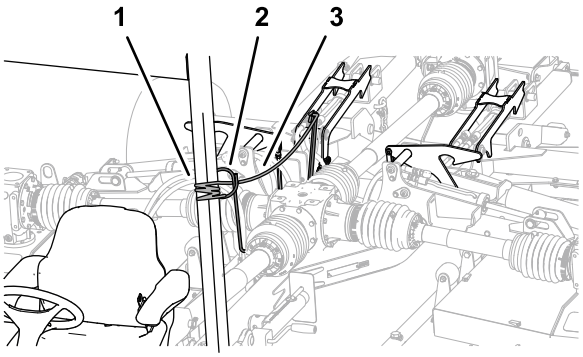

g250665

Figure 32

1. Corde de verrouillage du plateau
2. Guide de flexible
3. Bras de verrouillage

4. Déplacez la commande du circuit de l'accessoire arrière à la position LEVAGE.

   Les plateaux de coupe se relèvent à la position de TRANSPORT (Figure 33).

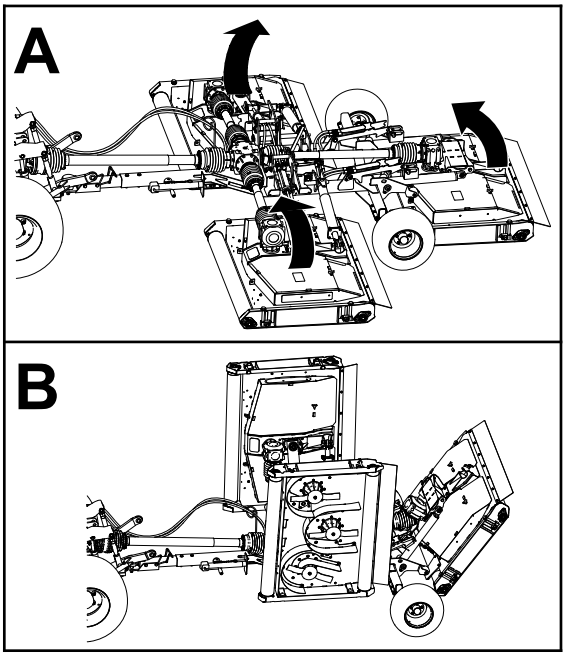

g250706

Figure 33

5. Une fois les plateaux entièrement relevés, relâchez la corde et la commande d'accessoire.

   Les verrous de plateaux bloquent les goupilles de plateaux (Figure 34).

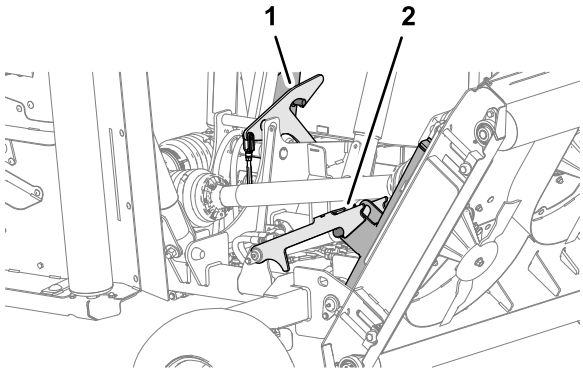

g250714

Figure 34

1. Verrou de plateau droit
2. Verrou de plateau central

6. Déplacez la commande du circuit de l'accessoire arrière à la position ABAISSEMENT jusqu'à ce que les verrous de plateaux supportent le poids des plateaux.

Réglage de la hauteur de coupe

1. Si la tondeuse est accouplée au véhicule tracteur, procédez comme suit :

   A. Assurez-vous que la PDF est désengagée.

   B. Si les plateaux de coupe sont en position de transport, abaissez-les ; voir la section Abaissement des plateaux de coupe en position de transport (page 21).

   C. Serrez le frein de stationnement, coupez le moteur, enlevez la clé de contact et attendez l'arrêt de toutes les pièces mobiles.

2. Déterminez à quelle hauteur vous souhaitez tondre l'herbe.

3. Desserrez les 4 contre-écrous qui fixent les 4 régleurs de hauteur de coupe (Figure 35) du plateau de coupe.

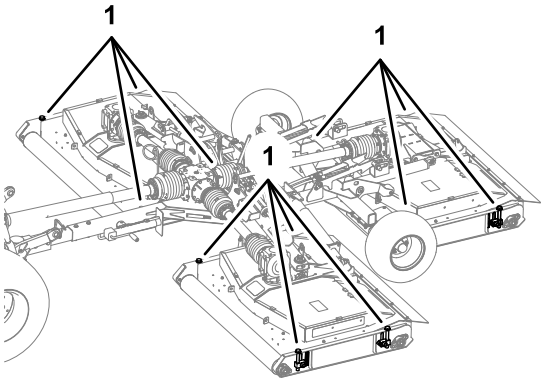

g250931

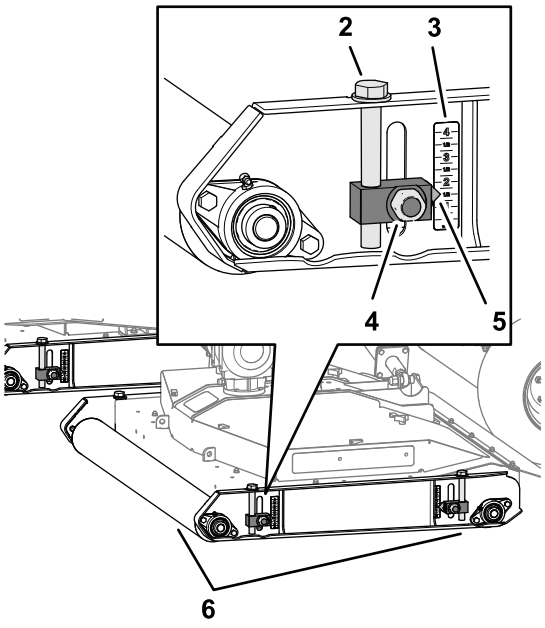

g250930

Figure 35

1. Régleurs de hauteur de coupe
2. Vis d'assemblage de régleur
3. Échelle de hauteur de coupe
4. Contre-écrou
5. Pointeur
6. Rouleaux

4. Travaillez sur l'un des rouleaux de plateau : tournez la vis d'assemblage de régleur pour relever ou abaisser la tondeuse, jusqu'à ce que

le pointeur soit en face de la hauteur de coupe que vous avez déterminée à l'étape 2.

5. Serrez les contre-écrous de 2 régleurs de hauteur de coupe.
6. Répétez les étapes 4 et 5 sur les régleurs de hauteur de coupe de l'autre rouleau.
7. Répétez les étapes 3 à 6 sur les autres plateaux.

Prendre un virage serré

1. Sur le véhicule tracteur, choisissez un RAPPORT BAS ou une GAMME BASSE.
2. Conduisez la machine lentement et tournez le volant pour prendre un virage serré.

   Important: **Ne dépassez pas un angle de 75° maximum entre le véhicule tracteur et la tondeuse.**

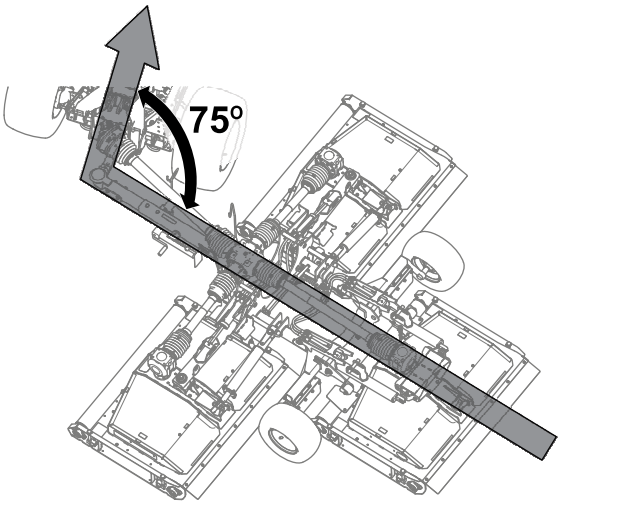

g264251

Figure 36

Angle maximum de 75° entre le véhicule tracteur et la tondeuse

3. Dans le virage, vérifiez l'écart entre la roue du véhicule tracteur et les composants de la tondeuse (Figure 37).

   Remarque: Si la roue est trop proche de la tondeuse, tournez plus progressivement.

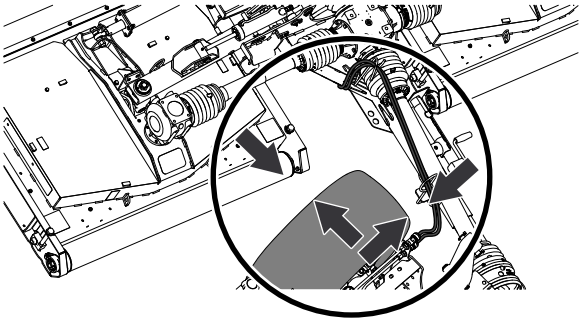

g264252

Figure 37

Après l'utilisation

Sécurité après l'utilisation

- Avant de quitter la machine, garez-la sur une surface plane et horizontale, serrez le frein de stationnement, coupez le moteur, enlevez la clé et attendez l'arrêt de tout mouvement.
- Ne montez pas sur l'arbre d'entraînement et ne passez pas au-dessus ni en dessous.
- N'utilisez pas la chaîne de retenue du capot d'arbre de PDF pour soutenir l'arbre lors du transport ou du remisage de la tondeuse.
- Ne faites pas reposer l'arbre de PDF sur le sol.
- Ne laissez pas les capots d'arbre de PDF s'écarter.
- Maintenez toutes les pièces de la machine en bon état de marche et toutes les fixations bien serrées.
- Remplacez tous les autocollants usés, endommagés ou manquants.

Nettoyage et inspection

Périodicité des entretiens: Après chaque utilisation

Relevez les plateaux de coupe et lavez-les soigneusement.

Points d'attache

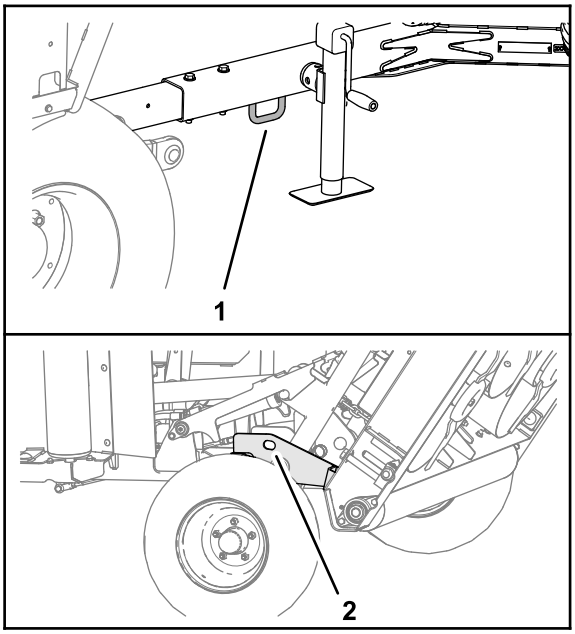

g264216

Figure 38

1. Point d'attache avant
2. Point d'attache avant (côtés gauche et droit)

Transport de la machine

Important: **Relevez et verrouillez les plateaux avant de charger la tondeuse sur la remorque ou de la décharger.**

- Procédez avec prudence pour charger la machine sur une remorque ou un camion, ainsi que pour la décharger.
- Utilisez des rampes d'une seule pièce pour charger la machine sur une remorque ou un camion.

Reportez-vous au *Manuel de l'utilisateur* de votre châssis et véhicule tracteur pour connaître les points d'attache de la machine.

1. Conduisez le véhicule tracteur le long de la rampe.
2. Coupez le moteur, enlevez la clé et serrez le frein de stationnement.
3. Abaissez le cric.
4. Arrimez la machine près des roues à l'aide de sangles, de chaînes ou de câbles.

   Remarque: Reportez-vous à la réglementation locale concernant les exigences d'arrimage.
5. Fixez des cales au niveau des roues de la machine sur le plateau de la remorque ou du camion.
6. Assurez-vous que l'arbre d'entraînement de PDF est accouplé à un véhicule tracteur ou fixé à la barre de remorquage de la tondeuse.

Entretien

⚠ PRUDENCE

Si vous laissez la clé dans le commutateur d'allumage, quelqu'un pourrait mettre le moteur en marche et vous blesser gravement, ainsi que toute personne à proximité.

Retirez la clé du commutateur d'allumage avant tout entretien.

⚠ ATTENTION

Si les plateaux de coupe sont relevés mais pas verrouillés, ils risquent de s'abaisser soudainement et de vous blesser gravement, ainsi que les personnes à proximité.

Relevez entièrement les plateaux de coupe et vérifiez que les goupilles de tous les bras de levage s'enclenchent dans les verrous.

Programme d'entretien recommandé

Périodicité d'entretien	Procédure d'entretien
Après les 50 premières heures de fonctionnement	• Remplacez le lubrifiant du boîtier d'engrenages central. • Remplacez le lubrifiant du boîtier d'engrenages central. • Vérifiez les courroies de la tondeuse.
À chaque utilisation ou une fois par jour	• Contrôle de la pression des pneus. • Contrôle des capots d'arbre de PDF et d'entraînement. • Graissez le joint homocinétique de l'arbre d'entraînement de PDF. • Vérifiez les lames.
Après chaque utilisation	• Nettoyez et inspectez la tondeuse.
Toutes les 50 heures	• Graissage des joints de l'arbre d'entraînement télescopique. • Graissage des cardans de l'arbre d'entraînement. • Graissage des joints coulissants du carter d'arbre d'entraînement. • Graissez les bras de levage, les vérins hydrauliques, les verrous et les jambes de force. (En outre, graissez immédiatement la tondeuse après chaque lavage). • Graissage des axes. • Graissez le tendeur de courroie. • Graissez les rouleaux de plateau. (En outre, graissez immédiatement les rouleaux après chaque lavage). • Contrôlez le niveau de liquide du boîtier d'engrenages.
Toutes les 500 heures	• Examinez le boîtier d'engrenages et les roulements d'axes.
Avant le remisage	• Effectuez toutes les procédures d'entretien des 50 heures. • Enlevez tous les débris. • Examinez les roulements de rouleaux. • Peignez les surfaces écaillées.
Une fois par an	• Remplacez le lubrifiant du boîtier d'engrenages central. • Remplacez le lubrifiant du boîtier d'engrenages central. • Examinez les cannelures d'arbre de PDF pour détecter tout signe éventuel d'usure.

Levage de la tondeuse

1. Soulevez la tondeuse au niveau des demi-essieux, comme illustré à la Figure 39.

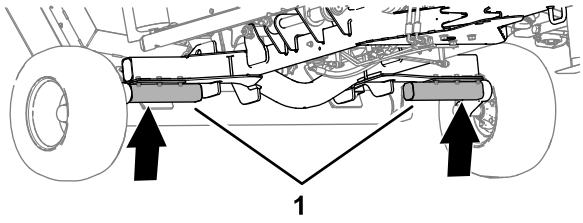

g264176

Figure 39

1. Demi-essieux

2. Utilisez des chandelles pour soutenir la tondeuse.

Accès aux plateaux de coupe

Dépose des carters de plateau de coupe

1. Débloquez les 3 verrous qui fixent le carter du plateau de coupe (Figure 40).

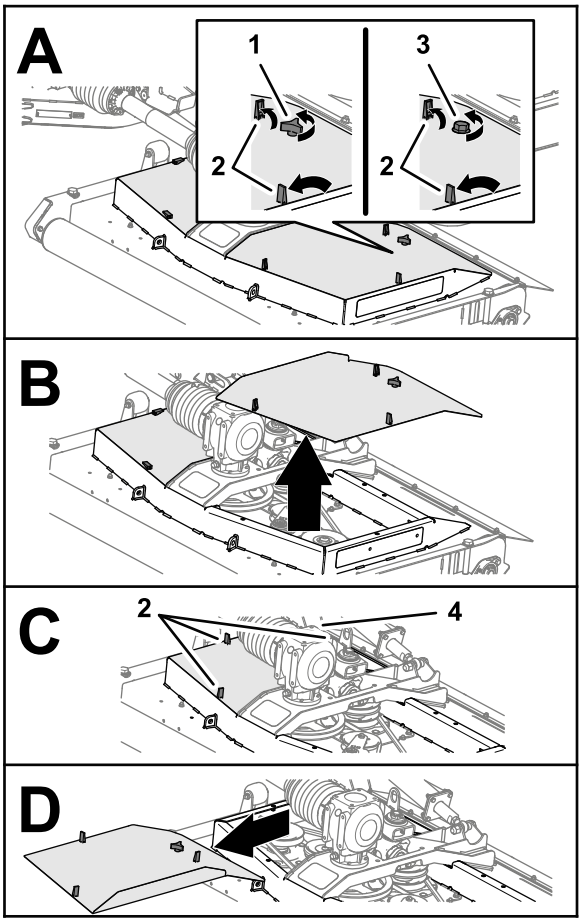

g251061

Figure 40

1. Bouton (carter de plateau – tondeuses non CE)
2. Verrou (carter de plateau de coupe)
3. Boulon (carter de plateau – tondeuses CE)
4. Bouton (tondeuses non CE) ou boulon (tondeuses CE)

2. Desserrez le bouton ou le boulon (plateau de coupe CE) qui fixe le carter du plateau au plateau de coupe (Figure 40).
3. Soulevez et déposez le carter du plateau.
4. Répétez les étapes 1 et 2 pour l'autre carter (Figure 40).

Montage des carters de plateau de coupe

1. Alignez les verrous du carter de plateau et les trous du plateau de coupe (Figure 41).

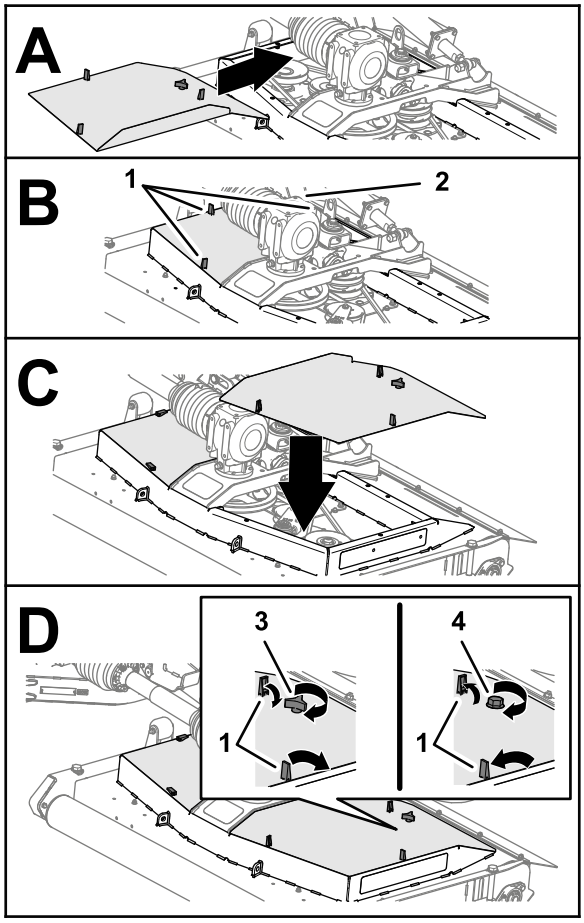

g254821

Figure 41

1. Verrou (carter de plateau de coupe)
2. Bouton (tondeuses non CE) ou boulon (tondeuses CE)
3. Bouton (carter de plateau – tondeuses non CE)
4. Boulon (carter de plateau – tondeuses CE)

2. Installez le carter de plateau sur le plateau de coupe (Figure 41).
3. Fixez le carter (Figure 41) comme suit :
   - **Tondeuses non CE :** vissez le bouton à travers le carter jusque dans le plateau de coupe puis serrez le bouton.
   - **Tondeuses CE :** vissez le boulon dans le plateau de coupe et serrez le boulon.
4. Fixez les 3 verrous du carter au plateau de coupe (Figure 41).
5. Répétez les étapes 1 à 4 pour les autres carters que vous avez déposés (Figure 41).

Graissage

Spécifications de la graisse

Graisse au lithium nº 2

Graissage du joint homocinétique de l'arbre de PDF

Périodicité des entretiens: À chaque utilisation ou une fois par jour

Appliquez la graisse spécifiée sur les 3 graisseurs à l'extrémité avant de l'arbre d'entraînement de PDF (Figure 42).

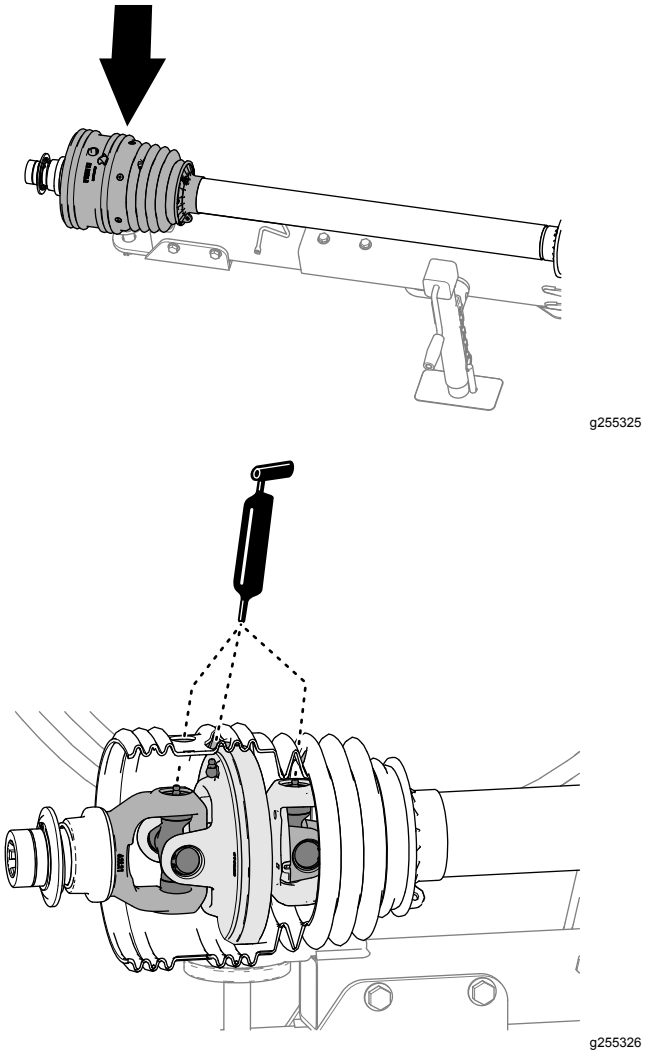

g255325

g255326

Figure 42

Graissage des joints de l'arbre d'entraînement télescopique

Périodicité des entretiens: Toutes les 50 heures

1. Déployez partiellement l’arbre d'entraînement de PDF pour accéder au graisseur près du milieu du capot d’arbre d'entraînement intérieur (Figure 43).

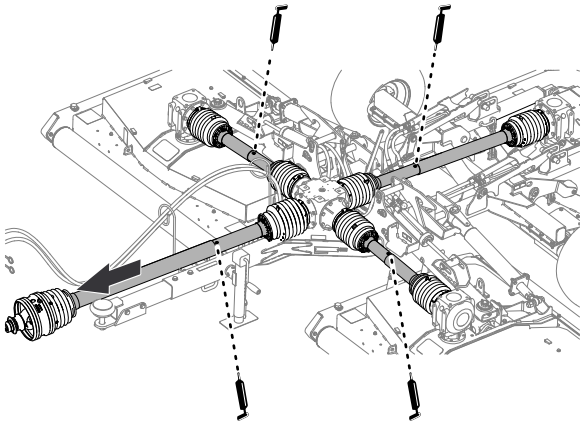

g264299

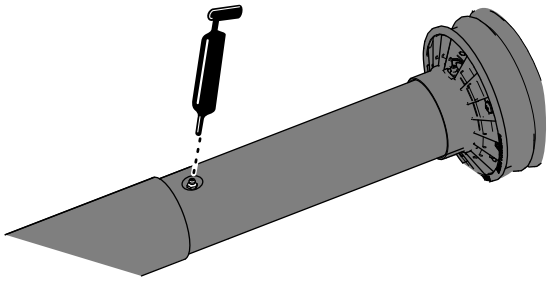

g264298

Figure 43

2. Appliquez de la graisse sur les 4 graisseurs des joints de l’arbre d'entraînement télescopique comme illustré à la Figure 43.

Graissage des cardans de l'arbre d’entraînement

Périodicité des entretiens: Toutes les 50 heures

Appliquez la graisse spécifiée sur les 7 graisseurs des cardans de l’arbre d'entraînement comme illustré à la Figure 44.

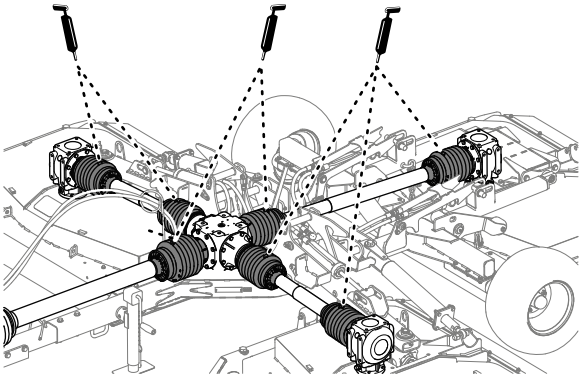

g255328

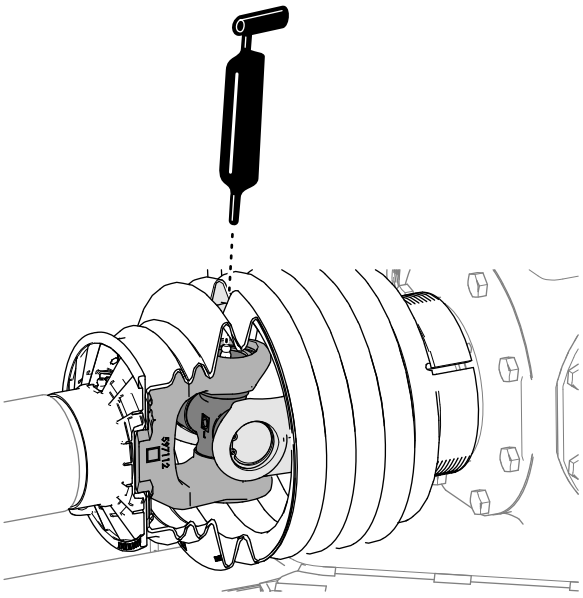

g255327

Figure 44

Graissage des joints coulissants du carter d’arbre d'entraînement

Périodicité des entretiens: Toutes les 50 heures

Appliquez la graisse spécifiée sur les 6 graisseurs des joints coulissants du carter d’arbre d'entraînement comme illustré à la Figure 45.

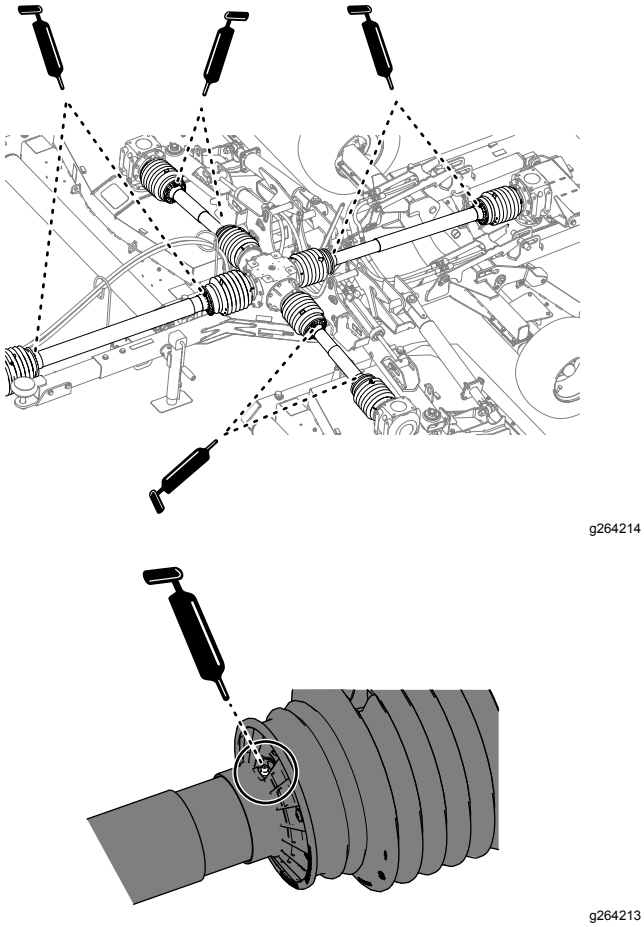

g264214

g264213

Figure 45

Graissage des bras de levage, des vérins hydrauliques, des verrous et des jambes de force

Périodicité des entretiens: Toutes les 50 heures (En outre, graissez immédiatement la tondeuse après chaque lavage).

- Appliquez la graisse spécifiée sur les bras de levage, les vérins hydrauliques et les jambes de force des plateaux de coupe gauche et droit (Figure 46).

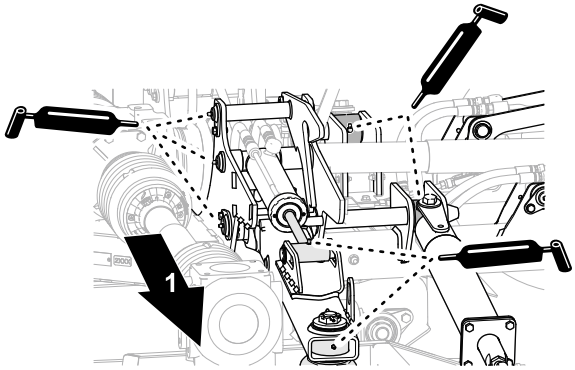

g251060

Figure 46

Plateau de coupe gauche ou droit

1. Extérieur

- Appliquez de la graisse sur les bras de levage, les vérins hydrauliques et les jambes de force du plateau de coupe central (Figure 47).

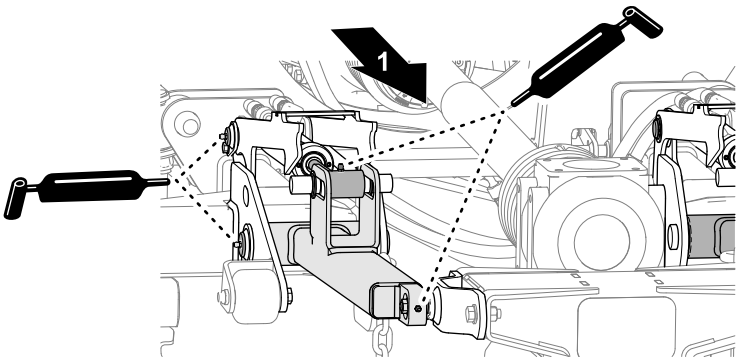

g251059

Figure 47

Plateau de coupe central

1. Arrière de la tondeuse

Graissage des axes

Périodicité des entretiens: Toutes les 50 heures

Appliquez la graisse spécifiée sur le graisseur au niveau des 3 axes de chaque plateau de coupe (Figure 47).

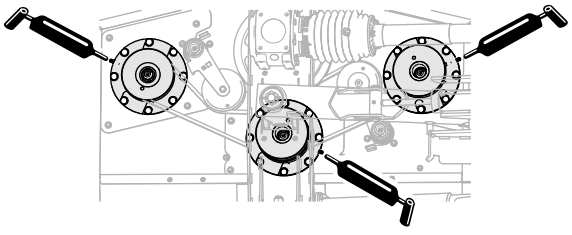

g251062

Figure 48

Plateau gauche illustré. Les plateaux droit et central sont similaires.

Graissage des tendeurs de courroie

Périodicité des entretiens: Toutes les 50 heures

Appliquez la graisse spécifiée sur les graisseurs au niveau des 2 tendeurs de courroie de chaque plateau de coupe.

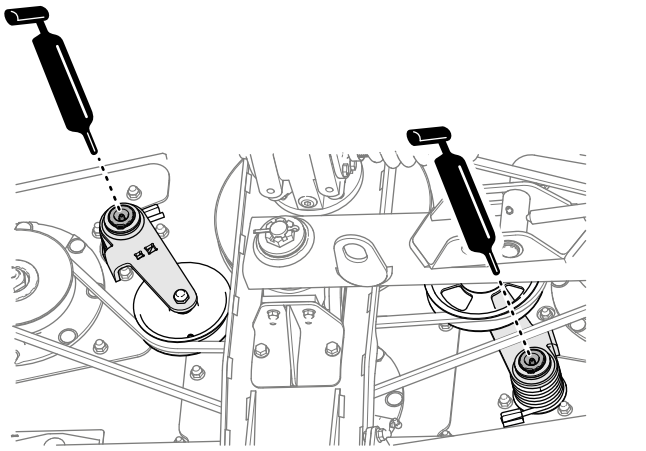

g264169

Figure 49

Graissage des rouleaux de plateau

Périodicité des entretiens: Toutes les 50 heures (En outre, graissez immédiatement les rouleaux après chaque lavage).

1. Appliquez la graisse spécifiée sur les roulements des rouleaux de plateau, du côté gauche du plateau (Figure 50).

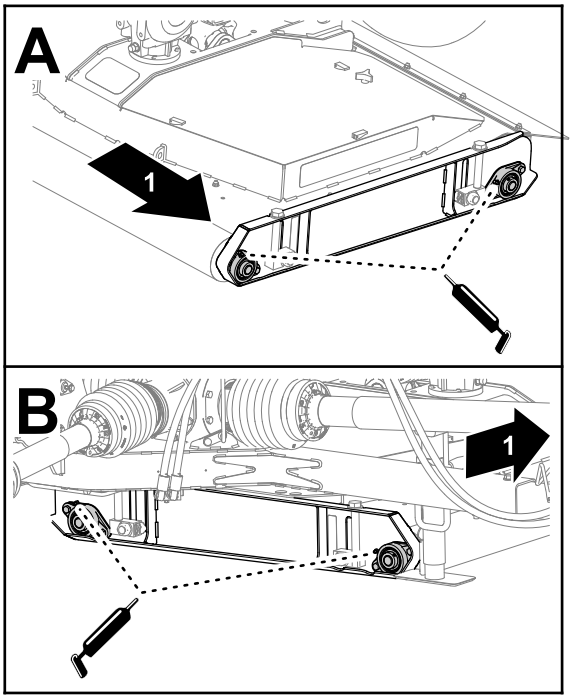

g254862

Figure 50

1. Côté gauche de la machine

2. Graissez les roulements des rouleaux de plateau du côté droit du plateau (Figure 50).
3. Répétez les étapes 1 et 2 sur les rouleaux de plateau des autres plateaux.

Entretien des boîtiers d'engrenages

Matériel fourni par le client : joint pour filetage PTFE et une petite pompe à main.

Spécifications du liquide pour boîtier d'engrenages

- Liquide pour tracteur Toro Premium
- Liquide hydraulique pour tracteur Mobilfluid™ 424

Contrôle du niveau de liquide pour boîtier d’engrenages

Périodicité des entretiens: Toutes les 50 heures

1. Retirez la jauge de l’orifice au sommet du boîtier d’engrenages central (Figure 51 ou Figure 52).

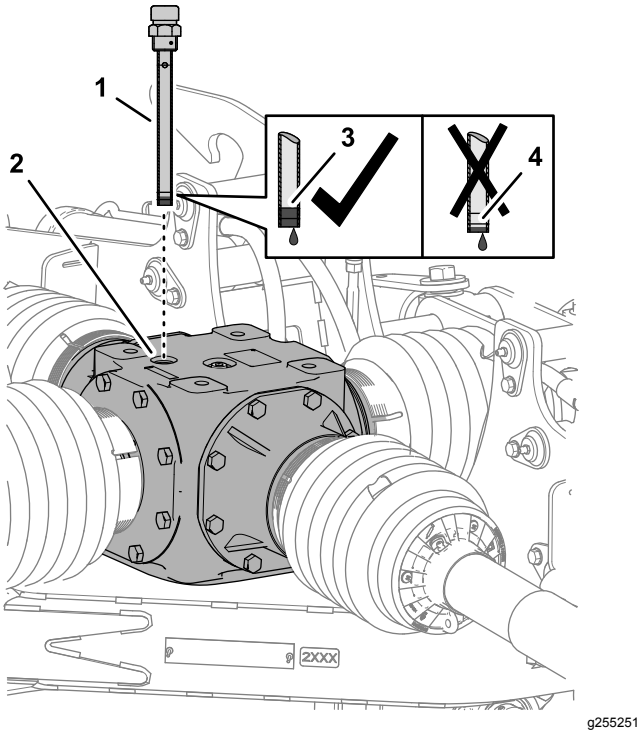

Figure 51

Boîtier d'engrenages central

1. Jauge de niveau
2. Orifice de jauge
3. Repère "Maximum" sur la jauge
4. Repère "Minimum" sur la jauge

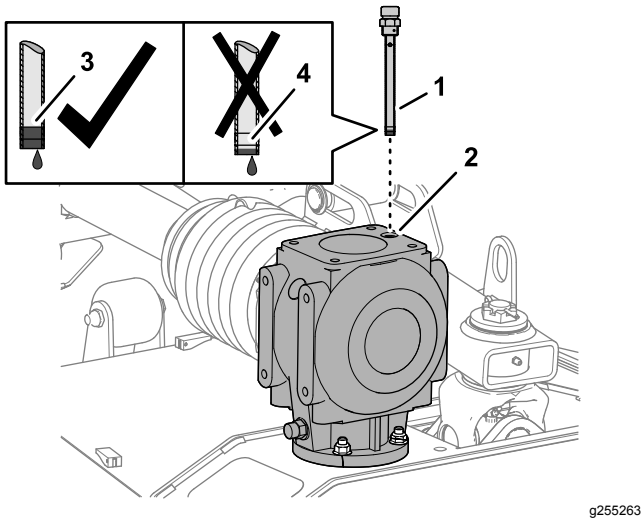

Figure 52

Boîtier d'engrenages du plateau

1. Jauge de niveau
2. Orifice de jauge
3. Repère "Maximum" sur la jauge
4. Repère "Minimum" sur la jauge

2. Vérifiez le niveau de liquide indiqué sur la jauge (Figure 51 ou Figure 52).

   Il doit se situer entre les repères maximum et minimum de la jauge.

   Remarque: Faites l'appoint de lubrifiant au besoin pour amener le niveau entre les repères maximum et minimum ; voir Remplissage du boîtier d'engrenages central (page 33) ou Remplissage du boîtier d'engrenages de plateau de coupe (page 34).

3. Nettoyez les filetages de la jauge et du bouchon de remplissage, puis enduisez-les de joint pour filetage PTFE.
4. Revissez la jauge dans l'orifice de remplissage et serrez-la (Figure 51 ou Figure 52).
5. Répétez les étapes 1 à 4 pour les boîtiers d'engrenages du plateau.

Remplacement du lubrifiant du boîtier d'engrenages central

Périodicité des entretiens: Après les 50 premières heures de fonctionnement

Une fois par an

Vidange du boîtier d'engrenages central

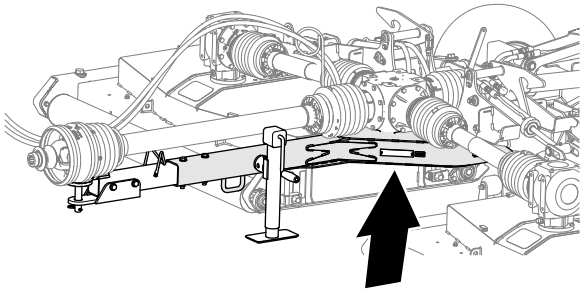

Figure 53

Emplacement de la vidange du boîtier d'engrenages central

1. En vous servant du trou d'accès sur la plaque de châssis inférieure de la tondeuse, placez un bac de vidange sous le trou (Figure 54).

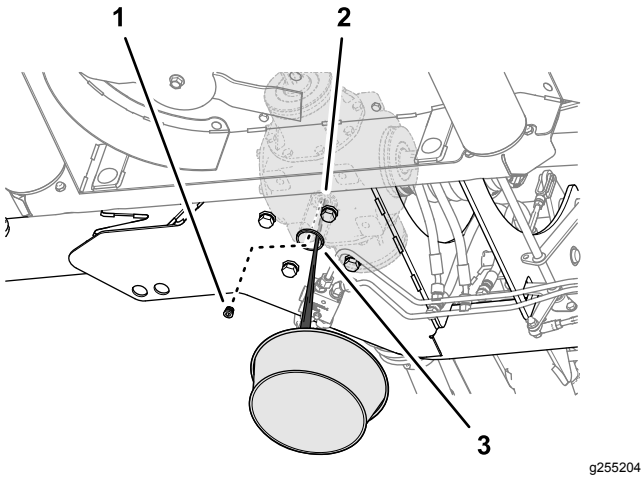

Figure 54

1. Bouchon de vidange à douille
2. Orifice de vidange (boîtier d'engrenages central)
3. Trou d'accès (plaque de châssis inférieure – tondeuse)

2. Déposez le bouchon de vidange à douille de l'orifice de vidange sur le boîtier d'engrenages central et laissez le lubrifiant s'écouler entièrement (Figure 54).
3. Nettoyez les filetages du bouchon de vidange, puis enduisez-les de joint pour filetage PTFE.
4. Remettez le bouchon de vidange sur l'orifice de vidange et serrez le bouchon.

Remplissage du boîtier d'engrenages central

Capacité en fluide du boîtier d'engrenages central : 1 774 mL

1. Retirez la jauge de l'orifice au sommet du boîtier d'engrenages central et essuyez la jauge (Figure 55).

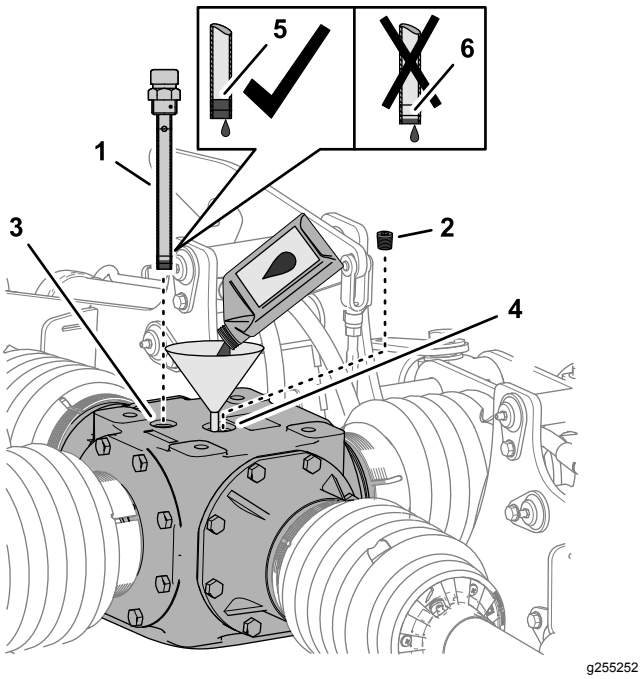

Figure 55

Boîtier d'engrenages central

1. Jauge de niveau
2. Bouchon de remplissage
3. Orifice de jauge
4. Orifice de remplissage
5. Repère "Maximum" sur la jauge
6. Repère "Minimum" sur la jauge

2. Enlevez le bouchon de remplissage de l'orifice de remplissage en haut du boîtier d'engrenages (Figure 55).
3. Dans l'orifice de remplissage, ajoutez 1 774 mL du lubrifiant pour engrenages spécifié (Figure 55).
4. Vissez la jauge dans l'orifice, retirez la jauge et vérifiez le niveau de lubrifiant (Figure 55).

   Il doit se situer entre les repères maximum et minimum de la jauge.

   Remarque: Faites l'appoint de lubrifiant au besoin pour amener le niveau entre les repères maximum et minimum.
5. Nettoyez les filetages de la jauge et du bouchon de remplissage, puis enduisez-les de joint pour filetage PTFE.
6. Revissez la jauge dans l'orifice de remplissage et serrez-la (Figure 55).
7. Remettez le bouchon de remplissage sur l'orifice de remplissage et serrez le bouchon (Figure 55).

Remplacement du lubrifiant du boîtier d'engrenages de plateau de coupe

Périodicité des entretiens: Après les 50 premières heures de fonctionnement

Une fois par an

Vidange du boîtier d'engrenages de plateau de coupe

1. Retirez la jauge au sommet du boîtier d'engrenages (Figure 56).

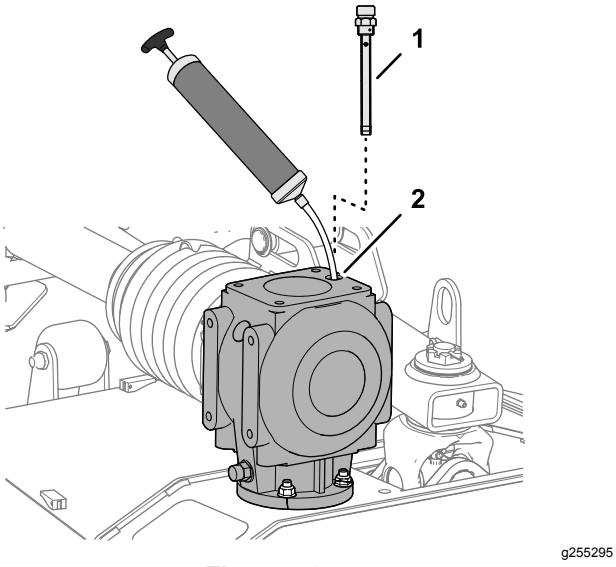

Figure 56

1. Jauge
2. Orifice de jauge

2. Servez-vous d'une pompe d'aspiration pour vider le liquide du boîtier d'engrenages par l'orifice de jauge (Figure 56).
3. Répétez les étapes 1 et 2 pour les autres boîtiers d'engrenages de plateau.

Remplissage du boîtier d'engrenages de plateau de coupe

Capacité en fluide du boîtier d'engrenages de plateau : 1 064 mL

1. Dans l'orifice de jauge, ajoutez 1 064 mL du lubrifiant pour engrenages spécifié dans le boîtier d'engrenages (Figure 57).

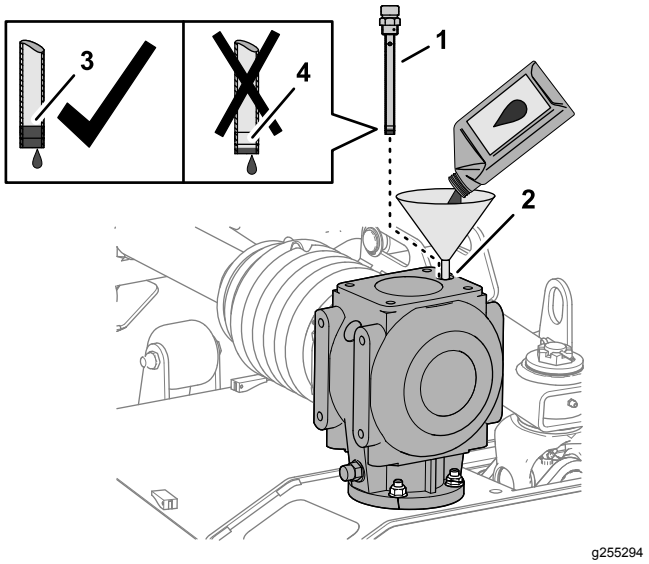

Figure 57

1. Jauge
2. Orifice de jauge
3. Repère "Maximum" sur la jauge
4. Repère "Minimum" sur la jauge

2. Vissez la jauge dans l'orifice, retirez la jauge et vérifiez le niveau de lubrifiant (Figure 57).

   Il doit se situer entre les repères maximum et minimum de la jauge.

   Remarque: Faites l'appoint de lubrifiant au besoin pour amener le niveau entre les repères maximum et minimum.
3. Nettoyez les filetages de la jauge, puis enduisez-les de joint pour filetage PTFE.
4. Revissez la jauge dans l'orifice de remplissage et serrez-la (Figure 57).
5. Répétez les étapes 1 à 4 pour les autres boîtiers d'engrenages de plateau.

Contrôle des courroies de la tondeuse

Périodicité des entretiens: Après les 50 premières heures de fonctionnement

Les courroies d'entraînement des lames, qui sont tendues par les poulies de tension à ressort, sont durables. Elles commencent toutefois à s'user après de longues heures d'utilisation. Les courroies peuvent montrer les signes d'usure suivants : grincement pendant la rotation, glissement des lames pendant la tonte, bords effilochés, traces de brûlures et fissures, et mauvaise qualité de coupe. Remplacez les courroies si vous remarquez ce genre de signes.

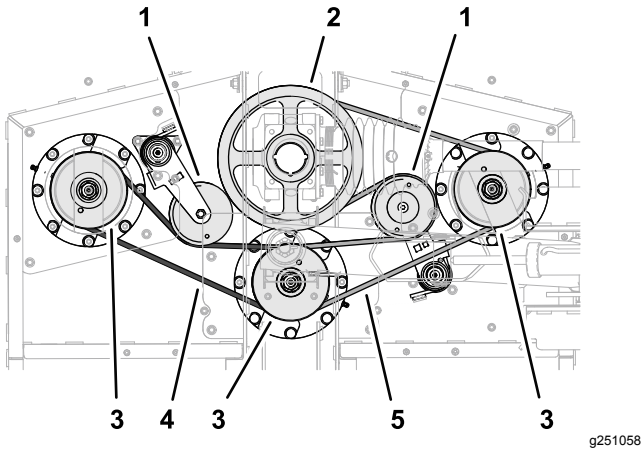

Figure 58

Les courroies du plateau gauche sont illustrées. Les courroies des plateaux droit et central sont similaires.

1. Poulies de tendeur
2. Poulies d'entraînement
3. Poulies d'axe (gauche, centrale et droite)
4. Petite courroie (gauche)
5. Longue courroie (droite)

1. Déposez les carters du plateau de coupe ; voir Dépose des carters de plateau de coupe (page 27).
2. Contrôlez les courroies (la petite et la longue) pour vous assurer qu'elles ne sont pas endommagées ni excessivement usées.

   Remplacez les courroies endommagées ou usées ; voir Remplacement des courroies de la tondeuse (page 35).
3. Montez les carters de plateau de coupe ; voir Montage des carters de plateau de coupe (page 28).

Remplacement des courroies de la tondeuse

Remarque: Vous devez déposer la longue courroie pour remplacer la petite courroie.

Dépose de la longue courroie

1. Déposez les couvercles de courroie ; voir Dépose des carters de plateau de coupe (page 27).
2. Au moyen d'une barre de levier ou d'un outil du même genre, faites tourner le tendeur de la longue courroie dans le sens anti-horaire et déchaussez la courroie de la poulie de tendeur (Figure 59).

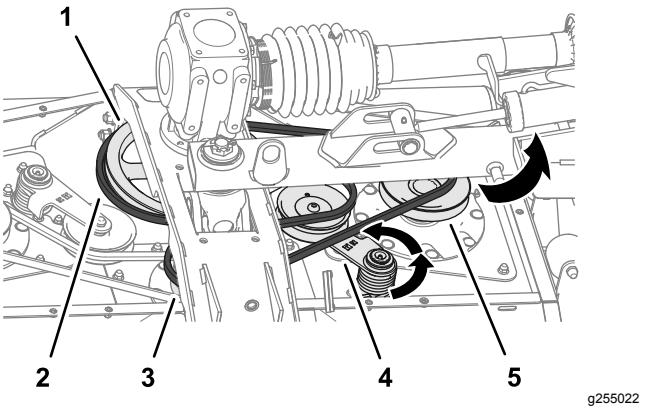

Figure 59

1. Poulie d'entraînement
2. Longue courroie
3. Poulie d'axe central
4. Tendeur et poulie
5. Poulie d'axe droit

3. Déchaussez la longue courroie de la poulie d'entraînement, de la poulie d'axe central et de la poulie d'axe droit (Figure 59).
4. Déposez la courroie de la tondeuse.

   Remarque: Vous devrez peut-être faire tourner la courroie pour la retirer de la poulie d'axe central.

Dépose de la petite courroie

1. Déposez les couvercles de courroie ; voir Dépose des carters de plateau de coupe (page 27).
2. Si la longue courroie est installée, déposez-la ; voir Dépose de la longue courroie (page 35).
3. Au moyen d'une barre de levier ou d'un outil du même genre, faites tourner le tendeur de la petite courroie dans le sens anti-horaire et déchaussez la courroie de la poulie de tendeur (Figure 60).

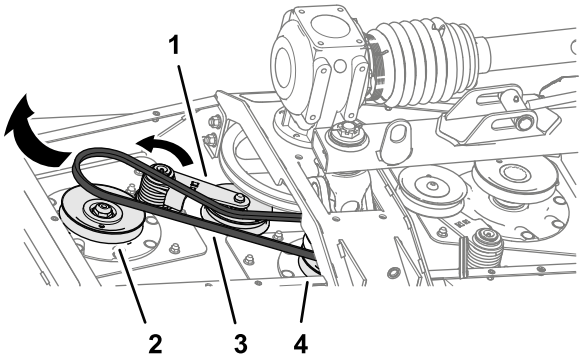

Figure 60

1. Tendeur et poulie
2. Poulie d'axe gauche
3. Petite courroie
4. Poulie d'axe central

4. Déchaussez la longue courroie de la poulie d'entraînement, de la poulie d’axe central et de la poulie d’axe droit.
5. Déposez la courroie de la tondeuse.

   Remarque: Vous devrez peut-être faire tourner la courroie pour la retirer de la poulie d'axe central.

Pose de la petite courroie

1. Reposez la longue courroie ; voir Pose de la longue courroie (page 36).
2. Acheminez la longue courroie autour de la poulie d'axe gauche et dans la rainure inférieure de la poulie d'axe central (Figure 61).

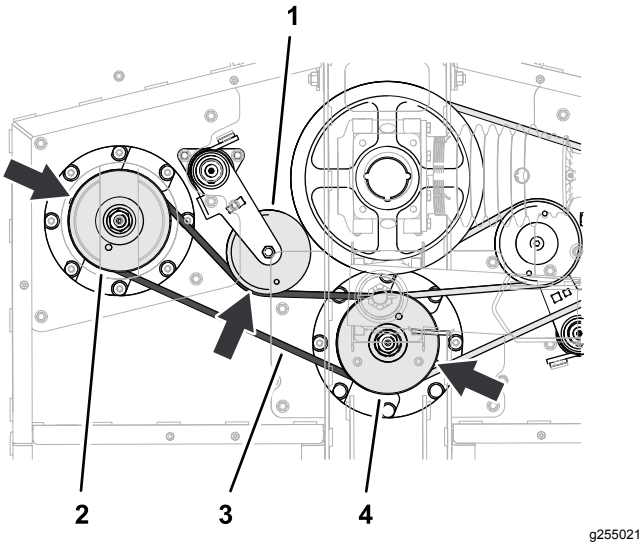

Figure 61

1. Tendeur et poulie
2. Poulie d'axe gauche
3. Petite courroie
4. Poulie d'axe central

3. Au moyen d’une barre de levier ou d’un outil du même genre, faites tourner le tendeur de courroie dans le sens anti-horaire et installez la courroie sur la poulie de tendeur (Figure 61).

Pose de la longue courroie

1. Acheminez la longue courroie autour de la poulie d'entraînement, dans la rainure supérieure de la poulie d’axe central, et autour de la poulie d’axe droit (Figure 62).

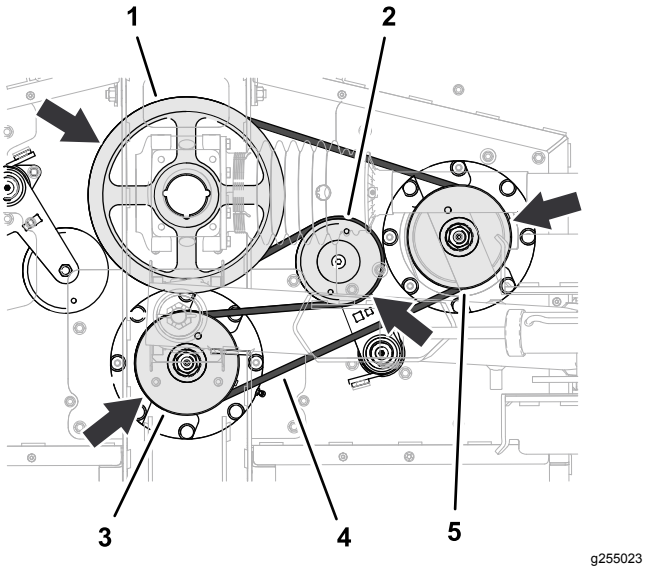

Figure 62

1. Poulie d’entraînement
2. Tendeur et poulie
3. Poulie d'axe central
4. Longue courroie
5. Poulie d'axe droit

2. Au moyen d’une barre de levier ou d’un outil du même genre, faites tourner le tendeur de courroie dans le sens anti-horaire et installez la courroie sur la poulie de tendeur (Figure 62).
3. Si vous ne remplacez que la longue courroie, remettez les carters de plateau de coupe ; voir Montage des carters de plateau de coupe (page 28).
4. Montez les carters de plateau de coupe ; voir Montage des carters de plateau de coupe (page 28).

Entretien des lames

Utilisez une lame bien aiguisée durant toute la saison de tonte, pour obtenir une coupe nette sans arracher ni déchiqueter les brins d'herbe. L'herbe arrachée ou déchiquetée brunit sur les bords, sa croissance ralentit et elle devient plus sensible aux maladies.

Vérifiez chaque jour l'état, l'usure et l'affûtage des lames. Aiguisez les lames au besoin. Remplacez immédiatement les lames endommagées ou usées par des lames Toro d'origine.

⚠ DANGER

Les lames de la tondeuse sont très coupantes et peuvent vous blesser.

Portez des gants en cuir épais ou résistants aux coupures pour faire l'entretien des lames.

⚠ DANGER

Une lame usée ou endommagée peut se briser et projeter le morceau cassé dans votre direction ou celle d'autres personnes, et infliger des blessures graves ou mortelles.

- **Inspectez la lame régulièrement.**
- **Remplacez les lames usées ou endommagées.**

Préparation à l'entretien des lames de la tondeuse

Remarque: La tondeuse doit être accouplée au véhicule tracteur pour faire l'entretien des lames.

1. Désengagez la PDF, amenez la machine sur un sol plat et horizontal, et serrez le frein de stationnement.
2. Relevez les plateaux de coupe et verrouillez-les, puis coupez le moteur et enlevez la clé de contact (Figure 63).

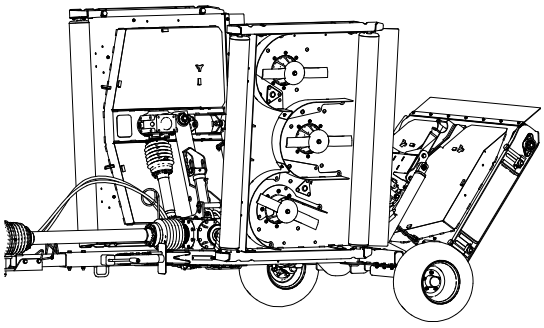

g255457

Figure 63

Détection des lames de coupe faussées

1. Alignez les lames de coupe comme illustré à la Figure 64.

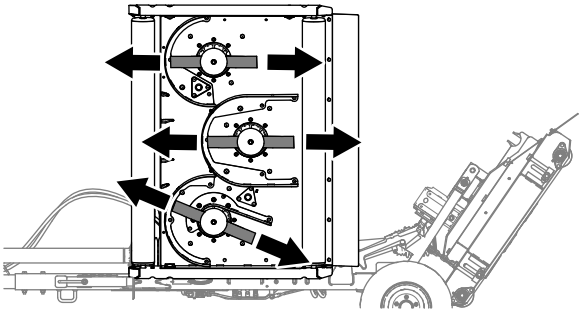

g256136

Figure 64

2. Nettoyez le dessous du plateau de coupe, sur la surface adjacente au bord de coupe, à l'arrière de la lame (Figure 65).

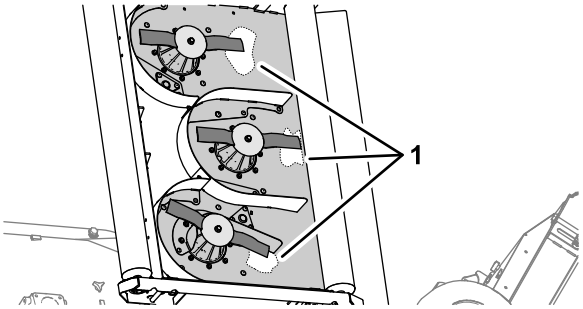

g255531

Figure 65

1. Surface propre (dessous du plateau de coupe)

3. À l'aide d'une équerre combinée, mesurez la distance entre la surface propre du plateau et la pointe de la lame (Figure 66).

   Notez cette mesure _____.

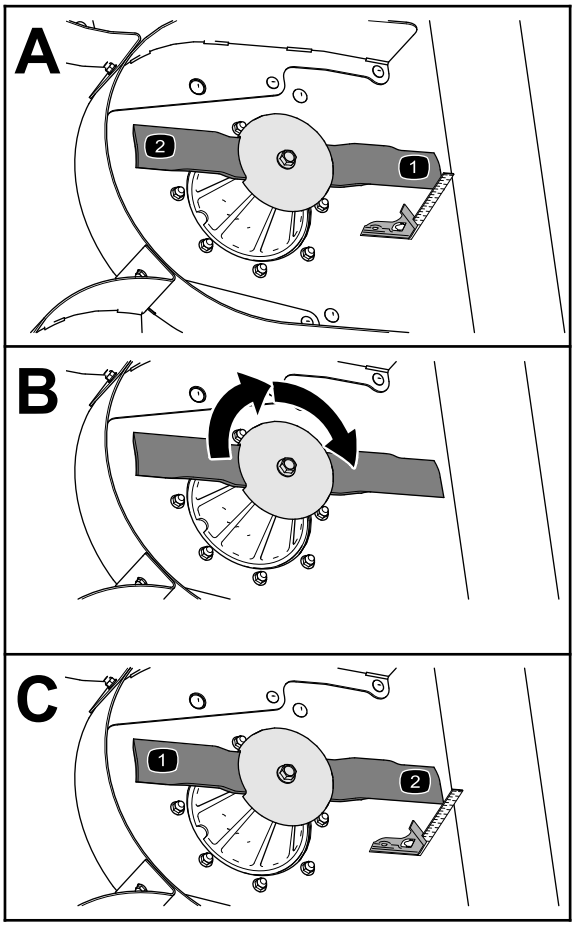

g255530

Figure 66

4. Tournez la lame à 180° (Figure 66).
5. Mesurez la distance entre la surface propre du plateau et la pointe de la lame (Figure 66).

   Notez cette mesure _____.

   Si la différence entre les mesures relevées aux étapes 4 et 6 dépasse 3 mm, la lame est faussée et vous devez la remplacer ; voir Dépose des lames (page 39) et Montage des lames (page 40).
6. Répétez les étapes 3 à 5 pour les autres lames du plateau de coupe, ou les étapes 1 à 6 pour les autres plateaux de coupe.

Contrôle des lames

Périodicité des entretiens: À chaque utilisation ou une fois par jour

1. Examinez le tranchant des lames (Figure 67). Si les lames sont émoussées ou présentent des indentations, déposez-les et affûtez-les. Voir Affûtage des lames (page 39).
2. Inspectez les lames, en particulier l'ailette (Figure 67). Remplacez immédiatement toute lame endommagée, usée ou qui présente une entaille (Figure 67).

⚠ DANGER

Si la lame est trop usée, une entaille se forme entre l'ailette et la partie plane. La lame peut alors se briser et un morceau peut être projeté du dessous de la machine, vous blessant gravement ou une personne à proximité.

- **Inspectez la lame régulièrement.**
- **N'essayez jamais de redresser une lame faussée ou de souder une lame brisée ou fendue.**
- **Remplacez les lames usées ou endommagées.**

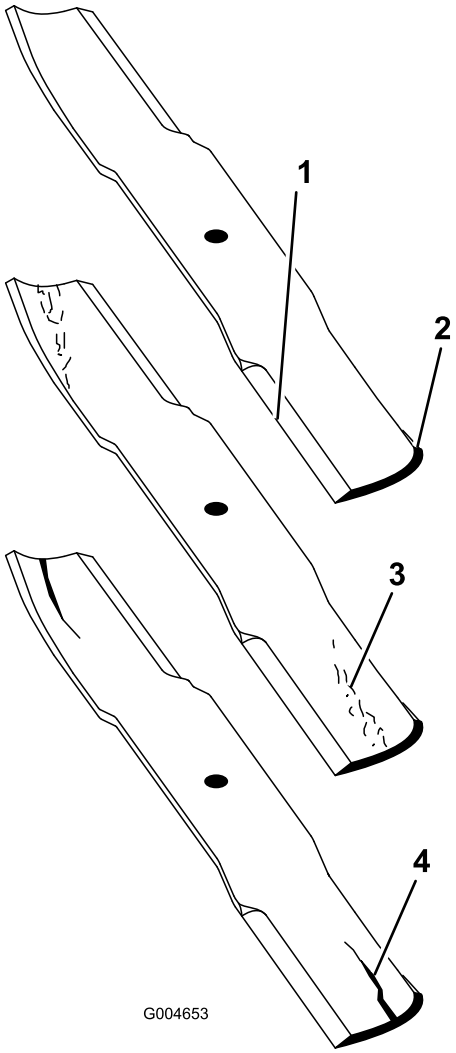

g004653

Figure 67

1. Tranchant
2. Ailette
3. Usure/formation d'une entaille
4. Fissure

Dépose des lames

Remplacez les lames si elles ont heurté un obstacle, et si elles sont déséquilibrées ou faussées. Pour garantir un rendement optimal et la sécurité continue de la machine, utilisez toujours des lames Toro d'origine. Les lames d'autres constructeurs peuvent entraîner la non conformité aux normes de sécurité.

⚠ ATTENTION

Le contact avec une lame tranchante peut causer des blessures graves.

Portez des gants ou enveloppez la lame d'un chiffon.

1. Tenez la lame par son extrémité avec un chiffon ou un gant épais.
2. Tournez le boulon de lame dans le sens horaire pour déposer le boulon (Figure 68).

   Important: **Les boulons de lame ont un filetage à gauche.**

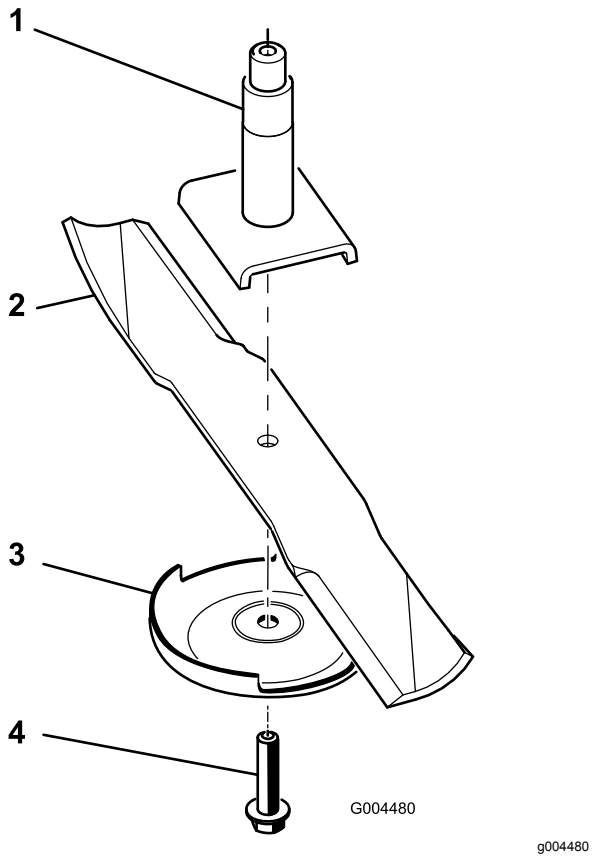

Figure 68

1. Axe
2. Ailette
3. Plaque anti-scalp
4. Boulon de lame

3. Déposez la plaque anti-scalp et la lame de l'axe de pivot (Figure 68).

Affûtage des lames

⚠ ATTENTION

Lors de l'affûtage, des morceaux de lame peuvent être projetés et causer des blessures graves.

Portez une protection oculaire adéquate pour affûter les lames.

1. Aiguisez le tranchant à chaque extrémité de la lame (Figure 69).

   Remarque: Veillez à conserver l'angle de coupe d'origine. Limez la même quantité de métal sur chacun des deux tranchants pour ne pas déséquilibrer la lame.

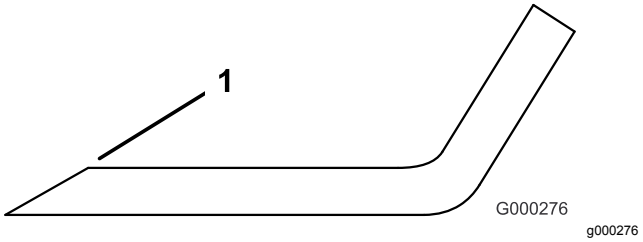

Figure 69

1. Affûtez en conservant l'angle d'origine

2. Vérifiez l'équilibre de la lame en la plaçant sur un équilibreur (Figure 70).

   Remarque: Si la lame reste horizontale, elle est équilibrée et peut être utilisée. Si la lame est déséquilibrée, limez un peu l'extrémité de l'ailette seulement (Figure 71). Répétez la procédure jusqu'à ce que la lame soit équilibrée.

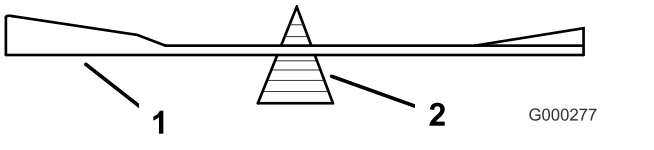

Figure 70

1. Lame
2. Équilibreur

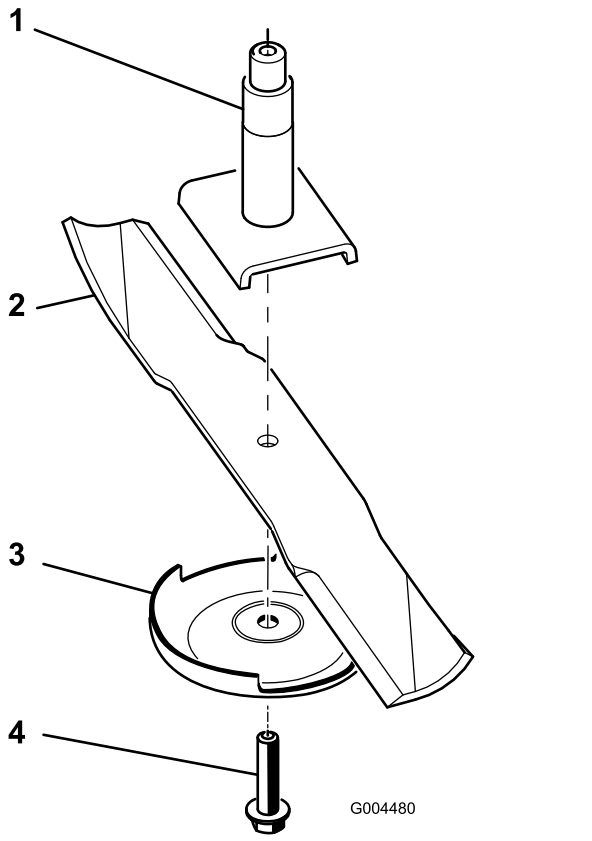

Figure 71

1. Axe
2. Ailette
3. Plaque anti-scalp
4. Boulon de lame

Montage des lames

1. Placez la lame sur l'axe (Figure 71).

   Important: **Pour une coupe correcte, l'ailette de la lame doit être tournée vers le haut et dirigée vers l'intérieur du carter du plateau de coupe.**

2. Montez la plaque anti-scalp et le boulon de lame (Figure 71).

   Important: **Les boulons de lame ont un filetage à gauche.**

3. Serrez le boulon de la lame à un couple de 115 à 150 N·m.

Réglage de l'inclinaison du plateau de coupe

L'inclinaison du plateau de coupe est réglée en usine de sorte que l'arrière du plateau est plus haut que l'avant.

Préparation au réglage de l'inclinaison du plateau de coupe

Matériel fourni par le client : un bloc de bois de 51 mm

1. Pour chaque plateau de coupe dont vous réglez l'inclinaison, alignez la lame centrale comme illustré à la Figure 72.

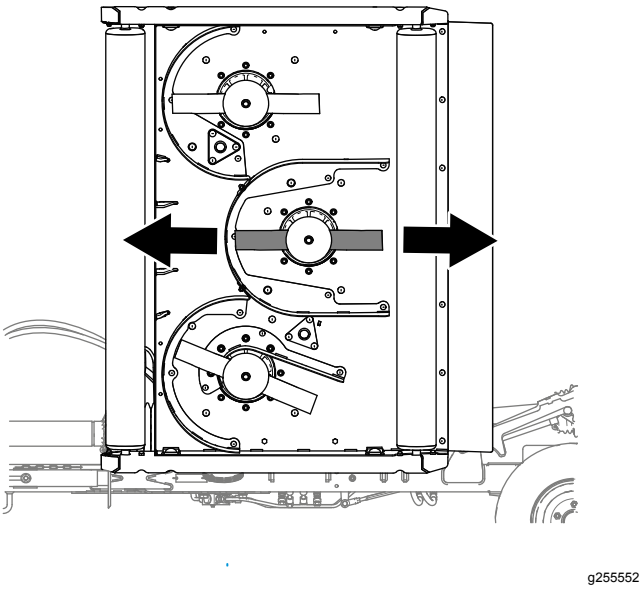

Figure 72

2. Abaissez les plateaux de coupe au sol.

Mise à niveau du plateau

1. Desserrez l'écrou qui fixe le bloc de réglage de hauteur de coupe (Figure 73).

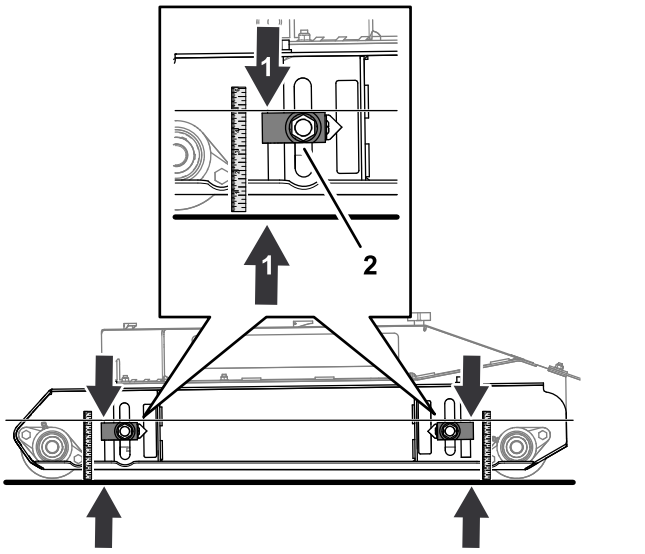

Figure 73

1. Mesure de 124 mm
2. Régleur de hauteur de coupe

2. Déplacez le régleur de hauteur de coupe vers le haut ou le bas jusqu'à obtenir une mesure de 124 mm entre le haut du bloc de réglage et le sol (Figure 73).

3. Répétez les étapes 1 et 2 sur les autres régleurs de hauteur de coupe.

Réglage de l'inclinaison du plateau de coupe

Matériel fourni par le client : une entretoise en bois de 51 mm

1. À l'arrière du plateau de coupe, soulevez le déflecteur arrière et alignez le bloc de bois de 51 mm entre l'extrémité arrière de la lame centrale et le sol (Figure 74).

   Vous devriez sentir une légère résistance quand vous glissez le bloc entre la lame et le sol.

   - Si l'espace entre la lame et le sol est trop grand, abaissez le plateau à l'aide des 4 régleurs de hauteur de coupe.
   - Si vous n'arrivez pas à insérer le bloc de bois entre la lame et le sol, relevez le plateau à l'aide des 4 régleurs de hauteur de coupe.

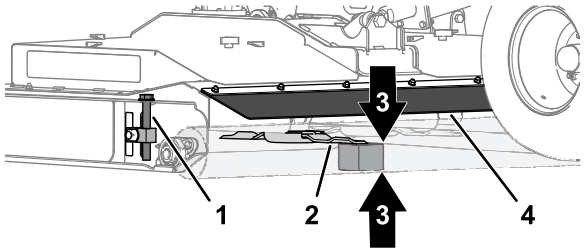

g256063

Figure 74

1. Régleur de hauteur de coupe
2. Lame centrale
3. Entretoise en bois de 51 mm
4. Déflecteur arrière

2. Mesurez la distance entre le haut du bloc de réglage et le sol (Figure 75).

   Faites tourner le régleur de hauteur de coupe jusqu'à obtenir les résultats suivants :

   - La mesure entre le bloc de hauteur de coupe et le sol est identique aux 4 emplacements.
   - Le bloc de bois passe juste entre lame centrale et le sol.

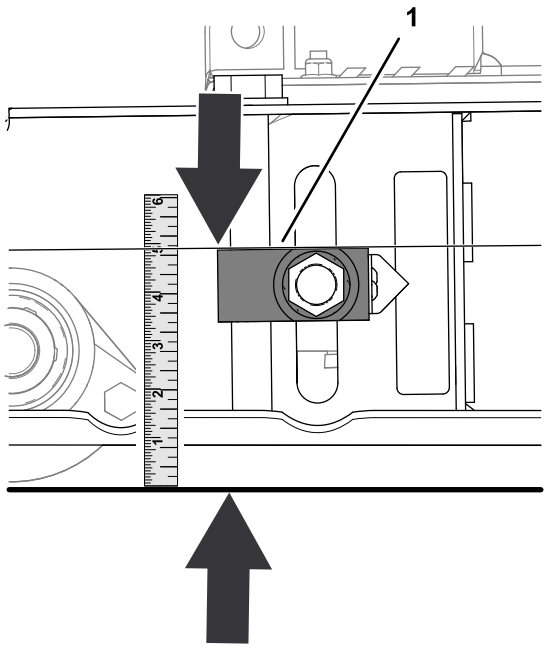

g256087

Figure 75

1. Haut du régleur de hauteur de coupe

3. Desserrez les 2 vis à tête creuse qui fixent le pointeur au bloc de réglage de hauteur de coupe, alignez le pointeur sur le repère de 5 cm (2 po) sur l'autocollant, puis resserrez les vis (Figure 76).

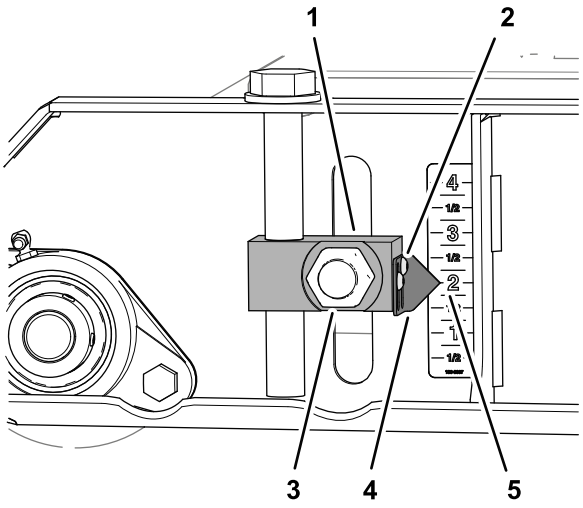

g256085

Figure 76

1. Régleur de hauteur de coupe
2. Vis à tête creuse
3. Écrou
4. Pointeur
5. Repère de 5 cm (2 po) (autocollant)

4. Répétez l'étape 3 sur les autres régleurs de hauteur de coupe.
5. Sur le rouleau arrière, relevez les régleurs de hauteur de coupe gauche et droit jusqu'au

repère de 5,7 cm (2-1/4 po) sur l’autocollant (Figure 77).

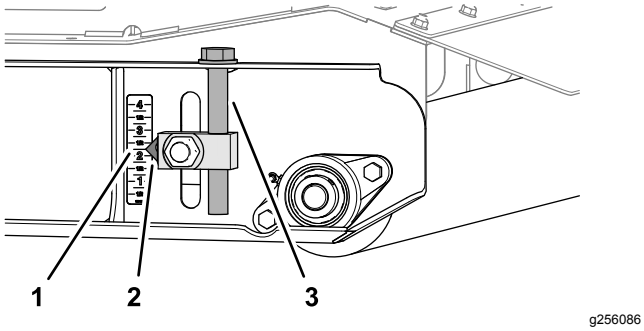

Figure 77

1. Repère de 5,7 cm (2¼") (autocollant)
2. Pointeur
3. Régleur de hauteur de coupe (rouleau arrière)

6. Desserrez les vis à tête creuse qui fixent les 2 pointeurs au bloc de réglage de hauteur de coupe, alignez les pointeurs sur le repère de 5 cm (2 po) sur l’autocollant, puis resserrez les vis (Figure 78).

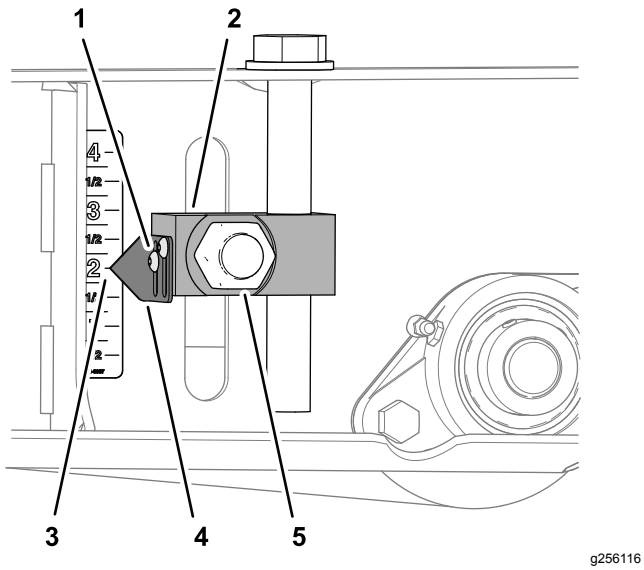

Figure 78

1. Vis à tête creuse
2. Régleur de hauteur de coupe (rouleau arrière)
3. Repère de 5 cm (2") (autocollant)
4. Pointeur
5. Écrou

7. Serrez les 4 écrous qui fixent les 4 blocs de réglage de hauteur de coupe (Figure 76 et Figure 78) sur les rouleaux avant et arrière à un couple de 322) 396 N·m.

Remisage

Remisage de la machine

À la fin de la saison de tonte ou si la machine doit être remisée pendant une durée prolongée, effectuez les entretiens préventifs suivants :

1. Avant de quitter la machine, garez-la sur une surface plane et horizontale, serrez le frein de stationnement, coupez le moteur, enlevez la clé et attendez l'arrêt de tout mouvement.
2. Nettoyez les saletés ou la graisse éventuellement accumulées sur la machine et les pièces mobiles.
3. Lubrifiez tous les graisseurs.
4. Retouchez les éraflures éventuelles sur les surfaces peintes.
5. Remplacez les autocollants manquants ou endommagés.
6. Dans la mesure du possible, remisez la tondeuse dans un bâtiment sec et sécurisé. Si vous n'avez pas la possibilité de remiser la machine à l'intérieur, recouvrez-la d'une housse ou d'une bâche robuste que vous fixerez solidement.

Proposition 65 de Californie – Information concernant cet avertissement

En quoi consiste cet avertissement ?

Certains produits commercialisés présentent une étiquette d'avertissement semblable à ce qui suit :

AVERTISSEMENT : Cancer et troubles de la reproduction – www.p65Warnings.ca.gov.

Qu’est-ce que la Proposition 65 ?

La Proposition 65 s'applique à toute société exerçant son activité en Californie, qui vend des produits en Californie ou qui fabrique des produits susceptibles d'être vendus ou importés en Californie. Elle stipule que le Gouverneur de Californie doit tenir et publier une liste des substances chimiques connues comme causant des cancers, malformations congénitales et/ou autres troubles de la reproduction. Cette liste, qui est mise à jour chaque année, comprend des centaines de substances chimiques présentes dans de nombreux objets du quotidien. La Proposition 65 a pour objet d'informer le public quant à l'exposition à ces substances chimiques.

La Proposition 65 n'interdit pas la vente de produits contenant ces substances chimiques, mais impose la présence d'avertissements sur tout produit concerné, sur son emballage ou sur la documentation fournie avec le produit. D’autre part, un avertissement de la Proposition 65 ne signifie pas qu’un produit est en infraction avec les normes ou exigences de sécurité du produit. D'ailleurs, le gouvernement californien a clairement indiqué qu'un avertissement de la Proposition 65 « n'est pas une décision réglementaire quant au caractère « sûr » ou « dangereux » d'un produit ». Bon nombre de ces substances chimiques sont utilisées dans des produits du quotidien depuis des années, sans aucun effet nocif documenté. Pour plus de renseignements, rendez-vous sur https://oag.ca.gov/prop65/faqs-view-all.

Un avertissement de la Proposition 65 signifie qu’une société a soit (1) évalué l’exposition et conclu qu’elle dépassait le « niveau ne posant aucun risque significatif »; soit (2) choisi d’émettre un avertissement simplement sur la base de sa compréhension quant à la présence d’une substance chimique de la liste, sans tenter d’en évaluer l’exposition.

Cette loi s’applique-t-elle de partout ?

Les avertissements de la Proposition 65 sont exigés uniquement en vertu de la loi californienne. Ces avertissements sont présents dans tout l'état de Californie, dans des environnements très variés, notamment mais pas uniquement les restaurants, magasins d'alimentations, hôtels, écoles et hôpitaux, et sur un vaste éventail de produits. En outre, certains détaillants en ligne et par correspondance fournissent des avertissements de la Proposition 65 sur leurs sites internet ou dans leurs catalogues.

Comment les avertissements de Californie se comparent-ils aux limites fédérales ?

Les normes de la Proposition 65 sont souvent plus strictes que les normes fédérales et internationales. Diverses substances exigent un avertissement de la Proposition 65 à des niveaux bien inférieurs aux limites d'intervention fédérales. Par exemple, la norme de la Proposition 65 en matière d’avertissements pour le plomb se situe à 0,5 µg/jour, soit bien moins que les normes fédérales et internationales.

Pourquoi l'avertissement ne figure-t-il pas sur tous les produits semblables ?

- Pour les produits commercialisés en Californie, l'étiquetage Proposition 65 est exigé, tandis qu’il ne l’est pas sur des produits similaires commercialisés ailleurs.
- Il se peut qu’une société impliquée dans un procès lié à la Proposition 65 et parvenant à un accord soit obligée d’utiliser les avertissements de la Proposition 65 pour ses produits, tandis que d’autres sociétés fabriquant des produits semblables peuvent ne pas être soumises à cette obligation.
- L'application de la Proposition 65 n'est pas uniforme.
- Certaines sociétés peuvent choisir de ne pas indiquer d'avertissements car elles considèrent qu'elles n'y sont pas obligées au titre de la Proposition 65 ; l'absence d'avertissements sur un produit ne signifie pas que le produit ne contient pas de substances de la liste à des niveaux semblables.

Pourquoi cet avertissement apparaît-il sur les produits Toro ?

Toro a choisi de fournir aux consommateurs le plus d'information possible afin qu'ils puissent prendre des décisions éclairées quant aux produits qu'ils achètent et utilisent. Toro fournit des avertissements dans certains cas d'après ses connaissances quant à la présence de l'une ou plusieurs des substances chimiques de la liste, sans en évaluer le niveau d'exposition, car des exigences de limites ne sont pas fournies pour tous les produits chimiques de la liste. Bien que l'exposition avec les produits Toro puisse être négligeable ou parfaitement dans les limites « sans aucun risque significatif », par mesure de précaution, Toro a décidé de fournir les avertissements de la Proposition 65. De plus, en l'absence de ces avertissements, la société Toro pourrait être poursuivie en justice par l'État de Californie ou par des particuliers cherchant à faire appliquer la Proposition 65, et donc assujettie à d'importantes pénalités.

La garantie Toro

Garantie limitée de deux ans

Conditions et produits couverts

The Toro Company et sa filiale, Toro Warranty Company, en vertu de l'accord passé entre elles, certifient conjointement que votre produit commercial Toro (« Produit ») ne présente aucun défaut de matériau ni vice de fabrication pendant une période de deux ans ou 1 500 heures de service*, la première échéance prévalant. Cette garantie s'applique à tous les produits à l'exception des Aérateurs (veuillez-vous reporter aux déclarations de garantie séparées de ces produits). Dans l'éventualité d'un problème couvert par la garantie, nous nous engageons à réparer le Produit gratuitement, frais de diagnostic, pièces, main-d'œuvre et transport compris. La période de garantie commence à la date de réception du Produit par l'acheteur d'origine.
* Produit équipé d'un compteur horaire.

Comment faire intervenir la garantie

Il est de votre responsabilité de signaler le plus tôt possible à votre Distributeur de produits commerciaux ou au Concessionnaire de produits commerciaux agréé qui vous a vendu le Produit, toute condition couverte par la garantie. Pour obtenir l'adresse d'un Distributeur de produits commerciaux ou d'un Concessionnaire agréé, ou pour tout renseignement concernant vos droits et responsabilités vis-à-vis de la garantie, veuillez nous contacter à l'adresse suivante :

Toro Commercial Products Service Department
Toro Warranty Company
8111 Lyndale Avenue South
Bloomington, MN 55420-1196, États-Unis

+1–952–888–8801 ou +1–800–952–2740

Courriel : commercial.warranty@toro.com

Responsabilités du propriétaire

En tant que propriétaire du Produit, vous êtes responsable des entretiens et réglages mentionnés dans le *Manuel de l'utilisateur*. Ne pas effectuer les entretiens et réglages requis peut constituer un motif de rejet d'une réclamation au titre de la garantie.

Ce que la garantie ne couvre pas

Les défaillances ou anomalies de fonctionnement survenant au cours de la période de garantie ne sont pas toutes dues à des défauts de matériaux ou des vices de fabrication. Cette garantie ne couvre pas :

- Les défaillances du produit dues à l'utilisation de pièces qui ne sont pas d'origine ou au montage et à l'utilisation d'accessoires ajoutés ou modifiés d'une autre marque. Une garantie séparée peut être fournie par le fabricant de ces accessoires.
- Les défaillances du Produit dues au non respect du programme d'entretien et/ou des réglages recommandés. Les réclamations au titre de la garantie pourront être refusées si vous ne respectez pas le programme d'entretien recommandé pour votre produit Toro et énoncé dans le *Manuel de l'utilisateur*.
- Les défaillances du Produit dues à une utilisation abusive, négligente ou dangereuse.
- Les pièces sujettes à l'usure pendant l'utilisation, sauf si elles s'avèrent défectueuses. Par exemple, les pièces consommées ou usées durant le fonctionnement normal du Produit, notamment mais pas exclusivement : plaquettes et garnitures de freins, garnitures d'embrayage, lames, cylindres, galets et roulements (étanches ou graissables), contre-lames, bougies, roues pivotantes et roulements, pneus, filtres, courroies, et certains composants des pulvérisateurs, notamment membranes, buses et clapets antiretour, etc.
- Les défaillances dues à une influence extérieure. Les conditions constituant une influence extérieure comprennent, sans y être limités, les conditions atmosphériques, les pratiques de remisage, la contamination, l'utilisation de carburants, liquides de refroidissement, lubrifiants, additifs, engrais, ou produits chimiques, etc. non agréés.
- Les défaillances ou mauvaises performances causées par l'utilisation de carburants (essence, gazole ou biodiesel par exemple) non conformes à leurs normes industrielles respectives.
- Les bruits, vibrations, usure et détérioration normaux.
- L'usure normale comprend, mais pas exclusivement, les dommages des sièges dus à l'usure ou l'abrasion, l'usure des surfaces peintes, les autocollants ou vitres rayés, etc.

Pièces

Les pièces à remplacer dans le cadre de l'entretien courant seront couvertes par la garantie jusqu'à la date du premier remplacement prévu. Les pièces remplacées au titre de cette garantie bénéficient de la durée de garantie du produit d'origine et deviennent la propriété de Toro. Toro se réserve le droit de prendre la décision finale concernant la réparation ou le remplacement de pièces ou ensembles existants. Toro se réserve le droit d'utiliser des pièces remises à neuf pour les réparations couvertes par la garantie.

Garantie de la batterie ion-lithium et à décharge complète :

Les batteries ion-lithium et à décharge complète disposent d'un nombre de kilowatt-heures spécifique à fournir au cours de leur vie. Les techniques d'utilisation, de recharge et d'entretien peuvent contribuer à augmenter ou réduire la vie totale des batteries. À mesure que les batteries de ce produit sont consommées, la proportion de travail utile qu'elles offrent entre chaque recharge diminue lentement jusqu'à leur épuisement complet. Le remplacement de batteries usées, suite à une consommation normale, est la responsabilité du propriétaire du produit. Le remplacement des batteries, aux frais du propriétaire, peut être nécessaire au cours de la période de garantie normale du produit. Remarque (batterie ion-lithium seulement) : une batterie ion-lithium est couverte uniquement par une garantie pièces au prorata de la 3e à la 5e année, basée sur la durée de service et les kilowatts heures utilisés. Reportez-vous au *Manuel de l'utilisateur* pour tout renseignement complémentaire.

Entretien aux frais du propriétaire

La mise au point du moteur, le graissage, le nettoyage et le polissage, le remplacement des filtres, du liquide de refroidissement et les entretiens recommandés font partie des services normaux requis par les produits Toro qui sont aux frais du propriétaire.

Conditions générales

La réparation par un distributeur ou un concessionnaire Toro agréé est le seul dédommagement auquel cette garantie donne droit.

The Toro Company et Toro Warranty Company déclinent toute responsabilité en cas de dommages secondaires ou indirects liés à l'utilisation des produits Toro couverts par cette garantie, notamment quant aux coûts et dépenses encourus pour se procurer un équipement ou un service de substitution durant une période raisonnable pour cause de défaillance ou d'indisponibilité en attendant la réparation sous garantie. Il n'existe aucune autre garantie expresse, à part la garantie spéciale du système antipollution, le cas échéant. Toutes les garanties implicites relatives à la qualité marchande et à l'aptitude à l'emploi sont limitées à la durée de la garantie expresse.

L'exclusion de la garantie des dommages secondaires ou indirects, ou les restrictions concernant la durée de la garantie implicite, ne sont pas autorisées dans certains états et peuvent donc ne pas s'appliquer dans votre cas. Cette garantie vous accorde des droits spécifiques, auxquels peuvent s'ajouter d'autres droits qui varient selon les états.

Note concernant la garantie du moteur :

Le système antipollution de votre Produit peut être couvert par une garantie séparée répondant aux exigences de l'agence américaine de défense de l'environnement (EPA) et/ou de la direction californienne des ressources atmosphériques (CARB). Les limitations d'heures susmentionnées ne s'appliquent pas à la garantie du système antipollution. Pour plus de renseignements, reportez-vous à la Déclaration de garantie de conformité à la réglementation antipollution fournie avec votre produit ou figurant dans la documentation du constructeur du moteur.

Pays autres que les États-Unis et le Canada

Pour les produits Toro exportés des États-Unis ou du Canada, demandez à votre distributeur (concessionnaire) Toro la police de garantie applicable dans votre pays, région ou état. Si, pour une raison quelconque, vous n'êtes pas satisfait des services de votre distributeur, ou si vous avez du mal à vous procurer des renseignements sur la garantie, adressez-vous à l'importateur Toro.