FORM NO. 3319–898

TORO®

QUIETECH™ Super Blower Vac
Blower/Vacuum
Model No. 51566 — 89000001 & Up

QUIETECH™ Soufflante-aspirateur SuperBlower/vac
Soufflante-aspirateur
Modèle No. 51566 — 89000001 et suivants

QUIETECH™ Aspiradora supersopladora
Sopladora-aspiradora
Modelos N. 51566 — 89000001 y siguientes

QUIETECH™ Unterdruckgebläse
Superblower/vac
Modell Nr. 51566 — 89000001 & aufwärts

QUIETECH™ Supersoffiante-aspiratore
Soffiante-aspiratore
No. di modello 51566 — 89000001 & successivi

QUIETECH™ Superblazer/Zuiger
Bladblazer/ -zuiger
Model nr. 51566 — 89000001 en hoger

Operator's Manual
Manuel de l'Utilisateur
Manual del Operador
Gebrauchsanleitung
Istruzioni per l'Uso
Bedieningshandleiding

Safety

IMPORTANT SAFETY INSTRUCTIONS

When using an electrical appliance, basic precautions should always be followed, including the following:

Read All Instructions Before Using This Appliance

WARNING—To reduce the risk of fire, electric shock or injury, follow these safety instructions.

To assure maximum safety, best performance, and to gain knowledge of the appliance, it is essential that you or any other operator of the appliance read and understand the contents of this manual before operating the appliance. Pay particular attention to the safety alert symbol ⚠ which means CAUTION, WARNING OR DANGER — "personal safety instruction." Read and understand the instruction because it has to do with safety. FAILURE TO COMPLY WITH INSTRUCTION MAY RESULT IN PERSONAL INJURY, RISK OF FIRE OR ELECTRICAL SHOCK.

- Do not leave the appliance when plugged in. Unplug from outlet when not in use and before servicing.
- Do not allow appliance to be used as a toy. Do not use near children or pets. Do not let children use the appliance.
- Use only as described in this manual. Use only manufacturer's recommended attachments.
- Do not use with damaged cord or plug. If appliance is not working as it should, has been dropped, damaged, left outdoors, or dropped into water, return it to a service dealer.
- Do not pull or carry by cord, use cord as a handle, close a door on cord, or pull cord around sharp edges or corners. Keep cord away from heated surfaces.
- Do not unplug by pulling on cord. To unplug, grasp the plug, not the cord.
- Do not handle plug or appliance with wet hands.
- Do not put any object into openings. Do not use with any opening blocked; keep free of dust, lint, hair, and anything that may reduce air flow.
- **DRESS PROPERLY.** Do not wear loose clothing or jewelry. Pin up long hair. Be aware of the position of the blower and the air inlets during operation. Loose clothing, jewelry and hair can be drawn into the inlets (Fig. 1) and may result in personal injury. Always wear substantial footwear and long pants.
- Turn off all controls before unplugging.
- Use extra care when cleaning on stairs.
- Do not use to vacuum up flammable or combustible liquids, such as gasoline, or use in areas where they may be present.
- This appliance is provided with double insulation. Use only identical replacement parts. See instructions for Servicing of Double-Insulated Appliances."
- Do not vacuum anything that is burning or smoking, such as cigarettes, matches, or hot ashes.
- Do not use without vac bag or proper attachments in place.

SAVE THESE INSTRUCTIONS

Sound Pressure Level

This unit has a sound pressure at the operator's ear of 95 dB(A), based on measurements of identical machines per Directive 81/1051/EEC.

Sound Power Level

This unit has a sound power level of 110 LwA, based on measurements of identical machines per Directive 79/113/EEC.

Vibration Level

This unit has a maximum hand-arm vibration level of 2.5 m/s^2, based on measurements of identical machines per EN 1033.

Symbol Glossary

Safety alert triangle — symbol within triangle indicates a hazard

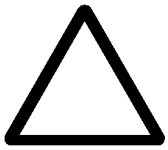

Safety alert symbol



Thrown or flying objects — Whole body exposure



Keep dry



©The Toro Company – 1998
All Rights Reserved

Read operator's manual



Electrical shock/electrocution



Consult technical manual for proper service procedures



Disconnect power

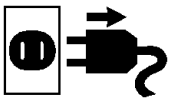

Do not open or remove safety shields while engine is running

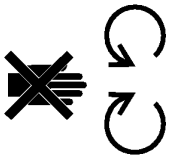

Severing of fingers or hand—impeller blade



Wear eye protection



Assembly

Note: Refer to Figures section at the back of the manual.

Note: Always turn off unit and **unplug** from electrical outlet before adding or switching attachments.

Blower

1. Slide tube onto blower outlet until tabs on tube snap into latch (Fig. 2).
2. Install inlet cover. Inlet cover must be securely locked into position, activating interlock switch, before blower will operate (Fig. 1).

Note: Blower tube must be attached to housing when operating in the blower mode.

Note: Noise reduction is achieved in blower mode only.

Vacuum

1. Grasp inlet cover and rotate it counterclockwise to remove (Fig. 1).

⚠ CAUTION

POTENTIAL HAZARD
- **Motor impeller rotates for a few seconds after blower is turned off.**

WHAT CAN HAPPEN
- **Rotating impeller can cut or injure fingers.**

HOW TO AVOID THE HAZARD
- **Never remove inlet cover when motor is operating or when unit is plugged in.**

2. Hold vacuum tubes vertically and place blower inlet over top of tube (Fig. 3). Tubes will only fit one way in blower inlet.
3. Rotate unit clockwise until pointer on vacuum tube aligns with pointer on housing (Fig. 4, 5 & 6).

Note: Vacuum tube and housing pointers must be aligned at locked position before blower will operate.

4. Slide bag collar into bag opening until bag collar flange is past the Velcro™ strap (Fig. 7). Line up bag seam with tab on collar. Tighten Velcro strap to secure bag to collar (Fig. 7). Close bag zipper. Bag should appear as shown in Figure 8 when correctly assembled.

Note: Attaching the bag to the collar is a **onetime** assembly.

5. Slide bag collar onto blower housing outlet until tabs on bag collar snap into latch (Fig. 9).

Before Starting

Securing Extension Cord

Use only an extension cord recommended for outdoor use.

⚠ WARNING

POTENTIAL HAZARD
- **Contact with water while operating unit could cause electric shock.**

WHAT CAN HAPPEN
- **Electric shock can cause injury or death.**

HOW TO AVOID THE HAZARD
- **Don't handle plug or appliance with wet hands or while standing in water.**
- **Use only an extension cord recommended for outdoor use.**

1. Form a loop in extension cord and insert it through slot in rear of blower housing (Fig. 10).
2. Secure extension cord in cord lock (Fig. 10 & 11).

Note: Do not unplug extension cord by pulling on cord. To unplug, grasp the plug, not the cord.

⚠ WARNING

POTENTIAL HAZARD
- **The extension cord may not be fully connected to unit's plug.**

WHAT CAN HAPPEN
- **A loosely connected extension cord could lead to overheating and cause a fire.**

HOW TO AVOID THE HAZARD
- **Make sure the extension cord is fully connected to unit's plug and ALWAYS USE THE CORD LOCK FEATURE to ensure that cord remains secured during operation (Fig. 10 & 11).**

Operation

This appliance is intended for residential use only.

⚠ CAUTION

POTENTIAL HAZARD
- **Debris can be blown by unit in operator's or bystander's direction.**

WHAT CAN HAPPEN
- **Flying debris can cause serious personal injury to operator or bystanders.**

HOW TO AVOID THE HAZARD
- **Never blow hard objects such as nails, bolts and rocks.**
- **Always wear safety goggles or other suitable eye protection, long pants and shoes while operating unit.**
- **Never operate unit near bystanders or pets.**
- **Use extra care when cleaning debris from stairs or tight areas.**

Starting/Stopping (Fig. 12)

1. To turn unit on, move switch to the '|' position.
2. To turn unit off, move switch to the '**O**' position.

Vacuum (Fig. 13)

⚠ CAUTION

POTENTIAL HAZARD
- **Debris can be thrown by unit in operator's or bystander's direction.**

WHAT CAN HAPPEN
- **Flying debris can cause serious personal injury to operator or bystanders.**

HOW TO AVOID THE HAZARD
- **Never operate vacuum without vacuum bag.**
- **Always make sure bag zipper is closed when unit is in use.**

⚠ CAUTION

POTENTIAL HAZARD
- **Sharp, pointed or hard objects can be thrown through the collection bag.**

WHAT CAN HAPPEN
- **Thrown objects can cause serious personal injury to the operator or bystanders.**

HOW TO AVOID THE HAZARD
- **Do not vacuum up sharp, pointed or hard objects such as wires, staples, nails or rocks.**

1. With vac tubes and bag attached, pick up unit by vac tube handle and housing handle. Bag should be positioned fairly low at your side. Place bag strap over shoulder and adjust length to fit.

2. Turn unit on.
3. Swing unit slowly back and forth over leaves to be vacuumed. Do not force tube into pile of debris.

IMPORTANT

- **This unit is designed to pick up and shred dry leaves and other light, leafy debris.**
- **Do not attempt to pick up stones, gravel, broken glass, twigs, bark, acorns or pine cones as severe damage to fan blades may result.**
- **Do not tip vacuum tubes upright and force feed debris into tubes.**

If the unit should start to vibrate or make abnormal noise, stop the unit, **unplug** the cord and check for cause.

Emptying Bag

1. Turn unit off. Disconnect extension cord.
2. Depress both tabs on bag collar to remove bag from unit (Fig. 9).
3. Unzip bag and shake out debris.

Maintenance

Clogging

If the unit becomes clogged with debris, the obstruction can usually be cleared by turning the unit off and then promptly compressing the bag while it is still inflated, thereby forcing air back out through the vacuum tubes. This reverse airflow is usually sufficient to dislodge most obstructions.

If the restriction cannot be cleared by compressing the bag, then proceed with **caution** as follows:

1. Turn off and **unplug** unit.
2. Remove vacuum tubes.
3. Using a small stick or rod, carefully reach into impeller opening and clear out debris.

Bag Cleaning

Do not store debris in vacuum bag. Empty bag after each use. After three uses, clean bag thoroughly. Turn bag inside out and shake out dust and excess debris vigorously. Once a year, if necessary, wash the bag by hand in soapy water.

⚠ WARNING

POTENTIAL HAZARD
- **Under normal usage, the bag material is subject to deterioration and wear.**

WHAT CAN HAPPEN
- **Small objects could pass through a worn or damaged bag and be thrown in direction of operator or bystanders and cause serious personal injury.**

HOW TO AVOID THE HAZARD
- **Check bag frequently for wear or deterioration. If bag is damaged, replace it with a genuine TORO part.**

Impeller Replacement

If a loss of performance is detected while operating blower, unplug unit, remove inlet cover, and check impeller blades for wear. If blades are severely worn, see your Authorized TORO Service Dealer for a new impeller.

Servicing Double-insulated Appliance

In a double-insulated appliance, two systems of insulation are provided instead of grounding. No grounding means is provided on a double-insulated appliance, nor should a means for grounding be added to the appliance. Servicing a double-insulated appliance requires extreme care and knowledge of the system, and should be done only by qualified service personnel. Replacement parts for a double-insulated appliance must be identical to the parts they replace. A double-insulated appliance is marked with the words “DOUBLE INSULATION” or “DOUBLE INSULATED.” The symbol (square within a square) ⧈ may also be marked on the appliance.

Troubleshooting

PROBLEM	POSSIBLE CAUSE	CORRECTIVE ACTION
Unit won’t run or stops running	1. Unit not plugged in	1. Plug in unit
	2. On/off switch in “off” position	2. Turn to “on”
	3. Inlet cover or vacuum tube incorrectly installed or removed	3. Secure cover or vacuum tube
	4. Blown fuse or tripped circuit breaker	4. Replace fuse or reset breaker
	5. Faulty extension cord	5. Replace cord
Unit seems to be low on power	1. Impeller is worn	1. Replace impeller
Vacuum tube will not stay securely fastened to housing	1. Mounting tabs on tube are not fully secured in housing	1. Reposition vacuum tube to proper position

The Toro Promise

A Full Two Year Residential Use Warranty

The Toro Company warrants this TORO Product for two years against defects in material or workmanship. To receive a replacement or repair, at Toro's option, just return the complete unit, postage prepaid, to the Distributor (dealer) along with proof of purchase. This warranty covers product defects only. **It does not cover incidental or consequential damages.** This warranty gives you specific rights, and you may have other rights which vary from country to country. If all other remedies fail, you may contact us at Toro Europe, Nijverheidsstraat 5, B-2260 Oevel-Westerlo, Belgium. (Do not return defective product to this address.)

Rev. 6/1/98

Sécurité

INSTRUCTIONS DE SÉCURITÉ IMPORTANTES

Respecter les précautions élémentaires applicables à tout appareil électrique, et notamment:

LIRE TOUTES LES INSTRUCTIONS AVANT D'UTILISER CET APPAREIL

AVERTISSEMENT : pour réduire les risques d'incendie, de choc électrique ou de blessure, respecter les consignes de sécurité ci-dessous.

Pour bénéficier d'une sécurité maximum et des meilleures performances possibles et maîtriser l'appareil, il est indispensable que tout opérateur lise attentivement le contenu de ce manuel avant utilisation. Prêter une attention particulière aux mises en garde relatives à la sécurité, marquées du symbole ⚠ et libellées ATTENTION, AVERTISSEMENT ou DANGER. LE NON RESPECT DE CES MISES EN GARDE PEUT ENTRAÎNER DES DOMMAGES CORPORELS, UN RISQUE D'INCENDIE OU D'ÉLECTROCUTION.

- Ne pas laisser sans surveillance un appareil branché. Débrancher l'appareil lorsqu'on ne l'utilise plus, et avant tout entretien.
- L'appareil n'est pas un jouet. Ne pas laisser les enfants l'utiliser. Ne pas l'utiliser près d'enfants ou d'animaux familiers.
- N'utiliser l'appareil que de la manière décrite dans ce manuel. N'utiliser que les accessoires recommandés par le fabricant.
- Ne pas utiliser l'appareil si la prise ou le cordon est endommagé. Si l'appareil ne fonctionne pas comme il devrait, s'il est tombé à terre ou dans l'eau, a été endommagé, ou oublié à l'extérieur, le retourner à un concessionnaire réparateur.
- Ne pas tirer l'appareil par le cordon. Ne pas le porter par le cordon. Veiller à ne pas coincer le cordon dans une porte et à éviter tout frottement contre un coin ou un angle vif. Tenir le cordon loin de toute surface chaude.
- Ne pas tirer sur le cordon pour débrancher l'appareil. Tirer sur la prise, pas sur le cordon.
- Ne pas toucher aux prises ou à l'appareil avec les mains mouillées.
- Ne rien placer dans les ouvertures. Ne pas utiliser si une ouverture est obstruée. Veiller à ce que toutes les ouvertures soient exemptes de poussière, peluches, cheveux ou toute obstruction risquant de réduire le débit d'air.
- **PORTER DES VÊTEMENTS APPROPRIÉS.** Ne pas porter de bijoux ni de vêtements flottants. Attacher les cheveux longs. Faire attention à la position du souffleur et des prises d'air durant l'utilisation. Les cheveux, les bijoux ou les vêtements flottants pourraient être aspirés dans les prises d'air (Fig. 1), ce qui risque d'occasionner des blessures. Porter toujours des chaussures robustes et des pantalons longs.
- Eteindre toutes les commandes avant de débrancher l'appareil.
- Se montrer particulièrement prudent lors du nettoyage d'escaliers.
- Ne pas utiliser l'appareil pour aspirer des liquides combustibles ou inflammables, tels que de l'essence, ni l'utiliser là où de tels liquides risquent d'être présents.
- Cet appareil est pourvu d'une double isolation. Utiliser exclusivement des pièces de rechange d'origine. Voir les directives d'entretien des appareils à double isolation.
- Ne pas aspirer de déchets brûlants ou dégageant de la fumée tels que des cigarettes, des allumettes ou des cendres brûlantes.
- Ne pas utiliser l'appareil sans son sac d'aspiration ou sans les accessoires indispensables.

CONSERVER CES INSTRUCTIONS

Niveau de pression acoustique

Cet appareil produit un niveau de pression acoustique à l'oreille de l'utilisateur de 95 dB(A), déterminé sur base de mesures d'appareils identiques selon la directive 81/1051/CEE

Niveau de puissance acoustique

Cet appareil produit un niveau de puissance acoustique de 110 LwA, déterminé sur base de mesures d'appareils identiques selon la directive 79/113/CEE.

Niveau de vibrations

Cet appareil expose les mains et les bras à un niveau de vibrations maximum de 2,5 m/s^2, déterminé sur base de mesures d'appareils identiques, selon EN 1033

©The Toro Company – 1998
All Rights Reserved

Glossaire des pictogrammes

Triangle d’alerte de sécurité — Le pictogramme à l’intérieur indique un danger

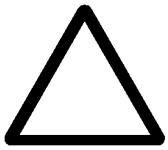

Symbole d’alerte de sécurité



Lire le manuel de l’utilisateur



Suivre la procédure d’entretien décrite dans le manuel



Ne pas ouvrir ou retirer les boucliers de protection tant que le moteur tourne

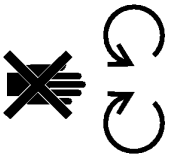

Protéger les yeux



Projection d’objets — Risques pour tout le corps



Conserver au sec



Décharge électrique/ électrocution



Débrancher l’appareil

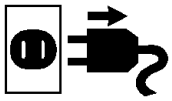

Pales de turbine—Sectionnement de la main ou des doigts



Assemblage

Remarque : Voir les illustrations en fin de manuel.

Remarque : Toujours éteindre l'appareil et le **débrancher** de la prise de courant avant d'ajouter ou de changer les accessoires.

Souffleur

1. Insérer le tube sur la sortie d'air jusqu'à ce que les languettes du tube s'enclenchent dans le loquet (Fig. 2).
2. Monter le couvercle d'admission d'air. Ce couvercle doit être correctement verrouillé de manière à actionner le contact de sécurité, sans quoi le souffleur ne peut pas fonctionner (Fig. 1).

Remarque : L'appareil doit toujours être équipé du tube de souffleur lorsqu'on l'utilise comme souffleur.

Remarque : La réduction du bruit ne fonctionne qu'en mode souffleur.

Aspirateur

1. Tourner le couvercle d'admission d'air en sens inverse aux aiguilles d'une montre pour le démonter (Fig. 1).

⚠ PRUDENCE

DANGER POTENTIEL
- **Lorsqu'on éteint l'appareil, la turbine du moteur tourne encore pendant quelques secondes.**

QUELS SONT LES RISQUES?
- **La turbine en rotation peut couper ou blesser les doigts.**

COMMENT SE PROTÉGER?
- **Ne jamais retirer le couvercle d'admission d'air lorsque le moteur tourne ou que l'appareil est branché.**

2. Tenir les tubes d'aspirateur à la verticale et placer l'entrée d'air de l'appareil sur le haut du tube (Fig. 3). Les tubes ne peuvent être insérés dans l'entrée d'air que dans un sens.
3. Tourner l'appareil dans le sens des aiguilles d'une montre jusqu'à ce que les repères sur le tube d'aspiration et sur le capot coïncident (Fig. 4, 5 & 6).

Remarque : L'aspirateur ne peut pas fonctionner tant que les repères du tube d'aspiration et du capot ne sont pas alignés en position de verrouillage.

4. Insérer le collier dans l'ouverture du sac jusqu'à ce que la collerette se trouve au-delà du cordon de velcro. (Fig. 7). Faire correspondre la couture du sac avec la languette du collier. Serrer le cordon de velcro pour fixer le sac au collier (fig. 7). Fermer la fermeture éclair du sac. Le sac correctement assemblé doit se présenter comme illustré à la figure 8.

Remarque : Le sac doit être fixé au collier **une fois pour toutes**.

5. Insérer le collier du sac sur la sortie d'air de l'appareil jusqu'à ce que les languettes du collier s'enclenchent dans le loquet (Fig. 9).

Avant la mise en marche

Fixation du cordon prolongateur

Utiliser impérativement un cordon prolongateur destiné à l'usage extérieur.

⚠ ATTENTION

DANGER POTENTIEL
- **Le contact de l'eau lorsqu'on utilise l'appareil peut provoquer l'électrocution.**

QUELS SONT LES RISQUES?
- **L'électrocution peut avoir des conséquences dangereuses ou mortelles.**

COMMENT SE PROTÉGER?
- **Ne pas toucher les prises ou l'appareil avec des mains mouillées ou en se tenant dans l'eau.**
- **Utiliser impérativement un cordon prolongateur destiné à l'usage extérieur.**

1. Former une boucle dans le cordon prolongateur, et la passer dans la fente à l'arrière du capot (Fig. 10).
2. Placer la boucle du cordon prolongateur sur le dispositif de blocage (Fig. 10 & 11).

Remarque : Pour débrancher le prolongateur, ne pas tirer sur le cordon mais sur la fiche.

⚠ ATTENTION

DANGER POTENTIEL
- **La fiche du cordon d'alimentation peut être mal enfoncée dans la prise de l'appareil.**

QUELS SONT LES RISQUES?
- **Une fiche mal enfoncée dans la prise de l'appareil peut entraîner un problème de surchauffe et un risque d'incendie.**

COMMENT SE PROTÉGER?
- **S'assurer que la fiche du cordon d'alimentation est enfoncée à fond dans la prise de l'appareil, et TOUJOURS UTILISER LE DISPOSITIF DE BLOCAGE DU CORDON pour que la fiche reste bien enfoncée durant l'utilisation (Fig. 10 et 11).**

Fonctionnement

Cet appareil est destiné à un usage exclusivement résidentiel.

⚠ PRUDENCE

DANGER POTENTIEL
- **L'appareil peut projeter des débris vers l'utilisateur ou des personnes à proximité.**

QUELS SONT LES RISQUES?
- **Les débris projetés peuvent blesser sérieusement les personnes atteintes.**

COMMENT SE PROTÉGER?
- **Ne jamais souffler des objets durs tels que des clous, des boulons ou des cailloux.**
- **Toujours porter des lunettes de sécurité ou toute autre protection oculaire appropriée, des pantalons longs et des chaussures lors de l'utilisation de l'appareil.**
- **Ne jamais utiliser l'appareil à proximité de personnes ou d'animaux domestiques.**
- **Se montrer particulièrement prudent lors du nettoyage d'escaliers ou d'espaces réduits.**

Marche/arrêt (Fig. 12)

1. Pour mettre l'appareil en marche, enfoncer le côté "|" de l'interrupteur.
2. Pour arrêter l'appareil, enfoncer le côté "**O**" de l'interrupteur.

Aspirateur (Fig. 13)

⚠ PRUDENCE

DANGER POTENTIEL
- **L'appareil peut projeter des débris vers l'utilisateur ou des personnes à proximité.**

QUELS SONT LES RISQUES?
- **Les débris projetés peuvent blesser sérieusement les personnes atteintes.**

COMMENT SE PROTÉGER?
- **Ne jamais utiliser l'aspirateur sans son sac.**
- **S'assurer que la fermeture éclair du sac est bien fermée avant d'utiliser l'appareil.**

⚠ PRUDENCE

DANGER POTENTIEL
- **Des objets coupants, pointus ou durs risquent d'être projetés à travers le sac collecteur.**

QUELS SONT LES RISQUES?
- **Les débris projetés peuvent blesser gravement l'utilisateur ou les personnes à proximité.**

COMMENT SE PROTÉGER?
- **Ne pas aspirer d'objets coupants, pointus ou durs tels que des fils de fer, des crampons, des clous ou des cailloux.**

1. Les tubes et le sac d'aspiration étant montés, soulever l'appareil par les poignées du tube d'aspirateur et du capot. Le sac doit se porter assez bas sur le côté. Passer la bandoulière sur l'épaule et en régler la longueur.
2. Mettre l'appareil en marche.
3. Faire aller et venir le tube lentement au-dessus des feuilles à aspirer. Ne pas enfoncer le tube dans un tas de débris.

IMPORTANT

- **Cet appareil est destiné à aspirer et déchiqueter des feuilles sèches et d'autres débris légers similaires.**
- **Ne pas utiliser l'appareil pour aspirer des cailloux, du gravier, des débris de verre, des brindilles, de l'écorce, des glands ou des pommes de pin, sous peine d'endommager sérieusement les pales du ventilateur.**
- **Ne pas dresser le tube d'aspiration verticalement et enfoncer de force des débris dans le tube.**

Si l'appareil se met à vibrer ou à faire des bruits anormaux, arrêter l'appareil, **débrancher** le cordon d'alimentation et chercher la cause du problème.

Vidage du sac

1. Eteindre l'appareil. Débrancher le cordon prolongateur.
2. Presser les deux languettes du collier du sac pour retirer le sac de l'appareil (Fig. 9).
3. Ouvrir la fermeture éclair du fond du sac et secouer le sac pour le vider de son contenu.

Entretien

Obstruction

Si l'appareil est obstrué, il est généralement possible de le dégager en éteignant l'appareil puis en comprimant rapidement le sac avant qu'il ne se dégonfle pour chasser l'air à travers le tube d'aspiration. Cette inversion de la circulation d'air suffit en général pour dégager la plupart des obstructions.

Si la compression du sac ne suffit pas pour dégager l'obstruction, procéder **prudemment** de la manière suivante:

1. Eteindre l'appareil et le **débrancher**.
2. Retirer les tubes d'aspiration.
3. Introduire prudemment un petit bâton dans l'ouverture de turbine, et dégager l'obstruction.

Nettoyage du sac

Ne pas laisser les déchets dans le sac. Vider le sac après chaque utilisation. Nettoyer le sac à fond toutes les trois séances d'utilisation, en le retournant complètement et en le secouant vigoureusement pour le débarrasser de la poussière et des déchets. Une fois par an, si nécessaire, laver le sac à la main dans de l'eau savonneuse.

⚠ ATTENTION

DANGER POTENTIEL
- **En conditions normales d'utilisation, la matière du sac est sujette à l'usure et à la détérioration.**

QUELS SONT LES RISQUES?
- **Si le sac est usé ou endommagé, des petits objets risquent de passer à travers, d'être projetés en direction de l'utilisateur ou de personnes à proximité, et de causer des blessures graves.**

COMMENT SE PROTÉGER?
- **Contrôler régulièrement l'usure et l'état du sac. S'il est endommagé, le remplacer par un sac de rechange TORO d'origine.**

Remplacement de la turbine

Si l'on constate une baisse des performances, débrancher l'appareil et contrôler l'usure des pales de la turbine. Si les pales sont très usées, s'adresser à un concessionnaire réparateur TORO agréé pour remplacer la turbine.

Entretien d'un appareil à double isolement

Dans un appareil à double isolement, la mise à la terre est remplacée par deux systèmes d'isolement électrique. L'appareil n'est pas connecté à une prise de terre et ne doit pas l'être. L'entretien d'un appareil à double isolement requiert un très grand soin et une bonne connaissance du système, et ne doit être entrepris que par un technicien qualifié. Les pièces de rechange d'appareils à double isolement doivent être identiques aux pièces d'origine. Les appareils à double isolement sont identifiés par une inscription "DOUBLE INSULATION" ou "DOUBLE INSULATED". Le symbole ⧈ (deux carrés l'un dans l'autre) peut aussi figurer sur l'appareil.

Dépannage

PROBLEME	CAUSE POSSIBLE	QUE FAIRE?
L'appareil ne marche pas ou s'arrête	1. Appareil non branché	1. Brancher l'appareil
	2. Interrupteur Marche/Arrêt en position ARRET	2. Mettre en position MARCHE
	3. Couvercle d'admission d'air ou tube d'aspiration mal monté ou manquant	3. Monter correctement le couvercle ou le tube
	4. Fusible fondu ou disjoncteur déclenché	4. Remplacer le fusible ou réarmer le disjoncteur
	5. Cordon prolongateur défectueux	5. Remplacer le cordon
L'appareil semble manquer de puissance	1. Usure de la turbine	1. Remplacer la turbine
Le tube d'aspiration se détache du capot	1. Languettes du tube mal insérées dans le capot	1. Réinsérer le tube correctement

La promesse Toro

Garantie totale de deux ans pour usage résidentiel

La société Toro garantit ce produit TORO contre tout défaut de fabrication pour une période de deux ans. Pour obtenir le remplacement ou la réparation, au choix de Toro, renvoyer simplement au distributeur (ou au vendeur) l'appareil complet avec une preuve d'achat, en port payé. La garantie ne couvre que les défauts du produit. **Elle ne couvre pas les dommages directs ou indirects.** La garantie vous accorde des droits spécifiques, ainsi qu'éventuellement d'autres droits différents d'un pays à l'autre. En dernier recours, vous pouvez contacter Toro Europe, Nijverheidsstraat 5, B-2260 Oevel-Westerlo, Belgique. (Ne pas retourner les produits défectueux à cette adresse).

Rév. 6/1/98

Seguridad

IMPORTANTES INSTRUCCIONES DE SEGURIDAD

Cuando se utiliza un aparato eléctrico, se deben respetar ciertas precauciones básicas, incluyendo las siguientes:

Lea todas las instrucciones antes de usar este aparato

ADVERTENCIA—Para reducir el riesgo de incendio, choque eléctrico o lesiones, observe estas instrucciones de seguridad.

Para lograr la máxima seguridad, el mejor rendimiento y adquirir conocimientos acerca del aparato, antes de su operación es esencial que usted y todos los demás operadores del aparato lean y comprendan el contenido de este manual. Preste una atención especial al símbolo de alerta de seguridad ⚠ que significa CUIDADO, ADVERTENCIA O PELIGRO – "instrucción para la seguridad personal". Lea y comprenda la instrucción puesto que tiene que ver con la seguridad. EL HECHO DE NO OBEDECER LA INSTRUCCIÓN PUEDE RESULTAR EN LESIÓN CORPORAL, RIESGO DE INCENDIO O DESCARGA ELÉCTRICA.

- No abandone el aparato mientras esté enchufado. Desenchúfelo cuando no lo utilice y antes de revisarlo.
- No deje que este aparato sea utilizado como un juguete. No lo use cerca de niños o de animales domésticos. No deje que los niños utilicen este aparato.
- Utilice únicamente de la forma descrita en este manual. Utilice únicamente los accesorios recomendados por el fabricante.
- No use con un cable o enchufe averiado. Si el aparato no funciona como es debido, se ha caído, dañado, dejado a la intemperie o sumergido en agua, devuélvalo a un concesionario de servicio.
- No transporte el aparato por el cable o tire de éste, no utilice el cable como un asa, no cierre la puerta en el cable, o enrosque el cable alrededor de esquinas o bordes afilados. Mantenga el cable alejado de las superficies calientes.
- No desenchufe tirando del cable. Para desenchufarlo, agarre la toma de corriente, no el cable.
- No toque el enchufe ni el aparato con las manos mojadas.
- No coloque ningún objeto dentro de los orificios. No use el aparato si hay orificios obstruidos; manténgalo sin polvo, pelusa, pelo y todo lo demás que pudiera reducir la corriente de aire.
- **VÍSTASE CORRECTAMENTE.** No utilice joyas o ropas sueltas. Recójase el cabello largo. Sea consciente de la posición del soplador y de las admisiones de aire durante la tarea de corte. Las ropas sueltas, las joyas y el cabello pueden introducirse en las admisiones de aire (Fig. 1) y causar lesiones personales. Utilice siempre calzado resistente y pantalones largos.
- Apague todos los controles antes de desenchufar.
- Sea especialmente cuidadoso cuando limpie escaleras.
- No use para aspirar líquidos inflamables o combustibles, tales como gasolina, ni lo use en zonas donde pueda haber esta clase de líquidos.
- Este aparato está provisto de doble aislamiento. Use únicamente piezas de repuesto idénticas. Consulte en las instrucciones para el servicio para los aparatos con doble aislamiento.
- No aspire objetos ardiendo o humeantes, como por ejemplo, cigarrillos, cerillas o cenizas calientes.
- No lo use sin una bolsa de aspiración o sin haber colocado los accesorios adecuados.

GUARDE ESTAS INSTRUCCIONES

Nivel de presión de sonido

Esta unidad tiene una presión de sonido equivalente el oído del operador de 95 dB(A), según medidas efectuadas en máquinas idénticas de acuerdo con la Directiva 81/1051/EEC.

Nivel de potencia de sonido

Esta unidad tiene un nivel de potencia de sonido de 110 LwA, según medidas efectuadas en máquinas idénticas de acuerdo con la Directiva 79/113/EEC.

Nivel de vibración

Esta unidad tiene un nivel de vibración máximo afectando a las manos y al brazo de 2,5 m/s^2, según medidas efectuadas en máquinas idénticas de acuerdo con el procedimiento EN 1033.

Printed in USA

©The Toro Company – 1998
All Rights Reserved

Glosario de símbolos

Triángulo de alerta de seguridad — el símbolo dentro del triángulo indica un peligro

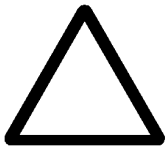

Símbolo de alerta de seguridad



Lea el manual del operador



Consulte en el manual técnico los procedimientos de servicio adecuados



No abra o quite los resguardos de seguridad mientras el motor esté funcionando

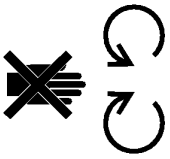

Use gafas de protección



Objetos lanzados o voladores — Todo el cuerpo está expuesto



Mantenga seco



Sacudida eléctrica/electrocución



Desenchufe de la toma de corriente

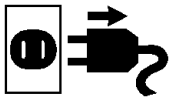

Puede cortar dedos o manos — cuchilla del rotor



Montaje

Nota: Consulte la sección de Figuras al final de este manual.

Nota: Apague y **desenchufe siempre la unidad** de la toma eléctrica antes de añadir o intercambiar accesorios.

Soplador

1. Introduzca el tubo en la salida de la caja del soplador hasta que las lengüetas del tubo encajen en el pestillo (Fig. 2).
2. Coloque la tapa de entrada. La tapa de entrada debe estar correctamente cerrada, activando así el interruptor de bloqueo, para que el soplador pueda comenzar a funcionar (Fig. 1).

Nota: Cuando se trabaja en modo soplador, el tubo soplador debe estar sujeto a la caja.

Nota: La característica de reducción de ruido se consigue únicamente en el modo de soplado.

Aspirador

1. Agarre la tapa de entrada y gírela hacia la izquierda para sacarla (Fig. 1).

⚠ PRECAUCION

PELIGRO POTENCIAL
- **El rotor del motor continúa girando unos segundos después de que se apaga el soplador.**

LO QUE PUEDE SUCEDER
- **El rotor en movimiento puede cortar o lesionar los dedos de la mano.**

COMO EVITAR EL PELIGRO
- **No saque nunca la tapa de entrada mientras el motor está funcionando o cuando la unidad está enchufada.**

2. Sostenga verticalmente los tubo del aspirador y coloque la entrada del soplador sobre la parte superior del tubo (Fig. 3). Los tubos sólo encajan de una forma determinada en la entrada del soplador.

3. Gire la unidad hacia la derecha hasta que las guías del tubo del aspirador y de la caja estén alineadas (Fig. 4, 5 y 6).

Nota: Las guías del tubo del aspirador y de la caja deben estar alineadas en la posición de cierre para que el soplador pueda comenzar a funcionar.

4. Deslice el collar de la bolsa en la abertura de ésta hasta que la brida del collar de la bolsa sobrepase la correa de Velcro (Fig. 7). Alinee la costura de la bolsa con la lengüeta del collar. Apriete la correa de Velcro para sujetar con firmeza la bolsa al collar (Fig. 7). Cierre la cremallera de la bolsa. Cuando está correctamente montada, la bolsa de estar tal como indica la Figura 8.

Nota: El sujetar la bolsa al collar es un procedimiento **no recolocable**.

5. Deslice el collar de la bolsa sobre la salida de la caja del soplador hasta que las lengüetas del collar encajen en el pestillo (Fig. 9).

Antes de comenzar

Para fijar el cable de extensión

Use solamente un cable de extensión recomendado para el uso al aire libre.

⚠ ADVERTENCIA

PELIGRO POTENCIAL
- **El contacto con agua mientras la unidad está funcionando puede provocar una sacudida eléctrica.**

LO QUE PUEDE SUCEDER
- **Una sacudida eléctrica puede causar lesiones graves o incluso la muerte.**

COMO EVITAR EL PELIGRO
- **No toque el enchufe ni el aparato con las manos mojadas ni mientras esté parado en el agua.**
- **Use solamente un cable de extensión recomendado para el uso al aire libre.**

1. Haga un lazo en el cable de extensión e introdúzcalo a través de la ranura situada en la parte posterior de la caja del soplador (Fig. 10).

2. Fije el cable de extensión en la traba del cable (Fig. 10 & 11).

Nota: No desenchufe el cable de extensión tirando del cable. Para desenchufarlo, agarre la toma de corriente, no el cable.

⚠ ADVERTENCIA

PELIGRO POTENCIAL
- **Puede ser que el cable de extensión no esté completamente introducido en el enchufe.**

LO QUE PUEDE SUCEDER
- **Si la conexión del cable de extensión está floja, el cable podría sobrecalentarse y provocar un incendio.**

COMO EVITAR EL PELIGRO
- **Compruebe que el cable de extensión está completamente introducido en el enchufe y COLOQUE SIEMPRE EL CIERRE DEL CABLE para asegurarse de que éste permanece enchufado durante toda la operación (Fig. 10 y 11).**

Operación

Este aparato está destinado únicamente al uso residencial.

⚠ PRECAUCION

PELIGRO POTENCIAL
- **La unidad puede soplar residuos de tierra en la dirección del operador o de los espectadores.**

LO QUE PUEDE SUCEDER
- **Los residuos de tierra lanzados pueden lesionar gravemente al operador o a los espectadores.**

COMO EVITAR EL PELIGRO
- **Nunca dirija el soplador hacia objetos duros, como por ejemplo clavos, pernos o rocas.**
- **Al operar la unidad siempre use gafas de seguridad o demás protección ocular idónea, pantalones largos y zapatos.**
- **Nunca opere la unidad cerca de otras personas o de animales domésticos.**
- **Tenga un cuidado especial al despejar escombros de las escaleras o de zonas de difícil acceso.**

Arranque/Parada (Fig. 12)

1. Para encender la unidad, coloque el interruptor en la posición "|".
2. Para apagar la unidad, coloque el interruptor en la posición "**O**" .

Aspirador (Fig. 13)

⚠ PRECAUCION

PELIGRO POTENCIAL
- **La unidad puede lanzar residuos de tierra en la dirección del operador o de los espectadores.**

LO QUE PUEDE SUCEDER
- **Los residuos de tierra lanzados pueden lesionar gravemente al operador o a los espectadores.**

COMO EVITAR EL PELIGRO
- **No opere nunca el aspirador sin la bolsa de aspiración.**
- **Compruebe siempre que la cremallera de la bolsa está cerrada cuando el aparato está en uso.**

⚠ PRECAUCION

PELIGRO POTENCIAL
- **Los objetos afilados, puntiagudos o duros pueden ser arrojados a través del saco colector.**

LO QUE PUEDE SUCEDER
- **Los objetos arrojados pueden lesionar gravemente al operador o a los espectadores.**

COMO EVITAR EL PELIGRO
- **No aspirar objetos afilados, puntiagudos o duros, tales como alambres, grapas, clavos o rocas.**

1. Con la bolsa y los tubo de aspiración colocados, levante la unidad por el asa del tubo de aspiración y la manija de la caja. La bolsa debe quedar a su costado y bastante baja. Cuélguese al hombro la correa de la bolsa y ajuste su longitud hasta que resulte cómoda.
2. Encienda la unidad.
3. Oscile lentamente la unidad hacia adelante y hacia atrás por encima de las hojas que desea aspirar. No introduzca el tubo en los montones de tierra.

IMPORTANTE

- **Esta unidad ha sido diseñada para recoger y desmenuzar hojas secas y otros residuos de tierra ligeros y formados principalmente por hojarasca.**
- **No intente aspirar piedras, grava, cristales rotos, ramitas, corteza, bellotas o piñas ya que podrían dañar gravemente las cuchillas del ventilador.**
- **No enderece los tubos de aspiración e intente introducir residuos de tierra en los tubos.**

Si la unidad comienza a vibrar o a hacer ruidos anormales, párela, **desenchufe** el cable y busque la causa.

Vaciado de la bolsa

1. Apague la unidad. Desenchufe el cable de extensión.
2. Oprima las dos lengüetas del collar de la bolsa para desmontarla de la unidad (Fig. 9).
3. Abra la cremallera de la parte inferior de la bolsa y sacuda ésta para eliminar los residuos de tierra acumulados.

Mantenimiento

Atascos

Si los residuos de tierra atascan la unidad, normalmente es posible eliminar la obstrucción apagando la unidad y comprimiendo inmediatamente la bolsa mientras todavía está inflada, expulsando así el aire a través de los tubos de aspiración. Normalmente, el flujo de aire inverso es suficiente para desatascar la mayoría de los atascos.

Si no es posible eliminar la obstrucción comprimiendo la bolsa, realice con **cuidado** el siguiente procedimiento:

1. Apague y **desenchufe** la unidad.
2. Saque los tubos de vacío.

3. Usando un palo o una vara pequeña, introdúzcalo cuidadosamente en la abertura del rotor y elimine los residuos de tierra.

Limpieza de la bolsa

No deje los escombros en la bolsa de la aspiradora. Vacíe la bolsa después de cada uso. Después de unos tres usos, limpie minuciosamente la bolsa. Vuelva la bolsa al revés y sacuda vigorosamente el polvo y los escombros. Una vez al año, si fuera necesario, lave la bolsa a mano en agua enjabonada.

⚠ ADVERTENCIA

PELIGRO POTENCIAL

- **En condiciones normales de funcionamiento, los materiales de fabricación de la bolsa sufren deterioros y se desgastan.**

LO QUE PUEDE SUCEDER

- **Una bolsa dañada o desgastada podría dejar pasar pequeños objetos que podrían lesionar al operador y a los espectadores.**

COMO EVITAR EL PELIGRO

- **Compruebe con frecuencia que la bolsa no está dañada o desgastada. Si estuviera dañada, reemplácela por una bolsa TORO genuina.**

Reemplazo del rotor

Si se detecta un empeoramiento en el rendimiento durante la operación de la sopladora, desenchufe la unidad, desmonte la tapa de entrada y compruebe si las cuchillas del rotor están desgastadas. Si las cuchillas están muy desgastadas, pida un rotor nuevo a su Concesionario de Servicio Autorizado TORO.

Servicio para los aparatos con doble aislamiento

Con los aparatos con doble aislamiento, en vez de la toma a tierra, se suministran dos sistemas de aislamiento. Este tipo de aparatos no incluye los medios para realizar una toma a tierra ni dichos medios deberían ser acoplados a ellos. Las operaciones de servicio para los aparatos con doble aislamiento requieren un cuidado y un conocimiento del sistema extremos, y sólo deben ser realizados por personal de servicio cualificado. Las piezas de repuesto para este tipo de aparatos deben ser idénticas a las piezas a las que reemplazan. Un aparato con doble aislamiento está marcado con las palabras “DOBLE AISLAMIENTO” o “DOBLEMENTE AISLADO.” El aparato también puede estar marcado con el símbolo (un cuadrado dentro de otro cuadrado) ⧈.

Localización de averías

PROBLEMA	CAUSA POSIBLE	ACCIÓN CORRECTIVA
La unidad no se pone en marcha o deja de funcionar	1. La unidad no está conectada	1. Enchufar la unidad
	2. Interruptor on/off en la posición “off” (apagado)	2. Colocar el interruptor en la posición “on” (encendido)
	3. Tapa de entrada o tubo de aspiración no instalados o instalados incorrectamente	3. Sujetar de forma segura la tapa y el tubo de aspiración
	4. Fusible fundido o cortocircuito desenganchado	4. Reemplazar el fusible o enganchar el cortocircuito
	5. Cable de extensión defectuoso	5. Reemplazar el cable
La unidad parece tener poca potencia	1. Propulsor desgastado	1. Reemplazar el propulsor
El tubo de aspiración no se mantiene sujeto a la caja	1. Las lengüetas de montaje del tubo no está correctamente fijadas a la caja	1. Volver a colocar el tubo de aspiración en su posición correcta

La promesa de Toro

Garantía total de dos años para uso residencial

TORO Company garantiza este producto por dos años contra defectos en material o mano de obra. Para obtener un reemplazo o la reparación, a opción de Toro, devuelva toda la unidad, con correo prepagado, al distribuidor (concesionario) acompañada del comprobante de venta. Esta garantía cubre solamente los defectos del producto. **No cubre daños incidentales ni consecuentes.** Esta garantía le da derechos específicos y es posible que usted tenga otros derechos que varían de un país a otro. Si fallan todos los demás recursos, comuníquese con nosotros a: Toro Europe, Nijverheidsstraat 5, B-2260 Oevel-Westerlo, Bélgica. (No envíe a esta dirección el producto defectuoso.).

Rev. 6/1/98

Sicherheit

WICHTIGE SICHERHEITSHINWEISE

Bei der Verwendung von Elektrogeräten sollten immer einige grundlegenden Sicherheitsregeln beachtet werden, unter anderem:

VOR EINSATZ DES GERÄTS ALLE ANWEISUNGEN LESEN

ACHTUNG – Um das Risiko von Feuer, Stromschlag und Verletzungen zu reduzieren, müssen diese Sicherheitsanweisungen befolgt werden.

Um maximale Sicherheit und optimale Leistung zu garantieren und mit dem Gerät vertraut zu werden, ist es unerlässlich, daß Sie oder ein anderer Anwender des Geräts den Inhalt dieser Anleitung durchlesen und verstehen, bevor das Gerät eingesetzt wird. Achten Sie besonders auf das Sicherheitssymbol ⚠, das VORSICHT, ACHTUNG ODER GEFAHR bedeutet. Lesen Sie die entsprechenden Hinweise, weil sie mit Ihrer Sicherheit zu tun haben. WENN DIESE ANLEITUNG NICHT BEACHTET WIRD, KANN ES ZU VERLETZUNGEN, FEUER ODER STROMSCHLÄGEN KOMMEN.

- Das Gerät nicht unbeaufsichtigt lassen, wenn der Stecker eingesteckt ist. Wenn das Gerät nicht benutzt wird sowie vor Wartungsarbeiten den Stecker abziehen.
- Das Gerät ist kein Spielzeug! Es darf nicht in der Nähe von Kindern oder Haustieren eingesetzt werden. Das Gerät nicht von Kindern bedienen lassen!
- Das Gerät nur wie in dieser Anleitung angegeben einsetzen. Nur die vom Hersteller empfohlenen Zusatzvorrichtungen verwenden.
- Das Gerät nicht mit beschädigter Schnur oder beschädigtem Stecker betreiben. Wenn das Gerät nicht so arbeitet, wie es sollte, heruntergefallen, beschädigt, im Freien gelassen oder ins Wasser gefallen ist, muß es zum Händler zurückgebracht werden.
- Nicht an der Schnur ziehen, das Gerät nicht an der Schnur hochheben, die Schnur nicht in Türen einklemmen oder um scharfe Kanten herumziehen. Die Schnur von heißen Oberflächen fernhalten.
- Zum Abziehen nicht an der Schnur ziehen. Den Stecker anfassen, nicht die Schnur.
- Stecker oder Gerät nicht mit feuchten Händen anfassen.
- Keine Gegenstände in die Öffnungen stecken. Das Gerät nicht mit verstopften Öffnungen einsetzen. Das Gerät von Staub, Fusseln, Haaren und anderen Objekten frei halten, die den Luftstrom behindern könnten.
- **PASSENDE KLEIDUNG TRAGEN.** Keine lose Kleidung oder Schmuck tragen. Lange Haare hochstecken. Bei Betrieb auf die Position von Gebläse und Lufteinlässen achten. Lose Kleidung, Schmuck und Haare könnten in die Einlässe gezogen werden (Abb. 1) und Verletzungen verursachen. Immer feste Schuhe und lange Hosen tragen.
- Vor Herausziehen des Steckers alle Regler ausschalten.
- Bei der Arbeit auf Treppen besonders vorsichtig sein.
- Das Gerät nicht zum Aufsaugen von entflammbaren oder brennbaren Flüssigkeiten wie Benzin verwenden. Das Gerät auch nicht in Bereichen einsetzen, wo solche Flüssigkeiten anwesend sein könnten.
- Dieses Gerät ist mit einer doppelten Isolierung versehen. Nur identische Ersatzteile verwenden. Siehe Anweisungen zur “Wartung von Geräten mit doppelter Isolierung”.
- Keine brennenden oder rauchenden Gegenstände wie Zigaretten, Streichhölzer oder heiße Asche aufsaugen.
- Das Gerät nicht ohne richtig angebrachten Ansaugbeutel bzw. Zusatzvorrichtungen einsetzen.

DIESE ANLEITUNG AUFBEWAHREN

Schalldruckpegel

Der Schalldruckpegel dieses Geräts am Ohr der Bedienungsperson beträgt 95 dB(A), unter Zugrundelegung von Messungen an baugleichen Maschinen gemäß Richtlinie 81/1051/EEC.

Schalleistungspegel

Der Schalleistungspegel dieses Geräts beträgt 110 LwA, unter Zugrundelegung von Messungen an baugleichen Maschinen gemäß Richtlinie 79/113/EEC.

Vibrationsniveau

Das maximale Vibrationsniveau dieses Geräts an Hand/Arm beträgt 2,5 m/s^2, unter Zugrundelegung von Messungen an baugleichen Maschinen gemäß EN 1033.

Gedruckt in USA

©The Toro Company – 1998
All Rights Reserved

Symbolverzeichnis

Warndreieck – das Symbol im Dreieck macht auf eine Gefahr aufmerksam

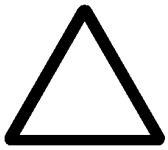

Sicherheitssymbol



Bedienungsanleitung lesen



Für entsprechende Wartungsverfahren im technischen Handbuch nach–schlagen



Die Sicherheitsschilde nicht öffnen oder abnehmen, während der Motor läuft.

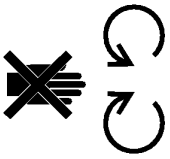

Schutzbrille tragen



Hochgeschleuderte oder fliegende Gegenstände – Ganzer Körper ungeschützt



Trocken halten



Stromschlag/Elektro–schock



Strom abschalten

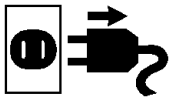

Finger – oder Handverletzungen – Impellerblatt



Montage

Hinweis: Siehe Abbildungen am Ende der Anleitung.

Hinweis: Immer das Gerät abschalten und den Stecker aus der Steckdose ziehen bevor Zusatzteile angeschlossen oder ausgetauscht werden.

Gebläse

1. Das Rohr auf den Gebläseausgang schieben, bis die Ansätze am Rohr in die Verriegelung einschnappen (Abb. 2).
2. Die Einlaßabdeckung anbringen. Die Einlaßabdeckung muß in ihrer Position sicher verriegelt sein und den Sperrschalter aktivieren, bevor das Gebläse arbeiten kann (Abb. 1).

Hinweis: Das Gebläserohr muß am Gehäuse angebracht sein, wenn das Gerät in Gebläsebetriebsart arbeitet.

Hinweis: Geräuschminderung wird nur in Gebläsebetriebsart erzielt.

Ansaugvorrichtung

1. Die Einlaßabdeckung greifen und zum Ausbau im Gegenuhrzeigersinn drehen (Abb. 1).

⚠ VORSICHT

POTENTIELLES RISIKO
- **Der Motorimpeller rotiert noch einige Sekunden, nachdem das Gebläse abgestellt worden ist.**

WAS KANN PASSIEREN
- **Der rotierende Impeller kann Finger verletzen.**

WIE KANN DIE GEFAHR VERMIEDEN WERDEN
- **Niemals die Einlaßabdeckung entfernen, wenn der Motor läuft oder wenn das Gerät angeschlossen ist.**

2. Die Ansaugrohre senkrecht halten und den Gebläseeinlaß über die Rohroberseite legen (Abb. 3). Die Rohre passen nur in einer Richtung in den Gebläseeinlaß.
3. Das Gerät im Uhrzeigersinn drehen, bis der Zeiger am Ansaugrohr auf den Zeiger am Gehäuse ausgerichtet ist (Abb. 4, 5 & 6).

Hinweis: Die Zeiger an Ansaugrohr und Gehäuse müssen in verriegelter Position ausgerichtet sein, bevor das Gebläse arbeiten kann.

4. Den Beutelansatz in die Beutelöffnung schieben, bis sich der Beutelansatzflansch hinter dem Klettenverschlußband befindet (Abb. 7). Den Beutelsaum in eine Linie mit der Zunge am Ansatz bringen. Das Klettenverschlußband festziehen, um den Beutel am Ansatz zu halten (Abb. 7). Den Beutelreißverschluß schließen. Bei richtigem Zusammenbau sollte der Beutel wie in Abbildung 8 gezeigt aussehen.

Hinweis: Der Beutel wird mit **einer Schnappvorrichtung** befestigt.

5. Den Beutelrand auf den Gebläsegehäuseauslaß schieben, bis die Ansätze am Beutelrand in der Verriegelung einschnappen (Abb. 9).

Vor Inbetriebnahme

Sicherung der Verlängerungsschnur

Nur eine für den Einsatz im Freien empfohlene Verlängerungsschnur verwenden.

⚠ WARNUNG

POTENTIELLES RISIKO
- **Kontakt mit Wasser während des Betriebs kann Elektroschocks verursachen.**

WAS KANN PASSIEREN
- **Elektroschock kann Verletzungen oder Tod bewirken.**

WIE KANN DIE GEFAHR VERMIEDEN WERDEN
- **Stecker oder Gerät nicht mit feuchten Händen oder mit den Füßen im Wasser anfassen.**
- **Nur eine für den Einsatz im Freien empfohlene Verlängerungsschnur verwenden.**

1. Eine Schleife in die Verlängerungsschnur schlagen und durch den Schlitz hinten im Gebläsegehäuse stecken (Abb. 10).
2. Die Verlängerungsschnur in der Schnursperre sichern (Abb. 10 & 11)

Hinweis: Zum Abziehen der Verlängerungsschnur nicht an der Schnur ziehen. Den Stecker anfassen, nicht die Schnur.

⚠ WARNUNG

POTENTIELLES RISIKO
- **Die Verlängerungsschnur ist u. U. nicht fest mit dem Gerätestecker verbunden.**

WAS KANN PASSIEREN
- **Eine lose angeschlossene Verlängerungsschnur kann zu Überhitzung führen und einen Brand verursachen.**

WIE KANN DIE GEFAHR VERMIEDEN WERDEN
- **Darauf achten, daß die Verlängerungsschnur fest mit dem Gerätestecker verbunden ist und IMMER DIE SCHNURSPERRE VERWENDEN, um sicherzustellen, daß die Schnur während des Betriebs fest angeschlossen bleibt (Abb. 10 & 11).**

Betrieb

Dieses Gerät ist nur für private Verwendung bestimmt.

⚠ VORSICHT

POTENTIELLES RISIKO
- **Das Gerät kann Gegenstände in Richtung des Anwenders oder umstehender Personen blasen.**

WAS KANN PASSIEREN
- **Aufgeworfene Gegenstände können schwerwiegende Verletzungen beim Anwender oder umstehenden Personen verursachen.**

WIE KANN DIE GEFAHR VERMIEDEN WERDEN
- **Das Gebläse niemals auf harte Gegenstände wie Nägel, Schrauben oder Steine richten.**
- **Bei der Arbeit mit dem Gerät immer eine Schutzbrille oder einen anderen geeigneten Augenschutz, lange Hosen und Schuhe tragen.**
- **Niemals das Gerät in der Nähe von umstehenden Personen oder Haustieren einsetzen.**
- **Bei Arbeiten auf Treppen und in engen Bereichen besonders vorsichtig sein.**

Start/Stopp (Abb. 12)

1. Zum Einschalten des Geräts den Schalter auf Position "|" stellen.
2. Zum Abschalten des Geräts den Schalter auf Position "**O**" stellen.

Ansaugvorrichtung (Abb. 13)

⚠ VORSICHT

POTENTIELLES RISIKO
- **Das Gerät kann Gegenstände in Richtung des Anwenders oder umstehender Personen werfen.**

WAS KANN PASSIEREN
- **Aufgeworfene Gegenstände können schwerwiegende Verletzungen beim Anwender oder umstehenden Personen verursachen.**

WIE KANN DIE GEFAHR VERMIEDEN WERDEN
- **Niemals die Ansaugvorrichtung ohne Ansaugbeutel verwenden.**
- **Immer darauf achten, daß der Beutelverschluß beim Einsatz geschlossen ist.**

⚠ VORSICHT

POTENTIELLES RISIKO
- **Scharfe, spitze oder harte Gegenstände können durch den Sammelbeutel hindurch geschleudert werden.**

WAS KANN PASSIEREN
- **Hochgeschleuderte Gegenstände können schwere Verletzungen verursachen.**

WIE KANN DIE GEFAHR VERMIEDEN WERDEN
- **Keine scharfen, spitzen oder harten Gegenstände wie z.B. Drähte, Klammern, Nägel oder Steine aufsaugen.**

1. Ansaugrohre und Beutel anbringen und das Gerät am Ansaugrohrgriff und Gehäusegriff aufheben. Der Beutel sollte an Ihrer Seite relativ niedrig liegen. Das Beutelband über die Schulter legen und die Länge einstellen.
2. Das Gerät einschalten.
3. Das Gerät langsam über den aufzusaugenden Blättern vor– und zurückschwenken. Das Rohr nicht mit Gewalt in Haufen von Gegenständen drücken.

WICHTIG

- **Dieses Gerät wurde zum Ansaugen und Zerkleinern von trockenen Blättern und anderen leichten, laubartigen Gegenständen konstruiert.**
- **Nicht versuchen, Steine, Kies, Glassplitter, Zweige, Rinde, Eicheln oder Tannenzapfen aufzusaugen, weil dadurch die Gebläseblätter schwer beschädigt werden können.**
- **Die Ansaugrohre nicht hochkippen und Gegenstände mit Gewalt in die Rohre drücken.**

Wenn das Gerät beginnt, stark zu vibrieren oder ungewöhnliche Geräusche zu erzeugen, das Gerät abstellen, die Schnur **abziehen** und die Ursache überprüfen.

Ausleeren des Beutels

1. Das Gerät abschalten. Die Verlängerungsschnur lösen.
2. Beide Ansätze am Beutelrand herunterdrücken, um den Beutel vom Gerät abzunehmen (Abb. 9).
3. Den Beutel unten öffnen und den Inhalt herausschütteln.

Wartung

Verstopfung

Wenn das Gerät durch Fremdkörper verstopft ist, läßt sich die Verstopfung gewöhnlich beseitigen, indem das Gerät abgestellt und dann der noch aufgeblähte Beutel sofort zusammengedrückt wird. Dabei wird die Luft durch die Ansaugrohre zurückgedrückt. Dieser rückwärtige Luftstrom reicht gewöhnlich aus, um die meisten Behinderungen zu lösen.

Wenn die Behinderung durch Zusammendrücken des Beutels nicht behoben werden kann, **vorsichtig** wie folgt vorgehen:

1. Das Gerät abstellen und den **Stecker ziehen**.
2. Die Ansaugrohre entfernen.

3. Einen kleinen Stock oder eine Stange vorsichtig in die Impelleröffnung stecken und Fremdkörper beseitigen.

Reinigung des Beutels

Keine Fremdkörper im Ansaugbeutel lassen. Den Beutel nach jedem Einsatz entleeren. Nach drei Einsätzen den Beutel gründlich reinigen. Den Beutel auf links drehen und Staub und Fremdkörper kräftig herausschütteln. Bei Bedarf den Beutel einmal pro Jahr mit der Hand in Seifenwasser waschen.

⚠ WARNUNG

POTENTIELLE GEFAHR

- **Bei normalem Gebrauch ist das Beutelmaterial Verschleiß ausgesetzt.**

WAS PASSIEREN KANN

- **Durch einen verschlissenen oder beschädigten Beutel können kleine Gegenstände dringen und in Richtung des Anwenders oder umstehender Personen geworfen werden und schwere Verletzungen verursachen.**

WIE DIE GEFAHR VERMIEDEN WIRD

- **Den Beutel häufig auf Verschleiß untersuchen. Wenn der Beutel beschädigt ist, zum Austausch einen echten TORO– Beutel verwenden.**

Austausch des Impellers

Wenn beim Einsatz des Gebläses ein Leistungsverlust bemerkt wird, das Gerät abschalten und den Stecker ziehen. Die Einlaßabdeckung abnehmen und die Impellerblätter auf Verschleiß untersuchen. Wenn die Blätter stark verschlissen sind, wenden Sie sich bitte für einen neuen Impeller an Ihren TORO–Vertragshändler.

Wartung von Geräten mit doppelter Isolierung

Bei einem Gerät mit doppelter Isolierung sind anstelle einer Erdung zwei Isoliersysteme vorhanden. An einem Gerät mit doppelter Isolierung ist keine Erdungsvorrichtung vorhanden und sollte auch nicht angebracht werden. Die Wartung von Geräten mit doppelter Isolierung erfordert extreme Sorgfalt und Kenntnis des Systems und sollte nur von qualifiziertem Wartungspersonal durchgeführt werden. Ersatzteile für Geräte mit doppelter Isolierung müssen mit den Originalteilen identisch sein. Ein Gerät mit doppelter Isolierung ist mit der Aufschrift “DOUBLE INSULATION” oder “DOUBLE INSULATED” versehen.

Außerdem kann das Symbol (Quadrat im Quadrat) ⧈ am Gerät angebracht sein.

Fehlersuche

PROBLEM	MÖGLICHE URSACHE	MASSNAHME
Gerät läuft nicht oder geht aus	1. Stecker nicht eingesteckt	1. Stecker einstecken
	2. Ein/Aus– Schalter ausgeschaltet	2. Schalter einschalten
	3. Einlaßabdeckung oder Ansaugrohr falsch angebracht oder abgenommen	3. Abdeckung bzw. Ansaugrohr fest anbringen
	4. Durchgebrannte Sicherung oder Überlastschalter ausgelöst	4. Sicherung austauschen bzw. Schalter zurückstellen
	5. Defekte Verlängerungsschnur	5. Schnur austauschen
Gerät scheint wenig Leistung zu haben	1. Impeller verschlissen	1. Impeller austauschen
Ansaugrohr bleibt nicht fest am Gehäuse	1. Haltezungen am Rohr greifen nicht vollständig ins Gehäuse ein	1. Ansaugrohr richtig ausrichten

Das Toro– Versprechen

Volle zwei Jahre Garantie bei privatem Einsatz

Die Toro Company gibt auf dieses TORO-Produkt zwei Jahre Garantie gegen Schäden in Material und Verarbeitung. Für Austausch oder Reparatur im Ermessen von Toro das komplette Gerät bei Vorauszahlung der Versandkosten zusammen mit dem Kaufnachweis an den Händler schicken. Diese Garantie deckt nur Produktschäden ab. **Sie deckt keine Neben– oder Folgeschäden ab.** Diese Garantie versieht Sie mit speziellen Rechten. Daneben können Sie noch andere Rechte haben, die von Land zu Land verschieden sind. Wenn nichts anderes hilft, können Sie sich direkt an uns wenden: Toro Europe, Nijverheidsstraat 5, B– 2260 Oevel-Westerlo, Belgien. (Schicken Sie keine defekten Produkte an diese Adresse!)

Rev. 6/1/98

Sicurezza

ISTRUZIONI IMPORTANTI PER LA SICUREZZA

Durante l'utilizzo dell'apparecchio elettrico, adottate le seguenti precauzioni:

LEGGETE TUTTE LE ISTRUZIONI PRIMA DI USARE QUESTO APPARECCHIO

AVVERTENZA – Per ridurre il rischio di incendi, scosse elettriche o ferite, seguite queste istruzioni di sicurezza.

Per assicurare la massima sicurezza ed il miglior rendimento e per imparare a conoscere l'apparecchio, è essenziale che voi, o chiunque faccia funzionare l'apparecchio, leggiate e comprendiate il contenuto di questo manuale prima di farlo funzionare. Prestate particolare attenzione al simbolo di avvertimento in materia di sicurezza ⚠ che significa ATTENZIONE, AVVERTENZA O PERICOLO – "istruzione relativa alla sicurezza personale." Leggete e assicuratevi di comprendere bene l'istruzione perché ha a che fare con la sicurezza. L'INOSSERVANZA DELL'ISTRUZIONE PUÒ COMPORTARE LESIONI PERSONALI, RISCHIO DI INCENDIO O DI SCOSSA ELETTRICA.

- Non lasciate mai collegato l'apparecchio. Staccate la spina quando non utilizzate l'apparecchio e prima della manutenzione.
- Non utilizzate l'apparecchio come un giocattolo. Non utilizzatelo vicino a bambini o animali domestici. Non permettete ai bambini di utilizzare l'apparecchio.
- Utilizzate l'apparecchio esclusivamente come descritto in questo manuale. Utilizzate esclusivamente gli accessori raccomandati dal fabbricante.
- Non usate l'apparecchio con cavo o spina danneggiati. Se l'apparecchio non funziona come dovrebbe, è stato fatto cadere, danneggiato, lasciato all'aperto o fatto cadere nell'acqua, portatelo in un Centro di Assistenza Autorizzato.
- Non tirate o trasportate l'apparecchio utilizzando la prolunga come maniglia, non schiacciate la prolunga in una porta sulla prolunga né tirate la prolunga su bordi o angoli appuntiti. Tenete lontana la prolunga da superfici calde.
- Non staccate l'apparecchio tirandolo per il cavo. Per staccare la spina, afferrate la spina, non il cavo.
- Non maneggiate la spina o l'apparecchio con le mani bagnate.
- Non infilate nessun oggetto nelle aperture. Non usate l'apparecchio con le aperture bloccate; tenete pulito l'apparecchio da polvere, fili, capelli o altri oggetti che possono ridurre il flusso d'aria.
- **INDOSSATE ABITI ADEGUATI.** Non indossate abiti svolazzanti o gioielli. Raccogliete i capelli. Prestate attenzione alla posizione del soffiante ed alle prese d'aria durante l'uso. Abiti svolazzanti, gioielli e capelli possono infilarsi nelle prese d'aria (Fig. 1) provocando gravi lesioni personali. Indossate sempre scarpe resistenti e pantaloni lunghi.
- Spegnete tutti i comandi prima di staccare l'apparecchio.
- Prestate particolare attenzione quando pulite le scale.
- Non utilizzate l'apparecchio per aspirare liquidi infiammabili o combustibili come benzina, né utilizzatelo in aree in cui essi siano presenti.
- Questo apparecchio è provvisto di doppio isolamento. Utilizzate esclusivamente parti di ricambio identiche. Vedere le istruzioni per la manutenzione di un apparecchio con doppio isolamento.
- Non aspirate mai nulla che stia bruciando o fumando, come sigarette, fiammiferi o ceneri calde.
- Non utilizzate l'apparecchio senza sacco o gli accessori appropriati in posizione.

CONSERVATE QUESTE ISTRUZIONI

Livello di pressione sonora

Questa unità ha un livello di pressione sonora all'orecchio dell'operatore di 95 dB(A), determinata sulla base di misurazioni di macchine identiche in conformità alla Direttiva 81/1051/CEE.

Livello di potenza acustica

Questa unità ha un livello di potenza acustica di 110 LwA, determinata sulla base di misurazioni di macchine identiche in conformità alla Direttiva 79/113/EEC.

Livello di vibrazioni

Questa unità ha un livello di vibrazioni massimo trasmesse a mani-braccia di 2,5 m/s^2, determinato sulla base di misurazioni di macchine identiche in conformità a EN 1033.

Stampato negli USA

©The Toro Company – 1998
All Rights Reserved

Glossario dei simboli

Triangolo di avvertimento – Il simbolo all'interno del triangolo indica un situazione di rischio

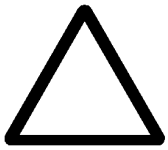

Simbolo di avvertimento



Leggete il manuale d'istruzione



Consultate il manuale tecnico per seguire le procedure di assistenza appropriate.



Non aprite né togliete i ripari di sicurezza quando il motore è in funzione.

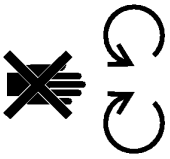

Indossate protezioni per gli occhi



Oggetti scagliati – Totale esposizione del corpo



Tenete all'asciutto



Scossa elettrica/ elettrocuzione



Disinserite l'alimentazione

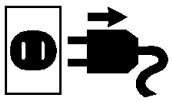

Taglio di dita o della mano–lama del girante



Montaggio

Nota: Fate riferimento alla sezione Figure in fondo al manuale.

Nota: Spegnete sempre l'apparecchio e staccate la spina dalla presa elettrica prima di aggiungere o staccare degli accessori.

Soffiante

1. Inserire il tubo dentro l'uscita del soffiante finché le linguette sul tubo non scattano dentro il fermo. (Fig. 2).
2. Installate il coperchio di entrata. Il coperchio di entrata dell'aria deve essere fermamente bloccato in posizione, attivando l'interruttore di asservimento, prima che il soffiante possa funzionare (Fig. 1).

Nota: Per utilizzare l'apparecchio nel modo soffiante, il tubo del soffiante deve essere fissato alla carcassa.

Nota: La riduzione del rumore può essere ottenuta solamente nel modo soffiante.

Aspiratore

1. Afferrate il coperchio di entrata e ruotatelo in senso antiorario per poterlo togliere. (Fig. 1).

⚠ ATTENZIONE

RISCHI POTENZIALI
- **Il girante del motore ruota per alcuni secondi prima che il soffiante si spenga.**

COSA PUÒ SUCCEDERE
- **Il girante in movimento può tagliare o ferire le dita.**

COME EVITARE I RISCHI
- **Non togliete il coperchio di entrata dell'aria se il motore è acceso o se l'apparecchio ha la spina inserita.**

2. Tenete i tubi dell'aspiratore in posizione verticale e ponete l'apertura di entrata del soffiante al di sopra della sommità del tubo (Fig. 3). I tubi si inseriranno in un solo modo nell'apertura di entrata del soffiante.
3. Ruotate l'apparecchio in senso orario finché l'indicatore sul tubo dell'aspiratore non si allinei con l'indicatore sulla carcassa. (Fig. 4, 5 & 6).

Nota: Gli indicatori del tubo dell'aspiratore e della carcassa devono essere allineati in posizione di fermo prima che il soffiante possa funzionare.

4. Fate scorrere l'anello del sacco dentro l'apertura del sacco finché la flangia dell'anello del sacco non passi la fascetta Velcro(Fig. 7). Allineate la cucitura del sacco con la linguetta sull'anello. Stringete la fascetta Velcro per assicurare il sacco all'anello (Fig. 7). Chiudete la lampo del sacco. Se montato correttamente, il sacco dovrebbe apparire come nella figura 8.

Nota: Il fissaggio del sacco all'anello è una operazione che si effettua **una** volta sola.

5. Fate scorrere l'anello del sacco sull'uscita della carcassa del soffiante finché le linguette sull'anello del sacco non scattino con il fermo (Fig. 9).

Prima dell'uso

Fissaggio della prolunga

Usate soltanto una prolunga raccomandata per uso esterno.

⚠ AVVERTENZA

RISCHI POTENZIALI
- **Il contatto con l'acqua mentre si utilizza l'apparecchio potrebbe causare una scossa elettrica.**

COSA PUÒ SUCCEDERE
- **Le scosse elettriche possono causare ferimenti o la morte**

COME EVITARE I RISCHI
- **Non maneggiate la spina o l'apparecchio con le mani bagnate o stando in piedi nell'acqua.**
- **Usate soltanto una prolunga raccomandata per uso esterno.**

1. Formate un anello con la prolunga ed inseritelo attraverso la fessura nella parte posteriore della carcassa del soffiante. (Fig. 10).
2. Fissate la prolunga nel fermacavo (Figura 10 & 11).

Nota: Non staccate la prolunga tirando il cavo. Per staccare la spina, afferrare la spina, non il cavo.

⚠ AVVERTENZA

RISCHI POTENZIALI
- **La prolunga potrebbe non essere completamente collegata alla presa dell'unità.**

COSA PUÒ SUCCEDERE
- **Una prolunga allentata può provocare il surriscaldamento dell'apparecchio ed un incendio.**

COME EVITARE I RISCHI
- **Accertatevi che la prolunga sia collegata correttamente alla spina dell'unità ed UTILIZZATE SEMPRE IL BLOCCO DELLA PROLUNGA per accertarsi che la prolunga resti collegata durante l'uso (Fig. 10 & 11).**

Funzionamento

Questo apparecchio è destinato ad un uso residenziale.

⚠ ATTENZIONE

RISCHI POTENZIALI
- **Detriti possono essere espulsi dall'apparecchio nella direzione dell'utilizzatore o di altre persone vicine.**

COSA PUÒ SUCCEDERE
- **I detriti scagliati dall'apparecchio possono causare serie ferite all'utilizzatore o alle persone vicine.**

COME EVITARE I RISCHI
- **Non aspirate mai oggetti duri come chiodi, viti e sassi.**
- **Indossate sempre occhiali di protezione o altre protezioni adatte per gli occhi, pantaloni lunghi e scarpe quando utilizzate l'apparecchio.**
- **Non utilizzate l'apparecchio vicino ad altre persone o ad animali.**
- **Prestate la massima attenzione durante la pulizia delle scale oppure di locali molto piccoli.**

Avviamento/Arresto (Fig. 12)

1. Per accendere l'apparecchio, ponete l'interruttore in posizione **"|"**.
2. Per spegnere l'apparecchio, ponete l'apparecchio in posizione **"O"**.

Aspiratore (Fig. 13)

⚠ ATTENZIONE

RISCHI POTENZIALI
- **Detriti possono essere scagliati dall'apparecchio nella direzione dell'utilizzatore o di altre persone vicine.**

COSA PUÒ SUCCEDERE
- **I detriti scagliati dall'apparecchio possono causare serie ferite all'utilizzatore o alle persone vicine.**

COME EVITARE I RISCHI
- **Non utilizzate mai l'aspiratore senza il relativo sacco.**
- **Assicuratevi sempre che la chiusura lampo sia chiusa quando l'apparecchio viene utilizzato.**

⚠ ATTENZIONE

RISCHI POTENZIALI
- **Oggetti appuntiti o duri possono essere scagliati con grande forza attraverso il sacco.**

COSA PUÒ SUCCEDERE
- **Gli oggetti scagliati possono colpire l'operatore o persone nelle vicinanze provocando gravi lesioni.**

COME EVITARE I RISCHI
- **Non aspirate oggetti duri o appuntiti quali cavi, graffette, chiodi o sassi.**

1. Con i tubi dell'aspiratore e il sacco attaccati, sollevate l'apparecchio dalla maniglia del tubo dell'aspiratore e dalla maniglia della carcassa. Il sacco dovrebbe essere posizionato al vostro fianco piuttosto in basso. Ponete la cinghia del sacco a tracolla e regolatene la lunghezza perché si adatti a voi.
2. Accendete l'apparecchio.
3. Oscillate l'apparecchio lentamente avanti e indietro sopra le foglie da aspirare. Non forzate il tubo sopra un cumulo di detriti.

IMPORTANTE

- **Questo apparecchio è progettato per aspirare e frantumare le foglie secche e detriti leggeri simili.**
- **Non provate ad aspirare pietre, ciottoli, vetri rotti, ramoscelli, corteccia, ghiande o pigne, poiché ciò può causare gravi danni alle pale del girante.**
- **Non capovolgete i tubi dell'aspiratore perpendicolarmente né forzate l'entrata di detriti nei tubi.**

Se l'apparecchio dovesse iniziare a vibrare o fare un rumore anomalo, spegnete l'apparecchio, **staccate la spina** del cavo e verificatene la causa.

Svuotamento del sacco

1. Spegnete l'apparecchio. Staccate il cavo di prolunga.
2. Premete entrambe le linguette sull'anello del sacco per staccare il sacco dall'apparecchio (Fig. 9).
3. Aprite la chiusura lampo del sacco e scrollate il sacco per fare uscire i detriti.

Manutenzione

Intasamento

Se l'apparecchio si intasa con detriti, l'ostruzione può solitamente essere rimossa spegnendo l'apparecchio e quindi comprimendo prontamente il sacco mentre è ancora gonfio, forzando così l'aria ad uscire attraverso i tubi dell'aspiratore. Questo flusso d'aria in senso inverso è normalmente sufficiente a rimuovere la maggior parte delle ostruzioni.

Se l'occlusione non può essere rimossa comprimendo il sacco, procedete con **attenzione**come segue:

1. Spegnete e **staccate la spina**dell'apparecchio.

2. Staccate i tubi dell’aspiratore.
3. Utilizzando un bastoncino o un’asticella, raggiungete con attenzione l’apertura del girante e liberatela dai detriti.

Pulizia del sacco

Non lasciate i detriti nel sacco. Svuotate il sacco dopo ogni utilizzo. Pulite a fondo il sacco ogni tre utilizzi. Rivoltate il sacco e scuotetelo con forza per eliminare polvere e detriti. Se necessario, lavate il sacco con acqua e sapone una volta all’anno.

⚠ AVVERTENZA

RISCHI POTENZIALI
- **In condizioni di immagazzinamento normale, il tessuto del sacco è soggetto a deterioramento ed usura.**

COSA PUÒ SUCCEDERE
- **Piccoli oggetti potrebbero passare attraverso un sacco logoro o danneggiato ed essere scagliati nella direzione dell’utilizzatore o delle persone vicine, causando ferite.**

COME EVITARE I RISCHI
- **Verificate frequentemente se il sacco è consumato o deteriorato. Se il sacco è danneggiato, sostituitelo con un ricambio originale TORO.**

Sostituzione del girante

Se si riscontra un calo nelle prestazioni del soffiante durante il suo utilizzo, staccate la spina dell’apparecchio, togliete il coperchio di entrata dell’aria e verificate se le pale del girante sono usurate. Se le pale sono notevolmente consumate, ordinate un nuovo girante presso il Centro di Assistenza TORO.

Manutenzione di un apparecchio con doppio isolamento

In un apparecchio con doppio isolamento, sono presenti due sistemi di isolamento invece della messa a terra. Non vi è nessun tipo di messa a terra in un apparecchio con doppio isolamento, né dovrebbe essere aggiunta all’apparecchio. La manutenzione di un apparecchio a doppio isolamento richiede moltissima attenzione e un’ottima conoscenza del sistema, e dovrebbe essere effettuata esclusivamente da personale qualificato. Le parti sostitutive di un apparecchio con doppio isolamento devono essere identiche alle parti che vengono rimpiazzate. Un apparecchio a doppio isolamento è contrassegnato con le parole “DOPPIO ISOLAMENTO” o “ISOLATO DUE VOLTE”. Il simbolo (quadrato dentro un quadrato) ⧈ può anche essere posto sull’apparecchio.

Ricerca dei guasti

PROBLEMA	POSSIBILE CAUSA	INTERVENTO CORRETTIVO
L’apparecchio non funziona o si spegne durante l’uso	1. Apparecchio non collegato	1. Collegate l’apparecchio
	2. Interruttore On/off in posizione “off”	2. Portate l’interruttore su “on”
	3. Coperchio di entrata o tubo dell’aspiratore installati in modo errato oppure assenti	3. Montate il coperchio o il tubo
	4. Fusibile bruciato o interruttore scattato	4. Sostituite il fusibile o ripristinate l’interruttore
	5. Prolunga difettosa	5. Sostituite la prolunga
L’apparecchio sembra perdere potenza	1. Girante usurata	1. Sostituite la girante
Il tubo dell’aspiratore non rimane collegato alla carcassa	1. Le linguette di fissaggio non sono fissate correttamente alla carcassa	1. Riposizionate correttamente il tubo dell’aspiratore

La promessa Toro

Una garanzia completa di due anni per uso residenziale

La Toro Company garantisce questo prodotto TORO per due anni contro difetti nei materiali o nella manodopera. Per ottenere un nuovo apparecchio in sostituzione o una riparazione, a discrezione della Toro, restituite l'intero apparecchio, spese postali prepagate, al Distributore (rivenditore) insieme alla prova d'acquisto. Questa garanzia copre solamente i difetti del prodotto. **Non copre danni indiretti o conseguenti.** Questa garanzia vi dà diritti specifici, ma voi potreste avere altri diritti che variano da nazione a nazione. Se qualsiasi altro rimedio non fornisce il risultato desiderato, potete contattarci presso: Toro Europe, Nijverheidsstraat 5, B-2260 Oevel-Westerlo, Belgio. (Non restituite il prodotto difettoso a questo indirizzo.)

Rev. 6/1/98

Veilige bediening

BELANGRIJKE VEILIGHEIDSINSTRUCTIES

Bij gebruik van elektrische apparatuur moeten altijd de volgende voorzorgsmaatregelen worden genomen, onder andere:

LEES ALLE INSTRUCTIES VOORDAT U DIT APPARAAT GEBRUIKT

WAARSCHUWING – Om brandgevaar, elektrische schokken of letsel te voorkomen, dient u de volgende veiligheidsinstructies op te volgen.

Voor de grootste veiligheid, beste prestaties en om de machine te leren gebruiken, moet u en iedereen die de machine gebruikt deze handleiding vóór het gebruik aandachtig lezen. Het waarschuwingssymbool ⚠ verdient bijzondere aandacht. Dit betekent VOORZICHTIG, WAARSCHUWING of GEVAAR - "veiligheidsinstructie." Lees deze instructie aandachtig omwille van uw persoonlijke veiligheid. NIET OPVOLGEN VAN DE INSTRUCTIES KAN RESULTEREN IN PERSOONLIJK LETSEL, BRANDGEVAAR OF ELEKTRISCHE SCHOKKEN.

- Laat het apparaat niet onbeheerd achter met de stekker in het stopcontact. Trek de stekker uit het stopcontact als u het apparaat niet gebruikt en vóór onderhoud.
- Laat het apparaat nooit als speelgoed gebruiken. Niet gebruiken in de buurt van kinderen of huisdieren. Het apparaat niet door kinderen laten bedienen.
- Uitsluitend gebruiken zoals in deze handleiding beschreven. Alleen door de fabrikant aanbevolen hulpstukken gebruiken.
- Het apparaat niet gebruiken als stekker of snoer beschadigd is. Als het apparaat niet naar behoren werkt, gevallen, beschadigd of buiten gelaten is, of in het water is gevallen, moet het door een erkende Toro Service Dealer worden gecontroleerd.
- Nooit trekken of dragen aan het snoer, het snoer als handgreep gebruiken, een deur sluiten met het snoer ertussen, of het snoer om scherpe randen of hoeken heen trekken. Het snoer uit de buurt van hete oppervlakken houden.
- Verwijder de stekker nooit uit het stopcontact door aan het snoer te trekken; pak altijd de stekker zelf vast.
- Raak de stekker of het apparaat niet met natte handen aan.
- Geen voorwerpen in openingen steken. Niet gebruiken als openingen geblokkeerd zijn; vrijhouden van stof, pluis, haar en andere voorwerpen die de luchtstroom kunnen belemmeren.
- **DRAAG GESCHIKTE KLEDING.** Geen loszittende kleding of sieraden dragen. Lang haar opspelden. Let op de positie van de blazer en de luchtinlaten tijdens het gebruik. Losse kleding, sieraden en haar kunnen in de inlaten worden gezogen (fig. 1), waardoor lichamelijk letsel kan ontstaan. Draag altijd stevige schoenen en een lange broek.
- Schakel alle bedieningsorganen uit voordat u de stekker losmaakt.
- Wees extra voorzichtig bij het werken op trappen.
- Gebruik het apparaat niet om brandbare of explosieve vloeistoffen zoals benzine op te zuigen en gebruik het apparaat niet waar dergelijke stoffen aanwezig kunnen zijn.
- Dit apparaat is uitgerust met dubbele isolatie. Gebruik uitsluitend identieke onderdelen voor vervanging of reparatie. Zie de instructies voor het onderhoud van dubbel-geïsoleerde apparaten.
- Zuig nooit iets op dat brandt of smeult, zoals sigaretten, lucifers of gloeiende as.
- Niet gebruiken zonder dat de opvangzak of het juiste hulpstuk is aangebracht.

BEWAAR DEZE INSTRUCTIES

Geluidsdruk

Dit apparaat produceert een geluidsdruk aan het oor van de bestuurder van 95 dB(A), op basis van metingen van identieke machines volgens Richtlijn 81/1051/EEG.

Geluidsvolume

Dit apparaat produceert een geluidsvolume van 110 LwA, op basis van metingen van identieke machines volgens Richtlijn 79/113/EEG.

Trillingsniveau

Dit apparaat heeft een maximum hand-arm trillingsniveau van 2,5 m/s^2, op basis van metingen van identieke machines volgens EN 1033.

©The Toro Company - 1998
All Rights Reserved

Overzicht van veiligheidssymbolen

Veiligheidsalarm-symbool in de driehoek geeft gevaar aan

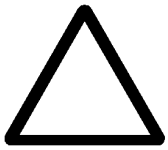

Veiligheidsalarm



Lees de bedienings-handleiding



Raadpleeg technische handleiding voor juiste onderhouds-procedures



Veiligheidsschermen niet openen of verwijderen terwijl de motor loopt

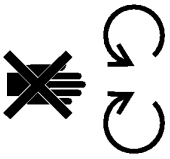

Draag een veiligheidsbril



Uitgeworpen voorwerpen - gevaar voor alle lichaamsdelen



Droog houden



Elektrische schokken/elektrokutie



Spanning uitschakelen

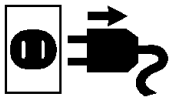

Afsnijden van vingers of hand-rotorblad



Montage

N.B.: Raadpleeg het hoofdstuk Figuren achter in de handleiding.

N.B.: Schakel het apparaat altijd uit en **neem de stekker uit het stopcontact** voordat u hulpstukken aanbrengt of verwisselt.

Blazer

1. Schuif de buis op de blaasopening totdat de lippen aan de buis vastklikken in de uitsparingen (fig. 2).
2. Installeer de inlaatkap. De inlaatkap moet goed vastgezet worden, zodat de veiligheidsschakelaar wordt geactiveerd, om de blazer te laten werken (fig. 1).

N.B.: De blaasbuis moet aan het huis worden bevestigd als het apparaat als blazer wordt gebruikt.

N.B.: Alleen bij gebruik als blazer ligt het geluidsniveau lager.

Zuiger

1. Draai de inlaatkap linksom om deze te verwijderen (fig. 1).

⚠ VOORZICHTIG

MOGELIJK GEVAAR
- **De rotor draait nog enkele seconden door nadat de blazer uitgeschakeld is.**

WAT ER KAN GEBEUREN
- **Door de draaiende rotor kunnen vingers verwond of afgesneden worden.**

GEVAARLIJKE SITUATIES VOORKOMEN
- **Inlaatkap nooit afnemen wanneer de motor loopt of de stekker nog in het stopcontact zit.**

2. Zuigbuis verticaal houden en de inlaat van het apparaat op de bovenkant van de buis plaatsen (fig. 3). De buis past slechts op één manier op de inlaat.
3. Het apparaat rechtsom draaien totdat de pijl op de zuigbuis recht tegenover de pijl op het huis staat (fig. 4,5 en 6).

N.B.: Het apparaat werkt alleen als de pijltjes op de zuigbuis en het huis van de zuiger recht tegenover elkaar staan, zodat de buis vergrendeld is.

4. Schuif de paskraag in de opening van de zak, zodat de rand van de paskraag voorbij de klittebandriem komt (fig. 7). De zoom van de zakkraag moet gelijk zijn met de lip op de paskraag. Zet de zak vast op de paskraag met behulp van de klittebandriem (fig. 7). Sluit de ritssluiting van de zak. Als de zak op de juiste wijze bevestigd is, ziet het geheel er nu uit zoals in figuur 8.

N.B.: Het bevestigen van de zak aan de kraag behoeft slechts **éénmaal** plaats te vinden.

5. Schuif de kraag van de zak over de blaasopening, totdat de lippen aan de kraag vastklikken in de vergrendeling (fig. 9).

Instructies ter voorbereiding

Vastzetten van het verlengsnoer

Uitsluitend een verlengsnoer gebruiken dat voor gebruik buitenshuis bedoeld is.

⚠ WAARSCHUWING

MOGELIJK GEVAAR
- **Contact met water tijdens gebruik van het apparaat kan een elektrische schok veroorzaken.**

WAT ER KAN GEBEUREN
- **Een elektrische schok kan (fataal) letsel veroorzaken.**

GEVAARLIJKE SITUATIES VOORKOMEN
- **Raak de stekker of het apparaat niet met natte handen aan of als u in water staat.**
- **Uitsluitend een verlengsnoer gebruiken dat voor gebruik buitenshuis bedoeld is.**

1. Maak een lus in het verlengsnoer en steek die door de sleuf aan de achterkant van het huis van de blazer (fig. 10).
2. Leg de lus om de haak heen om het snoer vast te zetten (fig. 10 & 11).

N.B.: Maak het verlengsnoer nooit los door aan het snoer te trekken; pak altijd de stekker zelf vast.

⚠ WAARSCHUWING

MOGELIJK GEVAAR
- **Het is mogelijk dat het verlengsnoer niet goed op de stekker van het apparaat aangesloten is.**

WAT ER KAN GEBEUREN
- **Een niet correct aangesloten verlengsnoer kan oververhitting en brand veroorzaken.**

GEVAARLIJKE SITUATIES VOORKOMEN
- **Zorg ervoor dat de stekker van het apparaat goed in de contrastekker van het verlengsnoer zit en GEBRUIK ALTIJD DE SNOERBEVEILIGING om ervoor te zorgen dat het snoer goed bevestigd blijft tijdens het gebruik (fig. 10 en 11).**

Gebruiksaanwijzing

Dit apparaat is uitsluitend bestemd voor huishoudelijk gebruik.

⚠ VOORZICHTIG

MOGELIJK GEVAAR
- **Vuil kan naar de gebruiker van het apparaat of omstanders worden uitgeworpen.**

WAT ER KAN GEBEUREN
- **Uitgeworpen vuil kan ernstig letsel van gebruiker of omstanders veroorzaken.**

GEVAARLIJKE SITUATIES VOORKOMEN
- **Nooit harde voorwerpen zoals spijkers, bouten of stenen wegblazen.**
- **Draag altijd een veiligheidsbril of andere bescherming van de ogen, een lange broek en dichte schoenen als u met het apparaat werkt.**
- **Houd omstanders en huisdieren uit de buurt als u met het apparaat werkt.**
- **Wees extra voorzichtig bij het verwijderen van vuil op trappen en in nauwe ruimten.**

Starten en stoppen (fig. 12)

1. Schakel het apparaat in door de schakelaar in de stand **"|"** te zetten.
2. Om het apparaat uit te schakelen, zet u de schakelaar in de stand **"O"**.

Zuiger (fig. 13)

⚠ VOORZICHTIG

MOGELIJK GEVAAR
- **Vuil kan naar de gebruiker van het apparaat of omstanders worden uitgeworpen.**

WAT ER KAN GEBEUREN
- **Uitgeworpen vuil kan ernstig letsel van gebruiker of omstanders veroorzaken.**

GEVAARLIJKE SITUATIES VOORKOMEN
- **Gebruik de zuiger uitsluitend als de zak is aangebracht.**
- **Zorg altijd dat de ritssluiting van de zak gesloten is als u het apparaat gebruikt.**

⚠ VOORZICHTIG

MOGELIJK GEVAAR
- **Scherpe, puntige of harde voorwerpen kunnen door de opvangzak heen worden uitgeworpen.**

WAT ER KAN GEBEUREN
- **Uitgeworpen voorwerpen kunnen ernstig letsel van gebruiker of omstanders veroorzaken.**

GEVAARLIJKE SITUATIES VOORKOMEN
- **Geen scherpe, puntige of harde voorwerpen opzuigen, zoals draad, nieten, spijkers of stenen.**

1. Zorg dat de zuigbuis en zak zijn aangebracht. Neem de zuiger op bij de handgrepen aan de zuigbuis en het huis. De zak moet vrij laag tegen uw zij hangen. Hang de riem van de zak over uw schouder en pas de lengte indien nodig aan.
2. Schakel het apparaat in.
3. Zwaai het apparaat langzaam heen en weer over de bladeren die u wilt opzuigen. Druk de buis niet in een hoop bladeren.

BELANGRIJK

- **Dit apparaat is bedoeld voor het opzuigen en versnijden van droge bladeren en vergelijkbaar licht materiaal.**
- **Probeer geen stenen, grind, glasscherven, twijgen, bast, eikels of denneappels op te zuigen; dit kan ernstige beschadiging van de rotorbladen veroorzaken.**
- **De zuigbuis nooit omkeren om vuil in de buis te duwen.**

Als het apparaat begint te trillen of een abnormaal geluid maakt, het apparaat uitschakelen, **de stekker uit het stopcontact nemen** en de oorzaak proberen te vinden.

Leegmaken van de zak

1. Schakel het apparaat uit. Maak de stekker van het verlengsnoer los.
2. Druk beide lippen aan de kraag van de zak in, om de zak van het apparaat af te nemen (fig. 9).
3. Maak de ritssluiting van de zak open en schud het vuil uit de zak.

Onderhoud

Verstopping

Als het apparaat door vuil verstopt raakt, kan dit meestal worden opgelost door het apparaat uit te schakelen en direct daarna de nog opgeblazen zak in te drukken. Hierdoor wordt lucht door de zuigbuizen geperst. Deze omgekeerde luchtstroom is meestal voldoende om de verstopping te verhelpen.

Als de verstopping niet kan worden verholpen door indrukken van de zak, gaat u **voorzichtig** als volgt te werk:

1. Schakel het apparaat uit en **neem de stekker uit het stopcontact**.

2. Verwijder de zuigbuis.
3. Steek voorzichtig een stokje of iets dergelijks in de rotoropening en verwijder het vuil.

Schoonmaken van de zak

Geen vuil in de opvangzak bewaren. De zak na elk gebruik leegmaken. Na driemalig gebruik de zak grondig schoonmaken. Keer de zak binnenstebuiten en schud stof en achtergebleven vuil er krachtig uit. Indien nodig de zak éénmaal per jaar wassen in water met zeep.

⚠ WAARSCHUWING

MOGELIJK GEVAAR
- **In het normale gebruik slijt het materiaal van de zak.**

WAT ER KAN GEBEUREN
- **Kleine voorwerpen kunnen door een opening in een versleten of beschadigde zak worden uitgeworpen naar de gebruiker of omstanders en ernstig letsel veroorzaken.**

GEVAARLIJKE SITUATIES VOORKOMEN
- **Controleer de zak regelmatig op slijtage of achteruitgang. Een beschadigde zak vervangen door een nieuwe, originele TORO zak.**

Vervangen van de rotor

Als het apparaat tijdens het gebruik minder goed lijkt te werken, de stekker uit het stopcontact nemen, de inlaatkap verwijderen en de rotorbladen op slijtage controleren. Zijn de rotorbladen sterk versleten, neem dan contact op met uw erkende TORO Service Dealer voor een nieuwe rotor.

Onderhoud van een dubbel-geïsoleerd apparaat

In een dubbel-geïsoleerd apparaat zijn twee isolatiesystemen aangebracht in plaats van aarding. Op een dubbel-geïsoleerd apparaat is geen aardaansluiting aangebracht; het apparaat mag dan ook niet van een aardaansluiting worden voorzien. Onderhoud van een dubbel-geïsoleerd apparaat vereist uiterste zorgvuldigheid en kennis van het systeem, en dient derhalve uitsluitend door gekwalificeerde technici te worden uitgevoerd. Nieuwe onderdelen voor een dubbel-geïsoleerd apparaat moeten identiek zijn aan de onderdelen die worden vervangen. Een dubbel-geïsoleerd apparaat is voorzien van de aanduiding “DOUBLE INSULATION” of “DOUBLE INSULATED.” Ook kan het symbool (vierkant in een vierkant) ⧈ op het apparaat zijn aangebracht.

Problemen oplossen

PROBLEEM	MOGELIJKE OORZAAK	REMEDIE
Apparaat werkt niet of stopt	1. Stekker niet aangesloten	1. Stekker aansluiten
	2. Aan/uitschakelaar in stand “uit”	2. Op “aan” zetten
	3. Inlaatkap of zuigbuis niet correct geïnstalleerd of verwijderd	3. Kap of zuigbuis vastzetten
	4. Zekering doorgebrand of veiligheidsschakelaar uitgeschakeld	4. Zekering vervangen of schakelaar aan zetten
	5. Verlengsnoer defect	5. Verlengsnoer vervangen
Apparaat levert onvoldoende vermogen	1. Rotor versleten	1. Rotor vervangen
Zuigbuis blijft niet goed aan huis vastzitten	1. Lippen aan buis niet volledig in huis vergrendeld	1. Zuigbuis in juiste positie brengen

De belofte van Toro

Een volledige garantie van twee jaar voor ’huishoudelijk’ gebruik

The Toro Company garandeert dit TORO produkt gedurende twee jaar tegen gebreken van materialen en fabrieksfouten. Voor vervanging of reparatie, naar goeddunken van Toro, stuurt u het complete apparaat (voldoende gefrankeerd) samen met het aankoopbewijs naar de distributeur (dealer). Deze garantie heeft uitsluitend betrekking op gebreken aan produkten. **De garantie geldt niet voor bijkomende of indirecte schade.** Deze garantie geeft u specifieke rechten en u kunt nog andere rechten hebben die per land verschillen. Als een dealer of distributeur u niet kan helpen, kunt u contact opnemen met Toro Europe, Nijverheidsstraat 5, B-2260 Oevel-Westerlo, België. (Geen defecte produkten naar dit adres sturen.)

Herzien 6/1/98

Figures — Figuras — Abbildungen — Figure — Figuren

1

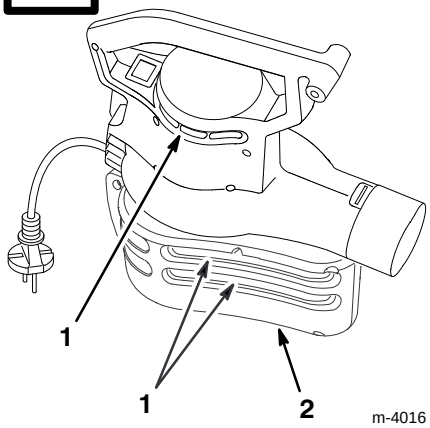

m-4016

English

1. Air inlet
2. Inlet cover

Français

1. Prises d’air
2. Couvercle d’admission d’air

Español

1. Toma de aire
2. Tapa de entrada

Deutsch

1. Luftzuführungsöffnung
2. Einlaßabdeckung

Italiano

1. Presa d’aria
2. Coperchio di entrata aria

Nederlands

1. Luchtinlaat
2. Inlaatkap

2

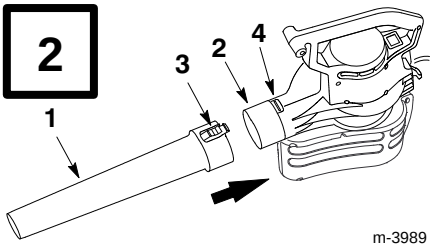

m-3989

English

1. Blower tube
2. Blower housing outlet
3. Tab
4. Latch

Français

1. Tube de souffleur
2. Sortie d’air du bloc moteur
3. Languette
4. Loquet

Español

1. Tubo soplador
2. Salida de la caja del soplador
3. Lengüeta
4. Pestillo

Deutsch

1. Gebläserohr
2. Gebläsegehäu seausgang
3. Zunge
4. Schnappriegel

Italiano

1. Tubo aspiratore
2. Uscita carcassa aspiratore
3. Linguetta
4. Fermo

Nederlands

1. Blaasbuis
2. Blaasopening
3. Lip
4. Uitspaaring

3

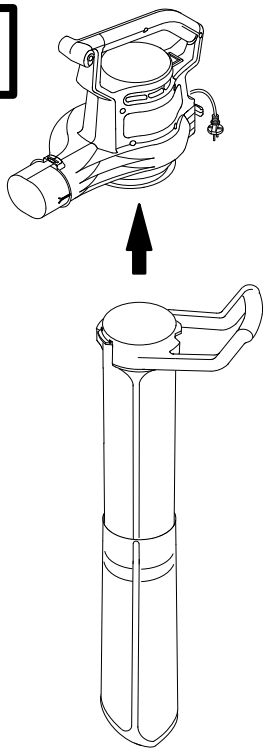

1988

4

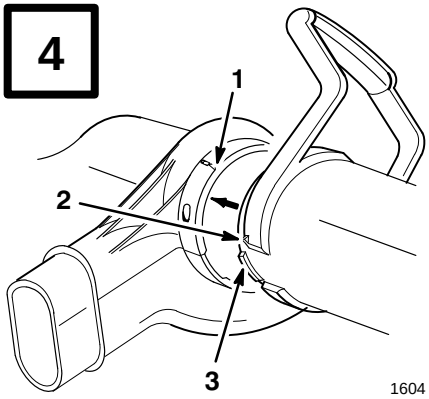

1604

English

1. Housing pointer
2. Vacuum tube pointer
3. Tab

Français

1. Repère du bloc moteur
2. Repère du tube d’aspirateur
3. Languette

Español

1. Guía de la caja
2. Guía del tubo aspirador
3. Lengüeta

Deutsch

1. Gehäusezeiger
2. Ansaugrohrzeiger
3. Ansatz

Italiano

1. Indicatore sulla carcassa
2. Indicatore sul tubo dell’aspiratore
3. Linguetta

Nederlands

1. Aanwijzer op huis
2. Aanwijzer op zuigbuis
3. Lip

5

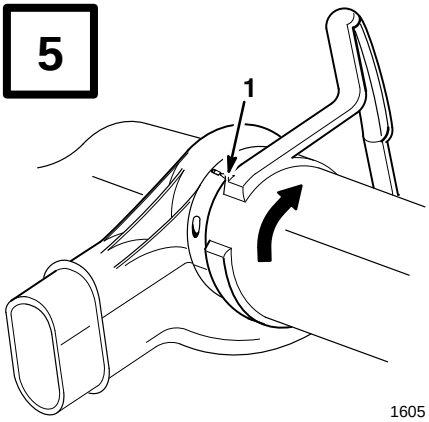

1605

English

1. Pointers aligned in lock position

Français

1. Repères alignés en position de verrouillage

Español

1. Las guías se alinean en la posición de cierre

Deutsch

1. Zeiger in Sperrposition ausgerichtet

Italiano

1. Indicatori allineati in posizione di chiuso

Nederlands

1. Aanwijzers tegenover elkaar in vergrendelde stand

6

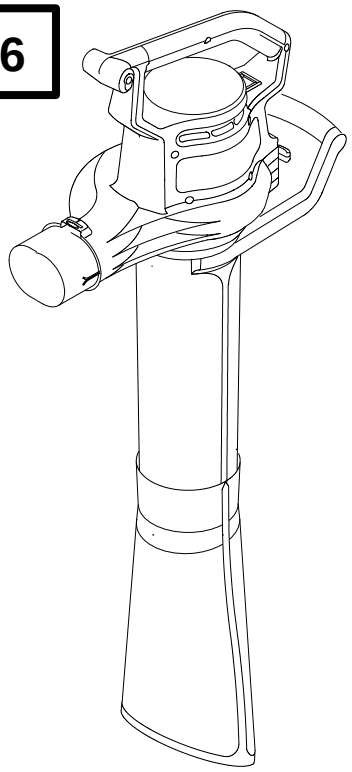

1621

7

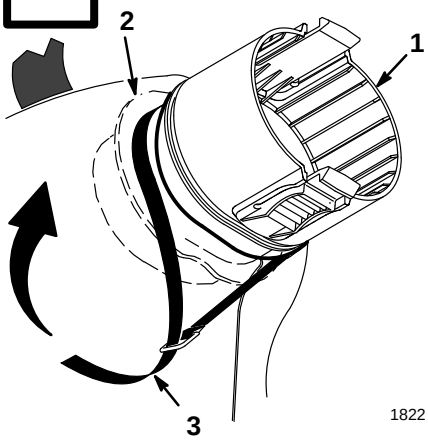

1822

English

1. Bag collar
2. Bag collar flange
3. Velcro™ strap

Français

1. Collier de sac
2. Collerette du sac
3. Cordon Velcro™

Español

1. Collar de la bolsa
2. Brida del collar de la bolsa
3. Correa de Velcro™

Deutsch

1. Beutelansatz
2. Beutelansatzflansch
3. Klettenverschlußband

Italiano

1. Anello del sacco
2. Flangia anello sacco
3. Fascetta Velcro

Nederlands

1. Kraag van zak
2. Paskraag
3. Klittebandriem

8

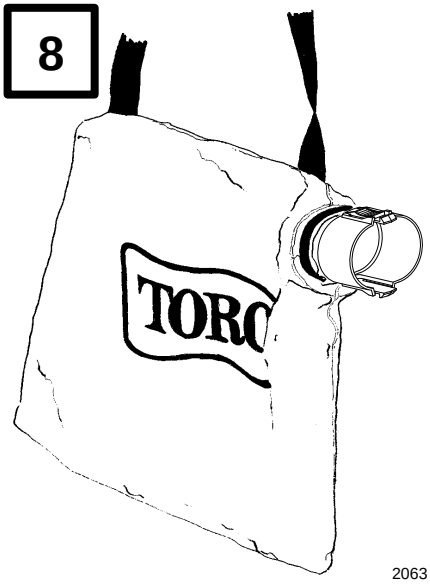

2063

9

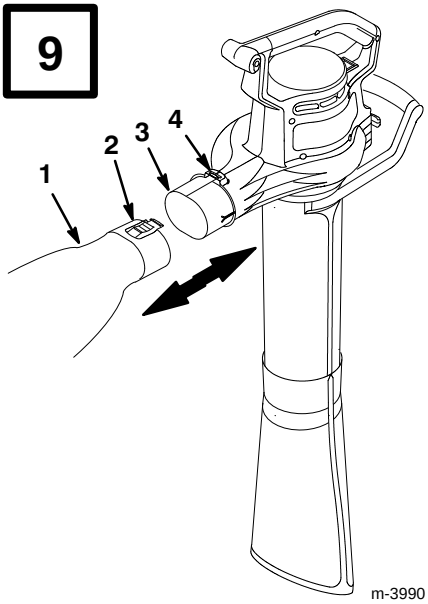

m-3990

English

1. Bag collar
2. Tab
3. Blower housing outlet
4. Latch

Français

1. Collier de sac
2. Languette
3. Sortie d’air du bloc moteur
4. Loquet

Español

1. Collar de la bolsa
2. Lengüeta
3. Salida de la caja del soplador
4. Pestillo

Deutsch

1. Beutelansatz
2. Zunge
3. Gebläsegehäuseausgang
4. Schnappriegel

Italiano

1. Anello del sacco
2. Linguetta
3. Uscita carcassa aspiratore
4. Fermo

Nederlands

1. Kraag van zak
2. Lip
3. Blaasopening
4. Uitsparing

10

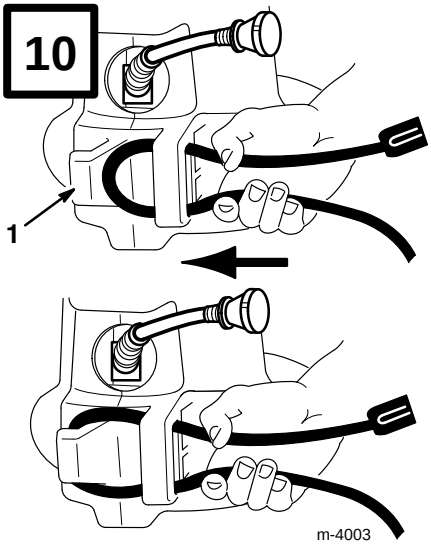

m-4003

English

1. Cord lock

Français

1. Dispositif de blocage du cordon

Español

1. Cierre del cable

Deutsch

1. Schnurhalter

Italiano

1. Dispositivo di fermo del cavo

Nederlands

1. Snoervergrendeling

11

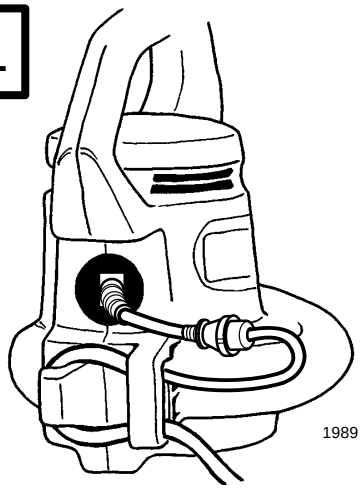

1989

12

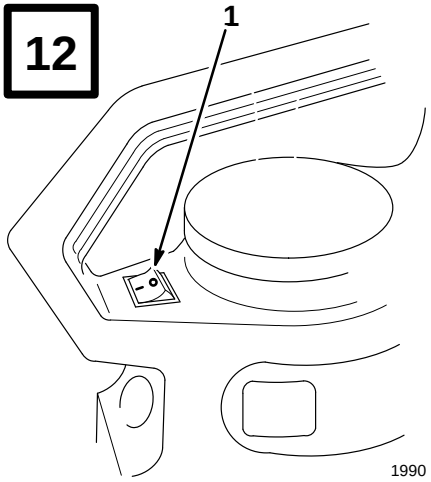

English

1. Switch

Français

1. Interrupteur

Español

1. Interruptor

Deutsch

1. Schalter

Italiano

1. Interruttore

Nederlands

1. Schakelaar

13

