Form No. 3421-889 Rev A

Vlečený přívěs Trans Pro 100

Číslo modelu 04240—Výrobní číslo 401379001 a vyšší

Návod k instalaci

Bezpečnost

Bezpečnostní a instrukční štítky

Bezpečnostní štítky a pokyny jsou umístěny na viditelném místě v blízkosti každého prostoru představujícího potenciální nebezpečí. V případě ztráty nebo poškození původní nálepky nahraďte nálepku novou.

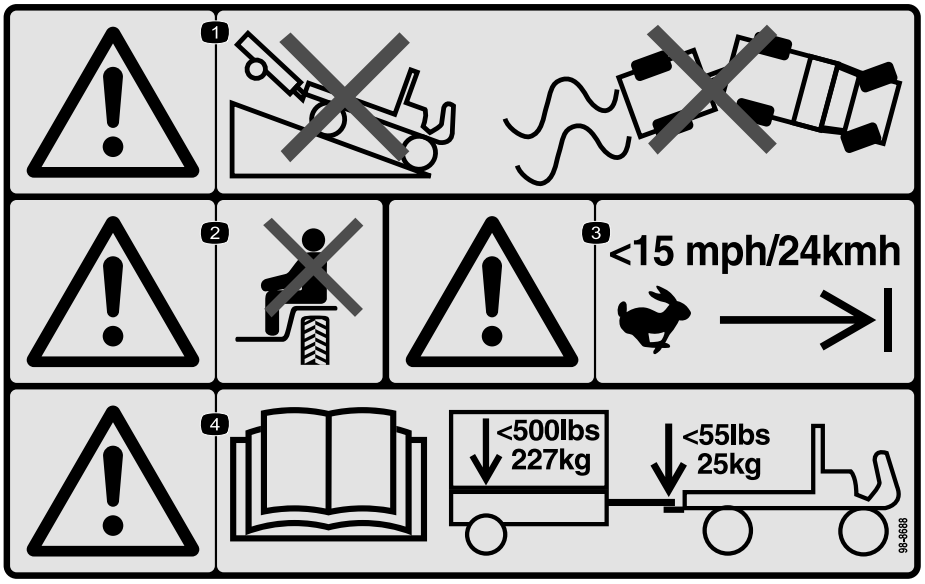

decal98-8688

98-8688

1. Výstraha: nesjíždějte s vozidlem s přívěsem ze svahu; dávejte pozor, abyste neztratili kontrolu nad vozidlem a přívěsem.
2. Výstraha: nepřevážejte další osoby.
3. Výstraha: nepřekračujte rychlost 24 km/h.
4. Výstraha: přečtěte si *Provozní příručku*; maximální hmotnost přívěsu je 227 kg a maximální svislé zatížení tažného zařízení je 25 kg.

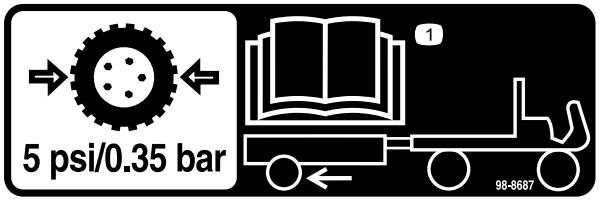

decal98-8687

98-8687

1. Pneumatiky přívěsu by měly být nahuštěny na tlak 0,35 bar; viz *provozní příručka*.

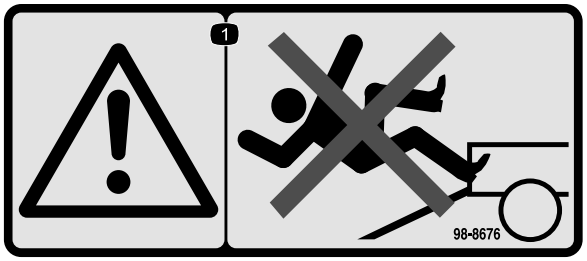

decal98-8676

98-8676

1. Výstraha: nestoupejte na nájezdovou plošinu, můžete uklouznout a spadnout.

© 2018— The Toro® Company
8111 Lyndale Avenue South
Bloomington, MN 55420

Zaregistrujte svůj výrobek na adrese www.Toro.com.

CE

Překlad originálu (CS)
Vytištěno v USA
Všechna práva vyhrazena

3421-889 A

Instalace

Montáž přívěsu

1. Připevněte montážní celek oje k montážní konzole na spodní straně plošiny přívěsu pomocí šroubů (⅜" x 2¾") a 2 pojistných matic.Obrázek 1

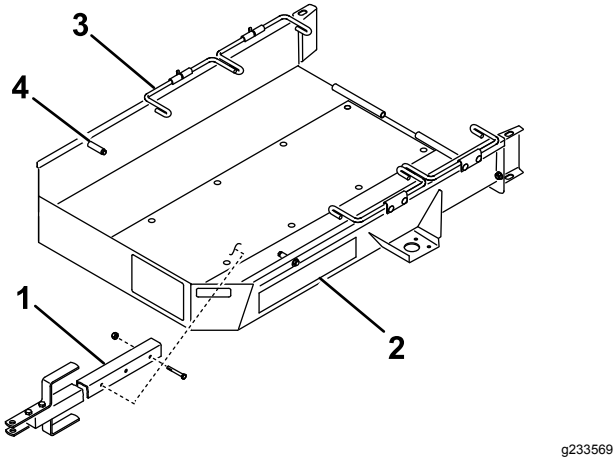

Obrázek 1

1. Montážní celek oje
2. Plošina přívěsu
3. Tyč na kola
4. Doraz

2. Pomocí 4 vratových šroubů a 4 pojistných matic namontujte nápravu k horní straně montážních konzol na každé straně plošiny přívěsu, viz Obrázek 2.

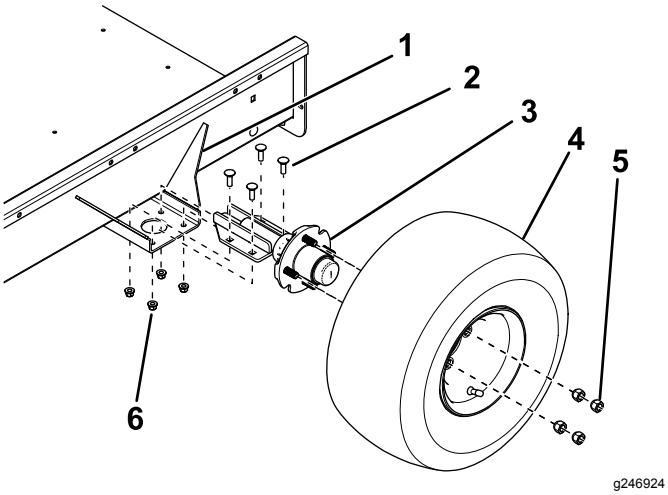

Obrázek 2

1. Montážní konzola
2. Vratový šroub
3. Náprava
4. Montážní celek kola
5. Upevňovací matice
6. Pojistná matice

3. Připevněte montážní celek kola ke každé hlavě nápravy pomocí 4 upevňovacích matic (Obrázek 2) a utáhněte matice na utahovací moment 108,5 N·m.

4. Snižte tlak v pneumatikách na 0,34 bar.

5. Připevněte nájezdovou plošinu přívěsu k zadní části plošiny přívěsu pomocí tyče závěsu a 2 drátových závlaček (Obrázek 3).

   Poznámka: Před montáží aplikujte na tyč závěsu malou vrstvu maziva.

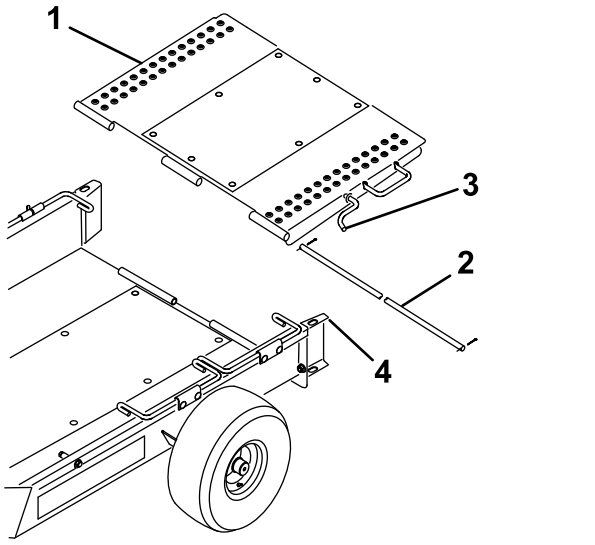

Obrázek 3

1. Nájezdová plošina přívěsu
2. Tyč závěsu
3. Západka plošiny
4. Vodítko kol

6. Otočte nájezdovou plošinu přívěsu nahoru a zasuňte západku plošiny do otvoru v horní části vodítka kol (Obrázek 3).

Seřízení sbíhavosti kol

Abyste předešli předčasnému opotřebení pneumatik, kola by měla mít sbíhavost 0 až 3 mm.

Sbíhavost seřiďte následovně:

1. Kolem středu každé pneumatiky nakreslete čáru.
2. Změřte vzdálenost mezi středy ve výšce náboje na přední a zadní straně pneumatik (Obrázek 4).

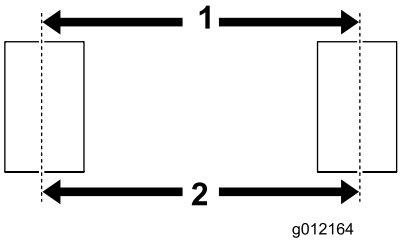

Obrázek 4

1. Vzdálenost mezi středy vpředu
2. Vzdálenost mezi středy vzadu

3. Seřiďte polohu montážních konzol nápravy tak, aby vzdálenost mezi středy vpředu byla přibližně o 3 mm menší než vzdálenost mezi středy vzadu (Obrázek 2).

Nastavení oje přívěsu

Přemístěte vymezovací desky do horní nebo spodní části oje tak, aby byl přívěs rovnoběžný se zemí, respektive aby oj bylo možné připojit k tažnému závěsu vozidla (Obrázek 5).

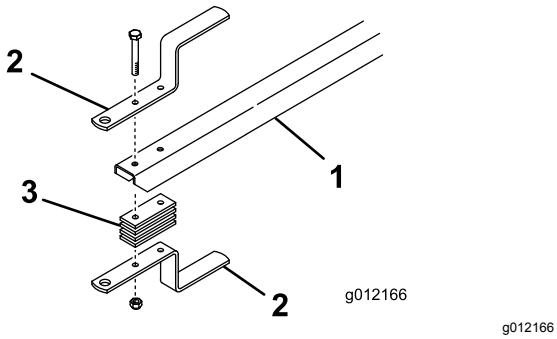

g012166

Obrázek 5

1. Oj přívěsu
2. Tažný závěs
3. Vymezovací deska závěsu

Naložení přívěsu

1. Uvolněte západku nájezdové plošiny z vodítka kol a sklopte plošinu na zem.
2. První sadu tyčí na kola vyklopte nahoru.
3. Sejměte koše z vlečeného stroje a uvolněte pohon žacího vřetena.
4. Posuňte ovládání akcelerátoru do nejnižší polohy a **pomalu** najíždějte se strojem na přívěs dokud přepravní kola nepřijdou do kontaktu s dorazy přívěsu (Obrázek 1).
5. Vypněte motor a zatáhněte parkovací brzdu.
6. První sadu tyčí na kola sklopte dolů za přepravní kola (Obrázek 1).
7. Tento postup zopakujte, pokud chcete převážet 2 stroje.

   Poznámka: První sadu tyčí na kola použijte jako doraz pro druhý stroj (Obrázek 6).

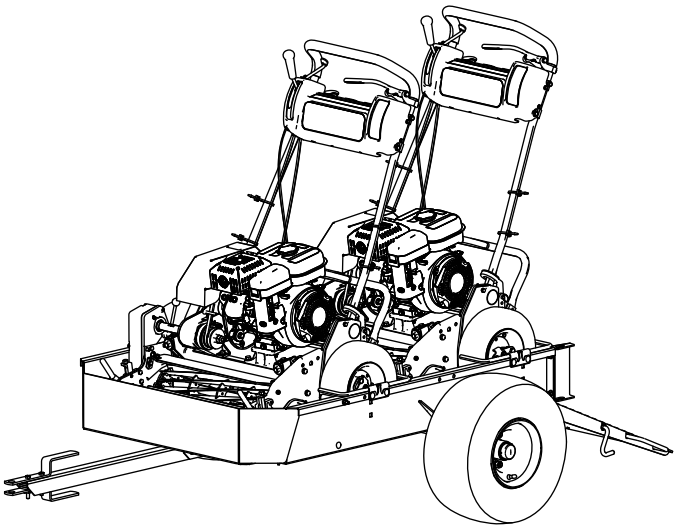

g216504

Obrázek 6

8. Otočte nájezdovou plošinu přívěsu nahoru a zasuňte západku plošiny do otvoru v horní části vodítka kol (Obrázek 3).
9. Uložte koše do vlečného vozidla.

Obsluha

Kompatibilní stroje

Tento přívěs je vhodný pro různé stroje ovládané za chůze Greensmaster. Více informací naleznete v následujícím seznamu.

Důležité: **Tento přívěs je určen pouze k přepravě ručně vedených sekaček Greensmaster. Při převážení jiných výrobků může dojít k poškození přívěsu.**

- Stroje, které lze vléci bez provedení úprav.
  - Greensmaster 1000
  - Greensmaster 1010
  - Greensmaster 2000
  - Greensmaster Flex 21
  - Greensmaster Flex 2100
  - Greensmaster Flex 2120
  - Greensmaster eFlex 2100
  - Greensmaster eFlex 2120
- Stroje, které lze vléci jen s namontovanou 18palcovou soupravou pro přestavbu.
  - Greensmaster 800
  - Greensmaster Flex 18
  - Greensmaster Flex 1800
  - Greensmaster Flex 1820
  - Greensmaster eFlex 1800
  - Greensmaster eFlex 1820
- Stroje, které lze vléci jen s demontovanými přepravními nápravami.
  - Greensmaster 1600
  - Greensmaster 1610
  - Greensmaster 2600

Důležité: **Používejte pouze vlečné vozidlo s odpovídající kapacitou pro vlečení. Přívěs a 2 stroje váží přibližně 363 kg.**

Podle doporučení výrobce vozidla se přesvědčte, zda má brzdový systém a ovládání vlečného vozidla dostatečnou kapacitu.

Provozní tipy

- Před naložením nebo vyložením strojů se přesvědčte, že je přívěs správně připojen k vlečnému vozidlu, aby nedošlo k náhlému neočekávanému pohybu nebo vymrštění oje nahoru.
- Přívěs zvyšuje zatížení vlečného vozidla. Jezděte s vozidlem bezpečně.
  - Nejezděte se strojem na veřejných komunikacích nebo dálnicích.
  - Při přibližování k zatáčce a jejím projíždění vždy tažné vozidlo **zpomalte**.
  - Při jízdě v neznámé oblasti nebo náročném terénu vždy tažné vozidlo **zpomalte**.
  - Při změně směru jízdy nebo přípravě k zastavení vždy vlečné vozidlo **zpomalte**.
  - Při zatáčení nebo jízdě ve svazích vždy vlečné vozidlo **zpomalte**.
  - **Nezatáčejte** náhle nebo prudce. Na svahu, nájezdové plošině, šikmém povrchu, kopci nebo na obdobném povrchu **neměňte** náhle směr jízdy.
  - Při vlečení vždy přizpůsobte rychlost jízdy vozidla stávajícím podmínkách povrchu, jako jsou mokré kluzké povrchy, písek či štěrk a podmínkám s nízkou viditelností, jako je tlumené nebo ostré světlo, mlha, mrholení nebo déšť.
  - Obzvláště opatrně si počínejte při jízdě s nadměrně zatíženým vozidlem při sjíždění ze svahu dolů. Po svahu, šikmé ploše či v kopci jezděte s vozidlem ve směru nahoru nebo dolů, kdykoli to je možné. **Nejezděte** napříč svahem, je-li to možné. Hrozí nebezpečí převržení vozidla, což může vést k vážnému zranění nebo smrti.
- Před jízdou vzad se podívejte za sebe a přesvědčte se, že se v prostoru nenacházejí žádné osoby a předměty. Couvejte pomalu a pečlivě sledujte pohyb přívěsu.
- Při couvání s tažným vozidlem a přívěsem jezděte velmi pomalu a opatrně.
- Při přejíždění silnic nebo v jejich blízkosti dávejte pozor na provoz. Vždy dejte přednost chodcům a jiným vozidlům.
- Pokud přívěs začne abnormálně vibrovat, neprodleně zastavte vlečný stroj. Vypněte motor tažného vozidla. Před vlečením odstraňte veškeré závady.
- Před údržbou nebo jakýmkoli seřizováním přívěsuproveďte následující:
  - zastavte vlečné vozilo a zatáhněte parkovací brzdu;

– vypněte motor vlečného vozidla a vyjměte klíč.

- Všechny upevňovací prvky mějte bezpečně utažené. Namontujte zpět všechny díly, jež byly demontovány během údržby nebo seřizování.

Poznámky:

Poznámky:



Count on it.