Form No. 3421-892 Rev A

Remolque Trans Pro 100

Nº de modelo 04240—Nº de serie 401379001 y superiores

Instrucciones de instalación

Seguridad

Pegatinas de seguridad e instrucciones

Las pegatinas de seguridad e instrucciones están a la vista del operador y están ubicadas cerca de cualquier zona de peligro potencial. Sustituya cualquier pegatina que esté dañada o que falte.

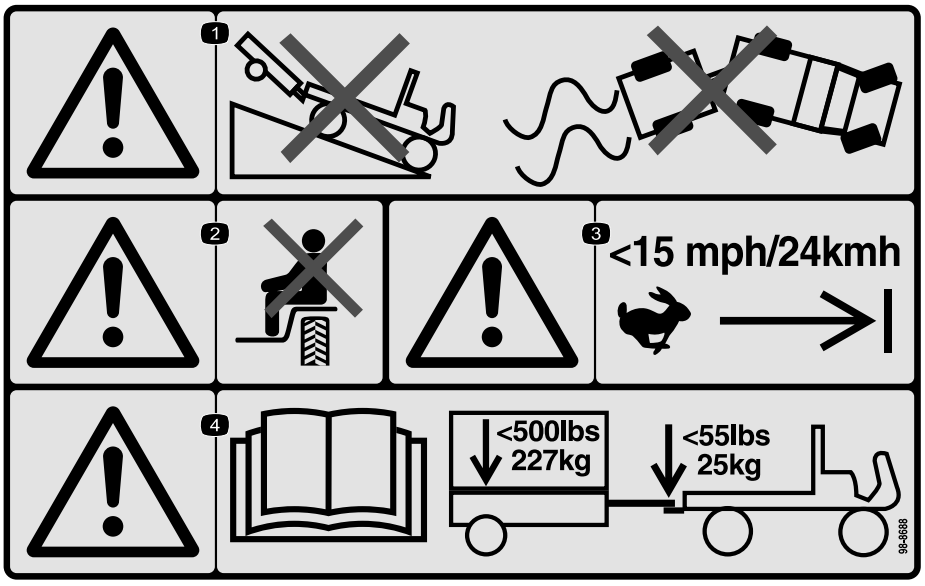

decal98-8688

98-8688

1. Advertencia – no conduzca un vehículo con remolque cuesta abajo; no pierda el control del vehículo y el remolque.
2. Advertencia – no lleve pasajeros.
3. Advertencia—no supere los 24 km/h.
4. Advertencia – lea el *Manual del operador*; el peso máximo del remolque es de 227 kg y el peso máximo sobre el enganche es de 25 kg.

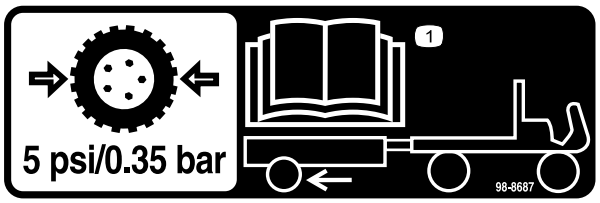

decal98-8687

98-8687

1. Los neumáticos del remolque deben inflarse a 0,35 bar (5 psi); lea el *Manual del operador*.

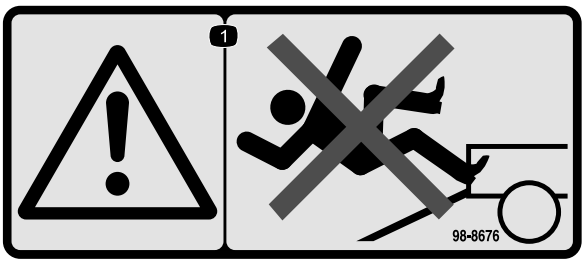

decal98-8676

98-8676

1. Advertencia — no se suba por la rampa; podría resbalar y caerse.

© 2018— The Toro® Company
8111 Lyndale Avenue South
Bloomington, MN 55420

Registre su producto en www.Toro.com.

CE

Traducción del original (ES)
Impreso en EE. UU.
Reservados todos los derechos

3421-892 A

Instalación

Montaje del remolque

1. Monte la barra de tracción en el soporte de montaje de la cara inferior de la plataforma del remolque con 2 pernos (⅜" x 2¾") y 2 contratuercas (Figura 1).

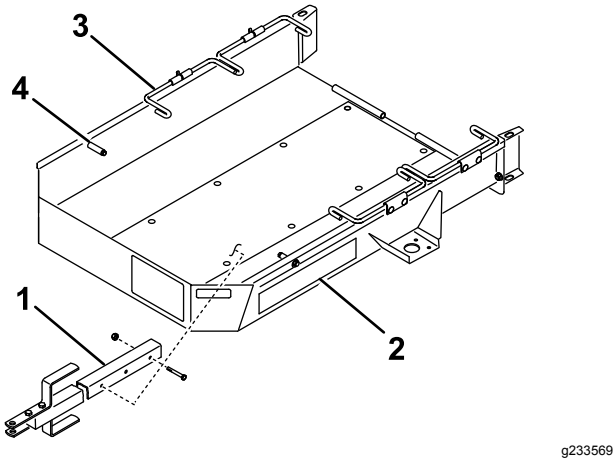

g233569

Figura 1

1. Barra de tracción
2. Plataforma del remolque
3. Varilla de sujeción de la rueda
4. Parar

2. Usando los 4 pernos de cuello cuadrado y 4 contratuercas, monte un eje en la cara superior de los soportes de montaje en cada lado de la plataforma del remolque, como se muestra en la Figura 2.

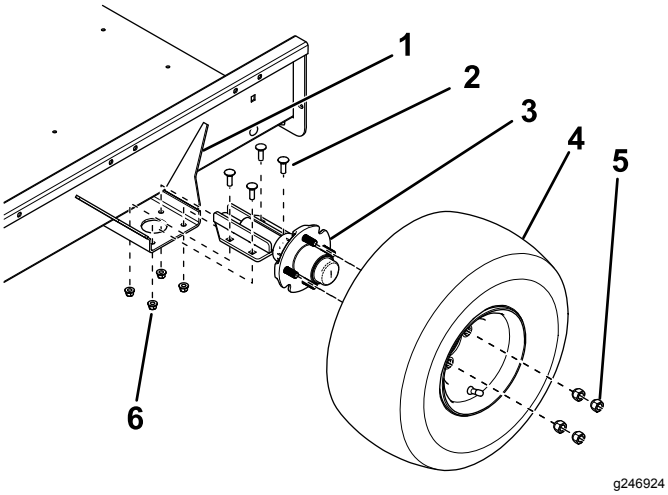

g246924

Figura 2

1. Soporte de montaje
2. Perno de cuello cuadrado
3. Eje
4. Conjunto de rueda
5. Tuerca
6. Contratuerca

3. Monte un conjunto de rueda en cada cubo del eje con 4 tuercas (Figura 2) y apriete las tuercas a 108,5 N·m.
4. Desinfle los neumáticos a 5 psi (34 kPa).
5. Monte la rampa del remolque en la parte trasera de la plataforma del remolque con el pasador de la bisagra y 2 chavetas (Figura 3).

   Nota: Aplique una capa ligera de grasa al pasador de la bisagra antes del montaje.

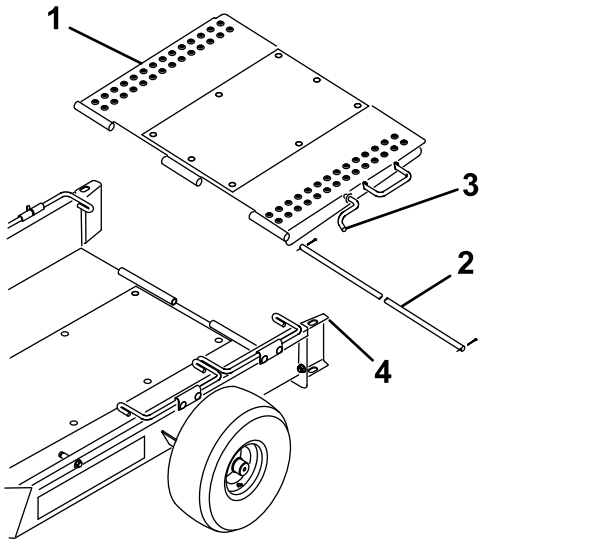

g233570

Figura 3

1. Rampa del remolque
2. Pasador de la bisagra
3. Cerrojo de la rampa
4. Guía de la rueda

6. Suba la rampa del remolque y enganche el cerrojo de la rampa en el orificio de la parte superior de la guía de las ruedas (Figura 3).

Ajuste de la convergencia de las ruedas

Para evitar un desgaste prematuro de los neumáticos, las ruedas deben tener una convergencia de 0 mm a 3 mm.

Ajuste la convergencia de las ruedas como se indica a continuación:

1. Trace una línea alrededor del centro de cada neumático.
2. Mida la distancia entre centros a la altura del cubo por delante y por detrás de los neumáticos (Figura 4).

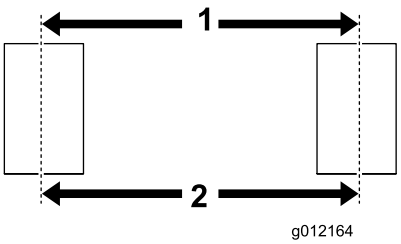

g012164

Figura 4

1. Distancia centro a centro – delante
2. Distancia centro a centro – detrás

3. Ajuste la posición de los soportes de montaje del eje hasta que la distancia entre centros sea de unos 3 mm menos que la distancia entre centros (Figura 2).

Ajuste de la barra de tracción

Mueva los espaciadores encima o debajo de la barra de tracción hasta que el remolque quede paralelo al suelo, o hasta que encaje en el enganche del vehículo de remolque (Figura 5).

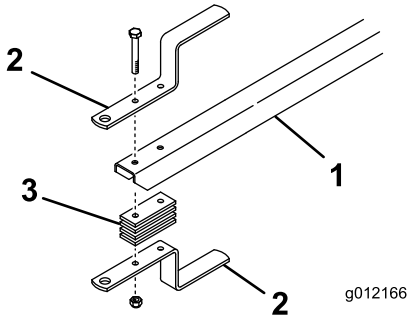

g012166

Figura 5

1. Barra de tracción del remolque
2. Enganche de remolque
3. Espaciador del enganche

Carga del remolque

1. Desenganche el cerrojo de la rampa de la guía de las ruedas y baje la rampa al suelo.
2. Pivote hacia arriba el primer juego de varillas de sujeción de la rueda.
3. Retire los recogedores de la máquina a remolcar y desengrane la transmisión del molinete.
4. Mueva el acelerador a la posición más lenta y conduzca la máquina **lentamente** hasta que las ruedas de transporte toquen los topes del remolque (Figura 1).
5. Pare el motor y ponga el freno de estacionamiento.
6. Pivote hacia abajo el primer juego de varillas de sujeción de la rueda, detrás de las ruedas de transporte (Figura 1).
7. Repita este procedimiento si tiene que llevar 2 máquinas.

   Nota: Utilice el primer juego de varillas de sujeción de las ruedas como tope para la segunda máquina (Figura 6).

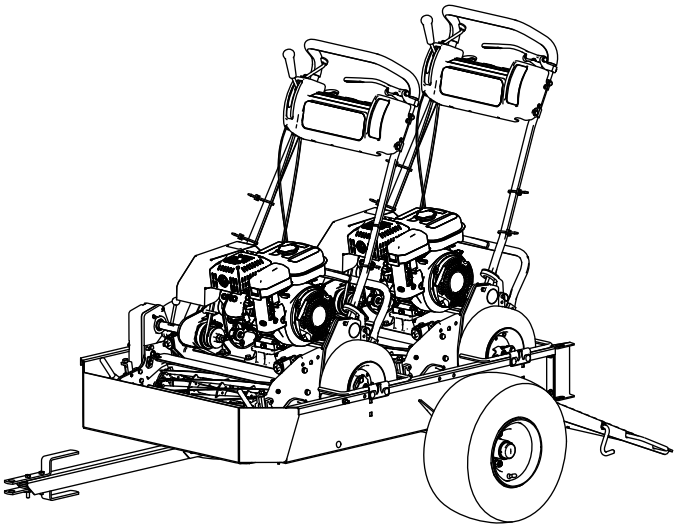

g216504

Figura 6

8. Suba la rampa del remolque y enganche el cerrojo de la rampa en el orificio de la parte superior de la guía de las ruedas (Figura 3).
9. Guarde los recogedores en el vehículo de remolque.

Operación

Máquinas compatibles

Este remolque es apto para una variedad de máquinas manuales Greensmaster; consulte las listas siguientes para una información más detallada.

Importante: **Este remolque se ha diseñado para transportar únicamente cortacéspedes Greensmaster dirigidos. Si se transportan otros productos, se puede dañar el remolque.**

- Máquinas que pueden remolcarse sin modificaciones
  - Greensmaster 1000
  - Greensmaster 1010
  - Greensmaster 2000
  - Greensmaster Flex 21
  - Greensmaster Flex 2100
  - Greensmaster Flex 2120
  - Greensmaster eFlex 2100
  - Greensmaster eFlex 2120
- Máquinas que pueden remolcarse únicamente con el kit de conversión de 18" instalado
  - Greensmaster 800
  - Greensmaster Flex 18
  - Greensmaster Flex 1800
  - Greensmaster Flex 1820
  - Greensmaster eFlex 1800
  - Greensmaster eFlex 1820
- Máquinas que pueden remolcarse únicamente con los ejes de transporte desmontados
  - Greensmaster 1600
  - Greensmaster 1610
  - Greensmaster 2600

Importante: **Utilice siempre un vehículo de remolque con capacidad de remolcado suficiente. El remolque con 2 cortacéspedes de greens pesa unos 360 kg.**

Compruebe las recomendaciones del fabricante para asegurarse de que el vehículo de remolque tiene una capacidad suficiente de frenado y maniobra.

Consejos de operación

- Asegúrese de que el remolque está conectado correctamente al vehículo de remolque antes de cargar o descargar las máquinas, para evitar que la barra de tracción se mueva o salte repentinamente hacia arriba.
- El remolque añade un peso de remolque adicional al vehículo. Conduzca el vehículo con cuidado.
  - No conduzca la máquina en carreteras o vías públicas.
  - Siempre vaya **despacio** antes de y durante los giros.
  - Siempre vaya **despacio** si conduce en zonas desconocidas o en terrenos irregulares.
  - Siempre vaya **más despacio** al cambiar la dirección de avance o antes de detenerse.
  - Siempre vaya **más despacio** mientras conduce o gira en pendientes.
  - **No** realice cambios de dirección bruscos o cerrados. **No** cambie de dirección repentinamente en una pendiente, rampa, desnivel, cuesta o superficie similar.
  - Siempre ajuste la velocidad del vehículo de remolque según las condiciones del terreno, por ejemplo, en superficies mojadas o resbaladizas, arena o gravilla suelta y/o en condiciones de baja visibilidad, como con iluminación muy fuerte o baja, niebla o lluvia.
  - Tenga especial cuidado cuando conduce un vehículo muy cargado cuesta abajo. Conduzca el vehículo directamente hacia arriba o hacia abajo en pendientes y cuestas, siempre que sea posible. **No** conduzca de través en una pendiente si es posible. Puede volcar el vehículo, lo que puede dar lugar a lesiones graves o la muerte.
- Antes de conducir hacia atrás, mire hacia atrás y asegúrese de que la zona está libre de personas y obstáculos. Conduzca hacia atrás lentamente y esté atento al movimiento del remolque.
- Extreme las precauciones y reduzca la velocidad al conducir el remolque y el vehículo de remolque en marcha atrás.
- Vigile el tráfico cuando esté cerca de una carretera o cuando cruce una. Ceda el paso siempre a peatones y a otros vehículos.
- Si el remolque empieza a vibrar anormalmente, detenga el vehículo de remolque inmediatamente. Pare el motor del vehículo de remolque. Repare todos los daños antes de empezar el remolcado.
- Antes de realizar tareas de mantenimiento o efectuar ajustes en el remolque, haga lo siguiente:
  - Detenga el vehículo de remolque y ponga el freno de estacionamiento.

  - Apague el vehículo de remolque y retire la llave.

- Mantenga firmemente apretados todas las fijaciones. Sustituya cualquier pieza que se haya retirado o desmontado durante los trabajos de mantenimiento o al realizar los ajustes.

Notas:

Notas:



Count on it.