Form No. 3421-903 Rev A

Trans Pro 100 拖挂式拖车

型号 04240—序列号： 401379001 及以上

安装说明

安全

安全和指示标签

任何潜在危险区附近均贴有操作员清晰可见的安全标贴和说明。更换受损或丢失的标贴。

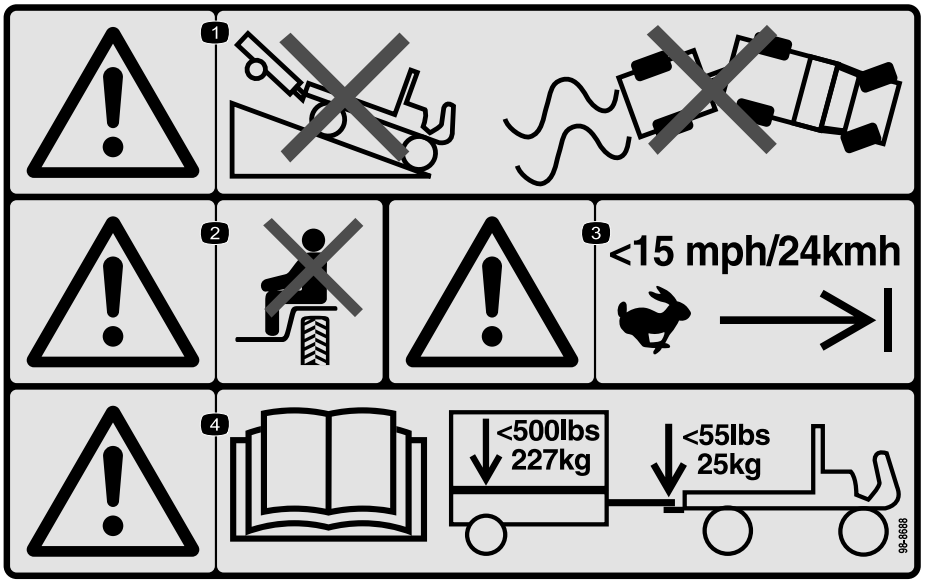

deca198-8688

98-8688

1. 警告——切勿驾驶带拖车的车辆下坡；切勿失去对车辆和拖车的控制。
2. 警告——切勿搭载乘客。
3. 警告——速度不要超过 24km/h。
4. 警告——请查阅*操作员手册*；最大拖车重量 227kg；最大牵引杆重量 25kg。

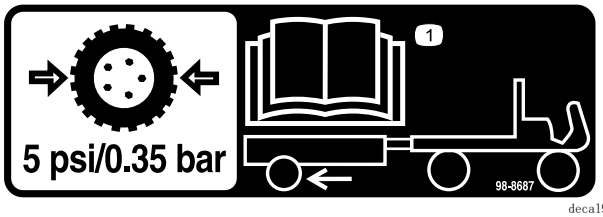

deca198-8687

98-8687

1. 拖车轮胎应充气至 0.35bar；请阅读*操作员手册*。

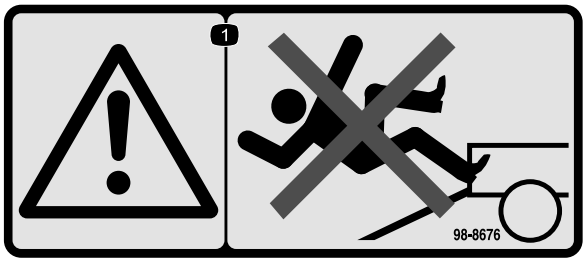

deca198-8676

98-8676

1. 警告——切勿爬坡道，你可能会滑倒和跌倒。

© 2018— The Toro® Company
8111 Lyndale Avenue South
Bloomington, MN 55420

注册： www.Toro.com.

CE

译文 (ZH)
美国印刷
保留所有权利

3421-903 A

安装

装配拖车

1. 使用 2 个螺栓（3/8 x 2-3/4 英寸）和 2 个锁紧螺母，将牵引杆总成安装到拖车底板下方的安装支架上（图1）。

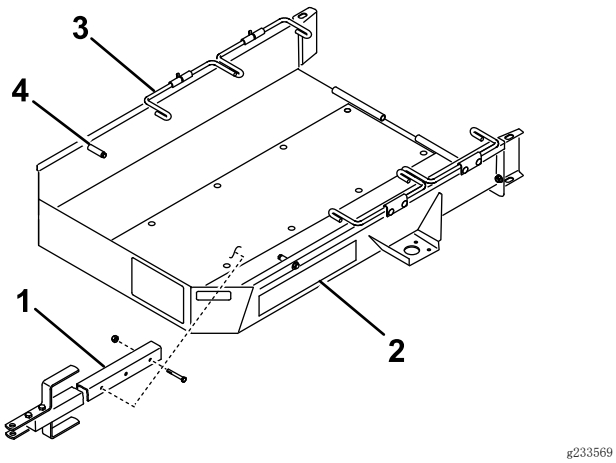

g233569

图1

1.	牵引杆总成	3.	车轮杆
2.	拖车底板	4.	停止

2. 如图2 所示，使用 4 个托架螺栓和 4 个锁紧螺母，将轴安装到拖车底板两侧安装支架的顶侧。

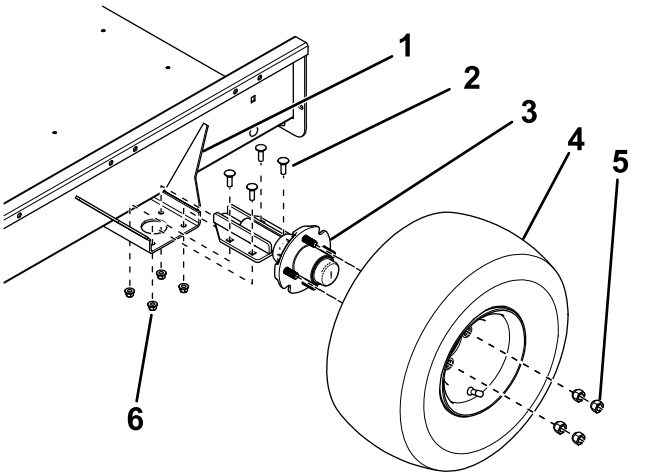

g246924

图2

1.	安装支架	4.	车轮总成
2.	托架螺栓	5.	车轮螺母
3.	轮轴	6.	锁紧螺母

3. 使用 4 个车轮螺母将车轮总成安装至各个轮毂（图2），并上紧螺母扭矩至 108.5N • m。
4. 将轮胎放气至 0.34bar。
5. 用铰链杆和 2 个开口销将拖车坡道安装到拖车底板的后面（图3）。

   注意： 安装之前，在铰链杆上涂抹一薄层润滑脂。

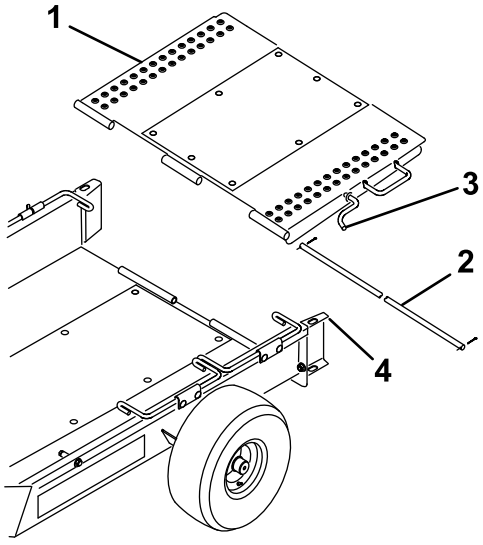

g233570

图3

1.	拖车坡道	3.	坡道闩锁
2.	铰链杆	4.	车轮导轨

6. 将拖车坡道向上转动，并将坡道闩锁挂入车轮导轨顶部的孔中（图3）。

调整车轮前束

为防止轮胎过早磨损，车轮应该有 0～3mm 前束。

按照如下方式调整车轮前束：

1. 绕着每个轮胎的中心划一条线。
2. 在轮胎的前面和后面，测量轮毂高处中心到中心的距离（图4）。

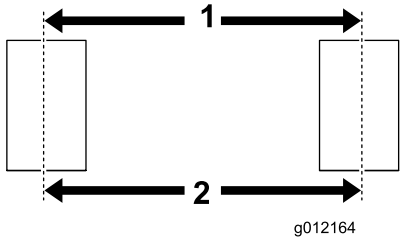

g012164

图4

1.	前面中心到中心距离	2.	后面中心到中心距离

3. 调整轴安装支架的位置，使前面的中心到中心距离约为 3mm，小于后面中心到中心距离（图2）。

调整拖车牵引杆

将垫片移至牵引杆的顶部或底部，直至拖车与地面平行，或直至其匹配牵引车挂钩（图5）。

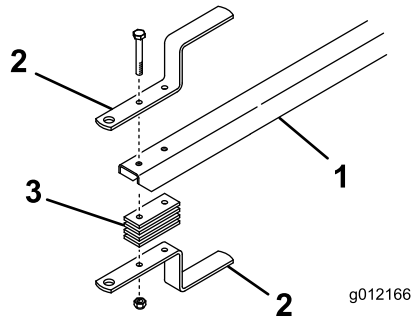

g012166

图5

1. 拖车牵引杆
2. 拖车挂钩
3. 挂钩垫片

装载拖车

1. 将坡道闩锁从车轮导轨上卸下，然后将坡道放到地面上。
2. 将第一组车轮杆向上旋转。
3. 从要拖曳的机器上卸下集草斗，并分离滚刀驱动。
4. 将油门移至最低位置，**缓慢地**将机器开到拖车上，直至行走轮接触到拖车止动装置（图1）。
5. 关闭发动机并接合手刹。
6. 将第一组车轮杆向下旋转到行走轮的后面（图1）。
7. 如果拖曳 2 个机器 ，请重复此程序。

   注意： 使用第一组车轮杆作为第 2 个机器的止动装置（图6）。

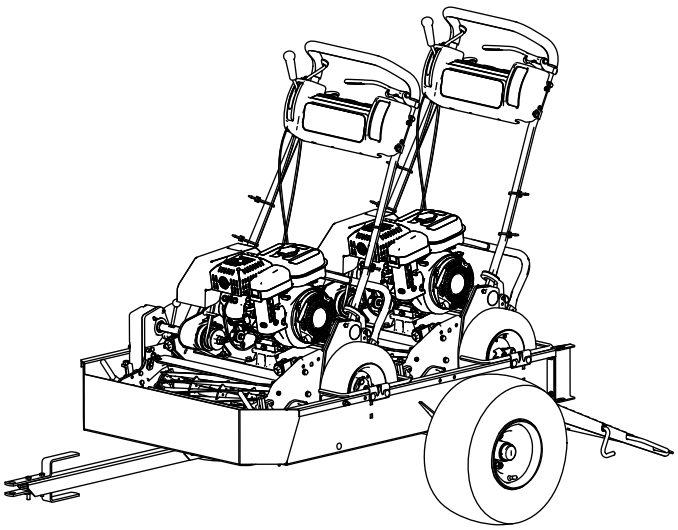

g216504

图6

8. 将拖车坡道向上转动，并将坡道闩锁挂入车轮导轨顶部的孔中（图3）。
9. 将集草斗存放在牵引车中。

操作

兼容机器

此款拖车支持多种手扶式 Greensmaster 机器，请参阅以下列表了解详情。

重要事项： **本拖车专为运输手扶式 Greensmaster 剪草机而设计。拖曳其他产品可能损坏拖车。**

- 无需修改就可以拖曳的机器
  - Greensmaster 1000
  - Greensmaster 1010
  - Greensmaster 2000
  - Greensmaster Flex 21
  - Greensmaster Flex 2100
  - Greensmaster Flex 2120
  - Greensmaster eFlex 2100
  - Greensmaster eFlex 2120
- 只有在安装了 46cm 转换套件后才能拖曳的机器
  - Greensmaster 800
  - Greensmaster Flex 18
  - Greensmaster Flex 1800
  - Greensmaster Flex 1820
  - Greensmaster eFlex 1800
  - Greensmaster eFlex 1820
- 只有在拆除了行走轴才能拖曳的机器
  - Greensmaster 1600
  - Greensmaster 1610
  - Greensmaster 2600

重要事项： **仅使用具有适当额定拖曳能力的牵引车。拖车和 2 台机器重约 363kg。**

确认车辆制造商的建议，确保牵引车具有足够的制动和处理能力。

操作技巧

- 在装卸机器之前，应确保拖车正确连接至牵引车，防止牵引杆突然移动或翻转。
- 拖车为牵引车增加了额外的牵引重量。安全驾驶牵引车。
  - 切勿在高速公路或公共道路上驾驶机器 。
  - 靠近弯道或转弯时，应始终**放慢**牵引车。
  - 在不熟悉的区域或崎岖地形驾驶时，应始终**放慢**牵引车。
  - 改变行进方向或准备停车时，应始终**放慢**牵引车。
  - 转向或在斜坡上驾驶时，应始终**放慢**牵引车。
  - **切勿**突然转弯或急转弯。**切勿**在倾斜、坡道、阶梯、斜坡或类似表面上突然改变行进方向。
  - 应根据现有的地面条件（如潮湿光滑的表面、松软的沙土或砾石以及/或低能见度条件（如弱光或强光照射、大雾、薄雾或降雨）），不断调节牵引车速度。
  - 当在斜面或斜坡上驾驶重载牵引车时要特别小心谨慎。只有在可能的情况下，才驾驶牵引车上下斜坡、斜面或阶梯表面。能的情况下**切勿**横穿斜坡。这存在可能会导致严重伤亡的牵引车倾覆的风险、。
- 倒退之前，先向后看，确保后面没有人或物体。缓慢倒退、并密切关注拖车的移动。
- 在拖车和牵引车倒车时、请集中注意力并放慢速度。
- 靠近或穿过道路时，密切注意交通状况。请礼让行人和其他车辆。
- 如果拖车开始出现异常振动，请立即停止牵引车。关闭牵引车发动机。开始牵引之前，先修理所有损坏的部件。
- 在对拖车进行维修或做出任何调节之前，请执行以下操作：
  - 请停止牵引车并接合手刹。
  - 关闭牵引车发动机并拔下钥匙。
- 保持拧紧所有紧固件。装回在维修或进行调节时拆下的任何零件。