Form No. 3422-187 Rev A

TORO®

Count on it.

Manuale dell'operatore

# Spazzatrice per tappeto erboso Pro Sweep®

**Nº del modello 07068—Nº di serie 316000001 e superiori**

Registrate il vostro prodotto presso www.Toro.com.
Traduzione dell'originale (IT)

CE

*3422-187* A

Questo prodotto è conforme a tutte le direttive europee pertinenti. Per informazioni dettagliate, vedere la Dichiarazione di Conformità (DOC) specifica del prodotto, fornita a parte.

**Compatibilità elettromagnetica**

**Domestico:** questo dispositivo è conforme al regolamento FCC Parte 15. Il funzionamento è soggetto alle due condizioni seguenti: (1) Questo dispositivo non può causare interferenze nocive e (2) questo dispositivo deve accettare qualunque interferenza che possa essere ricevuta, compresa l'interferenza che può causare il funzionamento indesiderato.

L'apparecchio genera e utilizza energia di frequenza radio e se non installato e utilizzato adeguatamente, nel rigoroso rispetto delle istruzioni del produttore, può causare interferenze alla ricezione radiofonica e televisiva. È stato collaudato e riscontrato conforme ai limiti previsti per un dispositivo di calcolo di Classe B FCC sulla base delle specifiche della Sottoparte J della Parte 15 del Regolamento FCC, come indicato sopra. Tuttavia, non esiste alcuna garanzia che in un particolare impianto non si registrino interferenze. Qualora l'apparecchio causi interferenze alla ricezione radiofonica o televisiva, e questo possa essere determinato dallo spegnimento e accensione dell'apparecchio, l'utente è invitato a cercare di correggere l'interferenza con una delle seguenti misure:Riorientate l'antenna ricevente, riposizionate il ricevitore del telecomando rispetto all'antenna radio/TV oppure inserite il controller in una presa diversa in modo che il controller e la radio/TV si trovino su circuiti derivati diversi.All'occorrenza, l'utente può rivolgersi al rivenditore o a un tecnico radio/televisivo esperto per ulteriori consigli.L'utente può trovare utile il seguente libretto preparato dalla Commissione Federale delle Comunicazioni: “Come identificare e risolvere problemi di interferenze radio/televisive”. Questo libretto è disponibile presso la Tipografia di Stato del Governo statunitense, Washington, DC 20402. Stock N. 004-000-00345-4.

**ID FCC: W7OMRF24J40MDME-Base, OA3MRF24J40MA-Hand Held**

**IC: 7693A-24J40MDME-Base, 7693A-24J40MA-Hand Held**

Il funzionamento è soggetto alle due condizioni seguenti: (1) questo dispositivo non può causare interferenze nocive e (2) questo dispositivo deve accettare qualunque interferenza, compresa l'interferenza che può causare il funzionamento indesiderato del dispositivo.

**Certificazione di compatibilità elettromagnetica del Giappone**

| | |
|---|---|
| Teleco-mando: | R **204-520022** |
| RF2CAN: | R **204-520297** |

**Certificazione di compatibilità elettromagnetica per il Messico**

| | |
|---|---|
| Teleco-mando: | **IFETEL : RCPMIMR15-2209** |
| RF2CAN: | **IFETEL : RCPMIMR15-0142** |

**Certificazione di compatibilità elettromagnetica per la Corea**(Adesivo fornito in un kit separato)

| | |
|---|---|
| Teleco-mando: | MSIP-CRM-TZQ-SMHH<br>**해당 무선설비는 전파혼신 가능성이 있으므로 인명안전과 관련된 서비스는 할 수 없음** |
| RF2CAN: | MSIP-CRM-TZQ-MRF-E<br>MSIP-CRM-TZQ-RF2CAN<br>**해당 무선설비는 전파혼신 가능성이 있으므로 인명안전과 관련된 서비스는 할 수 없음** |

**Certificazione di compatibilità elettromagnetica per Singapore**

| | |
|---|---|
| Teleco-mando: | TWM240007_IDA_N4022-15 |
| RF2CAN: | TWM-240005_IDA_N4024–15 |

**Certificazione di compatibilità elettromagnetica per il Marocco**

AGREE PAR L’ANRT MAROC

| | |
|---|---|
| Numero d’agrement: | MR 14093 ANRT 2017 |
| Delivre d’agrement: | 29/05/2017 |

## ⚠ AVVERTENZA

**CALIFORNIA**
**Avvertenza norma "Proposition 65"**

**L'utilizzo del presente prodotto potrebbe esporre a sostanze chimiche che nello Stato della California sono considerate cancerogene e causa di anomalie congenite o di altre problematiche della riproduzione.**

**© 2018—The Toro® Company**
**8111 Lyndale Avenue South**
**Bloomington, MN 55420**



**Contattateci a www.Toro.com.**
**Stampato negli USA**
**Tutti i diritti sono riservati**

# Introduzione

Questa macchina è pensata per l'utilizzo in applicazioni professionali da parte di operatori professionisti del verde. Il compito primario della macchina è quello di eliminare i detriti da ampie aree di tappeto erboso. Il timone mobile consente una posizione disassata per la pulizia.

Leggete attentamente queste informazioni al fine di utilizzare e mantenere correttamente il prodotto ed evitare infortuni e danni. Voi siete responsabili del corretto utilizzo del prodotto, all'insegna della sicurezza.

Per ricevere materiali di formazione sulla sicurezza e il funzionamento dei prodotti, avere informazioni sugli accessori, ottenere assistenza nella ricerca di un rivenditore o registrare il vostro prodotto, potete contattare Toro direttamente a www.Toro.com.

Per assistenza, ricambi originali Toro o ulteriori informazioni, rivolgetevi a un Distributore Toro autorizzato o ad un Centro Assistenza Toro, ed abbiate sempre a portata di mano il numero del modello ed il numero di serie del prodotto. Il numero del modello ed il numero di serie si trovano nella posizione riportata nella Figura 1. Scrivete i numeri nello spazio previsto.

***Importante:*** **Con il vostro dispositivo mobile, potete scansionare il codice QR sulla targhetta del numero di serie (se presente) [oppure visitare la pagina www.Toro.com] per accedere a informazioni su garanzia, ricambi e altre informazioni sui prodotti.**

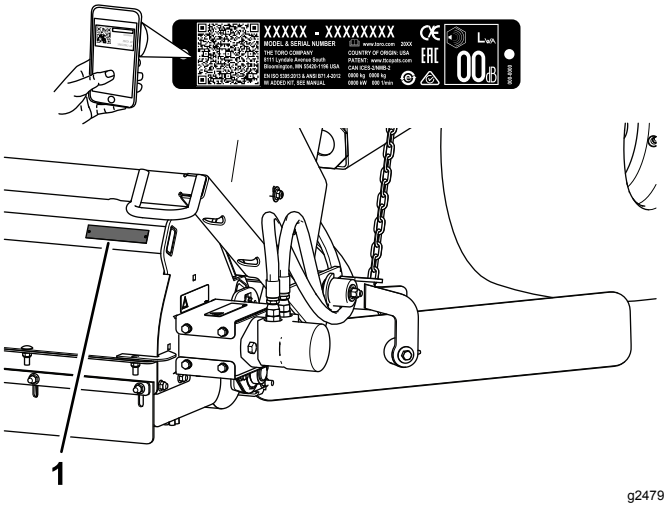


**Figura 1**

1. Posizione del numero del modello e del numero di serie

| | |
|---|---|
| **Nº del modello** | _____ |
| **Nº di serie** | _____ |

Il sistema di avvertimento adottato dal presente manuale identifica i pericoli potenziali e riporta messaggi di sicurezza, identificati dal simbolo di avvertimento (Figura 2), che segnala un pericolo in grado di provocare infortuni gravi o la morte se non si osservano le precauzioni raccomandate.

g000502

**Figura 2**

1. Simbolo di allerta di sicurezza

Per evidenziare le informazioni vengono utilizzate due parole. **Importante** indica informazioni di carattere meccanico di particolare importanza e **Nota** evidenzia informazioni generali di particolare rilevanza.

# Indice


Sicurezza ..... 5
Requisiti generali di sicurezza ..... 5
Adesivi di sicurezza e informativi ..... 5
Preparazione ..... 8
1 Controllo dei requisiti della macchina ..... 9
2 Rimozione del timone di traino e del cilindro idraulico dalla configurazione di spedizione..... 9
3 Montaggio del timone di traino ..... 10
4 Installazione del cilindro idraulico ..... 12
5 Montaggio del cablaggio preassemblato di alimentazione..... 13
6 Collegamento della macchina al veicolo trainante..... 13
7 Posizionamento e fissaggio dei flessibili idraulici e del cablaggio preassemblato ..... 14
8 Collegamento dei flessibili idraulici ..... 15
9 Collegamento del cablaggio preassemblato ..... 15
10 Montaggio delle lame Windrow ..... 16
11 Montaggio del telecomando ..... 18
Quadro generale del prodotto ..... 18
Comandi ..... 18
Specifiche ..... 19
Dimensioni e pesi ..... 19
Specifiche radio ..... 20
Attrezzi/accessori ..... 20
Funzionamento ..... 20
Sicurezza prima delle operazioni ..... 20
Funzionamento della macchina ..... 20
Regolazione dell'altezza della spazzola ..... 22
Regolazione del raschiarulli ..... 24
Regolazione dell'altezza della falda anteriore..... 24
Controllo della pressione degli pneumatici ..... 24
Controllo del serraggio dei dadi ad alette delle ruote ..... 24
Attivazione del controller..... 24
Utilizzo della funzione di temporizzazione del controller ..... 25
Uso del supporto di sicurezza della tramoggia..... 25
Sicurezza durante l'uso ..... 26
Sicurezza in pendenza ..... 26
Verifica degli interruttori di sicurezza a interblocchi..... 27
Suggerimenti ..... 27
Scarico della tramoggia ..... 27
Abbassamento della tramoggia ..... 28
Ispezione e pulizia della macchina ..... 28
Trasporto della macchina..... 28
Utilizzo della macchina in condizioni di bassa temperatura ..... 29
Attivazione della modalità di sollevamento spazzatrice..... 29
Sicurezza dopo l'uso..... 29
Manutenzione ..... 30
Programma di manutenzione raccomandato ..... 30
Lista di controllo della manutenzione quotidiana ..... 30
Sicurezza della manutenzione..... 31
Sicurezza dell'impianto idraulico..... 31
Lubrificazione della macchina..... 31
Associazione telecomando e macchina ..... 33
Sostituzione delle batterie del telecomando ..... 33
Rimessaggio ..... 34
Localizzazione guasti ..... 35
Verifica dei codici di guasto ..... 35
Attivazione della modalità di diagnostica e controllo dei codici..... 36
Reset dei codici di guasto ..... 37

# Sicurezza

## Requisiti generali di sicurezza

Questo prodotto è in grado di procurare lesioni agli individui. Rispettate sempre tutte le norme di sicurezza per evitare gravi infortuni alla persona.

L'utilizzo di questo prodotto per scopi diversi da quelli previsti potrebbe rivelarsi pericoloso per voi ed eventuali astanti.

- Leggete e memorizzate i contenuti del presente *Manuale dell'operatore* e del manuale dell'operatore del veicolo trainante prima di utilizzare questa macchina. Accertatevi che chiunque utilizzi il prodotto sappia come far funzionare questa macchina e il veicolo trainante e comprenda le avvertenze.
- Prestate la massima attenzione mentre utilizzate la macchina. Non intraprendete alcuna attività che vi possa distrarre; in caso contrario potreste causare infortuni o danni alla proprietà.
- Non mettete le mani o i piedi vicino a componenti in movimento della macchina.
- Non utilizzate la macchina senza che tutti gli schermi e gli altri dispositivi di protezione siano montati e correttamente funzionanti.
- Tenete la macchina a distanza di sicurezza dagli astanti mentre si sposta.
- Tenete i bambini all'esterno dall'area di lavoro. Non permettete mai che bambini e ragazzi utilizzino la macchina.
- Arrestate la macchina, spegnete il motore, innestate il freno di stazionamento, rimuovete la chiave e attendete che tutte le parti in movimento siano ferme prima di effettuare qualsiasi intervento di assistenza, rifornimento di carburante o di disostruzione su di essa.

L'errato utilizzo o la manutenzione di questa macchina può causare infortuni. Per ridurre il potenziale di infortuni, rispettate le presenti istruzioni di sicurezza e prestate sempre attenzione al simbolo di avviso di sicurezza, che significa Attenzione, Avvertenza o Pericolo – istruzioni per la sicurezza personale. Il mancato rispetto di queste istruzioni può provocare infortuni o morte.

Se necessario, potete trovare ulteriori informazioni sulla sicurezza all'interno del presente manuale.

# Adesivi di sicurezza e informativi

Gli adesivi di sicurezza e di istruzione sono chiaramente visibili e sono affissi accanto a zone particolarmente pericolose. Sostituite eventuali adesivi se danneggiati o mancanti.

decal93-9899

**93-9899**

1. Pericolo di schiacciamento: montate il dispositivo di blocco del cilindro.

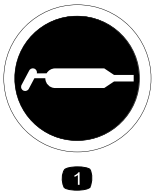


decal58-6520

**58-6520**

1. Grasso

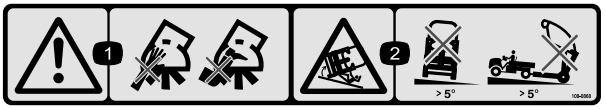


decal108-0868

**108–0868**

1. Avvertenza – Non mettete le mani o i piedi nella spazzola della macchina.
2. Pericolo di ribaltamento – Non utilizzate la macchina in posizione alzata su pendenze superiori a 5 gradi.

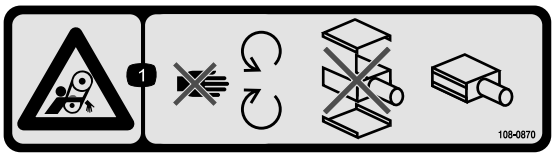


decal108-0870

**108-0870**

1. Pericolo di impigliamento, cinghie – Tenetevi a distanza dalle parti in movimento; non rimuovete le protezioni e i carter; non utilizzate la macchina se i coperchi di protezione sono stati rimossi.

---

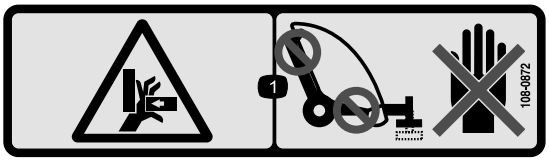


decal108-0872

**108-0872**

1. Pericolo di schiacciamento della mano. Non avvicinate le mani ai punti di compressione.

---

decal108-0863

**108-0863**

1. Pericolo di schiacciamento causato da caduta di oggetti – Quando la macchina è alzata, tenete le persone e i veicoli a distanza di sicurezza dalla stessa.

---

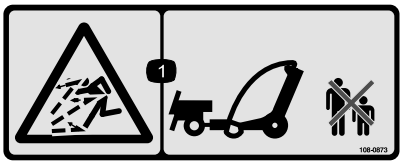


decal108-0873

**108-0873**

1. Pericolo di oggetti scagliati. Tenete gli astanti a distanza di sicurezza.

---

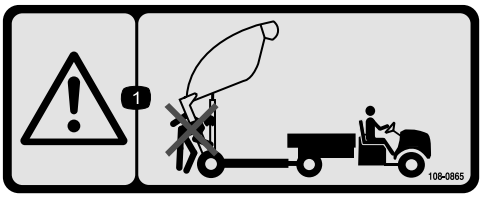


decal108-0865

**108-0865**

1. Avvertenza – Tenete gli astanti a distanza di sicurezza dalla macchina durante lo scarico della tramoggia.

---

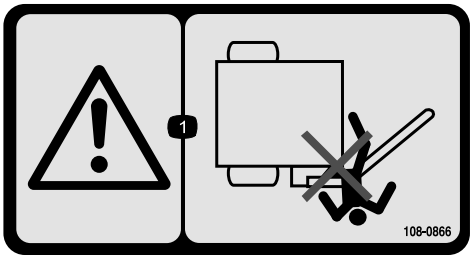


decal108-0866

**108-0866**

1. Avvertenza - Mantenetevi lontani dal punto di snodo del timone di traino.

---

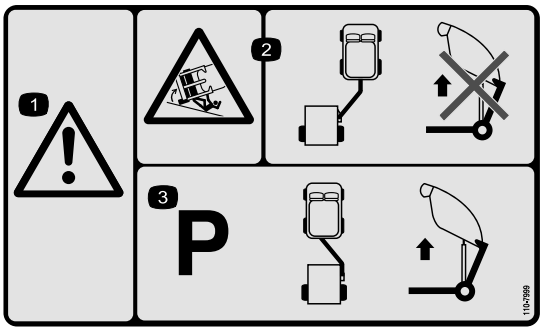


decal110-7999

**110-7999**

1. Avvertenza
2. Pericolo di ribaltamento – Non sollevate l'accessorio per scaricarlo se si trova in posizione di lavoro.
3. Prima di sollevare la macchina per eseguire lo scarico, la macchina deve essere parcheggiata con l'accessorio in posizione di traino.

---

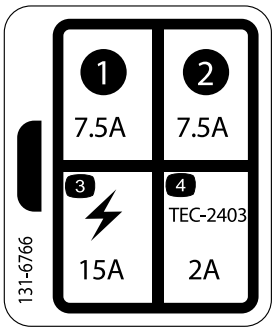


decal131-6766

**131-6766**

1. 7,5 A
2. 7,5 A
3. Accessorio elettrico (15 A)
4. TEC-2403 (2 A)

---

decal93-9852

**93-9852**

1. Avvertenza – Leggete il *Manuale dell'operatore*.
2. Pericolo di schiacciamento: montate il dispositivo di blocco del cilindro.

---

decal108-0861

**108-0861**

1. Avvertenza – Leggete il *Manuale dell'operatore*; non utilizzate la macchina se non siete stati appositamente addestrati.
2. Pericolo di schiacciamento o smembramento di astanti. Non trasportate passeggeri.
3. Pericolo di scossa elettrica da cavi elettrici sopraelevati. Attenzione ai cavi elettrici sopraelevati.
4. Pericolo di perdita di controllo – Il carico massimo sulla macchina è di 1590 kg, al punto di attacco è di 114 kg; non guidate in discesa.
5. Avvertenza – Non guidate a velocità superiori a 24 km/h.
6. Pericolo di energia immagazzinata, rimorchio – Abbassate la macchina, mettetela su blocchi o cavalletti metallici, scollegatela, scollegate gli organi idraulici e il cablaggio preassemblato; non guidate la macchina con la tramoggia alzata.

---

decal108-0862

**108-0862**

1. Avvertenza – Leggete il *Manuale dell'operatore*; non utilizzate la macchina se non siete stati appositamente addestrati; tenete gli astanti a distanza di sicurezza dalla macchina.
2. Pericolo di impigliamento, cinghie – Tenetevi a distanza dalle parti in movimento. Non rimuovete le protezioni e i carter; non utilizzate la macchina se i coperchi di protezione sono stati rimossi.

---

# Preparazione

## Parti sciolte

Verificate che sia stata spedita tutta la componentistica, facendo riferimento alla seguente tabella.

| Procedura | Descrizione | Qté | Uso |
|---|---|---|---|
| 1 | Non occorrono parti | – | Prima di utilizzare la macchina, controllatene i requisiti. |
| 2 | Non occorrono parti | – | Rimozione del timone e del cilindro idraulico dalla configurazione di spedizione. |
| 3 | Timone di traino<br>Perno di traino<br>Bullone (⅜" x 1¼")<br>Dado (⅜"-16")<br>Rondella grande<br>Dado grande<br>Vite a pressione a testa quadra | 1<br>1<br>1<br>1<br>1<br>1<br>1 | Montaggio del timone di traino |
| 4 | Linguetta posteriore dell'attuatore<br>Bullone (½" x 2")<br>Rondella piana (0.531" x 0.063")<br>Dado di bloccaggio (½")<br>Bullone (⅜" x 1¼")<br>Gruppo perno<br>Dado flangiato (⅜") | 1<br>4<br>8<br>4<br>2<br>2<br>2 | Installazione del cilindro idraulico. |
| 5 | Cablaggio preassemblato di alimentazione<br>Fascetta per cavi<br>Fusibile | 1<br>2<br>1 | Montate il cablaggio preassemblato di alimentazione. |
| 6 | Perno di traino<br>Coppiglia | 1<br>1 | Collegate la macchina al veicolo trainante. |
| 7 | Fascetta per cavi | 8 | Posizionate e fissate i flessibili idraulici e il cablaggio preassemblato. |
| 8 | Non occorrono parti | – | Collegamento dei flessibili idraulici. |
| 9 | Non occorrono parti | – | Collegamento del cablaggio preassemblato. |
| 10 | Gruppo di montaggio della lama<br>Bullone (7/16" x 3¼")<br>Rondella piccola (½")<br>Rondella grande<br>Distanziale<br>Dado di bloccaggio (7/16")<br>Catena<br>Bullone (⅜" x 1-¼")<br>Dado flangiato (⅜")<br>Anello di sicurezza | 1<br>2<br>4<br>1<br>1<br>2<br>1<br>1<br>1<br>1 | Montaggio delle lame Windrow. |
| 11 | Telecomando<br>Batteria (AAA)<br>Viti piccole | 1<br>4<br>6 | Montaggio del telecomando. |

## Strumenti e parti aggiuntive

| Descrizione | Qté | Uso |
|---|---|---|
| Manuale dell'operatore | 1 | Lettura del manuale prima di azionare la macchina. |
| Certificato CE | 1 | Questo documento attesta la conformità CE |
| Telecomando | 1 | Utilizzate il telecomando per azionare la macchina. |

# 1

# Controllo dei requisiti della macchina

**Non occorrono parti**

## Procedura

- La macchina può essere trainata dalla maggior parte dei trattori polifunzionali dotati di organi idraulici che producano tra 26,5 e 30 l/min a 138 bar e di pneumatici flottanti adatti all'uso sui green. Assicuratevi che il trattore sia provvisto di freni adeguati e di un punto d'attacco in grado di trainare un rimorchio di 1587 kg. Istruzioni e precauzioni relative al traino sono riportate nel *Manuale dell'operatore* del veicolo trainante.
- Il veicolo Workman richiede il kit sistema idraulico ad alto flusso. Sui veicoli Workman con numero di serie inferiore a 900000001 deve essere montata la barra di traino per lavori pesanti (modello 44212 o 44213).

  **Nota:** Il modello Workman 4WD è la soluzione migliore per trattare green non pianeggianti e con banchine.

  ***Importante:*** **Per i veicoli Workman più vecchi, non cercate di tirare la macchina carica di materiale usando il normale attacco del Workman. È indicata solo per un massimo di 680 kg e potrebbe piegarsi o danneggiare il tubo incrociato di supporto dell'asse o i ganci a molla posteriori. Utilizzate sempre il Kit barra di traino per veicoli Workman per usi gravosi (modello 44212) oppure il Kit telaio d'attacco e barra di traino per veicoli Workman per usi gravosi (modello 44213).**

  ***Importante:*** **Non cercate di trainare la macchina carica usando un veicolo polifunzionale leggero o altro veicolo inadatto. Queste macchine normalmente non sono dotate di freni, sospensione e robustezza del telaio adeguati per gestire il peso della macchina.**
- Quando utilizzate la macchina su terreni in pendenza si consiglia l'uso dei freni del rimorchio. A pieno carico la macchina può pesare anche 1588 kg (peso lordo massimo). Questo peso supera i limiti raccomandati per il traino e la frenatura della maggior parte dei veicoli polifunzionali. È disponibile un kit freni per rimorchio da montare direttamente sul veicolo Workman

  **Nota:** Il kit freni per rimorchio è adattabile anche ad altri veicoli aventi una fonte per luci dei freni da 12 V.

# 2

# Rimozione del timone di traino e del cilindro idraulico dalla configurazione di spedizione

**Non occorrono parti**

## Procedura

**Nota:** Per rimuovere il gruppo dell'attacco di traino occorrono 2 persone.

1. Rimuovete il gruppo perno, il bullone e il dado che fissano il cilindro idraulico e i tubi flessibili al timone di traino durante la spedizione. Tagliate inoltre la fascetta dei cavi. Abbassate con cautela il cilindro e i tubi flessibili staccandoli dal timone. Conservate il gruppo perno e i fermi per poterli riutilizzare.
2. Rimuovete la coppiglia e il perno di traino che fissano il timone di traino alla staffa di spedizione superiore. Il timone di traino è molto pesante, quindi abbiate cautela nel rimuoverlo dalle staffe di spedizione.

3. Ruotate il perno di spedizione inferiore e il timone verso il basso.
4. Rimuovete il gruppo perno, il bullone e il dado che fissano il timone di traino alla staffa di spedizione inferiore.

   **Nota:** La macchina si sposterà verso l'alto nella staffa di spedizione del perno inferiore.
5. Rimuovete i fermi che fissano le staffe di spedizione alla macchina. Rimuovete e scartate le staffe di spedizione.

# 3

# Montaggio del timone di traino

**Parti necessarie per questa operazione:**

| | |
|---|---|
| 1 | Timone di traino |
| 1 | Perno di traino |
| 1 | Bullone (⅜" x 1¼") |
| 1 | Dado (⅜"-16") |
| 1 | Rondella grande |
| 1 | Dado grande |
| 1 | Vite a pressione a testa quadra |

## Procedura

**Nota:** Questa procedura richiede la presenza di 2 persone.

1. Inserite l'estremità posteriore del timone di traino tra le piastre di fissaggio della macchina e allineate i fori di fissaggio (Figura 3).

   **Nota:** Posizionate le guide dei flessibili sopra il timone di traino.
2. Inserite il perno di traino attraverso le piastre di fissaggio e il timone di traino (Figura 3).
3. Fissate la parte superiore del perno di traino alla piastra di fissaggio con un bullone (⅜" x 1¼") e un dado di bloccaggio (⅜") come illustrato in Figura 3.
4. Fissate la parte inferiore del perno di traino con una rondella grande, un dado grande e una vite a pressione a testa quadra (Figura 3).

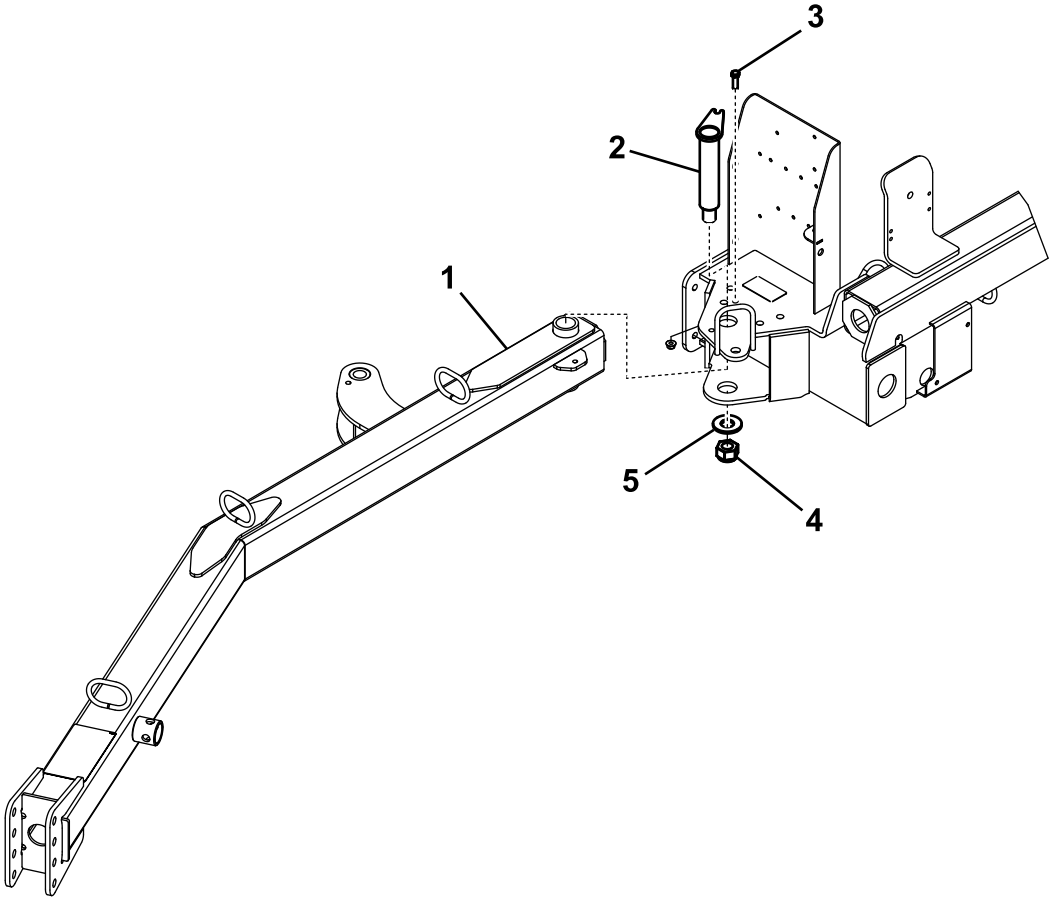


**Figura 3**

1. Timone di traino
2. Perno di traino
3. Bullone (⅜" x 1¼") e dado di bloccaggio (⅜")
4. Dado grande e vite a pressione a testa quadra
5. Rondella grande

5. Allentate i controdadi che fissano l'interruttore di prossimità al telaio e abbassate l'interruttore fino a posizionarlo a 2,6 – 4,0 mm dalla piastra di rilevamento presente sul timone di traino (Figura 4). Serrate i controdadi per fissare la regolazione.

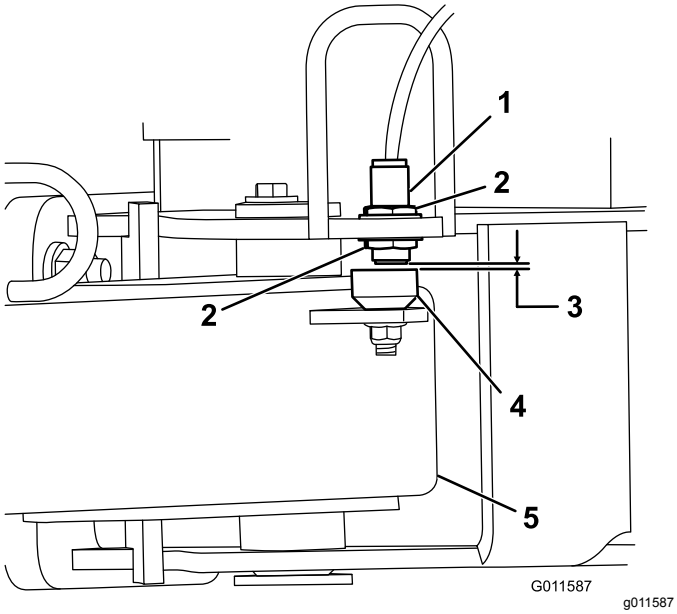


**Figura 4**

1. Interruttore di prossimità
2. Controdado
3. 2,6 – 4,0 mm
4. Piastra di rilevamento
5. Timone di traino

# 4

# Installazione del cilindro idraulico

**Parti necessarie per questa operazione:**

| | |
|---|---|
| 1 | Linguetta posteriore dell'attuatore |
| 4 | Bullone (½" x 2") |
| 8 | Rondella piana (0.531" x 0.063") |
| 4 | Dado di bloccaggio (½") |
| 2 | Bullone (⅜" x 1¼") |
| 2 | Gruppo perno |
| 2 | Dado flangiato (⅜") |

## Procedura

1. Montate la linguetta posteriore dell'attuatore sul telaio della macchina con 4 bulloni (½" x 2"), 8 rondelle piane (0,531 x 0,063) e 4 dadi di bloccaggio (½"). Collocate i componenti come illustrato nella Figura 5.

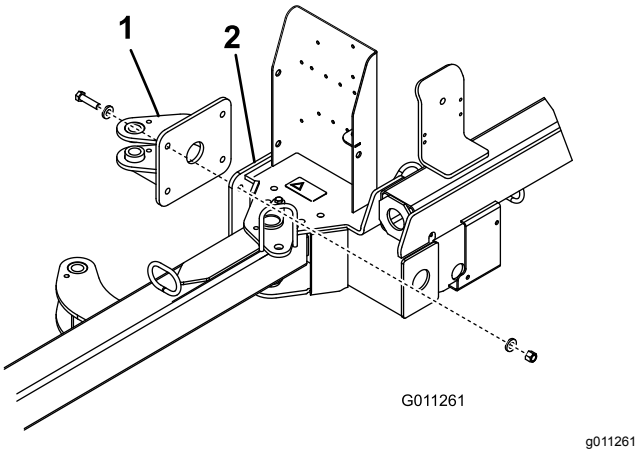


**Figura 5**

1. Linguetta posteriore dell'attuatore
2. Telaio della macchina

2. Fissate ogni estremità del cilindro idraulico a una linguetta dell'attuatore con un gruppo perno, un bullone (⅜" x 1¼") e un dado flangiato (⅜") (Figura 6).

   **Nota:** Assicuratevi che l'estremità dell'asta (estremità operativa) del cilindro sia agganciata alla linguetta anteriore dell'attuatore.

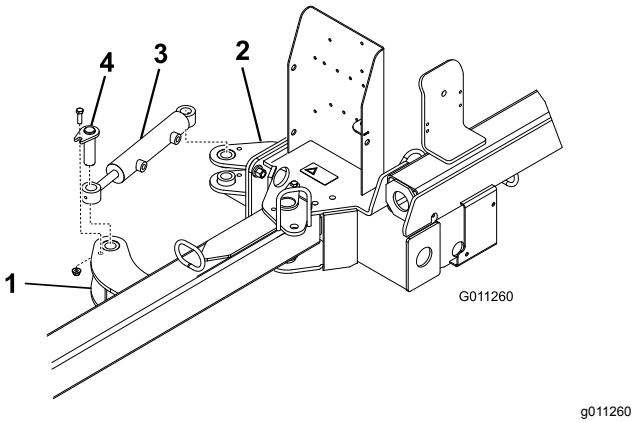


**Figura 6**

1. Linguetta anteriore dell'attuatore
2. Linguetta posteriore dell'attuatore
3. Cilindro idraulico
4. Gruppo perno

# 5

# Montaggio del cablaggio preassemblato di alimentazione

**Parti necessarie per questa operazione:**

| | |
|---|---|
| 1 | Cablaggio preassemblato di alimentazione |
| 2 | Fascetta per cavi |
| 1 | Fusibile |

## Procedura

1. Scollegate la batteria del veicolo.
2. Agganciate il terminale anulare del cablaggio preassemblato di alimentazione alla vite di massa vicina al portafusibili.
3. Collegate il cablaggio preassemblato al cavo rosso sul retro del portafusibili.

   **Nota:** Se il veicolo Workman non è provvisto di slot per fusibili aperto, procuratevi e installate un portafusibili ausiliario Toro (n. catalogo 92–2641).
4. Inserite il fusibile da 20 A nella fessura del portafusibili (Figura 7).

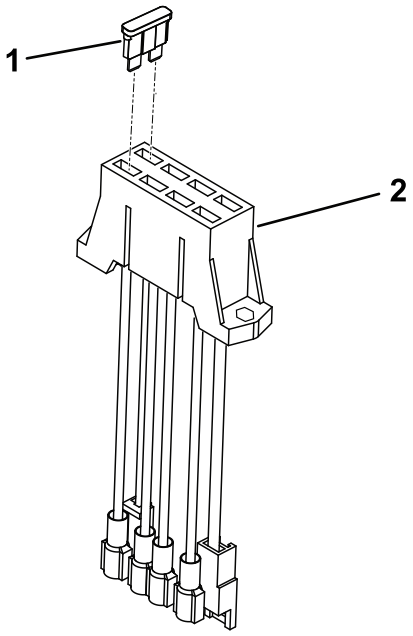


**Figura 7**

1. Fusibile
2. Portafusibili

5. Collocate il cablaggio preassemblato vicino al cablaggio principale del veicolo sulla parte posteriore del veicolo (Figura 8).

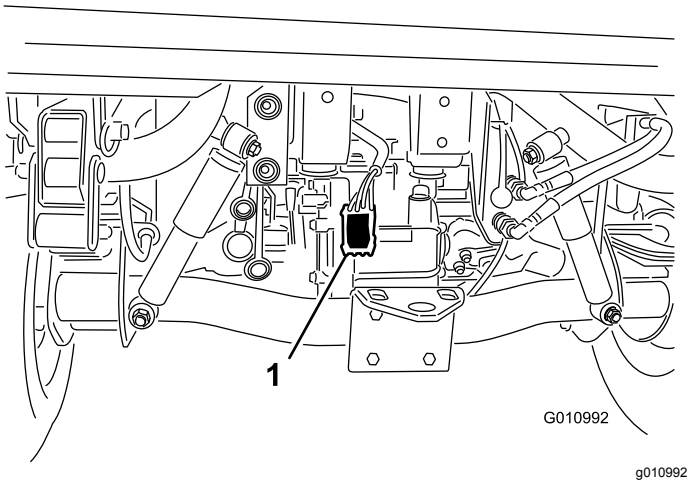


**Figura 8**

1. Cablaggio preassemblato di alimentazione

6. Fissate il cablaggio preassemblato al veicolo in più punti per mezzo di fascette per cavi. Tenete il cablaggio preassemblato lontano da componenti caldi o rotanti.

   **Nota:** Il cablaggio preassemblato è dotato di un connettore per il kit di comando freni opzionale.
7. Collegate la batteria del veicolo; fate riferimento al *Manuale dell'operatore*.

# 6

# Collegamento della macchina al veicolo trainante

**Parti necessarie per questa operazione:**

| | |
|---|---|
| 1 | Perno di traino |
| 1 | Coppiglia |

## Procedura

Il telaio della macchina deve essere parallelo al suolo per raccogliere correttamente i detriti.

1. Parcheggiate la macchina su una superficie pianeggiante e orizzontale.
2. Fate indietreggiare il veicolo trainante fino alla macchina.

3. Rimuovete il perno a molla, ruotate il cavalletto verso il basso, poi rimontate il perno a molla (Figura 9).

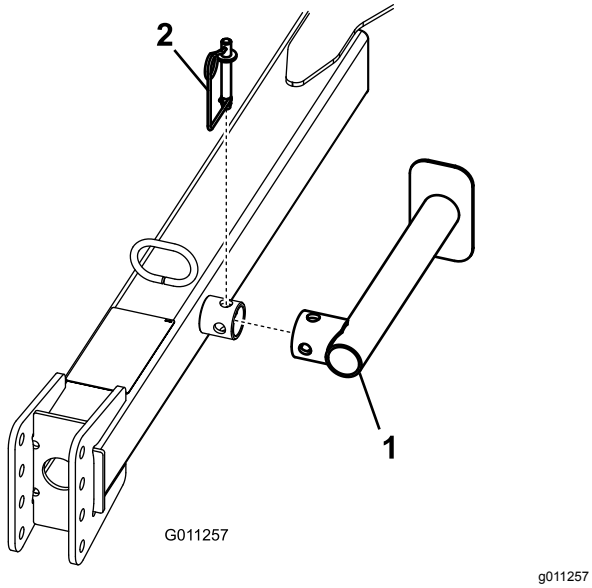


**Figura 9**

1. Cavalletto
2. Perno a molla

4. Sollevate con il cavalletto il timone di traino fino a portarlo in posizione parallela al suolo.
5. Regolate l'uncino dell'attacco di traino della macchina allo stesso livello dell'attacco del veicolo trainante, nel seguente modo:
   - Togliete i bulloni e i dadi di bloccaggio che fissano l'uncino dell'attacco di traino (Figura 10) al timone di traino.

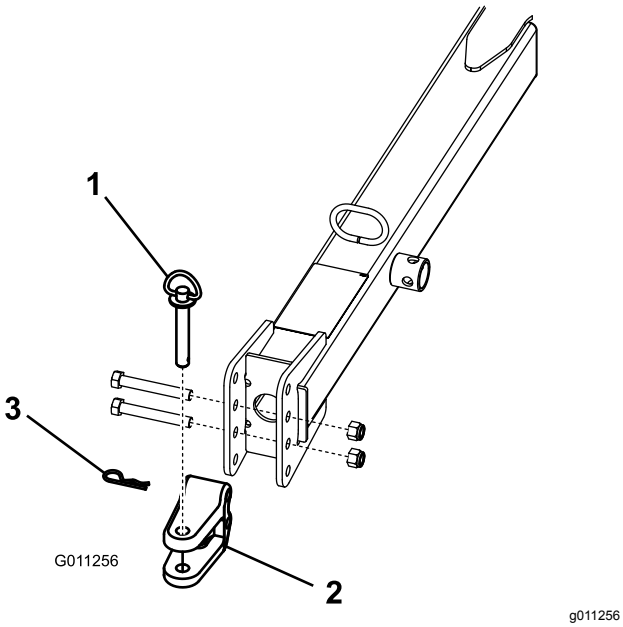


**Figura 10**

1. Perno di traino
2. Uncino
3. Coppiglia

   - Sollevate o abbassate l'uncino dell'attacco di traino nella posizione più o meno a livello dell'attacco di traino del veicolo trainante.
   - Fissate l'uncino all'attacco di traino con i bulloni e i dadi di bloccaggio rimossi in precedenza.

     **Nota:** Assicuratevi che la macchina sia parallela al suolo.
6. Collegate l'uncino dell'attacco di traino della macchina all'attacco del veicolo trainante con il perno di traino e la coppiglia.
7. Rimuovete il perno a molla, ruotate il cavalletto verso l'alto, nella posizione di non utilizzo, poi rimontate il perno a molla.

# 7

# Posizionamento e fissaggio dei flessibili idraulici e del cablaggio preassemblato

**Parti necessarie per questa operazione:**

| | |
|---|---|
| 8 | Fascetta per cavi |

## Procedura

1. Infilate i flessibili idraulici e il cablaggio preassemblato nelle guide dei flessibili davanti al timone di traino (Figura 11).

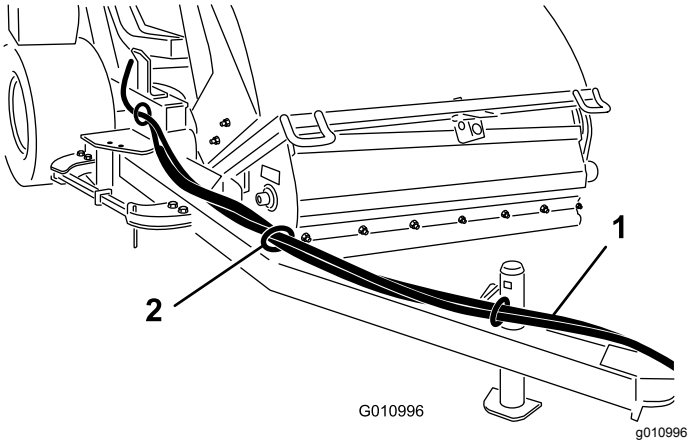


**Figura 11**

1. Flessibili idraulici e cavi preassemblati
2. Guida dei flessibili

2. Fissate i flessibili idraulici e il cablaggio preassemblato come illustrato in Figura 12 e in Figura 13.

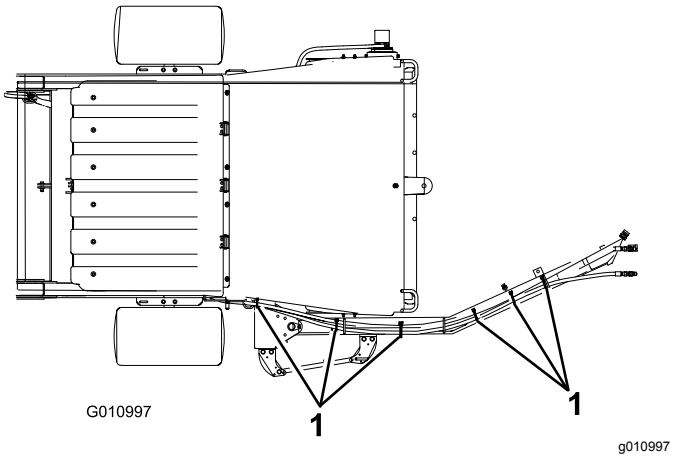


**Figura 12**
Vista frontale

1. Fascetta per cavi (6)

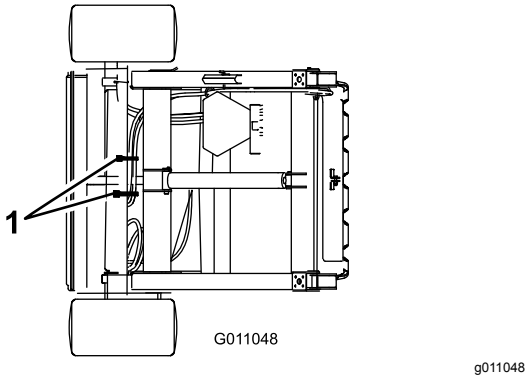


**Figura 13**
Vista posteriore

1. Fascetta per cavi (2)

# 8

# Collegamento dei flessibili idraulici

**Non occorrono parti**

## Procedura

Collegate i flessibili idraulici provenienti dalla macchina ai giunti ad accoppiamento rapido del veicolo trainante (Figura 14).

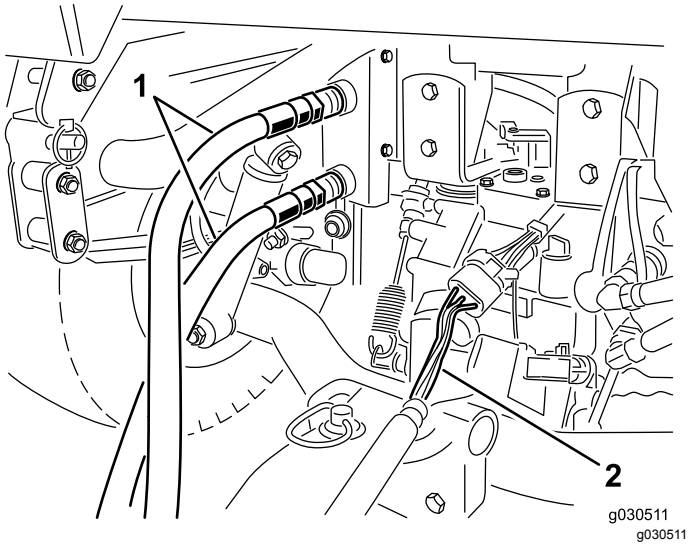


**Figura 14**

1. Flessibili idraulici
2. Cablaggio

***Importante:*** **La spazzola deve girare nel senso giusto (in senso orario, vista dal lato motore). Nel caso in cui giri in senso antiorario, invertite i raccordi del flessibile idraulico.**

**Nota:** Contrassegnate il flessibile dell'alta pressione con una fascetta per cavi per indicare l'installazione corretta del flessibile (Figura 15).

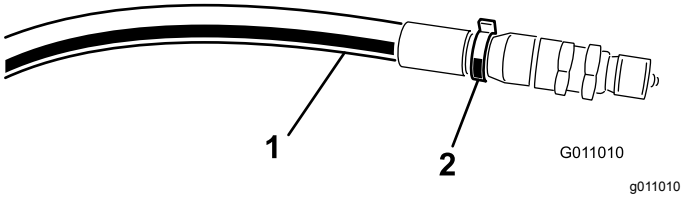


**Figura 15**

1. Tubo flessibile ad alta pressione
2. Fascetta per cavi

# 9

# Collegamento del cablaggio preassemblato

**Non occorrono parti**

## Procedura

Collegate il cablaggio preassemblato che proviene dalla macchina al cablaggio preassemblato di alimentazione del veicolo trainante (Figura 14).

**Nota:** Verificate che il cablaggio non venga schiacciato nell'attacco di traino e che non si trovi sopra o attorno al perno di traino.

# 10

# Montaggio delle lame Windrow

**Parti necessarie per questa operazione:**

| | |
|---|---|
| 1 | Gruppo di montaggio della lama |
| 2 | Bullone (7/16" x 3¼") |
| 4 | Rondella piccola (½") |
| 1 | Rondella grande |
| 1 | Distanziale |
| 2 | Dado di bloccaggio (7/16") |
| 1 | Catena |
| 1 | Bullone (⅜" x 1-¼") |
| 1 | Dado flangiato (⅜") |
| 1 | Anello di sicurezza |

## Procedura

1. Fissate il gruppo di montaggio della lama all'estremità sinistra del telaio della macchina con un bullone (7/16" x 3-¼"), 2 rondelle piccole, una rondella grande e un dado di bloccaggio (7/16").

   **Nota:** Collocate i componenti come illustrato nella Figura 16.

2. Fissate la lama Windrow al gruppo di montaggio con un bullone (7/16" x 3-¼"), 2 rondelle piane, un distanziale e un dado di bloccaggio (7/16"). Montate i componenti come illustrato nella Figura 16.

   **Nota:** Posizionate l'estremità più lunga della lama lontano dalla macchina.

3. Fissate la catena al gruppo di montaggio della lama utilizzando un bullone (⅜" x 1-¼") e un dado flangiato (⅜”) (Figura 16).

4. Fissate l'altra estremità della catena alla fessura presente sul telaio, per mezzo di un anello di sicurezza (Figura 16).

   **Nota:** Una volta collegata, la catena dovrebbe essere un poco lenta.

5. Lubrificate il raccordo presente sul gruppo di fissaggio della lama e sul mozzo della lama Windrow con grasso n. 2 a base di litio.

**Nota:** Se la lama Windrow non viene utilizzata, sganciate la catena dall'anello di sicurezza, girate verso l'alto il gruppo Windrow e agganciate la catena al livello sollevato.

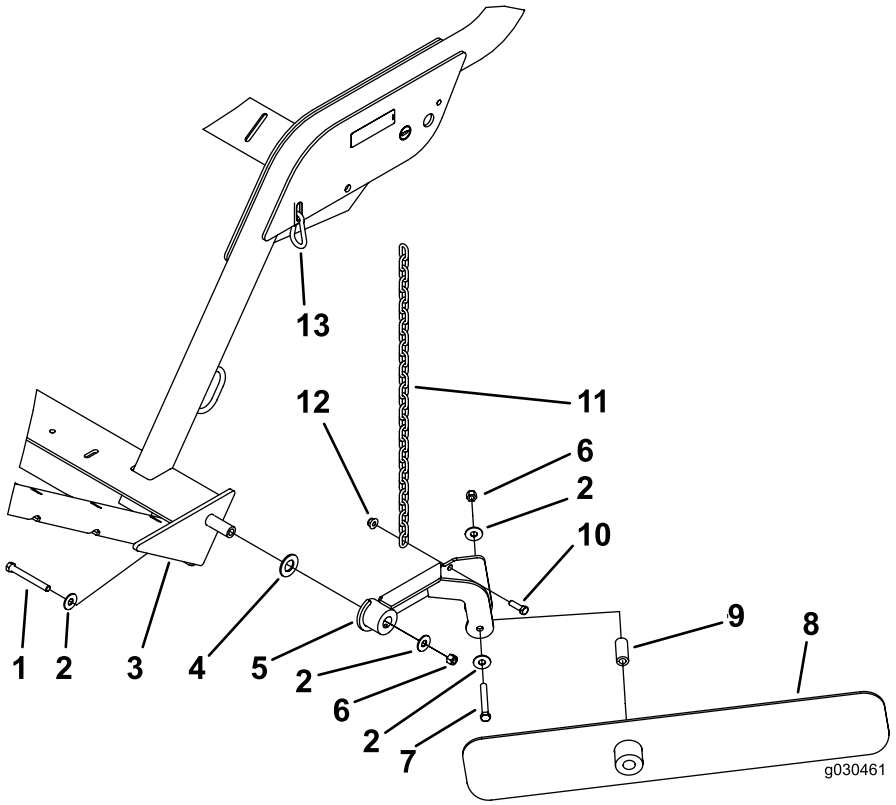


g030462

**Figura 16**

1. Bullone (7/16" x 3¾")
2. Rondella piccola (½")
3. Telaio della macchina
4. Rondella grande
5. Gruppo di fissaggio della lama
6. Dado di bloccaggio (7/16")
7. Bullone (7/16" x 3¼")
8. Lama Windrow
9. Distanziale
10. Bullone (⅜" x 1¼")
11. Catena
12. Dado flangiato (⅜")
13. Anello di sicurezza

# 11

# Montaggio del telecomando

**Parti necessarie per questa operazione:**

| | |
|---|---|
| 1 | Telecomando |
| 4 | Batteria (AAA) |
| 6 | Viti piccole |

## Procedura

1. Togliete gli elastici che fissano le due metà del telecomando e rimuovete il coperchio posteriore.
2. Inserite ogni batteria in un portabatteria, rispettando la polarità (Figura 17).

   **Nota:** Se montate le batterie in modo scorretto, la macchina non subisce danni, ma non funziona. Nel portabatteria sono marcati in rilievo i simboli della polarità di ogni terminazione.

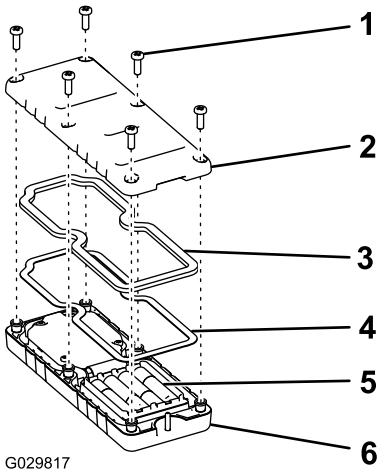


g029817

**Figura 17**

1. Vite
2. Coperchio
3. Guarnizione
4. Guarnizione in acciaio
5. Batterie
6. Telecomando

3. Assicuratevi che la guarnizione in acciaio e la tenuta di gomma siano in sede nel canale del telecomando e riposizionate il coperchio posteriore (Figura 17).
4. Fissate il coperchio con 6 viti (Figura 17) e serratele a una coppia di 1,5-1,7 N·m.

   **Nota:** Non serrate eccessivamente le viti.

# Quadro generale del prodotto

## Comandi

### Pulsante di scarico della tramoggia

Per scaricare la tramoggia premete il pulsante di scarico della tramoggia 2 volte (Figura 18).

***Importante:*** **La macchina deve trovarsi direttamente dietro il veicolo trainante e all'altezza di trasferimento prima di poter attivare la sequenza di scarico.**

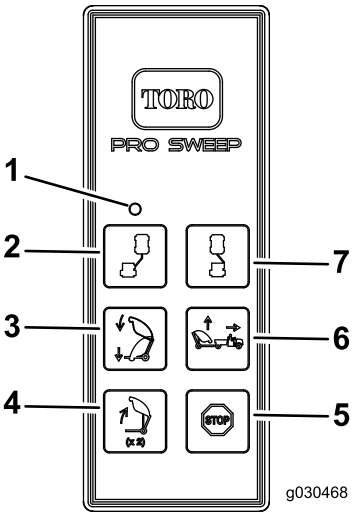


g030468

**Figura 18**

1. Luce LED
2. Disassamento a sinistra
3. Abbassamento spazzatrice
4. Scarico della tramoggia
5. Arresto
6. Sollevamento spazzatrice
7. Disassamento a destra

### Pulsante di abbassamento spazzatrice

Per abbassare la tramoggia premete il pulsante di abbassamento della spazzatrice (Figura 18). Potete abbassare la tramoggia quando si trova in una qualsiasi delle seguenti posizioni:

- Altezza di scarico della tramoggia
- Altezza di trasferimento
- Altezza di svolta

**Nota:** Quando abbassate la tramoggia dalla posizione di scarico, potete arrestare la funzione di abbassamento della tramoggia in qualsiasi

momento rilasciando il pulsante di abbassamento spazzatrice.

**Nota:** Con la macchina in posizione di trasferimento o di svolta, è possibile arrestare la funzione di abbassamento della tramoggia premendo il pulsante di sollevamento spazzatrice.

## Pulsante di sollevamento spazzatrice - modalità standard

Per sollevare la macchina in modalità standard, premete il pulsante di sollevamento spazzatrice. La tramoggia si arresta all'altezza predefinita (Figura 18).

- L'altezza di trasferimento (posizione centrale) è compresa tra 33,5 cm e 39 cm.
- L'altezza di svolta (posizione disassata) è compresa tra 21,5 cm e 26,5 cm.

## Pulsante di sollevamento spazzatrice - modalità opzionale

Questa modalità consente all'operatore di regolare la macchina a qualsiasi altezza desiderata e di arrestarla alle altezze predefinite.

**Nota:** Fate riferimento a Attivazione della modalità di sollevamento spazzatrice (pagina 29) per passare alla modalità opzionale.

Per sollevare la macchina in modalità opzionale, tenete premuto il pulsante di sollevamento spazzatrice fino a quando la tramoggia non raggiunge l'altezza desiderata o non si arresta all'altezza predefinita (Figura 18).

- L'altezza di trasferimento (posizione centrale) è compresa tra 33,5 cm e 39 cm.
- L'altezza di svolta (posizione disassata) è compresa tra 21,5 cm e 26,5 cm.

## Pulsante di disassamento a sinistra

Per disassare la macchina verso sinistra, tenete premuto il pulsante di disassamento a sinistra (Figura 18). Il rilascio del pulsante arresta il movimento a sinistra.

## Pulsante di disassamento a destra

Per disassare la macchina verso destra, tenete premuto il pulsante di disassamento a destra (Figura 18). Il rilascio del pulsante arresta il movimento a destra.

## Pulsante di arresto

La pressione del pulsante di arresto disattiva qualsiasi funzione attiva.

**Nota:** La disattivazione avviene con un ritardo di circa 3 secondi.

## Spia diagnostica

La spia diagnostica (Figura 19) è situata sulla copertura anteriore e indica i codici di guasto della macchina. Una volta girata la chiave in posizione di FUNZIONAMENTO, la spia diagnostica si illumina per 5 secondi, rimane spenta per 5 secondi e poi inizia a lampeggiare 3 volte al secondo fino a quando non premete un pulsante sul telecomando. Se la luce si accende per 5 secondi e poi inizia a lampeggiare 10 volte al secondo (con o senza una pausa di 5 secondi), si è verificato un guasto alla macchina; fate riferimento a Verifica dei codici di guasto (pagina 35).

**Nota:** La spia diagnostica si illumina alla pressione di un pulsante del telecomando.

**Nota:** Se quando avviate la macchina sul telecomando c'è un pulsante premuto, la luce non lampeggia 3 volte al secondo dopo essersi spenta per 5 secondi.

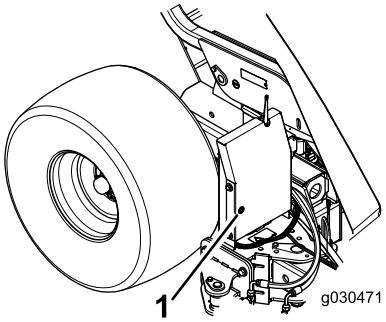


g030471

**Figura 19**

1. Spia diagnostica

# Specifiche

**Nota:** Specifiche e disegno sono soggetti a variazione senza preavviso.

## Dimensioni e pesi

| | |
|---|---|
| Larghezza | 221 cm |
| Altezza | 202 cm |
| Ingombro altezza di scarico | 173 cm |
| Lunghezza | Tramoggia abbassata - 173 cm<br>Tramoggia sollevata - 229-249 cm |

| | |
|---|---|
| Peso a vuoto | 680 kg |
| Peso lordo del veicolo | 1588 kg |

## Specifiche radio

| | |
|---|---|
| Frequenza | 2.4 GHz |
| Massima potenza prodotta | 19,59 dBm |

## Attrezzi/accessori

È disponibile una gamma di attrezzi ed accessori approvati da Toro per l'impiego con la macchina, per ottimizzare ed ampliare le sue applicazioni. Contattate il vostro Centro assistenza autorizzato o distributore Toro autorizzato o consultate il sito www.Toro.com per un elenco di tutti gli attrezzi e accessori approvati.

Per garantire prestazioni ottimali e mantenere sempre la macchina in conformità con le norme di sicurezza, utilizzate esclusivamente ricambi e accessori originali Toro. L'utilizzo di parti di ricambio e accessori di altri produttori può essere pericoloso e rendere nulla la garanzia.

# Funzionamento

**Nota:** Stabilite i lati sinistro e destro della macchina dalla normale posizione di guida.

## Sicurezza prima delle operazioni

- Non lasciate mai che bambini o persone non addestrate utilizzino o effettuino interventi di manutenzione sulla macchina. Le normative locali possono imporre limiti all'età dell'operatore. Il proprietario è responsabile della formazione di tutti gli operatori e i meccanici.
- Acquisite familiarità con il funzionamento sicuro dell'attrezzatura, dei comandi dell'operatore e dei segnali di sicurezza.
- Imparate come arrestare la macchina e spegnere rapidamente il motore della motrice.
- Verificate che comandi di presenza dell'operatore, interruttori di sicurezza e protezioni siano fissati e correttamente funzionanti. Se non funziona correttamente, non azionate la macchina.
- Ispezionate l'area dove utilizzerete la macchina e rimuovete tutti gli oggetti contro cui la macchina potrebbe cozzare.
- Quando utilizzate un Workman come veicolo trainante sui pendii, si consiglia di caricare un peso di 227 kg sul pianale del veicolo.
- Consultate il fornitore o il produttore della vostra unità motrice per assicurarvi che sia adatta all'utilizzo con un accessorio di questo peso.
- Spegnete il motore, rimuovete la chiave dell'unità motrice e attendete che tutte le parti in movimento si siano fermate prima di effettuare qualsiasi regolazione sulla macchina.

## Funzionamento della macchina

Il compito primario della macchina è quello di spazzare via i detriti da ampie aree di tappeto erboso.

La macchina è azionata mediante telecomando. Fate riferimento a Comandi (pagina 18) per l'utilizzo corretto dei pulsanti di comando.

Durante il trasferimento e le svolte, posizionate la macchina alle altezze seguenti:

- L'altezza di trasferimento (posizione centrale) è compresa tra 33,7 cm e 38,7 cm.
- L'altezza di svolta (posizione disassata) è compresa tra 21,6 cm e 26,7 cm.

**⚠ AVVERTENZA**

**Le parti rotanti possono causare gravi infortuni.**

- **Tenete mani, piedi, capelli e abbigliamento a distanza da tutte le parti in movimento per evitare infortuni.**
- **Non usate la macchina se è stata rimossa una copertura, un diaframma o una protezione.**

# Regolazione dell'altezza della spazzola

Regolate la macchina in modo che la spazzola sfiori la superficie senza penetrare nel tappeto erboso.

Le impostazioni della macchina raccomandate sono riportate nelle seguenti tabelle.

| **Condizioni** | **Regolazione rullo/spazzola** | **Regolazione falda anteriore** | **Note** |
|---|---|---|---|
| Green/Tee | da 2 a 4 tacche dalla base | 6–13 mm da terra | La spazzola deve poggiare leggermente sul tappeto erboso |
| Fairway | da 3 a 5 tacche dalla base | 13–25 mm da terra | La spazzola deve poggiare su 1/3 dell'altezza dell'erba |
| Campi sportivi | da 5 a 7 tacche dalla base | 25–76 mm da terra | La spazzola deve poggiare su 1/3 dell'altezza dell'erba |
| Foglie | da 5 a 9 tacche dalla base | Togliete il pannello anteriore | La spazzola deve poggiare su 1/3 dell'altezza dell'erba |

| A | B | | C |
|---|---|---|---|
| Tacche aperte | Linguetta della chiave su | Linguetta della chiave giù | |
| 0 | 5.500 | | 6.000 |
| | | 5.625 | 6.125 |
| 1 | 5.750 | | 6.250 |
| | | 5.875 | 6.375 |
| 2 | 6.000 | | 6.500 |
| | | 6.125 | 6.625 |
| 3 | 6.250 | | 6.750 |
| | | 6.375 | 6.875 |
| 4 | 6.500 | | 7.000 |
| | | 6.625 | 7.125 |
| 5 | 6.750 | | 7.250 |
| | | 6.875 | 7.375 |
| 6 | 7.000 | | 7.500 |
| | | 7.125 | 7.625 |
| 7 | 7.250 | | 7.750 |
| | | 7.375 | 7.875 |
| 8 | 7.500 | | 8.000 |
| | | 7.625 | 8.125 |
| 9 | 7.750 | | 8.250 |
| | | 7.875 | 8.375 |
| 10 | 8.000 | | 8.500 |
| | | 8.125 | 8.625 |
| 11 | 8.250 | | 8.750 |
| | | 8.375 | 8.875 |
| 12 | 8.500 | | 9.000 |
| | | 8.625 | 9.125 |
| 13 | 8.750 | | 9.250 |
| | | 8.875 | 9.375 |

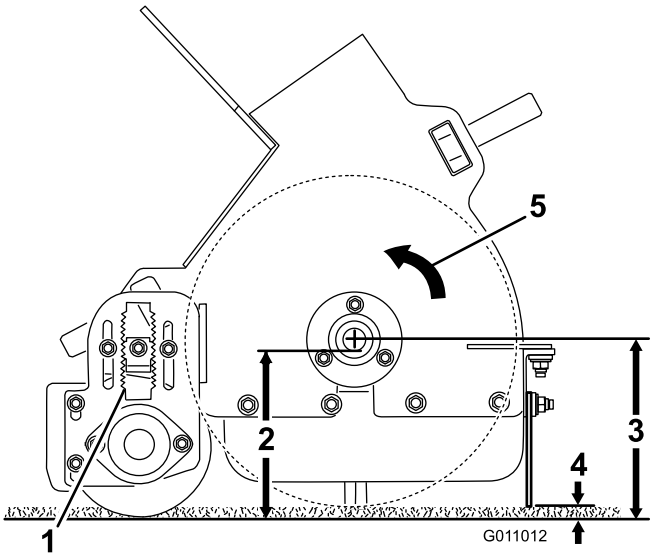


g011012

**Figura 20**

1. A
2. B
3. C
4. 6–13 mm
5. Senso di rotazione della spazzola

---

1. Portate la macchina su una superficie piana.
2. Alzate la tramoggia e montate il supporto di sicurezza della tramoggia. Vedere Uso del supporto di sicurezza della tramoggia (pagina 25).
3. Allentate il dado di bloccaggio sulla chiave di regolazione dell'altezza (Figura 21) fino a lasciare sporgere 13 mm circa.

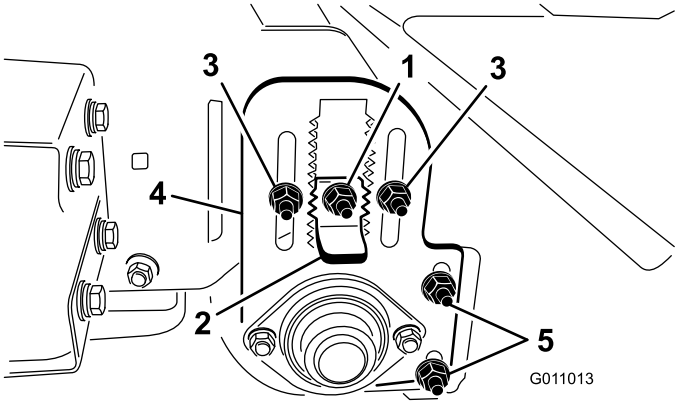


g011013

**Figura 21**

1. Dado di bloccaggio
2. Chiave di regolazione dell'altezza
3. Dadi di regolazione dell'altezza del rullo
4. Piastra di regolazione dell'altezza del rullo
5. Dadi di regolazione del raschiarulli

---

4. Allentate i dadi di bloccaggio della regolazione dell'altezza del rullo (Figura 21).
5. Estraete la chiave di regolazione dell'altezza e alzate o abbassate il rullo posteriore facendo scorrere la piastra di regolazione dell'altezza del rullo fino all'altezza richiesta (Figura 21).
6. Serrate i controdadi per fissare la regolazione.
7. Ripetete quest’operazione sull’altro lato della spazzola. Verificate che le regolazioni siano identiche.

# Regolazione del raschiarulli

Controllate e assicuratevi che il raschiarulli (Figura 21) sia regolato in modo che tra di esso e il rullo vi sia una luce di 2 mm. Allentate i dadi di regolazione del raschiarulli, posizionate il rullo come opportuno e serrate i dadi.

# Regolazione dell'altezza della falda anteriore

Per i migliori risultati di raccolta dei detriti, regolate la falda anteriore (Figura 22) in modo da creare una luce tra 6 e 13 mm tra la base della falda e la sua superficie.

**Nota:** Per la raccolta di detriti più voluminosi o per la raccolta di detriti in erba alta, potrebbe essere necessario sollevare completamente la falda anteriore, o toglierla.

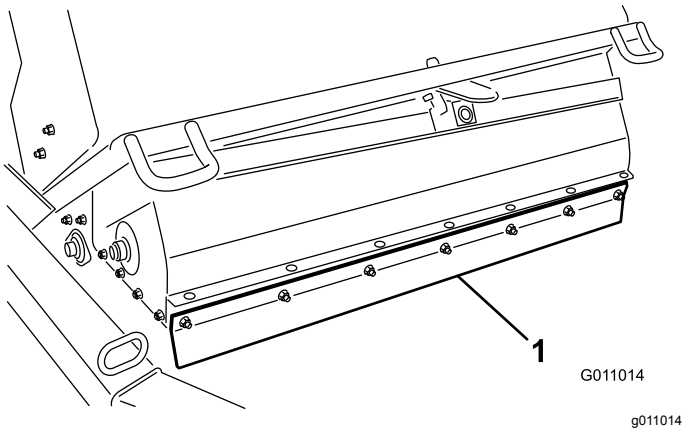


**Figura 22**

1. Falda anteriore

1. Allentate i dadi che fissano la reggetta di metallo e la falda anteriore all'alloggiamento della spazzola (Figura 23).

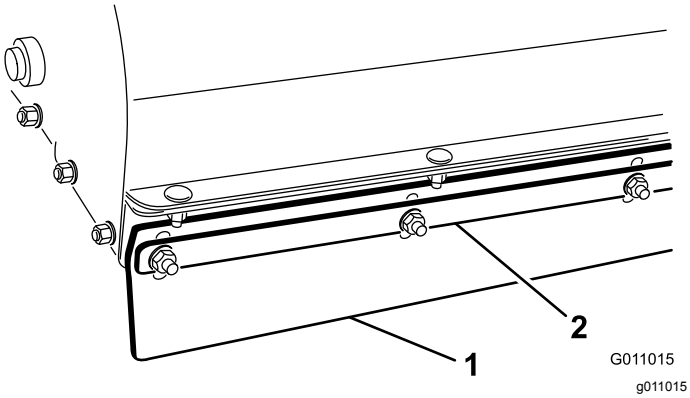


**Figura 23**

1. Falda anteriore
2. Reggetta di metallo

2. Regolate la falda anteriore all'altezza di lavoro opportuna, e serrate i dadi.

# Controllo della pressione degli pneumatici

Controllate quotidianamente la pressione degli pneumatici per garantire che siano adeguatamente gonfi.

Pressione dell'aria degli pneumatici corretta: 86,2 kPa

Pressione massima dell'aria degli pneumatici: 124 kPa

**Nota:** Lo stelo della valvola si trova sul retro del bordo.

# Controllo del serraggio dei dadi ad alette delle ruote

**⚠ AVVERTENZA**

**La mancata osservanza di queste istruzioni può causare guasti o la perdita della ruota, e pregiudicare l'integrità fisica delle persone.**

**Assicuratevi che i dadi a staffa delle ruote siano serrati a una coppia adeguata.**

Controllate e serrate i dadi a staffa delle ruote a 95-122 N·m.

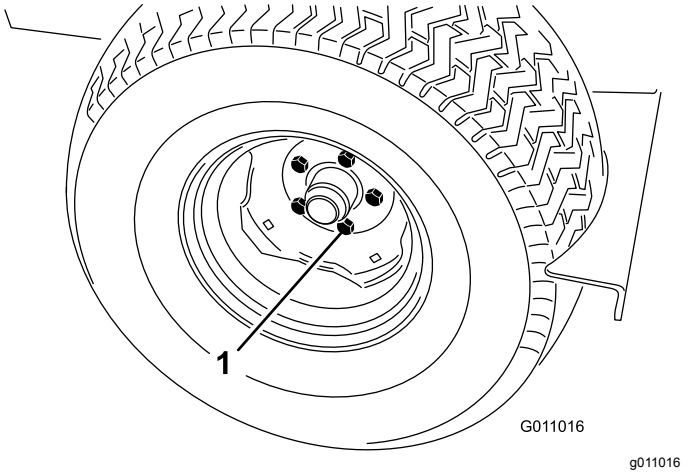


**Figura 24**

1. Dado a staffa

# Attivazione del controller

Il controller (Figura 25) si attiva non appena il cablaggio preassemblato della macchina viene collegato al cablaggio preassemblato di alimentazione del veicolo.

- Sui modelli Workman con numero di serie inferiore a 899999999, il cablaggio preassemblato viene alimentato al collegamento.
- Sui modelli di Workman con numero di serie 900000001 e superiore, per alimentare il cablaggio preassemblato girate la chiave di accensione sulla posizione di FUNZIONAMENTO.

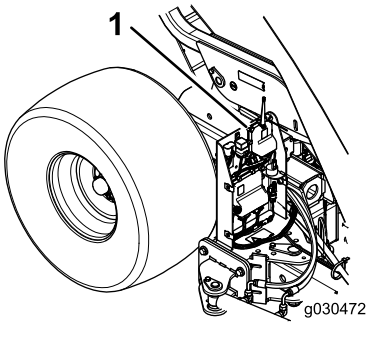


g030472

**Figura 25**

1. Controller

# Utilizzo della funzione di temporizzazione del controller

La macchina è dotata di una funzione di temporizzazione del modulo di comando. La funzione di timeout si attiva dopo 2 ore e mezza di inattività continuativa del trasmettitore a distanza.

- Nella modalità di timeout, il trasmettitore a distanza non comanda alcuna funzione.
- Per riattivare il controller in modalità di timeout:
  - Sui modelli Workman con numero di serie inferiore a 899999999, scollegate e ricollegate il cablaggio preassemblato della macchina al cablaggio di alimentazione del veicolo.
  - Sui modelli di Workman con numero di serie 900000001 e superiore, girate la chiave di accensione sulla posizione di SPEGNIMENTO e poi di nuovo in posizione di FUNZIONAMENTO.
- Per evitare che il controller vada in timeout mentre la macchina è in funzione, disassate la macchina mediante il trasmettitore a distanza almeno ogni 2 ore e mezza.

# Uso del supporto di sicurezza della tramoggia

Assicuratevi che il supporto di sicurezza della tramoggia sia montato sul cilindro di sollevamento esteso ogni volta che eseguite interventi sotto la tramoggia sollevata.

1. Alzate la tramoggia fino ad estendere il cilindro di sollevamento.
2. Togliete la coppiglia e il perno che fissano il supporto di sicurezza alla staffa d'immagazzinamento sul telaio della macchina (Figura 26). Togliete il supporto di sicurezza.

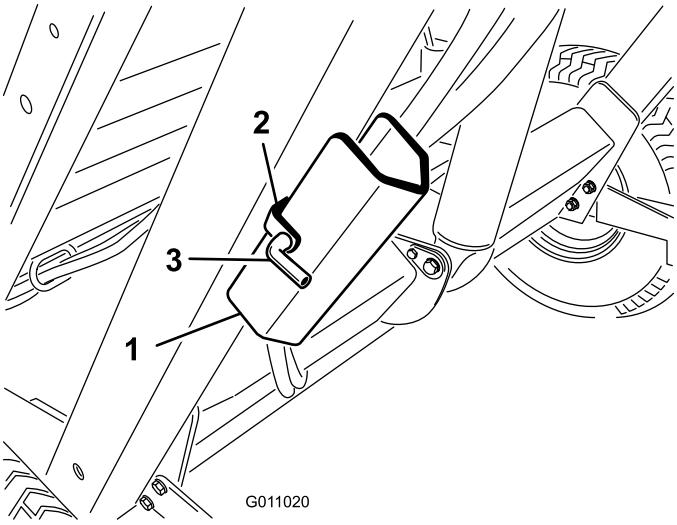


g011020

**Figura 26**

1. Supporto di sicurezza della tramoggia
2. Staffa di immagazzinamento
3. Perno

3. Inserite il supporto di sicurezza della tramoggia nell'asta del cilindro, avendo cura che l'estremità del supporto poggi contro la canna del cilindro e l'estremità dell'asta del cilindro (Figura 27).

   **Nota:** Fissate il supporto di sicurezza della tramoggia sull'asta del cilindro con la coppiglia ed il perno.

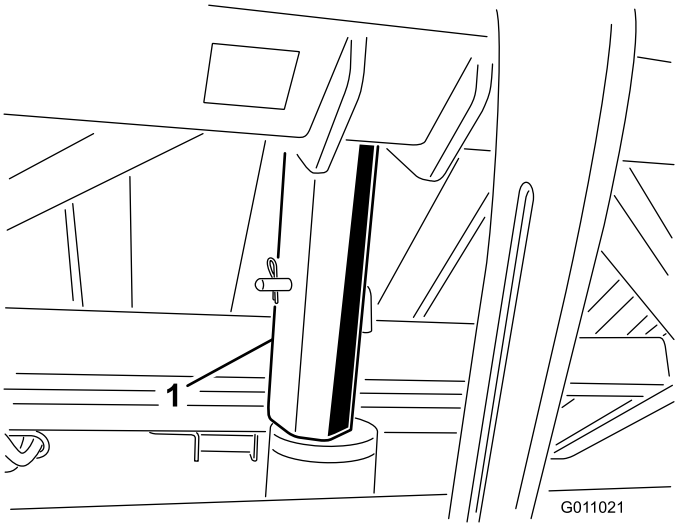


g011021

**Figura 27**

1. Supporto di sicurezza

4. Per riporre il supporto di sicurezza, toglietelo dal cilindro e fissatelo sulla staffa di immagazzinamento del telaio della macchina.
5. Montate o rimuovete sempre il supporto di sicurezza da dietro la tramoggia.

***Importante:*** **Non cercate di abbassare la tramoggia quando il relativo supporto di sicurezza è sul cilindro.**

# Sicurezza durante l'uso

- Il proprietario/operatore può impedire ed è responsabile di incidenti che potrebbero causare infortuni alle persone o danni alla proprietà.
- Indossate abbigliamento consono, comprendente occhiali di protezione, calzature robuste e antiscivolo, pantaloni lunghi e protezioni per l'udito. Legate i capelli lunghi e non indossate gioielli pendenti.
- Non azionate la macchina se siete stanchi, malati o sotto l'influenza di alcol o farmaci.
- Non trasportate mai passeggeri sulla macchina e tenete astanti e animali domestici a distanza dalla macchina durante l'utilizzo.
- Utilizzate la macchina solo in buone condizioni di visibilità per evitare buche o pericoli nascosti.
- Tenete mani e piedi a distanza dalle parti in movimento.
- Prima di fare marcia indietro, guardate indietro e in basso, assicurandovi che il percorso sia libero.
- Arrestate la macchina, spegnete il motore, togliete la chiave, attendete che tutte le parti in movimento siano ferme e ispezionate la macchina per escludere danni dopo aver colpito un oggetto o se si avvertono vibrazioni anomale sulla macchina. Effettuate tutte le riparazioni necessarie prima di riprendere le operazioni.
- Mantenete sempre la pressione degli pneumatici corretta.
- Assicuratevi di essere in regola con tutte le norme prima di trasportare attrezzature su strade pubbliche e a traffico veloce. Verificate che tutti i catarifrangenti e i dispositivi di illuminazione obbligatori siano presenti, puliti e visibili da parte dei veicoli in sorpasso e di quelli che procedono nel senso di marcia inverso.
- Riducete la velocità su strade e superfici accidentate
- Prima di attivare il ciclo di scarico, la macchina deve trovarsi in posizione di trasferimento (direttamente dietro il veicolo trainante).
- Lo scarico di detriti può provocare gravi lesioni. Non avvicinatevi alla tramoggia mentre la macchina sta eseguendo una retromarcia o sta scaricando.
- In rari casi l'erba tagliata, umida e compressa, può generare calore; Svuotate sempre la tramoggia prima del rimessaggio della macchina.
- Il sollevamento e l'abbassamento dello sportello della tramoggia può ferire gli astanti o gli animali domestici. Mentre utilizzate la tramoggia, tenete gli astanti e gli animali domestici a distanza di sicurezza dalla macchina.
- Per evitare il rischio di scosse elettriche, scaricate la tramoggia soltanto in spazi privi di cavi aerei o altre ostruzioni.
- Non scaricate mai la tramoggia su un pendio. Scaricate sempre la tramoggia su terreno pianeggiante.
- Parcheggiate la macchina su un terreno pianeggiante, svuotate la tramoggia e abbassatela finché il rullo non tocca terra, quindi bloccate le ruote prima di staccare la macchina dal veicolo trainante.

# Sicurezza in pendenza

- Rileggete le specifiche del veicolo trainante per accertarvi che non vengano superate le sue capacità in pendenza.
- Le pendenze sono la causa principale di incidenti dovuti a perdita di controllo e ribaltamenti, che possono provocare gravi infortuni o la morte. Siete responsabili del funzionamento sicuro in pendenza. L'utilizzo della macchina su qualsiasi pendenza richiede un livello superiore di attenzione.
- Valutate le condizioni del sito per determinare se la pendenza consente di utilizzare la macchina in sicurezza, anche facendo un sopralluogo del sito. Basatevi sempre su buon senso e giudizio quando effettuate questa ricognizione.
- Consultate le istruzioni per l'utilizzo in pendenza della macchina elencate di seguito e verificate le condizioni d'uso al fine di determinare se è possibile azionare la macchina in quel particolare giorno e in quel sito. I cambiamenti del terreno possono determinare un cambiamento del funzionamento in pendenza della macchina.
- Evitate di avviare, arrestare o sterzare con la macchina in pendenza. Evitate di cambiare bruscamente la velocità o la direzione. Sterzate in modo lento e graduale.
- Non azionate la macchina in condizioni in cui trazione, sterzaggio o stabilità possono essere compromessi.
- Rimuovete o segnalate le ostruzioni, come fossati, buche, solchi, dossi, rocce o altri pericoli nascosti. L'erba alta può nascondere delle ostruzioni. Il terreno accidentato può ribaltare la macchina.

- Siate consapevoli del fatto che l'utilizzo della macchina su erba bagnata, trasversalmente su pendenze o in discesa può causare una perdita di trazione della macchina. La perdita di trazione delle ruote motrici può comportare uno slittamento e una perdita di capacità frenante e sterzante.
- Prestate estrema cautela durante l'utilizzo della macchina in prossimità di scarpate, fossati, terrapieni, zone d'acqua pericolose o altri pericoli. La macchina potrebbe ribaltarsi improvvisamente nel caso in cui una ruota ne superi il bordo o se il bordo dovesse cedere. Individuate un'area di sicurezza tra la macchina ed eventuali pericoli.

# Verifica degli interruttori di sicurezza a interblocchi

**⚠ ATTENZIONE**

**I microinterruttori di sicurezza sono stati previsti per salvaguardare la vostra integrità fisica. Se i microinterruttori di sicurezza scollegati o guasti, la macchina può funzionare in modo pericoloso e causare infortuni,**

- **Non scollegate i microinterruttori di sicurezza.**
- **Controllate ogni giorno il funzionamento dei microinterruttori per accertatevi che il sistema di sicurezza funzioni correttamente.**
- **In caso di guasto di un microinterruttore, sostituitelo prima di usare la macchina.**

Il sistema di sicurezza a interblocchi svolge le seguenti funzioni:

- Impedisce la rotazione della spazzola quando la tramoggia è sollevata.
- Evita che la tramoggia venga scaricata quando la macchina è in posizione disassata.
- Quando la tramoggia è in fase di scarico, si attiva un allarme acustico. Non spostate il veicolo trainante durante lo scarico della tramoggia.

# Suggerimenti

- Prima di iniziare a spazzare, ispezionate la zona per stabilire la direzione migliore.

  **Nota:** Scegliete un punto di riferimento distante di fronte a voi per spazzare in linea retta.
- Cercate sempre di eseguire una passata lunga e ininterrotta, con una lieve sovrapposizione della passata di ritorno.
- Sul tappeto erboso la spazzola raccoglie carote d'erba, ramoscelli, erba falciata, foglie, aghi di pino e pigne e detriti di piccole dimensioni.
- La macchina esegue anche il grooming del tappeto erboso. La spazzola pettina l'erba e la solleva per agevolare un taglio uniforme durante la tosatura. Mentre pulisce, la leggera azione scarificante promuove la penetrazione dell'acqua e degli antiparassitari e riduce la necessità di rinnovare il tappeto erboso.

  ***Importante:*** **Non eseguite svolte strette quando la macchina è in uso per non danneggiare il tappeto erboso.**
- Quando la tramoggia è piena, la macchina è meno efficace nella raccolta di detriti e lascia o lancia materiale a terra.

# Scarico della tramoggia

**⚠ PERICOLO**

**Il ribaltamento e le scosse elettriche possono causare gravi ferite o la morte.**

- **Non scaricate mai la tramoggia su un pendio. Scaricatelo sempre su terreno pianeggiante.**
- **Scaricate soltanto in una zona priva di cavi aerei e di altri ostacoli.**

***Importante:*** **Verificate che, durante lo scarico, la macchina sia saldamente fissata all'attacco di traino del veicolo trainante mediante il perno di traino e il cavallotto con perno.**

***Importante:*** **Prima di attivare la sequenza di scarico, assicuratevi che la macchina sia posizionata direttamente dietro il veicolo trainante e all'altezza di trasferimento.**

1. Parcheggiate la macchina su terreno pianeggiante e, prima di scaricare, accertatevi che sia in posizione di trasferimento.
2. Premete il pulsante di scarico della tramoggia per 1 secondo, rilasciate il pulsante per 1 altro secondo e poi premetelo nuovamente (Figura 28).

   **Nota:** La macchina non risponde al comando se premete il pulsante di scarico della tramoggia troppo velocemente.

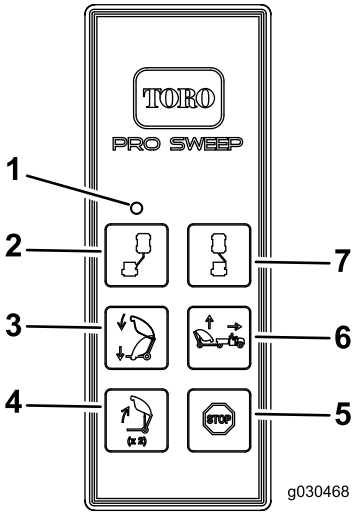


g030468

**Figura 28**

1. Luce LED
2. Disassamento a sinistra
3. Abbassamento spazzatrice
4. Scarico della tramoggia
5. Arresto
6. Sollevamento spazzatrice
7. Disassamento a destra

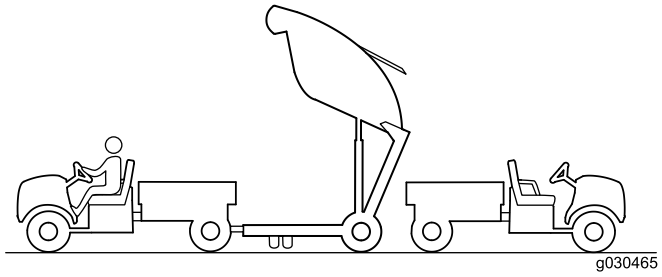


g030465

**Figura 29**

**⚠ ATTENZIONE**

**Lo scarico della tramoggia può ferire astanti o animali domestici.**

**Durante lo scarico, tenete gli astanti e gli animali domestici a distanza di sicurezza dalla tramoggia.**

# Abbassamento della tramoggia

Per abbassare la tramoggia premete il pulsante di abbassamento della spazzatrice.

**Nota:** Assicuratevi che la tramoggia sia in posizione abbassata prima di iniziare a trainare la macchina.

# Ispezione e pulizia della macchina

Al termine della pulizia del tappeto erboso, pulite accuratamente la macchina. Asciugate la tramoggia all'aria. Al termine della pulizia, controllate la macchina per rilevare eventuali danni alle parti meccaniche. L'esecuzione di queste procedure garantisce che la macchina funzioni in modo soddisfacente durante la successiva operazione di pulizia del tappeto erboso.

# Trasporto della macchina

- Prestate cautela durante il carico o lo scarico della macchina su un rimorchio o un autocarro.
- Utilizzate rampe a piena larghezza per il carico della macchina su un rimorchio o un autocarro.
- Non trasferite mai la macchina quando l'allarme e la spia di trasferimento sono attivi.
- Prima di trasferire la macchina, utilizzate i punti di attacco per ancorare la parte anteriore della macchina (Figura 30), e l'assale (Figura 31) per ancorare la parte posteriore della macchina al rimorchio.

  **Nota:** Il trasferimento della macchina senza l'utilizzo di punti di attacco può danneggiare la macchina stessa.

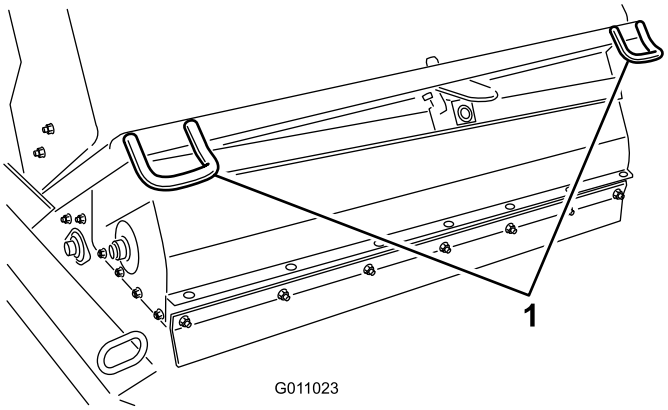


g011023

**Figura 30**

1. Punti di attacco anteriori

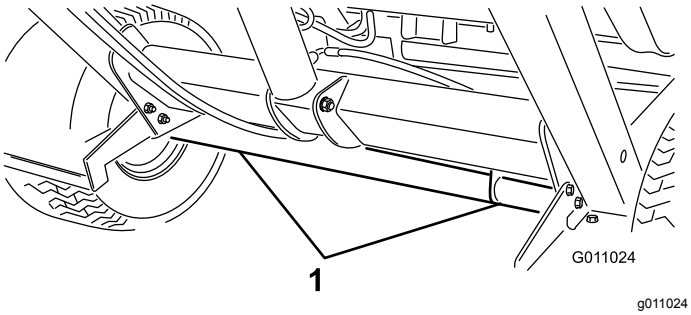


**Figura 31**

1. Punto di attacco posteriore

# Utilizzo della macchina in condizioni di bassa temperatura

La testa flottante della macchina funziona correttamente quando il fluido idraulico all'interno della macchina raggiunge una temperatura di funzionamento di 82 °C.

# Attivazione della modalità di sollevamento spazzatrice

Il pulsante di sollevamento spazzatrice ha 2 possibili modalità: standard e opzionale.

La modalità standard consente di sollevare la macchina ad altezze predefinite. Vedere Pulsante di sollevamento spazzatrice - modalità standard (pagina 19).

La modalità opzionale consente di regolare la macchina a qualsiasi altezza desiderata e di arrestarla alle altezze predefinite. Vedere Pulsante di sollevamento spazzatrice - modalità opzionale (pagina 19).

1. Rimuovete il coperchio dal modulo di comando.
2. Scollegate i 2 collegamenti dei fili dal connettore a spirale illustrato in Figura 32.
3. Collegate i 2 collegamenti dei fili nel connettore a spirale esistente, collegato al cablaggio preassemblato.
4. Montate il coperchio sul modulo di comando.

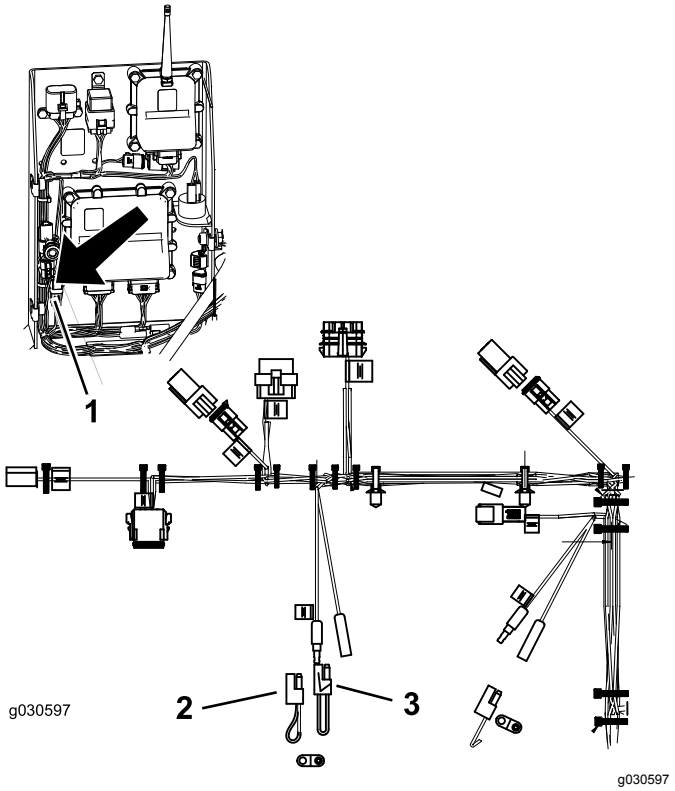


**Figura 32**

1. Posizione delle spirali
2. Spirale per la modalità opzionale (collegata al cablaggio preassemblato)
3. Spirale per la modalità standard

**Nota:** Per tornare alla modalità standard, montate il connettore a spirale originale.

# Sicurezza dopo l'uso

- Lasciate raffreddare la macchina prima del rimessaggio della macchina al chiuso.
- Mantenete tutte le parti della macchina in buone condizioni operative e la bulloneria ben serrata.
- Sostituite tutti gli adesivi usurati, danneggiati o mancanti.

# Manutenzione

## Programma di manutenzione raccomandato

| Cadenza di manutenzione | Procedura di manutenzione |
|---|---|
| Dopo le prime 10 ore | • Serrate i dadi a staffa delle ruote. |
| Ogni 25 ore | • Pulite l'area della spazzola. |
| Ogni 50 ore | • Ingrassate la macchina Se utilizzate la macchina in condizioni normali, lubrificate tutti i cuscinetti e le boccole subito dopo ogni lavaggio. Se lavorate in ambienti molto polverosi o inquinati, lubrificate i cuscinetti e le boccole ogni giorno. |
| Ogni 100 ore | • Ispezionate le condizioni degli pneumatici.<br>• Sostituite la spazzola. |
| Ogni 200 ore | • Serrate i dadi a staffa delle ruote.<br>• Sostituite la falda anteriore. |
| Ogni 600 ore | • Verificate che la tramoggia non sia danneggiata. |

## Lista di controllo della manutenzione quotidiana

Fotocopiate questa pagina e utilizzatela quando opportuno.

| Punto di verifica per la manutenzione | Per la settimana di: | | | | | | |
|---|---|---|---|---|---|---|---|
| | Lun | Mar | Mer | Gio | Ven | Sab | Dom |
| Verificate il funzionamento del sistema degli interruttori di sicurezza a interblocchi. | | | | | | | |
| Controllate i rumori insoliti di funzionamento. | | | | | | | |
| Controllate la pressione degli pneumatici. | | | | | | | |
| Verificate che i tubi idraulici flessibili non siano danneggiati. | | | | | | | |
| Verificate che non ci siano perdite di liquido. | | | | | | | |
| Controllate il funzionamento dei comandi. | | | | | | | |
| Controllate la tramoggia | | | | | | | |
| Rimuovete i materiali che sono rimasti attaccati alla spazzola. | | | | | | | |
| Controllate l'usura della spazzola.[1] | | | | | | | |
| Lubrificate tutti i raccordi d'ingrassaggio.[2] | | | | | | | |
| Ritoccate la vernice danneggiata. | | | | | | | |

[1] Sostituite se mancante o rotta

[2]Immediatamente dopo ogni lavaggio, indipendentemente dalla cadenza indicata

**Nota sulle aree problematiche**

| Ispezione effettuata da: | | |
|---|---|---|
| **N.** | **Data** | **Informazioni** |
| | | |
| | | |
| | | |
| | | |
| | | |
| | | |
| | | |

# Sicurezza della manutenzione

- Prima di effettuare qualsiasi intervento di regolazione della macchina, fermate il veicolo trainante, spegnete il motore, innestate il freno di stazionamento, rimuovete la chiave e attendete che tutte le parti in movimento siano ferme.
- Eseguite solamente gli interventi di manutenzione indicati in questo manuale. Qualora siano necessari interventi di assistenza o di riparazione importanti, rivolgetevi a un distributore Toro autorizzato.
- Accertatevi che la macchina si trovi in condizioni operative sicure serrando dadi, bulloni e viti.
- Se possibile, non effettuate la manutenzione mentre il motore è in funzione. Tenetevi a distanza dalle parti in movimento.
- Scaricate con cautela la pressione dai componenti che hanno accumulato energia.
- Quando lavorate sotto la macchina, sorreggetela con blocchi di sostegno o supporti di rimessaggio. **Non affidatevi mai al sistema idraulico per sorreggere la macchina.**
- Controllate quotidianamente i bulloni di montaggio delle fustelle per accertarvi che siano serrati come da specifiche.
- Al termine degli interventi di manutenzione o regolazione sulla macchina, assicuratevi che tutte le protezioni siano state montate e ben assicurate.

# Sicurezza dell'impianto idraulico

- Se il fluido viene iniettato sulla pelle, rivolgetevi immediatamente ad un medico. Il fluido iniettato deve essere rimosso chirurgicamente da un medico entro poche ore.
- Assicuratevi che tutti i flessibili e i tubi del fluido idraulico siano in buone condizioni e che tutti i collegamenti e i raccordi idraulici siano serrati prima di mettere l'impianto idraulico sotto pressione.
- Tenete corpo e mani lontano da perdite filiformi o da ugelli che eiettano fluido idraulico pressurizzato.
- Usate cartone o carta per cercare le perdite di fluido idraulico.
- Eliminate con sicurezza la pressione dall'intero impianto idraulico prima di eseguire qualsiasi intervento sull'impianto.

# Lubrificazione della macchina

**Intervallo tra gli interventi tecnici:** Ogni 50 ore Se utilizzate la macchina in condizioni normali, lubrificate tutti i cuscinetti e le boccole subito dopo ogni lavaggio. Se lavorate in ambienti molto polverosi o inquinati, lubrificate i cuscinetti e le boccole ogni giorno.

La macchina è dotata di 11 raccordi di ingrassaggio che devono essere lubrificati con grasso a base di litio n. 2.

1. Lubrificate i seguenti raccordi:
   - Perno superiore della tramoggia (2) (Figura 33)
   - Perno della spazzola (2) (Figura 34)
   - Cilindro di sollevamento (2) (Figura 35)
   - Perno inferiore della tramoggia (2) (Figura 36)
   - Perno del timone di traino (1) (Figura 37)
   - Attacco della lama Windrow (Figura 38)
   - Mozzo della lama Windrow (Figura 38)
2. Pulite i raccordi d'ingrassaggio in modo che nel cuscinetto o nella boccola non possano penetrare corpi estranei.

3. Pompate del grasso nel cuscinetto o nella boccola.
4. Tergete il grasso superfluo.

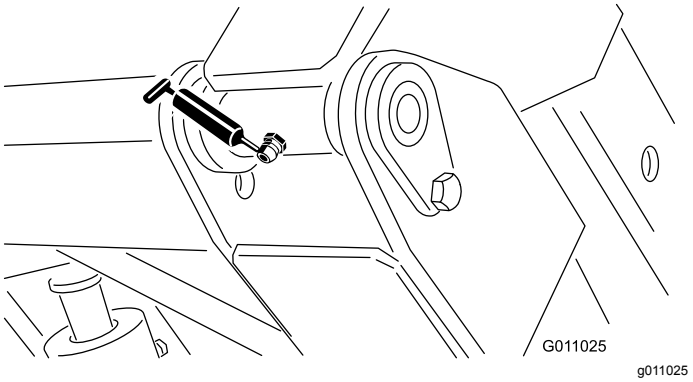


**Figura 33**

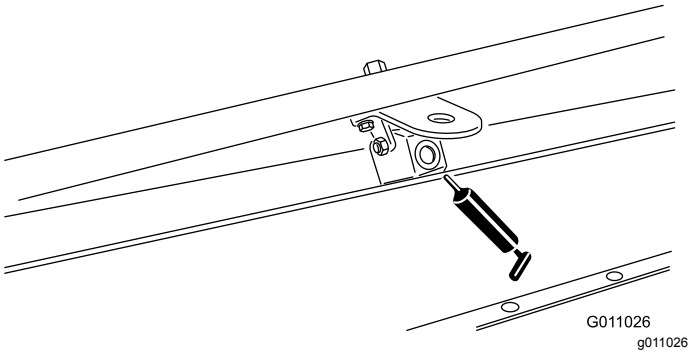


**Figura 34**

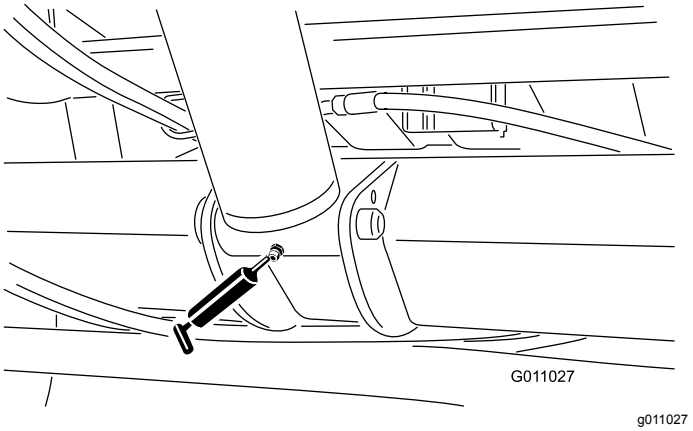


**Figura 35**

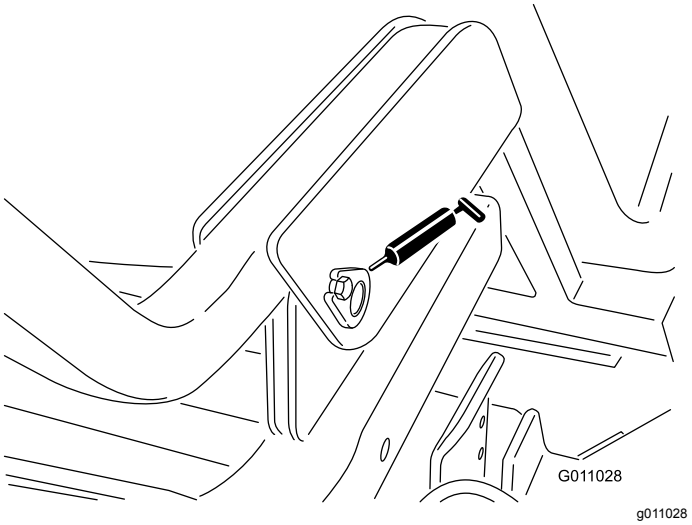


**Figura 36**

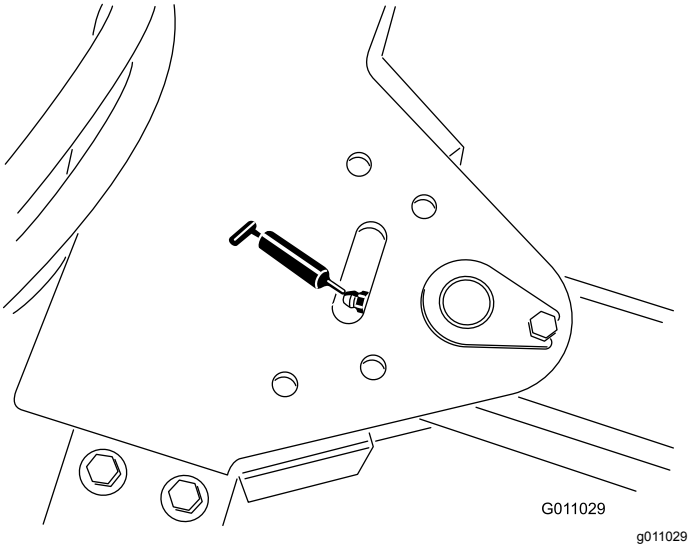


**Figura 37**

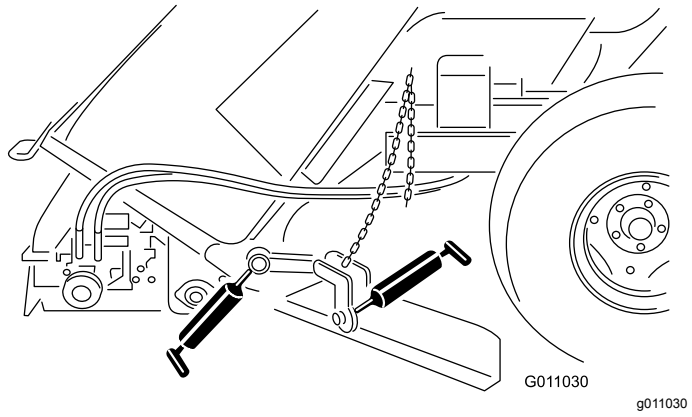


**Figura 38**

# Associazione telecomando e macchina

***Importante:*** **Leggete l'intera procedura prima di eseguirla.**

Il telecomando deve stabilire la comunicazione con l'unità di base prima di poter utilizzare il sistema. Il telecomando è associato all'unità di base del sistema prima di lasciare la fabbrica mediante la procedura di associazione. Nelle situazioni in cui è necessario ripristinare le comunicazioni tra telecomando e unità di base (ad esempio: introduzione di un nuovo telecomando o di uno di ricambio su un'unità di base preesistente), effettuate quanto indicato di seguito.

**Nota:** L'associazione di un telecomando a un'unità di base diversa lo dissocia dall'unità di base originale.

1. Escludete l'alimentazione dalla macchina.
2. Posizionatevi vicino alla macchina in un punto bene in vista e senza ostacoli, con il telecomando in mano.
3. Tenete premuti contemporaneamente i pulsanti OFFSET LEFT (disassamento a sinistra) e OFFSET RIGHT (disassamento a destra). Il LED lampeggia circa una volta al secondo.
4. Continuate a tenere premuti i pulsanti finché il LED inizia a lampeggiare circa due volte al secondo.
5. Rilasciate i pulsanti.
6. Tenete premuto il pulsante OFFSET LEFT (disassamento a sinistra). Il LED lampeggia circa due volte al secondo.
7. Continuate a tenere premuto il pulsante OFFSET LEFT (disassamento a sinistra) e girate la chiave di avviamento sulla posizione di FUNZIONAMENTO. La luce LED diventerà fissa se la procedura è avvenuta con successo.

   **Nota:** Ciò può richiedere fino a 20 secondi.
8. Rilasciate il pulsante OFFSET LEFT (disassamento a sinistra).

   Il sistema è pronto all'uso con quel particolare telecomando.

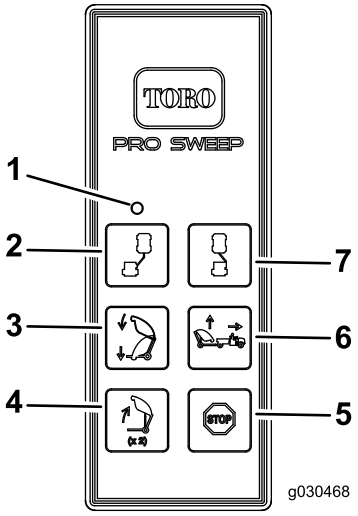


g030468

**Figura 39**

1. Luce LED
2. Disassamento a sinistra
3. Abbassamento spazzatrice
4. Scarico della tramoggia
5. Arresto
6. Sollevamento spazzatrice
7. Disassamento a destra

# Sostituzione delle batterie del telecomando

Il telecomando è alimentato da 4 batterie AAA. Durante l'installazione delle batterie, rispettate la polarità corretta indicata all'interno del vano per evitare danni all'unità.

1. Togliete le 6 viti dalla parte posteriore del telecomando e togliete il coperchio (Figura 40).

   **Nota:** Se possibile, lasciate la tenuta di gomma e la guarnizione in acciaio nel canale quando rimuovete il coperchio e le batterie.

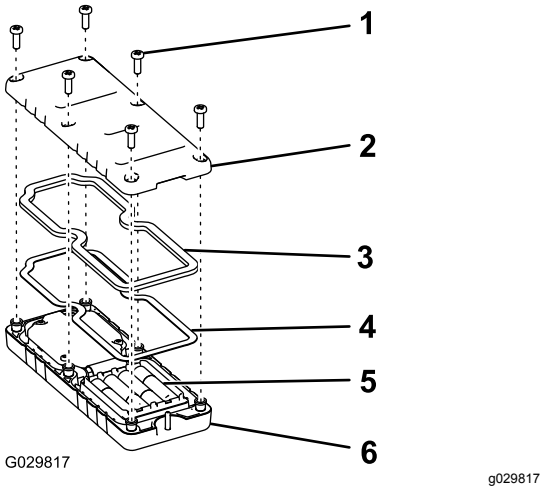


**Figura 40**

1. Vite
2. Coperchio
3. Guarnizione
4. Guarnizione in acciaio
5. Batterie
6. Telecomando

2. Estraete le batterie esaurite ed eliminatele secondo le modalità corrette previste dalle norme locali.
3. Inserite ogni batteria nuova in un portabatteria rispettando la polarità.

   **Nota:** Se le batterie sono inserite in modo scorretto, il dispositivo non riporta danni, ma non funziona.
4. Se avete rimosso accidentalmente la tenuta di gomma e la guarnizione in acciaio, riposizionatele accuratamente nel canale del telecomando.
5. Riposizionate il coperchio e fissatelo con le 6 viti precedentemente rimosse (Figura 40) e serratele a una coppia di 1,5-1,7 N·m.

   **Nota:** Non serrate eccessivamente le viti.

# Rimessaggio

1. Pulite accuratamente la macchina per eliminare morchia, foglie e detriti.
2. Controllate la pressione degli pneumatici. Vedere Controllo della pressione degli pneumatici (pagina 24).
3. Controllate tutti i dispositivi di fissaggio e, se necessario, serrateli.
4. Lubrificate tutti i raccordi d'ingrassaggio. Tergete il lubrificante superfluo.
5. Controllate la condizione della spazzola e sostituitela se necessario.

# Localizzazione guasti

| Condizioni | Possibili cause | Rimedio |
|---|---|---|
| La macchina non raccoglie i detriti. | La spazzola è danneggiata.<br><br>L'altezza della spazzola è troppo elevata.<br><br>L'altezza della falda anteriore è troppo bassa o troppo alta. | Sostituite la spazzola.<br><br>Regolate l'altezza della spazzola; consultate Regolazione dell'altezza della spazzola (pagina 22).<br><br>Regolate l'altezza della falda anteriore; consultate Regolazione dell'altezza della falda anteriore (pagina 24). |
| La macchina presenta una vibrazione eccessiva. | Controllate i cuscinetti dell'albero della spazzola. Se sono troppo caldi, controllate i cuscinetti per escludere danni.<br><br>Corpi estranei sono avvolti attorno alla spazzola. | Sostituite i cuscinetti avariati.<br><br>Eliminate i corpi estranei. |
| La spia diagnostica sulla macchina non si illumina alla pressione di un pulsante del telecomando. | Presenza di interferenze di frequenza. | Associate il telecomando all'unità di base; consultate Associazione telecomando e macchina (pagina 33). |

# Verifica dei codici di guasto

Se la spia di diagnostica indica la presenza di un guasto di sistema (fate riferimento a Spia diagnostica (pagina 19)), controllate i codici di guasto per determinare cosa non va nella macchina.

# Attivazione della modalità di diagnostica e controllo dei codici

1. Girate la chiave in posizione di FUNZIONAMENTO.
2. Scollegate l'alimentazione separando il cablaggio del veicolo da quello della macchina.
3. Rimuovete la copertura anteriore.
4. Staccate il cappuccio fisso dei 2 connettori di derivazione di diagnostica (Figura 41A).
5. Collegate i connettori di derivazione di diagnostica tra loro (Figura 41B).

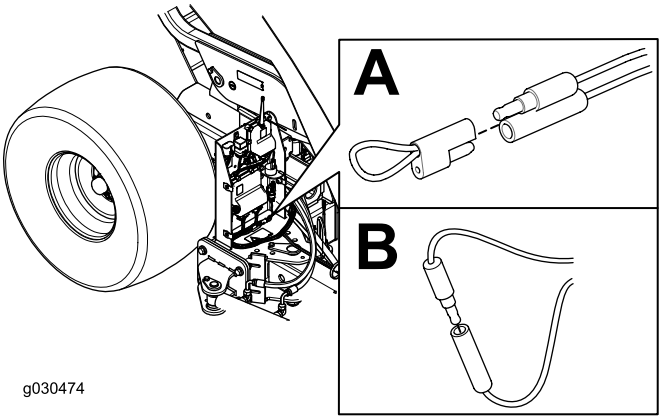


g030474

**Figura 41**

6. Collegate il cablaggio preassemblato del veicolo e quello della macchina tra loro per alimentare la macchina.
7. Contate il numero di lampeggi per determinare il codice di guasto, poi consultate la tabella seguente:

   **Nota:** Se sono presenti più guasti, entrambi produrranno un lampeggiamento, poi faranno una lunga pausa e poi la sequenza di lampeggiamento si ripeterà.

| Codice | Modalità di accensione LED | Comportamento | Dettagli |
|---|---|---|---|
| Guasti specifici della macchina | | | |
| 11 | Lampeggio singolo, pausa, lampeggio singolo, pausa lunga, poi ripetizione | Comunicazione persa con la macchina | Connettore non collegato; individuate il connettore del cablaggio sciolto o disconnesso e collegatelo. |
| | | | Qualcosa non va con il cablaggio; contattate il vostro distributore Toro autorizzato. |
| | | | La macchina è in avaria; contattate il vostro distributore Toro autorizzato. |
| 12 | Lampeggio singolo, pausa, lampeggio doppio, pausa lunga, poi ripetizione | Versione non compatibile della macchina e/o HH | Software errato (installate il software corretto da TORODIAG); contattate il vostro distributore Toro autorizzato. |
| 13 | Lampeggio singolo, pausa, lampeggio triplo, pausa lunga, poi ripetizione | HH errato – non implementato su Rev A | L'associazione dei prodotti è errata (ad esempio, un tentativo di aggiornare il software su un MH-400 con un telecomando ProPass) |

8. Montate la copertura anteriore.

# Reset dei codici di guasto

Una volta risolto il problema, scollegate e collegate di nuovo i connettori diagnostici. La luce di diagnostica lampeggia continuamente una volta al secondo.

# Note:

## Informativa europea sulla privacy

Dati raccolti da Toro
Toro Warranty Company (Toro) rispetta la privacy. Al fine di elaborare i reclami in garanzia e contattarvi in caso di richiamo di un prodotto, vi chiediamo di comunicarci determinati dati personali direttamente o tramite il rivenditore Toro in loco o Toro Company.

Il sistema di garanzia Toro è installato su server situati negli Stati Uniti, dove la legge sulla tutela della privacy può prevedere una protezione diversa da quella del vostro paese.

COMUNICANDOCI I VOSTRI DATI PERSONALI ACCONSENTITE ALLA LORO ELABORAZIONE COME INDICATO NELL'INFORMATIVA SULLA PRIVACY.

Utilizzo delle informazioni da parte di Toro
Toro può utilizzare i vostri dati personali per elaborare i reclami in garanzia e contattarvi in caso di richiamo di un prodotto e per qualsiasi altra comunicazione, nonché condividere i vostri dati con consociate, rivenditori e altri partner commerciali collegati a tali attività. Non venderemo i vostri dati personali ad altre aziende. Ci riserviamo il diritto di divulgare i dati personali a scopo di conformità con la legislazione applicabile e su richiesta delle autorità competenti, per il corretto funzionamento del sistema o per tutelare noi stessi o gli altri utenti.

Conservazione dei dati personali
Conserveremo i vostri dati personali finché saranno necessari per gli scopi previsti al momento della loro raccolta iniziale o per altri scopi legittimi (come la conformità normativa) o laddove richiesto dalla legislazione applicabile.

L'impegno di Toro per la sicurezza dei vostri dati personali
Adottiamo precauzioni ragionevoli per proteggere la sicurezza dei vostri dati personali, nonché misure atte a mantenere l'accuratezza e lo status corrente dei dati personali.

Accesso e correzione delle vostre informazioni personali
Se desiderate rivedere o correggere le vostre informazioni personali, contattateci via e-mail all'indirizzo legal@toro.com.

## Legislazione australiana relativa ai consumatori

I clienti australiani potranno reperire i dettagli concernenti la legislazione australiana relativa ai consumatori all'interno della confezione o presso il concessionario Toro in loco.

# La garanzia Toro

Garanzia limitata di due anni

## Condizioni e prodotti coperti

The Toro Company e la sua affiliata, Toro Warranty Company, ai sensi di un accordo tra le medesime, garantiscono che il vostro Prodotto Commerciale Toro (il “Prodotto”) è esente da difetti di materiale e lavorazione per il periodo più breve tra due anni o 1.500 ore di servizio*. Questa garanzia si applica a tutti i prodotti ad eccezione degli arieggiatori (per questi prodotti vedere le dichiarazioni di garanzia a parte). Nei casi coperti dalla garanzia, provvederemo alla riparazione gratuita del Prodotto, ad inclusione di diagnosi, manodopera, parti e trasferimento. La presente garanzia è valida con decorrenza dalla data di consegna del Prodotto all'acquirente iniziale.
*Prodotto provvisto di contaore.

## Istruzioni per ottenere il servizio in garanzia

Voi avete la responsabilità di notificare il Distributore Commerciale dei Prodotti o il Concessionario Commerciale Autorizzato dei Prodotti da quale avere acquistato il Prodotto, non appena ritenete che esista una condizione prevista dalla garanzia. Per informazioni sul nominativo di un Distributore Commerciale dei Prodotti o di un Concessionario Autorizzato, e per qualsiasi chiarimento in merito ai vostri diritti e responsabilità in termini di garanzia, potrete contattarci a:

Toro Commercial Products Service Department
Toro Warranty Company
8111 Lyndale Avenue South
Bloomington, MN 55420-1196

+1–952–888–8801 o +1–800–952–2740
E-mail: commercial.warranty@toro.com

## Responsabilità del proprietario

Quale proprietario del Prodotto siete responsabile della manutenzione e delle regolazioni citate nel *Manuale dell’operatore*. La mancata esecuzione della manutenzione e delle regolazioni previste può rendere nullo il reclamo in garanzia.

## Articoli e condizioni non coperti da garanzia

Non tutte le avarie o i guasti che si verificano durante il periodo di garanzia sono difetti di materiale o lavorazione. Quanto segue è escluso dalla presente garanzia:

- Avarie del prodotto risultanti dall'utilizzo di parti di ricambio non originali Toro, o dal montaggio e utilizzo di parti aggiuntive, o dall'impiego di accessori e prodotti modificati non a marchio Toro. Una garanzia a parte può essere fornita dal produttore dei suddetti articoli.
- Avarie del prodotto risultanti dalla mancata esecuzione della manutenzione e/o delle regolazioni consigliate. Qualora non venga eseguita una corretta manutenzione del Prodotto, secondo le procedure consigliate, elencate nel *Manuale dell'operatore*, eventuali richieste di intervento in garanzia potrebbero essere respinte.
- Avarie risultanti dall'utilizzo del prodotto in maniera errata, negligente o incauta.
- Le parti consumate dall'uso, salvo quando risultino difettose. I seguenti sono alcuni esempi di parti di consumo che si usurano durante il normale utilizzo del prodotto: pastiglie e segmenti dei freni, ferodi della frizione, lame, cilindri, rulli e cuscinetti (con guarnizione o da lubrificare), controlame, candele, ruote orientabili e cuscinetti, pneumatici, filtri, nastri e alcuni componenti di irroratrici, come membrane, ugelli, valvole di ritegno, ecc.
- Avarie provocate da cause esterne. I seguenti sono solo alcuni esempi di cause esterne: condizioni atmosferiche, metodi di rimessaggio, contaminazione, utilizzo di carburanti, refrigeranti, lubrificanti, additivi, fertilizzanti, acqua o prodotti chimici non autorizzati, ecc.
- Avarie o problemi prestazionali dovuti all'utilizzo di carburanti (per es. benzina, diesel o biodiesel) non conformi ai rispettivi standard industriali.
- Rumore, vibrazione, usura e deterioramento normali.
- I seguenti sono alcuni esempi di “normale usura”: danni ai sedili a causa di usura o abrasione, superfici verniciate consumate, adesivi o finestrini graffiati, ecc.

## Parti

Le parti previste per la sostituzione come parte della manutenzione sono garantite per il periodo di tempo fino al tempo previsto per la sostituzione di tale parte. Le parti sostituite ai sensi della presente garanzia sono coperte per tutta la durata della garanzia del prodotto originale e diventano proprietà di Toro. Toro si riserva il diritto di prendere la decisione finale in merito alla riparazione di parti o gruppi esistenti, o alla loro sostituzione. Per le riparazioni in garanzia Toro può utilizzare parti ricostruite.

## Garanzia sulla batteria agli ioni di litio e deep cycle:

Le batterie agli ioni di litio e deep cycle hanno uno specifico numero totale di kilowattora erogabili durante la loro vita. Il modo in cui vengono utilizzate, caricate e in cui vengono effettuate le operazioni di manutenzione può prolungare o ridurre la vita totale della batteria. Man mano che le batterie di questo prodotto si consumano, la quantità di lavoro utile tra gli intervalli di carica si ridurrà lentamente, fino a che la batteria sarà del tutto usurata. La sostituzione di batterie che, a seguito del normale processo di usura, risultano inutilizzabili, è responsabilità del proprietario del prodotto. Durante il normale periodo di garanzia del prodotto potrebbe essere necessaria la sostituzione delle batterie, a spese del proprietario. Nota: (Solo batteria agli ioni di litio): Una batteria agli ioni di litio ha soltanto una garanzia prorata parziale da 3 a 5 anni in base alla durata di servizio e ai kilowattora utilizzati. Per ulteriori informazioni si rimanda al *Manuale dell'operatore*.

## La manutenzione è a spese del proprietario.

La messa a punto, la lubrificazione e la pulizia del motore, la sostituzione dei filtri, il refrigerante e l'esecuzione delle procedure di manutenzione consigliata sono alcuni dei normali servizi richiesti dai prodotti Toro a carico del proprietario.

## Condizioni generali

La riparazione da parte di un Distributore o Concessionario Toro autorizzato è l’unico rimedio previsto dalla presente garanzia.

**Né The Toro Company né Toro Warranty Company sono responsabili di danni indiretti, incidentali o consequenziali in merito all’utilizzo dei Prodotti Toro coperti dalla presente garanzia, ivi compresi costi o spese per apparecchiature sostitutive o assistenza per periodi ragionevoli di avaria o di mancato utilizzo in attesa della riparazione ai sensi della presente garanzia. Ad eccezione della garanzia sulle emissioni, citata di seguito, se pertinente, non vi sono altre espresse garanzie. Tutte le garanzie implicite di commerciabilità e idoneità all'uso sono limitate alla durata della presente garanzia esplicita.**

In alcuni stati non è permessa l'esclusione di danni incidentali o consequenziali, né limitazioni sulla durata di una garanzia implicita; di conseguenza, nel vostro caso le suddette esclusioni e limitazioni potrebbero non essere applicabili. La presente garanzia concede diritti legali specifici; potreste inoltre godere di altri diritti, che variano da uno stato all'altro.

## Nota relativa alla garanzia del motore:

Il Sistema di Controllo delle Emissioni presente sul vostro Prodotto può essere coperto da garanzia a parte, rispondente ai requisiti stabiliti dall’Environmental Protection Agency (EPA) degli Stati Uniti e/o dal California Air Resources Board (CARB). Le limitazioni di cui sopra, in termini di ore, non sono applicabili alla garanzia del Sistema di Controllo delle Emissioni. I particolari sono riportati nella Dichiarazione di Garanzia sul Controllo delle Emissioni del motore, fornita con il prodotto o presente nella documentazione del costruttore del motore

## Paesi oltre gli Stati Uniti e il Canada.

I clienti acquirenti di prodotti Toro esportati dagli Stati Uniti o dal Canada devono contattare il proprio Distributore (Concessionario) Toro per ottenere le polizze di garanzia per il proprio paese, regione o stato. Se per qualche motivo non siete soddisfatti del servizio del vostro Distributore o avete difficoltà nell’ottenere informazioni sulla garanzia, siete pregati di rivolgervi all’importatore Toro.

374-0253 Rev D