Form No. 3422-191 Rev A

TORO®

Count on it.

Brukerhåndbok

Pro Sweep®-gressoppsamler

Modellnr. 07068—Serienr. 316000001 og oppover

Registrer ditt produkt på www.Toro.com.
Oversettelse av originalen (NO)

CE

3422-191 A

Dette produktet er i samsvar med alle relevante europeiske direktiver. Du finner mer informasjon i den produktspesifikke samsvarserklæringen.

Elektromagnetisk kompatibilitet

Innenlands: Denne enheten samsvarer med FCC-regler avsnitt 15. Maskinen kan brukes under følgende to forutsetninger: (1) Denne enheten skal ikke forårsake skadelig interferens, og (2) denne enheten må kunne tåle eventuell interferens den utsettes for, inkludert interferens som kan forårsake uønsket innvirkning på driften.

Dette apparatet genererer og bruker radiofrekvensenergi, og hvis det ikke installeres og brukes på korrekt måte, i strengt samsvar med produsentens instruksjoner, kan det forårsake interferens på radio- og TV-mottakelse. Det har blitt typetestet og funnet å være innenfor grensene av en FCC klasse B-dataenhet i samsvar med spesifikasjonene i underartikkel J av artikkel 15 av FCC regler, som angitt ovenfor. Det er imidlertid ingen garanti for at det ikke vil forekomme interferens i en bestemt installasjon. Hvis dette utstyret forårsaker interferens på radio- og TV-signaler, som kan bestemmes ved å skru utstyret av og på, oppmuntres brukeren til å prøve å eliminere interferensen med ett eller flere av følgende tiltak:Snu på mottakerantennen, flytt fjernkontrollmottakeren i forhold til radio-/TV-antennen, eller koble kontrollen i et annet støpsel slik at kontrollen og radio/TV er på ulike strømkretser.Om nødvendig bør brukeren ta kontakt med forhandleren eller en erfaren radio-/TV-fagmann for andre anbefalinger.Følgende hefte fra FCC (Federal Communications Commission) kan være til hjelp: "How to Identify and Resolve Radio-TV Interference Problems" ("slik identifiserer og løser du radio-/TV-interferensproblemer"). Dette heftet er tilgjengelig fra U.S. Government Printing Office, Washington, DC 20402, USA. Bestillingsnr. 004-000-00345-4.

FCC ID: W7OMRF24J40MDME-baseenhet, OA3MRF24J40MA-håndholdt

IC: 7693A-24J40MDME-baseenhet, 7693A-24J40MA-håndholdt

Maskinen kan brukes under følgende to forutsetninger: (1) denne enheten skal ikke forårsake interferens, og (2) denne enheten må kunne tåle interferens, inkludert interferens som kan forårsake uønsket innvirkning på driften av enheten.

Elektromagnetisk kompatibilitetssertifisering Japan

Hånd-holdte:	R 204-520022
RF2CAN:	R 204-520297

Mexico – Sertifisering for elektromagnetisk kompatibilitet

Håndholdt:	**IFETEL : RCPMIMR15-2209**
RF2CAN:	**IFETEL : RCPMIMR15-0142**

Korea – Sertifisering for elektromagnetisk kompatibilitet(Merke gitt i eget sett)

Håndholdt:	MSIP-CRM-TZQ-SMHH **해당 무선설비는 전파혼신 가능성이 있으므로 인명안전과 관련된 서비스는 할 수 없음**
RF2CAN:	MSIP-CRM-TZQ-MRF-E MSIP-CRM-TZQ-RF2CAN **해당 무선설비는 전파혼신 가능성이 있으므로 인명안전과 관련된 서비스는 할 수 없음**

Singapore – Sertifisering for elektromagnetisk kompatibilitet

Håndholdt:	TWM240007_IDA_N4022-15
RF2CAN:	TWM-240005_IDA_N4024–15

Marokko – Sertifisering for elektromagnetisk kompatibilitet

AGREE PAR L'ANRT MAROC

Numero d'agrement:	MR 14093 ANRT 2017
Delivre d'agrement:	29.05.2017

⚠ ADVARSEL

CALIFORNIA
Proposition 65-advarsel

Bruk av dette produktet kan forårsake eksponering for kjemikalier som staten California vet forårsaker kreft, fødselsdefekter eller annen forplantningsskade.

© 2018—The Toro® Company
8111 Lyndale Avenue South
Bloomington, MN 55420

Kontakt oss på www.Toro.com.
Trykt i USA
Med enerett

Innledning

Denne maskinen er ment å brukes av fagfolk, dvs. innleide operatører til kommersielle formål. Hovedfunksjonen til maskinen er å fjerne rusk og rester fra store gressdekkede områder. Den bevegelige koblingsarmen gir en forskyvningsposisjon for oppsamling.

Les denne håndboken nøye, slik at du lærer å bruke og vedlikeholde produktet på riktig måte og unngår person- eller produktskade. Du har ansvar for å bruke produktet på en riktig og sikker måte.

Du kan kontakte Toro direkte på www.Toro.com for materialer for produktsikkerhet og opplæring i bruk, og informasjon om tilbehør, hjelp til å finne en forhandler eller for å registrere produktet ditt.

Hvis maskinen må repareres eller du trenger originale Toro-deler eller mer informasjon, kan du kontakte et autorisert forhandlerverksted eller Toros kundeserviceavdeling. Ha modell- og serienummer for hånden når du tar kontakt. Figur 1 viser hvor på produktet modell- og serienumrene er plassert. Skriv inn numrene i de tomme feltene.

Viktig: **Du kan skanne QR-koden på serienummerplaten (hvis den finnes) med en mobil enhet [eller gå til www.Toro.com] for å få tilgang til informasjon om garanti og deler samt annen produktinformasjon.**

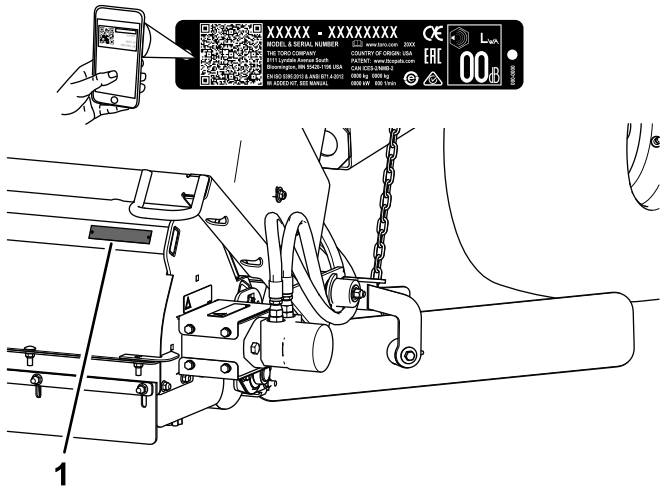

Figur 1

1. Plassering av modell- og serienummer

Modellnr.	_____
Serienr.	_____

Denne brukerhåndboken identifiserer potensielle farer og har sikkerhetsmeldinger som identifiseres ved hjelp av sikkerhetsvarselssymbolet (Figur 2) som advarer om farer som kan føre til alvorlig personskade eller død hvis du ikke følger anbefalte forholdsregler.

g000502

Figur 2

1. Sikkerhetsvarselssymbol

I tillegg brukes to ord for å utheve informasjon. **Viktig** gjør oppmerksom på spesiell mekanisk informasjon og **Obs** henviser til generell informasjon som er verdt å huske.

Innhold

Sikkerhet 5
Generell sikkerhet 5
Sikkerhets- og instruksjonsmerker 5
Montering 8
1 Gjennomgå maskinkravene 9
2 Fjerne koblingsarmen og hydraulikksylinderen fra transportposisjon 9
3 Installere koblingsarmen 9
4 Montere hydraulikksylinderen 11
5 Monter ledningsfastspenneren 12
6 Montere maskinen til tauekjøretøyet 12
7 Før og fest de hydrauliske slangene og ledningsfastspenneren 13
8 Koble til de hydrauliske slangene 14
9 Koble til ledningssatsen 14
10 Montere gressoppsugningsbladene 14
11 Montere den håndholdte fjernkontrollen 17
Oversikt over produktet 17
Kontroller 17
Spesifikasjoner 18
Mål og vekt 18
Radiospesifikasjoner 18
Tilbehør 19
Bruk 19
Sikkerhet før bruk 19
Bruke maskinen 19
Justere børstehøyden 21
Justere valseskrapen 22
Justere høyden på fremre skvettlappen 23
Kontrollere trykket i dekkene 23
Kontrollere hvor stramt hjulenes hakemuttere sitter 23
Aktivere kontrollenheten 23
Bruke tidsavbruddsfunksjonen for kontrolleren 24
Bruke støttepilar for beholder 24
Sikkerhet under drift 25
Sikkerhet i skråninger 25
Kontrollere sperresystemet 26
Brukstips 26
Tømme beholderen 26
Senke beholderen 27
Inspisere og rengjøre maskinen 27
Transportere maskinen 27
Bruke maskinen i kaldt vær 27
Bytte til oppsamler opp-modus 27
Sikkerhet etter bruk 28
Vedlikehold 29
Anbefalt vedlikeholdsplan 29
Kontrolliste for daglig vedlikehold 29
Sikkerhet ved vedlikehold 30
Sikkerhet for hydraulisk system 30
Smøre maskinen 30
Koble sammen fjernkontrollen og baseenheten 32
Skifte ut batterier på fjernkontrollen 32
Lagring 33
Feilsøking 34
Kontrollere feilkoder 34
Gå inn i diagnostikkmodus og kontrollere kodene 35
Tilbakestille feilkodene 35

Sikkerhet

Generell sikkerhet

Dette produktet kan forårsake personskade. Følg alltid alle sikkerhetsinstruksjoner for å unngå alvorlige skader.

Hvis du bruker dette produktet til andre formål enn det er beregnet på, kan du utsette deg selv eller andre for fare.

- Les og forstå innholdet av både denne *brukerhåndboken* og brukerhåndboken for tauekjøretøyet før du bruker denne maskinen. Sørg for at alle som bruker dette produktet, vet hvordan de skal bruke denne maskinen og tauekjøretøyet og forstår advarslene.
- Vær alltid fokusert på oppgaven når du bruker maskinen. Ikke delta i aktiviteter som forårsaker distraksjoner, da dette kan føre til personskade eller materiell skade.
- Hold hender og føtter borte fra roterende deler på maskinen.
- Bruk aldri maskinen uten at alle verneplater og andre sikkerhetsanordninger sitter på plass og fungerer.
- Hold tilskuere på trygg avstand fra maskinen når den er i bevegelse.
- Hold barn borte fra arbeidsområdet. La aldri barn få bruke maskinen.
- Stopp maskinen, slå av motoren, sett på parkeringsbremsen, ta ut nøkkelen og vent til alle bevegelige deler har sluttet å bevege seg før du utfører service, fyller på drivstoff eller fjerner materiale fra maskinen.

Feilaktig bruk og vedlikehold av maskinen kan føre til personskade. For å redusere muligheten for skader bør du følge disse sikkerhetsinstruksjonene og alltid være oppmerksom på sikkerhetsalarmsymbolet som betyr Forsiktig, Advarsel eller Fare – personsikkerhetsinstruks. Hvis ikke disse instruksjonene tas hensyn til, kan dette føre til at noen blir alvorlig skadet eller drept.

Du finner mer sikkerhetsinformasjon i denne håndboken ved behov.

Sikkerhets- og instruksjonsmerker

Sikkerhetsmerker og -instruksjoner er lett synlige for føreren og er plassert i nærheten av alle områder som representerer en potensiell fare. Skift ut alle merker som er ødelagte eller mangler.

decal93-9899

93-9899

1. Fare for knusing – monter sylinderlåsen.

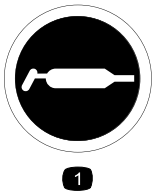

decal58-6520

58-6520

1. Smørefett

decal108-0868

108–0868

1. Advarsel – hold hender og føtter borte fra maskinbørsten.
2. Veltfare – bruk ikke sammen med maskinen i hevet posisjon i skråninger med mer enn 5 graders helling.

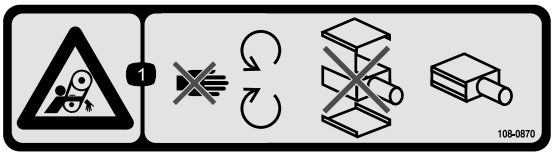

decal108-0870

108–0870

1. Viklingsfare, rem – hold deg borte fra bevegelige deler, hold alle deksler på plass, ikke bruk med deksler fjernet.

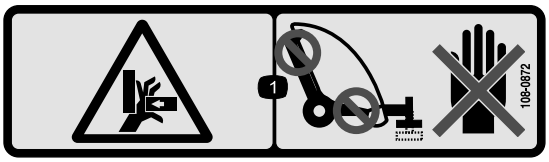

decal108-0872

108–0872

1. Klemfare – hold hendene på god avstand fra klempunktene.

---

decal108-0863

108–0863

1. Klemfare, fare for fallende gjenstand – hold mennesker og kjøretøyer på trygg avstand fra maskinen når maskinen er hevet.

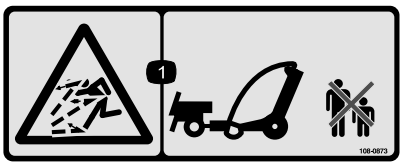

decal108-0873

108–0873

1. Fare for at gjenstander slynges gjennom luften – hold mennesker på trygg avstand.

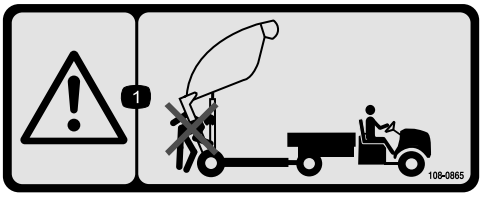

decal108-0865

108–0865

1. Advarsel – hold alle på trygg avstand fra maskinen når du tømmer beholderen.

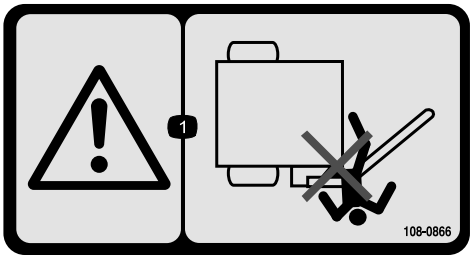

decal108-0866

108-0866

1. Advarsel – hold avstand fra dreiepunktet på koblingsarmen.

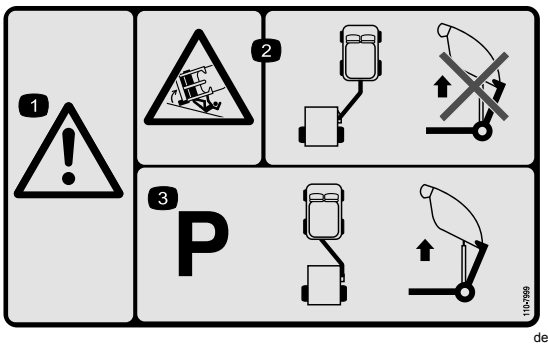

decal110-7999

110-7999

1. Advarsel
2. Fare for å velte – når tilbehøret er i oppsamlerposisjon, må du ikke heve tilbehøret for å tømme det.
3. Maskinen må vært parkert med tilbehøret i taueposisjon før du hever maskinen for å tømme.

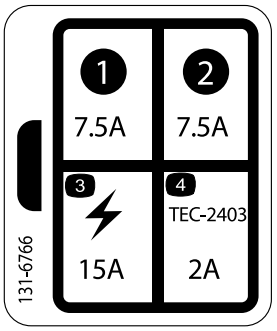

decal131-6766

131-6766

1. 7,5 A
2. 7,5 A
3. Elektrisk tilbehør (15 A)
4. TEC-2403 (2 A)

---

decal93-9852

93-9852

1. Advarsel – les *brukerhåndboken.*
2. Fare for knusing – monter sylinderlåsen.

---

decal108-0861

108–0861

1. Advarsel – les *brukerhåndboken*. Ikke bruk maskinen med mindre du har fått opplæring.
2. Fare for kutting/amputasjon – ta ikke med passasjerer.
3. Fare for elektrisk støt, overhengende strømledninger – vær oppmerksom på overhengende strømledninger.
4. Fare for å miste kontroll – maksimum belastning på maskinen er 1590 kg, på koblingene 114 kg. Ikke kjør ned skråninger.
5. Advarsel – ikke kjør fortere enn 24 km/t.
6. Fare for lagret energi, trailer – senk maskinen, plasser den på blokker eller jekker, koble fra maskinen, koble fra hydraulikken og ledningssatsen. Ikke kjør maskinen i hevet posisjon.

---

decal108-0862

108–0862

1. Advarsel – les *brukerhåndboken*. Ikke bruk maskinen med mindre du har fått opplæring. Hold personer på trygg avstand fra maskinen.
2. Viklingsfare, rem – hold deg borte fra bevegelige deler, hold alle deksler på plass, ikke bruk med deksler fjernet.

Montering

Løse deler

Bruk diagrammet nedenfor som en sjekkliste for å kontrollere at alle delene er sendt.

Prosedyre	Beskrivelse	Ant.	Bruk
1	Ingen deler er nødvendige	–	Gjennomgå maskinkravene før du bruker maskinen.
2	Ingen deler er nødvendige	–	Fjern koblingsarmen og hydraulikksylinderen fra transportposisjon.
3	Koblingsarm Festetapp Bolt (3/8 x 1¼ tomme) Mutter (3/8-16) Stor skive Stor mutter Setteskrue med firkantet hode	1 1 1 1 1 1 1	Monter koblingsarmen
4	Bakre aktuatortapp Bolt (1/2 x 2 tomme) Flat skive (0.531 x 0.063 tomme) Låsemutter (½ tomme) Bolt (3/8 x 1¼ tomme) Boltenhet Flensmutter (3/8 tomme)	1 4 8 4 2 2 2	Monter hydraulikksylinderen.
5	Ledningsfastspenner Kabelfeste Sikring	1 2 1	Monter ledningsfastspenneren.
6	Festetapp Hårnålssplint	1 1	Monter maskinen til tauekjøretøyet.
7	Kabelfeste	8	Før og fest de hydrauliske slangene og ledningsfastspenneren.
8	Ingen deler er nødvendige	–	Koble til de hydrauliske slangene.
9	Ingen deler er nødvendige	–	Koble til ledningssatsen.
10	Bladmonteringsenhet Bolt (7/16 x 3 1/4 tommer) Liten skive (1/2 tomme) Stor skive Avstandsstykke Låsemutter (7/16 tomme) Kjede Bolt (3/8 x 1–1/4 tommer) Flensmutter (⅜ tomme) Smekklenke	1 2 4 1 1 2 1 1 1 1	Monter gressoppsugningsbladene.
11	Håndholdt fjernkontroll Batteri (AAA) Små skruer	1 4 6	Montere den håndholdte fjernkontrollen.

Media og ekstradeler

Beskrivelse	Ant.	Bruk
Brukerhåndbok	1	Les håndboken før du bruker maskinen.
CE-sertifikat	1	Dette dokumentet angir CE-samsvar.
Fjernkontroll	1	Betjen maskinen ved bruk av fjernkontrollen.

1

Gjennomgå maskinkravene

Ingen deler er nødvendige

Prosedyre

- Maskinen kan taues av de fleste arbeidstraktorer som har hydraulikk som produserer 26,5–30 l/min ved 137,9 bar, og som har flotasjonsdekk til bruk på golfbaner. Påse at traktoren har tilstrekkelige bremser og slepekoblingskapasitet til å håndtere en lastebil på 1587 kg. Se tauekjøretøyets *brukerhåndbok* for instruksjoner og forbehold.
- Workman-kjøretøyet krever hydraulikksett med høy strømning. På Workman-kjøretøyer med serienummer mindre enn 900000001 må Heavy Duty Drawbar (modell 44212 eller 44213) monteres.

  Merk: Den firehjulsdrevne Workman-modellen er best for kupert terreng eller voller på golfbaner.

  Viktig: **På eldre modeller av Workman-kjøretøyer må du ikke prøve å trekke maskinen når den er lastet med materialer, med den standardiserte Workman-koblingen. Den kan kun håndtere 680 kg og kan bli bøyd eller skade den tverrgående rørformede akselstøtten eller den bakre fjærlasken. Bruk alltid trekkbomsettet for tunge Workman-kjøretøyer (modell 44212) eller koblingsramme- og trekkbomsettet for tunge Workman-kjøretøyer (modell 44213).**

  Viktig: **Ikke prøv å taue en lastet maskin med et lett nyttekjøretøy eller en liten, lett vogn. Disse maskinene har ikke tilstrekkelige bremser, fjæring eller styrke i rammen til å håndtere vekten av maskinen.**
- Tilhengerbremser anbefales når du bruker maskinen i kupert terreng. Når den er fullastet, kan maskinen veie så mye som 1588 kg (total kjøretøysvekt, GVW). Denne vekten er over anbefalt taue- og bremsegrenser for de fleste tjenestekjøretøyer. Et tilhengerbremsesett er tilgjengelig for direkte montering med Workman-kjøretøyet.

  Merk: Tilhengerbremsesettet kan tilpasses til andre kjøretøy med en bremselyskilde på 12 V.

2

Fjerne koblingsarmen og hydraulikksylinderen fra transportposisjon

Ingen deler er nødvendige

Prosedyre

Merk: Det må være to personer som fjerner koblingsarmen.

1. Fjern boltenheten, bolten og skruen som fester hydraulikksylinderen og slangene til koblingsarmen for å transportere. Kutt også kabelfestet. Senk sylinderen og slangene forsiktig fra armen. Ta vare på boltenheten og festene til senere bruk.
2. Fjern hårnålssplinten og koblingstapp som fester koblingsarmen til øvre transportbrakett. Vær forsiktig når du fjerner armen fra transportbrakettene, da koblingsarmen er svært tung.
3. Drei på den nedre transportbolten, og drei koblingsarmen ned.
4. Fjern boltenheten, bolten og skruen som fester koblingsarmen til nedre transportbraketten.

   Merk: Maskinen flytter seg oppover ved den nedre boltens transportbrakett.
5. Fjern festene som fester transportbrakettene til maskinen. Fjern transportbrakettene, og kast dem.

3

Installere koblingsarmen

Deler som er nødvendige for dette trinnet:

1	Koblingsarm
1	Festetapp
1	Bolt (3/8 x 1¼ tomme)
1	Mutter (3/8-16)
1	Stor skive
1	Stor mutter
1	Setteskrue med firkantet hode

Prosedyre

Merk: Denne prosedyren krever to personer.

1. Før inn den bakre enden av koblingsarmen mellom monteringsplatene på maskinen mens du innretter monteringshullene (Figur 3).

   Merk: Slangeførerne skal plasseres oppå koblingsarmen.

2. Før koblingtappen gjennom monteringsplatene og koblingsarmen (Figur 3).
3. Fest hver koblingstapp til monteringsplaten med en bolt (3/8 x 1 1/4 tomme) og en låsemutter (3/8 tomme) som vist i Figur 3.
4. Fest bunnen av koblingstappen med en stor skive, stor mutter og setteskrue med firkantet hode (Figur 3).

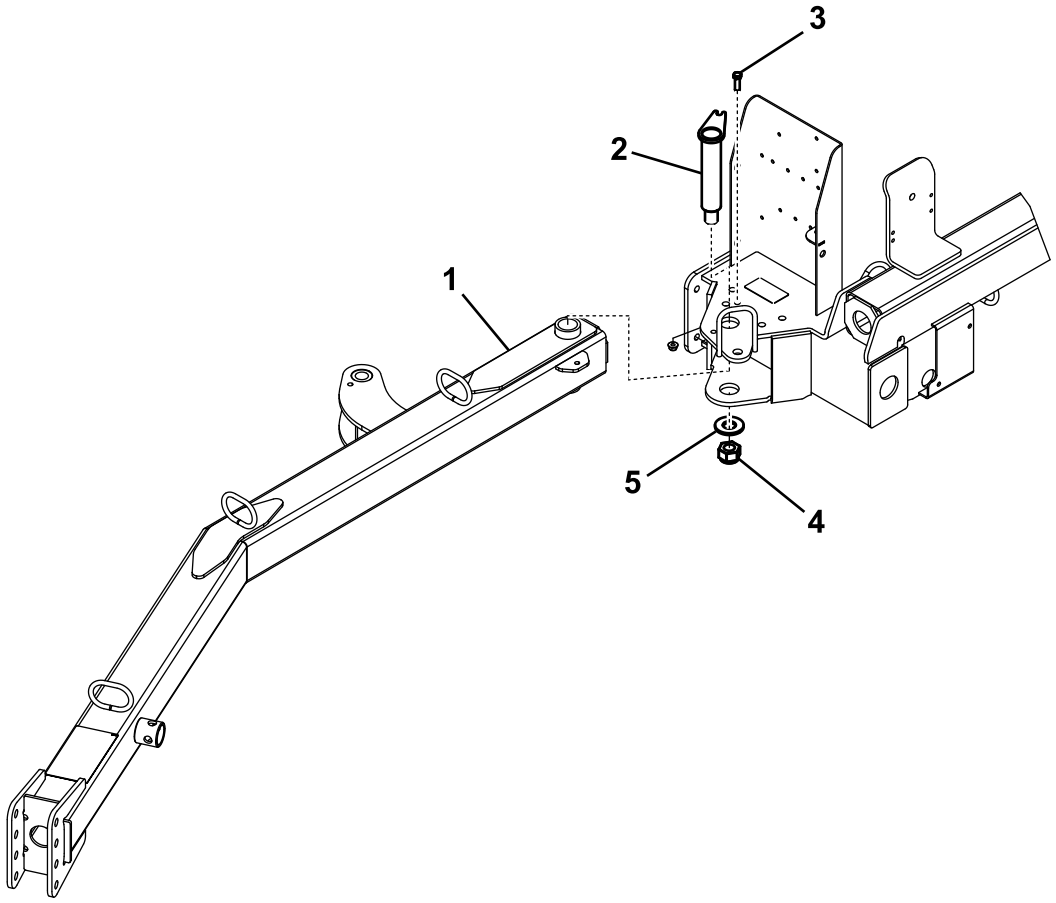

Figur 3

1. Koblingsarm
2. Festetapp
3. Bolt (3/8 x 1 1/4 tomme) og låsemutter (3/8 tomme)
4. Stor mutter og setteskrue med firkantet hode
5. Stor skive

5. Løsne låsemutrene som fester nærbryteren til rammen, og senk bryteren til den er 2,6 til 4,0 mm fra følerplaten på koblingsarmen (Figur 4). Stram låsemutterne for å sikre justeringen.

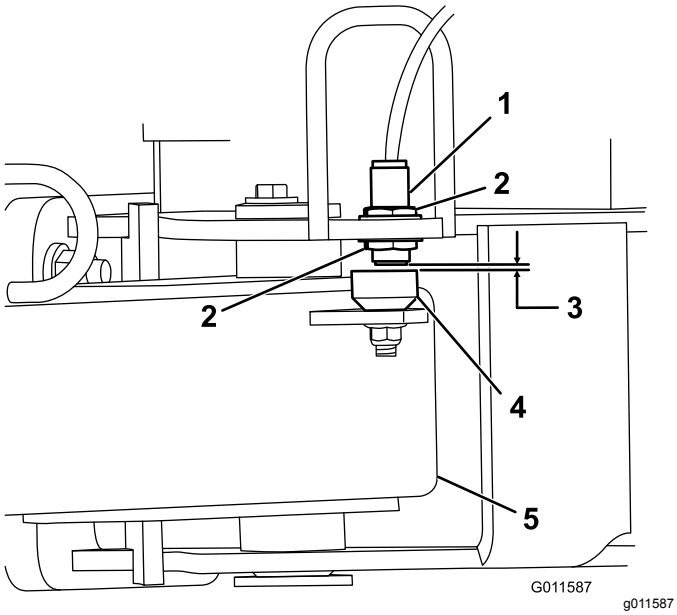

Figur 4

1. Nærbryter
2. Låsemutter
3. 2,6 til 4,0 mm
4. Følerplate
5. Koblingsarm

4

Montere hydraulikksylinderen

Deler som er nødvendige for dette trinnet:

1	Bakre aktuatortapp
4	Bolt (1/2 x 2 tomme)
8	Flat skive (0.531 x 0.063 tomme)
4	Låsemutter (½ tomme)
2	Bolt (3/8 x 1¼ tomme)
2	Boltenhet
2	Flensmutter (3/8 tomme)

Prosedyre

1. Fest bakre aktuatortapp til maskinrammen med fire bolter (½ x 2 tommer), åtte flate skiver (0,531 x 0,063) og fire låsemuttere (½ tomme). Plasser komponentene som vist i Figur 5.

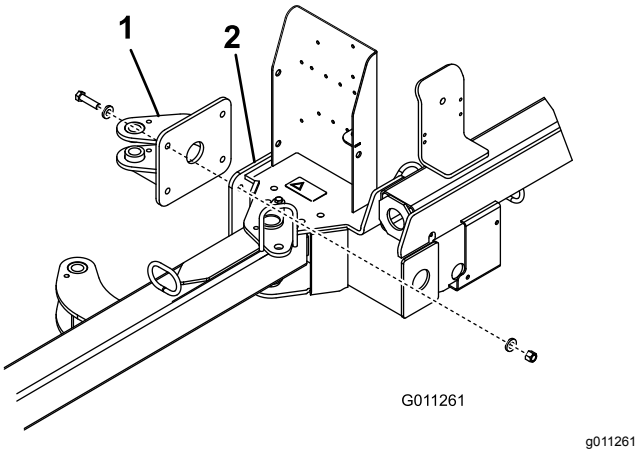

Figur 5

1. Bakre aktuatortapp
2. Maskinramme

2. Fest hver ende av hydraulikksylinderen til en aktuatortapp med en boltenhet, en bolt på 3/8 x 1 1/4 tomme og en flensmutter (3/8 tomme) (Figur 6).

   Merk: Sørg for at stagenden (bruksenden) på sylinderen er festet til fremre aktuatortapp.

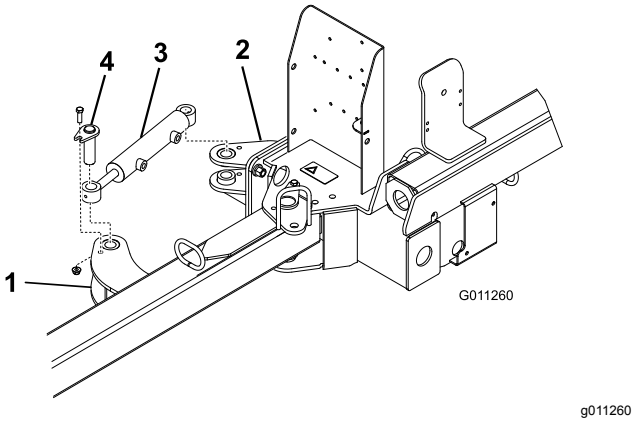

Figur 6

1. Fremre aktuatortapp
2. Bakre aktuatortapp
3. Hydraulisk sylinder
4. Boltenhet

5

Monter ledningsfastspen-neren

Deler som er nødvendige for dette trinnet:

1	Ledningsfastspenner
2	Kabelfeste
1	Sikring

Prosedyre

1. Koble batteriet fra kjøretøyet.
2. Fest ringterminalen for ledningsfastspenneren til jordingsbolten, i nærheten av kjøretøyets sikringsblokk.
3. Sett fastspennerledningen inn i den røde ledningen bak på sikringsblokken.

   Merk: Hvis Workman-kjøretøyet ikke har en ledig sikringsslisse, kan du anskaffe og montere en ekstra sikringsblokk fra Toro (delenr. 92-2641).
4. Før sikringen på 20 A inn i sporet i sikringsblokken (Figur 7).

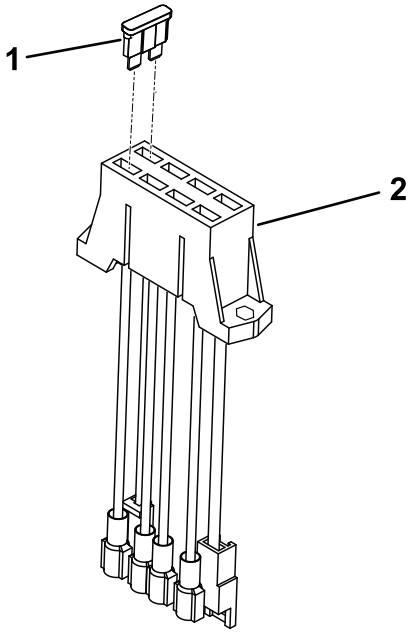

Figur 7

1. Sikring
2. Sikringsblokk

5. Før ledningsfastspenneren langs kjøretøyets hovedfastspenner til bakre del av kjøretøyet (Figur 8).

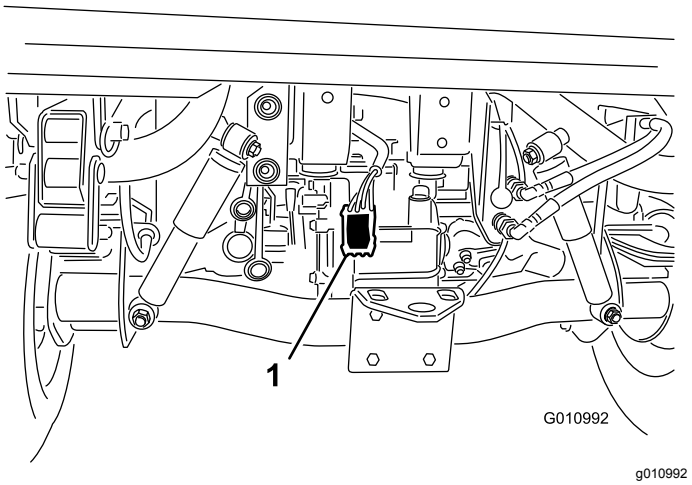

Figur 8

1. Ledningsfastspenner for strøm

6. Fest ledningssatsen til maskinen på flere steder med kabelfester. Hold fastspenneren unna eventuelle varme eller bevegelige deler.

   Merk: Fastspenneren er utstyrt med en kobler for valgfritt bremsekontrollsett.
7. Koble til kjøretøysbatteriet. Se kjøretøyets *brukerhåndbok*.

6

Montere maskinen til tauekjøretøyet

Deler som er nødvendige for dette trinnet:

1	Festetapp
1	Hårnålssplint

Prosedyre

For korrekt oppsamling av rester, påse at maskinens ramme er parallell med bakken.

1. Plasser maskinen på et flatt, jevnt underlag.
2. Rygg tauekjøretøyet opp til maskinen.
3. Fjern fjærtappen, roter støttebenet ned og monter fjærtappen (Figur 9).

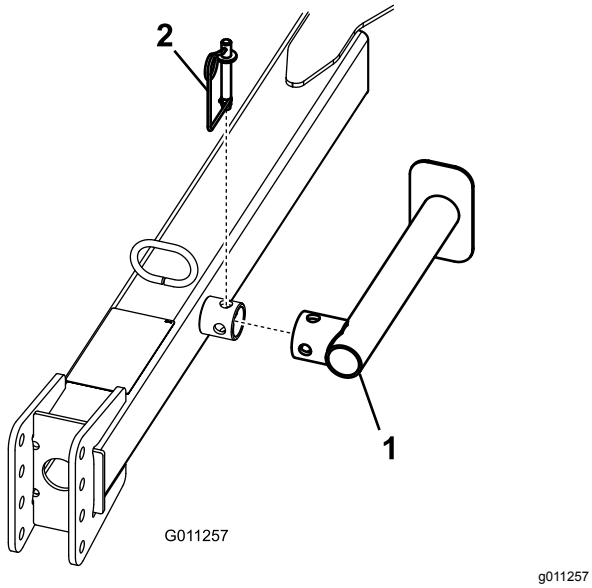

Figur 9

1. Støtteben
2. Fjærtapp

4. Jekk opp koblingsarmen til den er plan med bakken.
5. Juster maskinens koblingssjakkel til samme høyde som tauekjøretøyets sjakkel på følgende måte:
   - Fjern boltene og låsemutrene som fester koblingssjakkelen (Figur 10) til koblingsarmen.

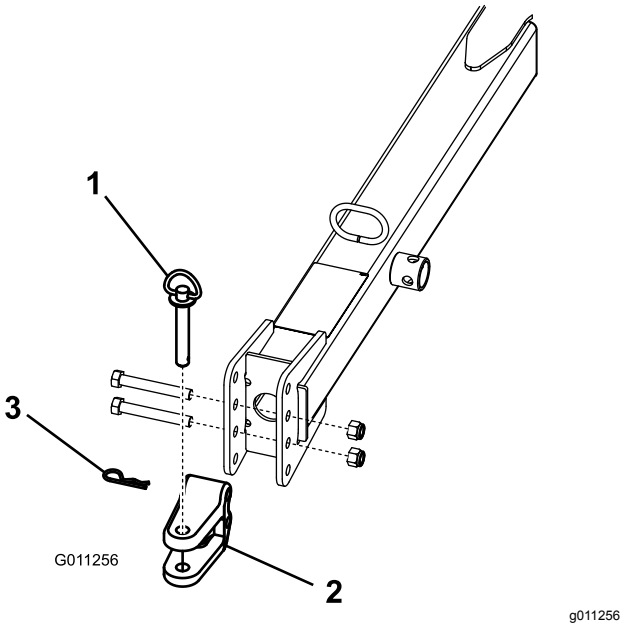

Figur 10

1. Festetapp
2. Sjakkel
3. Hårnålssplint

   - Hev eller senk koblingssjakkelen til en stilling som er omtrent på samme høyde som tauekjøretøyets kobling.
   - Fest sjakkelen til koblingen med boltene og låsemutterne du fjernet tidligere.

     Merk: Påse at maskinen er parallell med bakken.
6. Koble koblingssjakkelen på maskinen til tauekjøretøyets kobling med festetappen og hårnålssplinten.
7. Fjern fjærtappen, roter støttebenet opp til lagringsposisjon og monter fjærtappen.

7

Før og fest de hydrauliske slangene og ledningsfastspenneren

Deler som er nødvendige for dette trinnet:

8	Kabelfeste

Prosedyre

1. Før de hydrauliske slangene og ledningsfastspenneren gjennom slangeførerne til fronten på koblingsarmen (Figur 11).

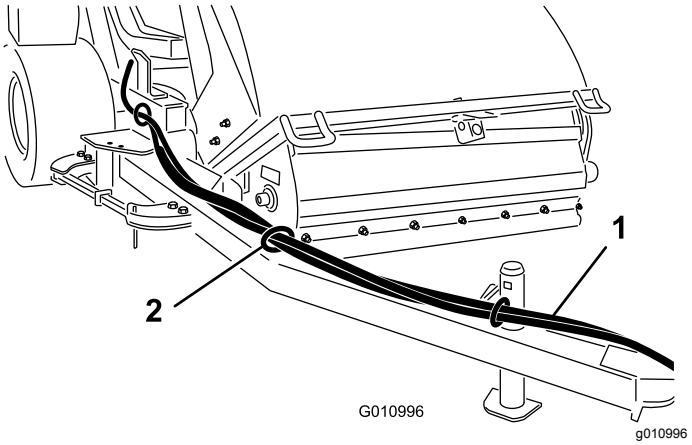

Figur 11

1. Hydrauliske slanger og ledningsfastspenner
2. Slangefører

2. Fest hydraulikkslangene og ledningssatsen som vist i Figur 12 og Figur 13.

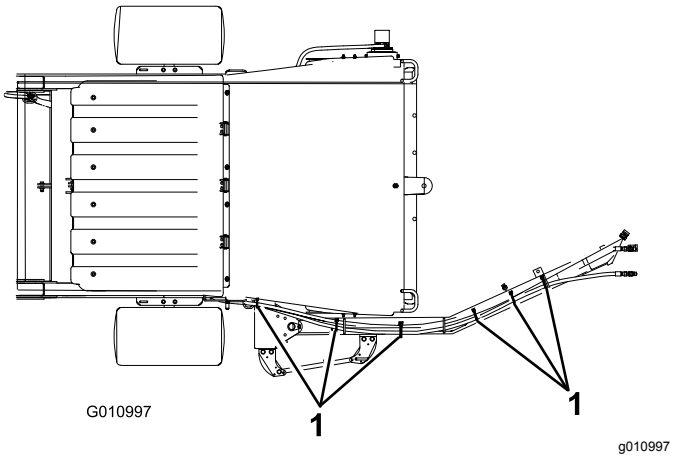

Figur 12
Sett forfra

1. Kabelfeste (6)

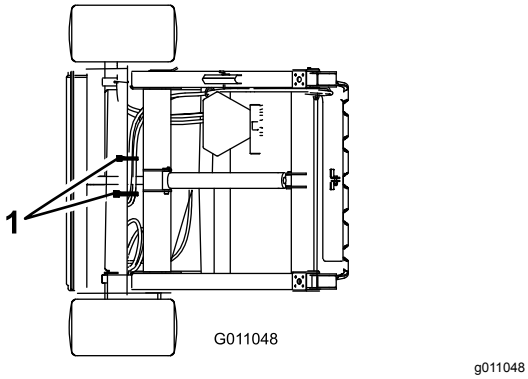

Figur 13
Sett bakfra

1. Kabelfeste (2)

8

Koble til de hydrauliske slangene

Ingen deler er nødvendige

Prosedyre

Koble til hydraulikkslangene fra maskinen til hurtigkoblerne på tauekjøretøyet (Figur 14).

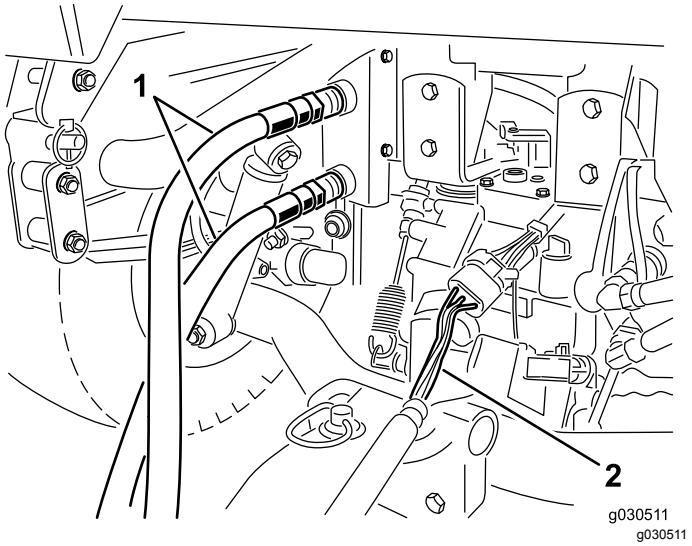

Figur 14

1. Hydraulikkslanger
2. Ledningssats

Viktig: **Påse at børsten roterer i korrekt retning (når den ses fra motorenden skal børsten rotere med klokken). Hvis børsten roterer mot klokken må du reversere tilkoblingen av de hydrauliske slangene.**

Merk: Merk høytrykksslangen med et kabelfeste for å identifisere korrekt montering av slangene (Figur 15).

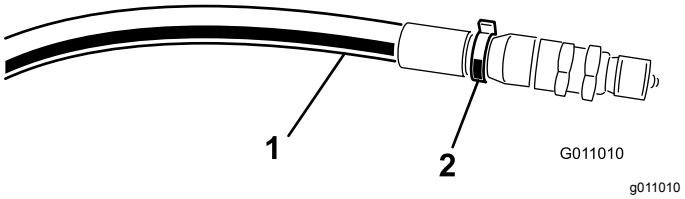

Figur 15

1. Høytrykksslange
2. Kabelfeste

9

Koble til ledningssatsen

Ingen deler er nødvendige

Prosedyre

Koble ledningssatsen fra maskinen til strømledningssatsen på tauekjøretøyet (Figur 14).

Merk: Sikre at ledningssatsen ikke kan komme i klem i koblingen, og at den ikke ligger oppå eller rundt koblingstappen.

10

Montere gressoppsugningsbladene

Deler som er nødvendige for dette trinnet:

1	Bladmonteringsenhet
2	Bolt (7/16 x 3 1/4 tommer)
4	Liten skive (1/2 tomme)
1	Stor skive
1	Avstandsstykke
2	Låsemutter (7/16 tomme)
1	Kjede
1	Bolt (3/8 x 1–1/4 tommer)
1	Flensmutter (⅜ tomme)
1	Smekklenke

Prosedyre

1. Fest knivmonteringsenheten til venstre side på maskinrammen med en bolt (7/16 x 3¼ tomme), to små skiver, en stor skive og en låsemutter (7/16 tomme).

   Merk: Plasser komponentene som vist i Figur 16.

2. Fest gressoppsugingsbladet til monteringsenheten med en bolt (7/16 x 3¼ tomme), to flate skiver, et avstandsstykke og en låsemutter (7/16 tomme). Sett sammen komponentene som vist i Figur 16.

   Merk: Plasser den lange enden av kniven bort fra maskinen.

3. Fest kjedet til bladmonteringsenheten med en bolt (⅜ x 1¼ tomme) og en flensmutter (⅜ tomme) (Figur 16).

4. Fest den andre enden av kjedet til sporet i rammen med smekklenken (Figur 16).

   Merk: Det skal være noe slakk i kjedet når det er koblet til.

5. Smør festene på bladmonteringsenheten og på gressoppsugingsnavet med nr. 2 litiumsbasert smørefett.

   Merk: Når gressoppsuging ikke er nødvendig må du koble fra smekklenken, dreie gressoppsugingsenheten oppover og hekte på kjedet ved hevet nivå.

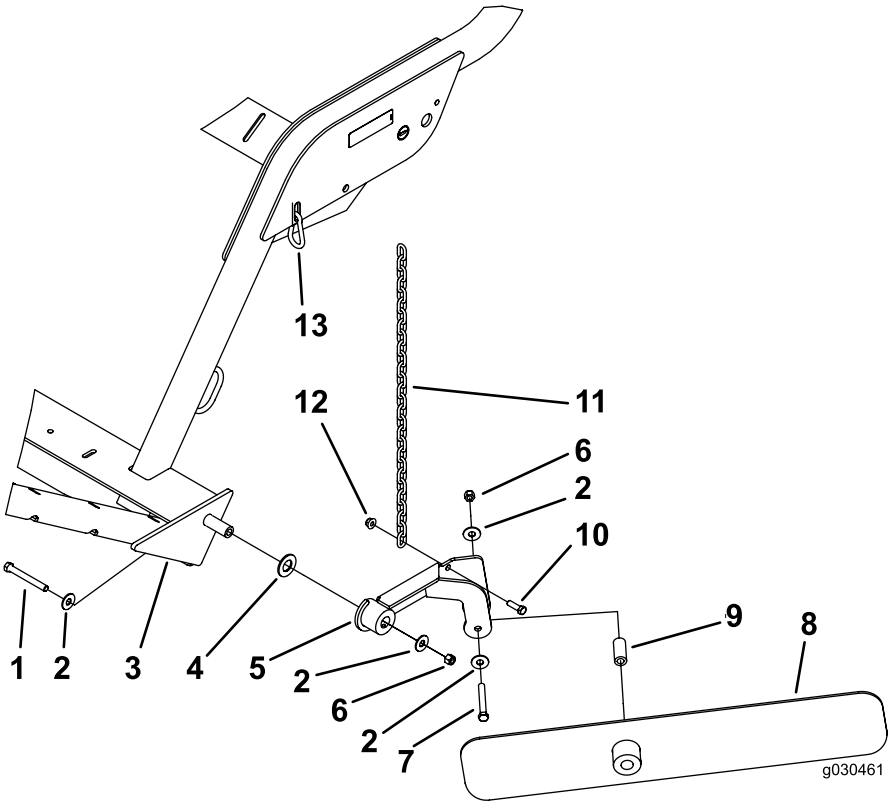

g030462

Figur 16

1. Bolt (7/16 x 3¾ tomme)
2. Liten skive (1/2 tomme)
3. Maskinramme
4. Stor skive
5. Bladmonteringsenhet
6. Låsemutter (7/16 tomme)
7. Bolt (7/16 x 3 1/4 tommer)
8. Gressoppsugingsblad
9. Avstandsstykke
10. Bolt (3/8 x 1 1/4 tomme)
11. Kjede
12. Flensmutter (3/8 tomme)
13. Smekklenke

11

Montere den håndholdte fjernkontrollen

Deler som er nødvendige for dette trinnet:

1	Håndholdt fjernkontroll
4	Batteri (AAA)
6	Små skruer

Prosedyre

1. Fjern gummibåndene som holder halvdelene sammen, og ta av bakdekslet.
2. Koble hvert batteri til korrekte poler (Figur 17).

   Merk: Hvis du setter batteriene i feil, blir ikke maskinen skadet, men den fungerer ikke. Batterirommet har merker for polaritet for hver pol.

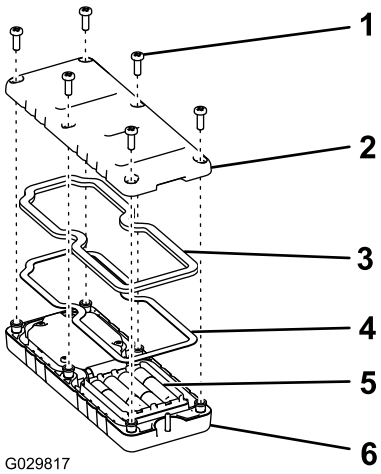

g029817

Figur 17

1. Skrue
2. Deksel
3. Tetning
4. Stålpakning
5. Batterier
6. Håndholdt fjernkontroll

3. Kontroller at stålpakningen og gummitetningen er plassert i kanalen på fjernkontrollen, og sett på bakdekslet igjen (Figur 17).
4. Fest dekselet med seks skruer (Figur 17) og stram til med et moment på 1,5 til 1,7 N·m.

   Merk: Skruene må ikke trekkes til for hardt.

Oversikt over produktet

Kontroller

Knapp for tømming av beholder

Hvis du vil tømme beholderen, trykker du to ganger på knappen for å tømme beholderen (Figur 18).

Viktig: **Maskinen må plasseres rett bak tauekjøretøyet og i transporthøyde før tømmesekvensen kan aktiveres.**

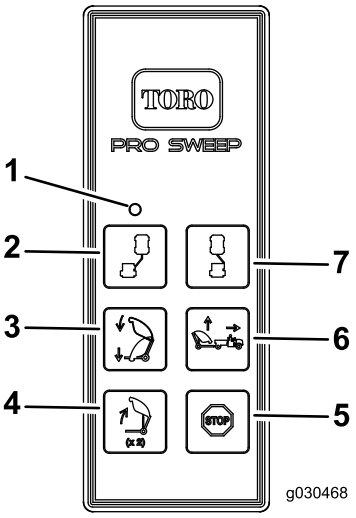

g030468

Figur 18

1. LED-lys
2. Forskyvning, venstre
3. Oppsamler ned
4. Tømming av beholder
5. Stopp
6. Oppsamler opp
7. Forskyvning, høyre

Oppsamler ned-knapp

For å senke beholderen, trykker du på Oppsamler ned-knappen (Figur 18). Du kan senke beholderen når den er ved en av følgende posisjoner:

- Høyde for tømming av beholder
- Transporthøyde
- Vendehøyde

Merk: Når du senker beholderen fra tømmeposisjon, kan du stoppe senkefunksjonen for beholderen når som helst ved å slippe oppsamler ned-knappen.

Merk: Når maskinen er i transport- eller snuposisjon, kan du stoppe funksjonen for å senke beholderen ved å trykke på oppsamler opp-knappen.

Oppsamler opp-knapp – standardmodus

Hvis du vil heve maskinen i standardmodus, trykker du på oppsamler opp-knappen. Beholderen stopper i den forhåndsdefinerte høyden (Figur 18).

- Transporthøyde (utgangsposisjon) er 33,7 til 38,7 cm.
- Vendehøyde (forskyvningsposisjon) er 21,6 til 26,7 cm.

Oppsamler opp-knapp – valgfri modus

Denne modusen gjør det mulig for deg å justere maskinen til ønsket høyde, og den stopper ved de forhåndsdefinerte høydene.

Merk: Se Bytte til oppsamler opp-modus (side 27) for å bytte til valgfri modus.

Hvis du vil heve maskinen i valgfri modus, trykker og holder du inne oppsamler opp-knappen til beholderen når den ønskede høyden eller stopper ved den forhåndsdefinerte høyden (Figur 18).

- Transporthøyde (utgangsposisjon) er 33,7 til 38,7 cm.
- Vendehøyde (forskyvningsposisjon) er 21,6 til 26,7 cm.

Knappen forskyvning venstre

For å vri maskinen mot venstre trykker du og holder inne knappen for venstre forskyvning (Figur 18). Hvis du slipper knappen, vil bevegelsen mot venstre stoppe.

Knappen forskyving høyre

For å vri maskinen mot høyre trykker du og holder inne knappen for forskyvning høyre (Figur 18). Hvis du slipper knappen, vil bevegelsen mot høyre stoppe.

Stoppknapp

Hvis du trykker på stoppeknappen, deaktiveres alle aktive funksjoner.

Merk: Det er en forsinkelse på cirka tre sekunder.

Diagnostikklampe

Diagnostikklampen (Figur 19) er plassert på det fremre dekselet og viser maskinens feilkoder. Når du vrir nøkkelen til KJØR-stillingen, lyser diagnostikklampen i fem sekunder og slukker i fem sekunder, før den begynner å blinke tre ganger i sekundet til du trykker på en knapp på den håndholdte fjernkontrollen. Hvis lampen lyser i fem sekunder og deretter begynner å blinke ti ganger i sekundet (med eller uten en pause på fem sekunder), er det noe feil med maskinen. Se Kontrollere feilkoder (side 34).

Merk: Diagnostikklampen tennes når du trykker på en knapp på den håndholdte fjernkontrollen.

Merk: Hvis du trykker på en knapp på den håndholdte fjernkontrollen når du starter maskinen, blinker ikke lampen tre ganger i sekundet etter at den har vært slukket i fem sekunder.

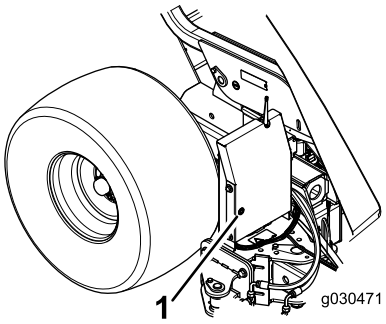

g030471

Figur 19

1. Diagnostikklampe

Spesifikasjoner

Merk: Spesifikasjoner og konstruksjon kan forandres uten varsel.

Mål og vekt

Bredde	221 cm
Høyde	202 cm
Tømmehøydeklarering	173 cm
Lengde	Beholder senket – 173 cm Beholder hevet – 229–249 cm
Tom vekt	680 kg
Totalvekt for kjøretøyet (GVW)	1588 kg

Radiospesifikasjoner

Frekvens	2,4 GHz
Maks. utgangseffekt	19,59 dBm

Tilbehør

Et utvalg av Toro-godkjent tilbehør som kan brukes sammen med maskinen for å forbedre og utvide dens funksjoner er tilgjengelig. Ta kontakt med en autorisert serviceforhandler eller autorisert Toro-forhandler, eller gå til www.Toro.com for å få en liste over godkjent tilbehør og utstyr.

For å oppnå optimal ytelse og holde maskinen i sikkerhetsgodkjent stand, bruker du bare ekte Toro-reservedeler og -tilbehør. Reservedeler og tilbehør som er laget av andre produsenter kan være farlige, og de kan derfor føre til at garantien blir ugyldig.

Bruk

Merk: Angi hva som er høyre og venstre side på maskinen ved å stå i normal arbeidsstilling.

Sikkerhet før bruk

- Ikke la barn eller personer som ikke er opplært, kjøre eller utføre vedlikehold på maskinen. Det kan hende at lokale forskrifter setter en aldersgrense for bruk. Eieren er ansvarlig for opplæring av alle operatører og mekanikere.
- Gjør deg kjent med sikker bruk av utstyret, driftskontrollene og sikkerhetssymbolene.
- Lær deg å stanse maskinen og slå av motoren for trekkenheten raskt.
- Kontroller at brukerens kontroller, sikkerhetsbryterne og verneplatene er montert og virker riktig. Ikke bruk maskinen dersom disse ikke fungerer som de skal.
- Undersøk området der du skal bruke maskinen, og fjern alle gjenstander som kan treffes av maskinen.
- Når du bruker en Workman-maskin som et tauekjøretøy, anbefales det å legge til 227 kg ekstra vekt på kjøretøyets lasteplan under bruk i skråninger.
- Sørg for at trekkenheten er egnet for bruk med et så tungt redskap, ved å forhøre deg med leverandøren eller produsenten av trekkenheten.
- Stopp motoren og ta ut nøkkelen til trekkenheten, og vent til alle bevegelige deler har stoppet før du foretar justeringer på maskinen.

Bruke maskinen

Hovedfunksjonen til maskinen er å samle opp rusk og rester fra store gressdekkede områder.

Maskinen betjenes ved bruk av fjernkontrollen. Se Kontroller (side 17) for korrekt bruk av kontrollknappene.

Sett maskinen i følgende høyde under transport og vending:

- Transporthøyde (utgangsposisjon) er 33,7 til 38,7 cm.
- Vendehøyde (forskyvningsposisjon) er 21,6 til 26,7 cm.

⚠ ADVARSEL

Roterende deler kan føre til alvorlige personskader.

- **Hold hender, føtter, hår og klær borte fra alle bevegelige deler for å forhindre skader.**
- **Maskinen skal ikke betjenes med deksler, plater eller vern fjernet.**

Justere børstehøyden

Juster maskinen slik at børsten er i lett berøring med overflaten, men ikke går gjennom bakken.

Se tabellen nedenfor for anbefalte maskininnstillinger.

Forhold	**Valse/børstejustering**	**Justering av fremre skvettlapp**	**Merknader**
Green/tee	2 til 4 hakk fra bunnen	6 til 13 mm over bakken	Børsten skal være lett engasjert i dekket
Fairway	3 til 5 hakk fra bunnen	13 til 25 mm over bakken	Børsten bør engasjeres i den øvre 1/3 av gresshøyden
Idrettsbaner	5 til 7 hakk fra bunnen	25 til 76 mm over bakken	Børsten bør engasjeres i den øvre 1/3 av gresshøyden
Løv	5 til 9 hakk fra bunnen	Fjern det fremre panelet	Børsten bør engasjeres i den øvre 1/3 av gresshøyden

A	B		C
Åpne hakk	Nøkkeltapp opp	Nøkkeltapp ned	
0	5500		6000
		5625	6125
1	5750		6250
		5875	6375
2	6000		6500
		6125	6625
3	6250		6750
		6375	6875
4	6500		7000
		6625	7125
5	6750		7250
		6875	7375
6	7000		7500
		7125	7625
7	7250		7750
		7.375	7875
8	7500		8000
		7625	8125
9	7750		8250
		7875	8375
10	8000		8500
		8125	8625
11	8250		8750
		8375	8875
12	8500		9000
		8625	9125
13	8750		9250
		8875	9375

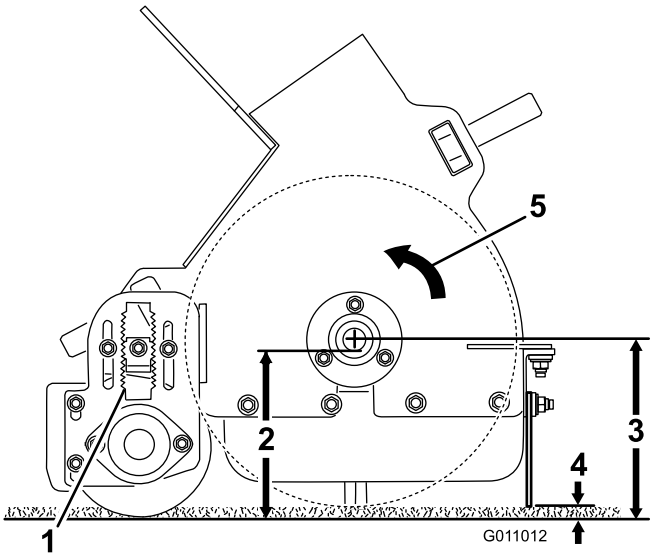

g011012

Figur 20

1. A
2. B
3. C
4. 6 til 13 mm
5. Børsteretning

---

1. Flytt maskinen til en jevn flate.
2. Hev beholderen, og monter beholderens støttepilar. Se Bruke støttepilar for beholder (side 24).
3. Løsne låsemutteren på høydejusteringslåsen (Figur 21) så den kan trekkes ut med ca. 13 mm.

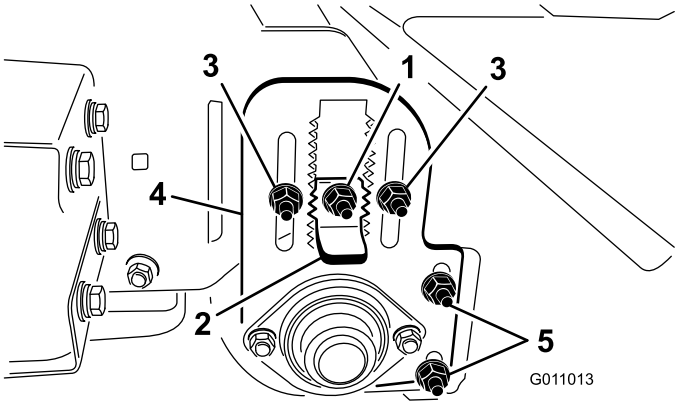

g011013

Figur 21

1. Låsemutter
2. Høydejusteringsnøkkel
3. Muttere for høydejustering av valse
4. Plate for høydejustering av valse
5. Muttere for justering av valseskrape

---

4. Løsne låsemutteren for valsehøydejusteringen (Figur 21).
5. Trekk ut høydejusteringsnøkkelen, og flytt den bakre valsen opp eller ned ved å skyve platen for høydejustering av valse til ønsket høyde (Figur 21).
6. Trekk til låsemutterne for å sikre justeringen.
7. Gjenta prosedyren på motsatt side av børsten. Pass på at justeringene er like.

Justere valseskrapen

Kontroller og påse at valseskrapen (Figur 21) er justert med 2 mm klaring mellom skrapen og valsen. Løsne valseskrapens justeringsmuttere, plasser valsen som ønsket og stram mutterne.

Justere høyden på fremre skvettlappen

For de beste resteoppsamlingsresultatene justerer du den fremre skvettlappen (Figur 22) med 6 til 13 mm klaring mellom bunnen av skvettlappen og overflaten.

Merk: Det kan være nødvendig å heve den fremre skvettlappen helt opp eller fjerne den fremre skvettlappen når du samler opp større rester eller plukker opp rester i langt gress.

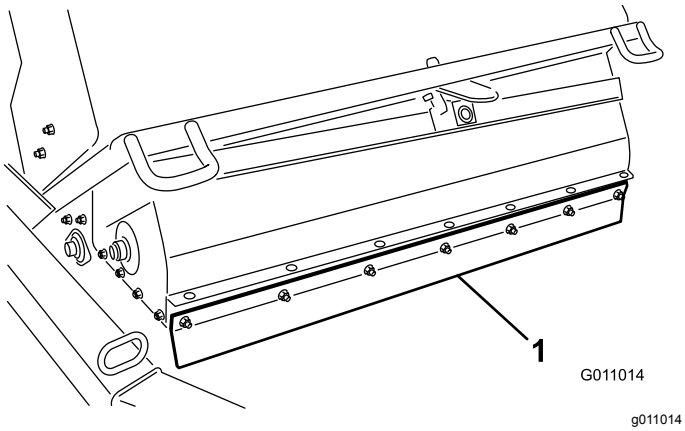

Figur 22

1. Fremre skvettlapp

1. Løsne mutrene som fester metallbåndet og skvettlappen foran på børstehuset (Figur 23).

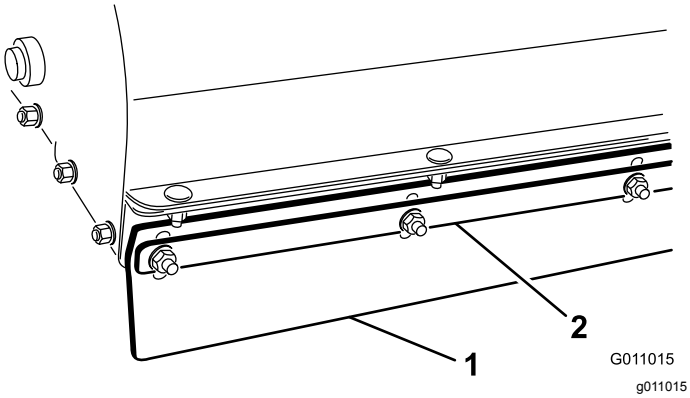

Figur 23

1. Fremre skvettlapp
2. Metallbånd

2. Juster skvettlappen foran til ønsket driftshøyde og stram mutterne.

Kontrollere trykket i dekkene

Kontroller dekktrykket daglig for å sikre at det er korrekt.

Korrekt lufttrykk i dekk: 0,862 bar

Maks. lufttrykk i dekk: 1,24 bar

Merk: Denne ventilstammen er plassert på baksiden av kanten.

Kontrollere hvor stramt hjulenes hakemuttere sitter

⚠ ADVARSEL

Hvis hjulmutrene og -boltene ikke er strammet tilstrekkelig til, kan det hende at det oppstår en feil, eller at et hjul faller av. Dette kan føre til personskader.

Påse at hjulenes hakemuttere er strammet til korrekt moment.

Kontroller og stram hjulhakemutterne til 95–122 N·m.

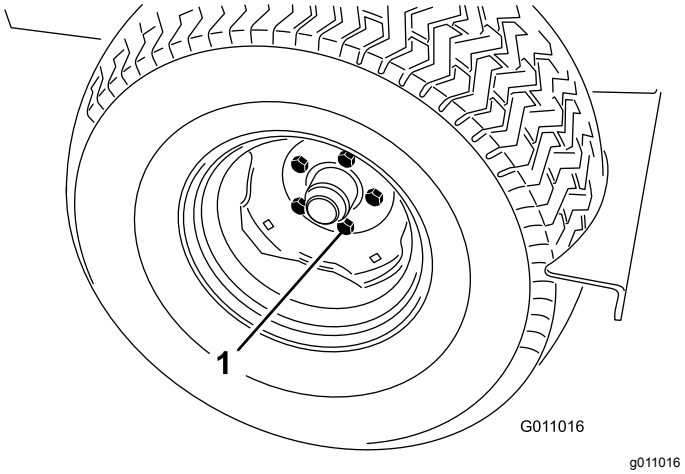

Figur 24

1. Hakemutter

Aktivere kontrollenheten

Kontrollenheten (Figur 25) aktiveres så fort du kobler maskinens ledningssats til tauekjøretøyets strømfastspenner.

- På Workman-modeller med serienummer mindre enn 899999999, har fastspenneren strømtilførsel.
- På Workman-modeller med serienumre fra 900000001 og opp vrir du tenningsnøkkelen til DRIFTSposisjon for å koble strømmen til fastspenneren.

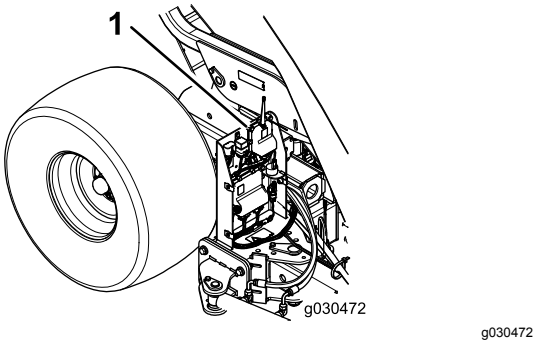

Figur 25

1. Kontrollenhet

Bruke tidsavbruddsfunksjonen for kontrolleren

Maskinen er utstyrt med en tidsavbruddsfunksjon for kontrollmodulen. Tidsavbruddsfunksjonen blir aktivert hvis ikke fjernkontrollen brukes innen 2,5 time.

- Fjernkontrollen kontrollerer ikke funksjonene i tidsavbruddsmodus.
- Slik starter du kontrollenheten i tidsavbruddsmodus:
  - På Workman-modeller med serienummer mindre enn 899999999 kobler du fra og til maskinens ledningssats i kjøretøyets strømfastspenner.
  - På Workman-modeller med serienumre fra 900000001 og opp vrir du tenningsnøkkelen til AV-posisjon og tilbake til DRIFTSposisjon.
- Hvis du ønsker å unngå tidsavbrudd for kontrollen ved bruk, bruker du fjernkontrollen til å vri maskinen minst hver 2,5 time.

Bruke støttepilar for beholder

Når du arbeider under en hevet beholder, må du påse at beholderens støttepilar er montert på den utstrakte løftesylinderen.

1. Hev beholderen til løftesylinderne er helt utstrakte.
2. Fjern hårnålssplinten og bolten som fester støttepilaren til lagringsbraketten på maskinrammen (Figur 26). Fjern støttepilaren for beholderen.

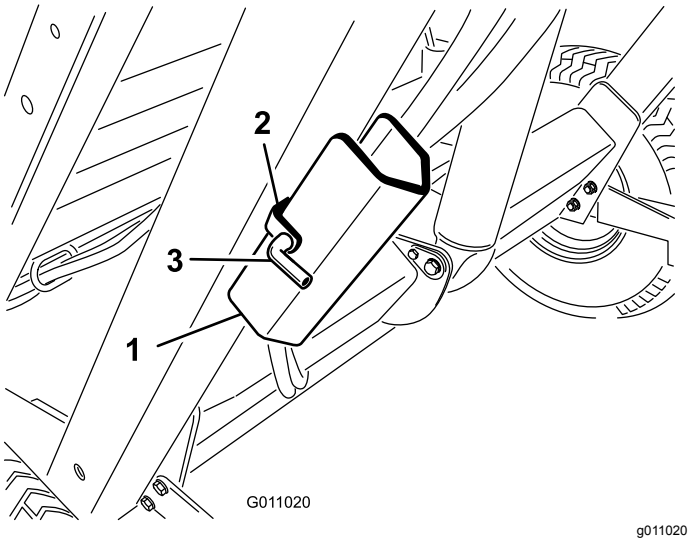

Figur 26

1. Beholderens støttepilar
2. Lagringsbrakett
3. Tapp

3. Før inn beholderens støttepilar på sylinderstangen. Påse at pilarendene hviler på sylinderløpet og ikke på enden av sylinderstangen (Figur 27).

   Merk: Fest beholderens støttepilarer til sylinderstangen med hårnålssplinten og bolten.

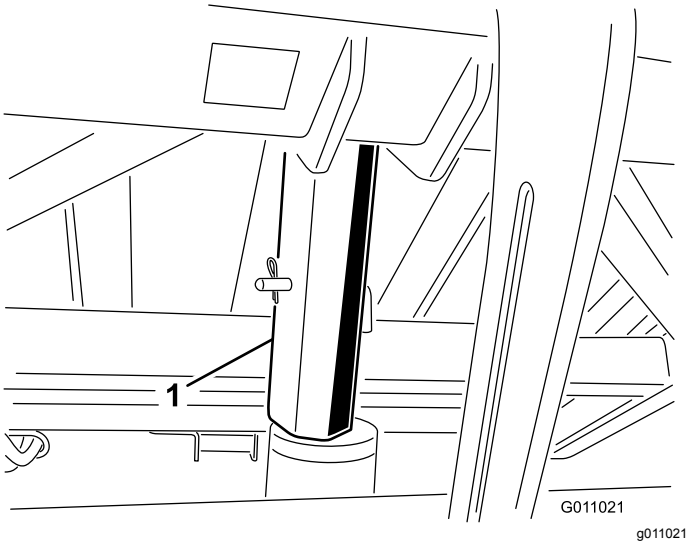

Figur 27

1. Støttepilar

4. For å lagre støttepilarene, fjern støttepilarene fra sylinderen og fest den til lagringsbraketten på maskinrammen.
5. Du må alltid montere eller fjerne støttepilaren fra baksiden av beholderen.

Viktig: **Ikke forsøk å senke beholderen med støttepilaren på sylinderen.**

Sikkerhet under drift

- Eieren/brukeren kan forhindre og er ansvarlig for ulykker som kan forårsake personskader eller materielle skader.
- Ha på deg passende klær, inkludert vernebriller, sklisikkert og kraftig fottøy, langbukser og hørselsvern. Sett opp langt hår og ikke bruk løstsittende smykker.
- Ikke bruk maskinen når du er trett, syk eller påvirket av alkohol eller medisiner.
- Ha aldri med passasjerer på maskinen, og hold tilskuere og kjæledyr borte fra maskinen under drift.
- Bruk maskinen bare når det er god sikt, for å unngå hull eller skjulte farer.
- Hold hendene og føttene borte fra bevegelige deler.
- Se bak- og nedover før du rygger, slik at du ikke kjører på noen.
- Hvis du treffer gjenstander eller hvis maskinen begynner å vibrere unormalt, må du stoppe maskinen, slå av motoren, ta ut nøkkelen, vente til alle bevegelige deler har stanset, og undersøke maskinen. Foreta alle nødvendige reparasjoner før du gjenopptar bruk.
- Pass på at det er riktig dekktrykk til enhver tid.
- Påse at du overholder alle forskrifter for transportutstyr på offentlige veier og motorveier. Påse at alle påkrevde reflektorer og lys er på plass, og at de er rene og synlige for forbikjørende og motgående trafikk.
- Reduser hastigheten på ujevne veier og underlag
- Maskinen må være i transportposisjon (rett bak tauekjøretøyet) før tømmingssyklusen aktiveres.
- Tømming av rester kan føre til alvorlige skader. Hold deg unna beholderen mens maskinen rygger eller tømmer.
- Under sjeldne forhold kan vått og komprimert gress produsere varme. Tøm alltid beholderen før du setter maskinen til lagring.
- Heving og senking av beholderdøren kan føre til at mennesker eller kjæledyr skader seg. Hold tilskuere og kjæledyr på trygg avstand mens beholderen er i drift.
- Tøm beholderen kun i områder der det ikke finnes løse ledninger eller andre hindringer, for å unngå å få elektrisk støt.
- Ikke tøm beholderen i en skråning. Tøm alltid beholderen på en jevn flate.
- Parker maskinen på en jevn flate, tøm beholderen, senk beholderen til valsen er på bakken og blokker hjulene før du fjerner maskinen fra tauekjøretøyet.

Sikkerhet i skråninger

- Gå gjennom tauekjøretøyets spesifikasjoner for å sikre at du ikke overskrider skråningskapasiteten.
- Skråninger er en ledende årsak til tap av kontroll og velting. Dette kan føre til alvorlige skader eller dødsfall. Du er ansvarlig for trygg drift i skråninger. Bruk av maskinen i skråninger krever ekstra forsiktighet.
- Vurder forholdene ved stedet, og inspisere området for å avgjøre om det er trygt å bruke maskinen i skråningen. Bruk alltid sunn fornuft og god dømmekraft når du utfører denne kontrollen.
- Les instruksjonene for bruk av maskinen i skråninger nedenfor, og vurder forholdene for å avgjøre om du kan bruke maskinen under forholdene på dagen og stedet. Endringer i terreng kan føre til endringer ved bruk av maskinen i skråninger.
- Ikke start, stopp eller sving maskinen i skråninger. Ikke foreta brå endringer i hastighet eller retning. Sving sakte og gradvis.
- En maskin hvor trekkraften, styringen eller stabiliteten er i tvil, skal ikke brukes under noen omstendigheter.
- Fjern eller marker hindringer som grøfter, hull, hjulspor, ujevnheter, steiner eller andre skjulte objekter. Høyt gress kan skjule hindringer. Maskinen kan velte i ujevnt terreng.
- Vær oppmerksom på at bruk av maskinen på vått gress, på tvers av skråninger eller i nedoverbakker kan føre til at maskinen mister veigrepet. Hvis drivhjulene mister taket, kan det føre til at maskinen sklir og at bremse- og styringsevnen reduseres.
- Vær svært forsiktig når du bruker maskinen nær kanter, grøfter, voller, vann, eller andre farer. Maskinen kan plutselig velte hvis et hjul går over kanten eller kanten gir etter. Fastsett et sikkerhetsområde mellom maskinen og eventuelle farer.

Kontrollere sperresystemet

⚠ FORSIKTIG

Sperrebryterne er til for å beskytte deg. Sikkerhetssperrebrytere som er frakoblet eller ikke fungerer kan gjøre at maskinen driver på en måte som ikke er trygg og kan føre til personskader.

- **Ikke koble fra sikkerhetssperrebryterne.**
- **Kontroller sperrebryterne daglig for å være sikker på at sperresystemet fungerer som det skal.**
- **Hvis en av bryterne ikke fungerer, bytter du den ut før du bruker maskinen.**

Sikkerhetssperresystemet har følgende funksjoner:

- Det hindrer børsten fra å rotere når beholderen er i hevet posisjon.
- Det hindrer at beholderen tømmes når maskinen er i forskyvningsposisjon.
- En lydalarm lyder når beholderen tømmes. Flytt ikke tauekjøretøyet mens beholderen blir tømt.

Brukstips

- Før du begynner oppsamlingen må du undersøke området for å bestemme hvilken retning som er best å kjøre i.

  Merk: Rett deg inn mot et objekt i foran deg for å opprettholde en rett linje under oppsamlingen.
- Prøv alltid å lage en lang, kontinuerlig linje med noe overlapping på turen tilbake.
- På gressbelagte områder samler børsten opp gresstuster, kvister, gressrester, løv, granbar og kongler og små rester.
- Maskinen pleier også gressdekket. Børsten grer gjennom og løfter gresset for en enhetlig klipp når det klippes. Etter hvert som den rydder opp, øker den lette rivingen gjennomtrengningen av vann og ugressmidler, og reduserer på denne måten behovet for renovering.

  Viktig: **Ikke sving skarpt når du bruker maskinen, da det kan skade gressdekket.**
- Når beholderen er full, fungerer ikke maskinen like effektivt, og den lar rester ligge igjen på bakken eller slipper ut materiale på bakken.

Tømme beholderen

⚠ FARE

Hvis maskinen velter eller du får elektrisk støt, kan det føre til alvorlige personskader eller dødsfall.

- **Ikke tøm beholderen i en skråning. Tøm alltid beholderen på jevn grunn.**
- **Tømming skal kun skje i et område der det ikke finnes overhengende ledninger og andre hindringer.**

Viktig: **Påse at maskinen er festet til tauekjøretøyets kobling med koblingstappen og splittpinnen under tømmingen.**

Viktig: **Påse at maskinen er plassert rett bak tauekjøretøyet og i transporthøyde før tømmesekvensen kan aktiveres.**

1. Plasser maskinen på jevn grunn, og kontroller at den er i transportposisjon før tømming.
2. Trykk på knappen for tømming av beholderen i ett sekund, slipp knappen i ett sekund, og trykk på knappen for tømming av beholderen igjen (Figur 28).

   Merk: Maskinen reagerer ikke hvis du trykker for raskt på knappen for tømming av beholderen.

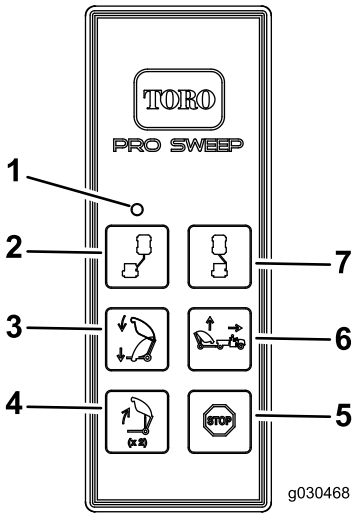

g030468

Figur 28

1. LED-lys
2. Forskyvning, venstre
3. Oppsamler ned
4. Tømming av beholder
5. Stopp
6. Oppsamler opp
7. Forskyvning, høyre

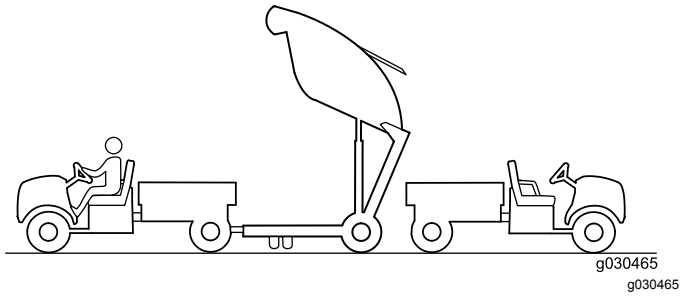

Figur 29

⚠ FORSIKTIG

Tømming av beholderen kan skade mennesker eller kjæledyr.

Hold tilskuere og kjæledyr på trygg avstand fra beholderen ved tømming.

Senke beholderen

Hvis du vil senke beholderen, trykker du på oppsamler ned-knappen.

Merk: Påse at beholderen er i senket stilling før du begynner å taue maskinen.

Inspisere og rengjøre maskinen

Når du er ferdig å samle opp, må du rengjøre maskinen nøye. La beholderen lufttørke. Etter rengjøring må du inspisere maskinen for mulige skader på mekaniske komponenter. Ved å utføre disse prosedyrene påser du at maskinen fungerer tilfredsstillende under neste oppsamlingsøkt.

Transportere maskinen

- Vær forsiktig når du laster maskinen av eller på en lastebil eller tilhenger.
- Bruk en bred rampe når du laster maskinen på en tilhenger eller lastebil.
- Ikke transporter maskinen når transportalarmen og lampen er aktivert.
- Når du transporterer maskinen, kan du bruke festene til å sikre fronten på maskinen (Figur 30) og akselen (Figur 31) til å sikre den bakre delen av maskinen på traileren.

  Merk: Transport av maskinen uten å bruke fester kan føre til skader på maskinen.

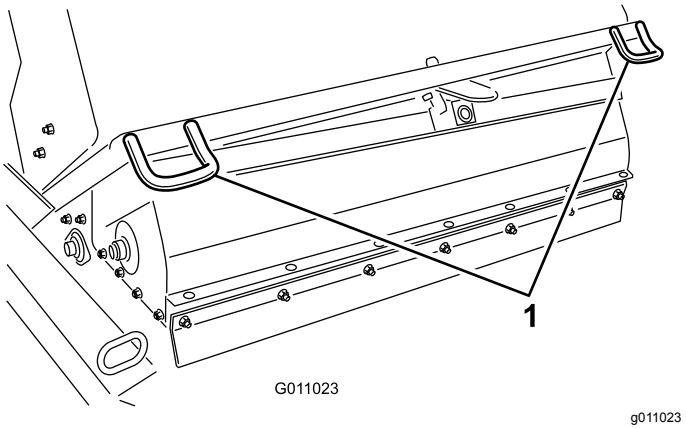

Figur 30

1. Fremre fester

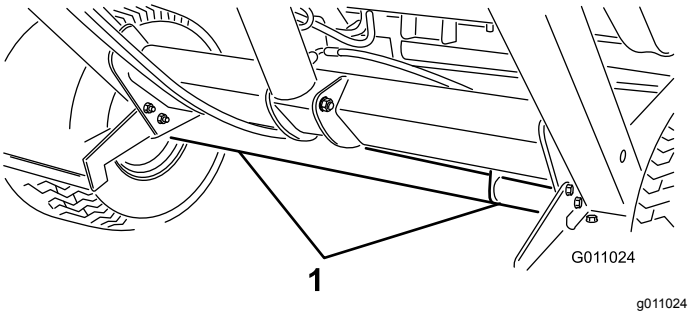

Figur 31

1. Bakre festepunkter

Bruke maskinen i kaldt vær

Hydraulikkvæsken i maskinen må nå en driftstemperatur på 82 °C for korrekt drift av flotasjonsmaskinhodet.

Bytte til oppsamler opp-modus

Oppsamler opp-knappen har to mulige moduser: standard og valgfri.

Standardmodusen gjør det mulig å heve maskinen til de forhåndsdefinerte høydene. Se Oppsamler opp-knapp – standardmodus (side 18)

Den valgfrie modusen gjør det mulig for deg å justere maskinen til ønsket høyde, og den stopper ved de forhåndsdefinerte høydene. Se Oppsamler opp-knapp – valgfri modus (side 18).

1. Fjern dekslet fra kontrollmodulen.
2. Koble de to ledningskontaktene fra grisehalekoblingen som vist i Figur 32.
3. Koble de to ledningskontaktene til i den eksisterende grisehalekoblingen som er festet til ledningssatsen.

4. Monter dekselet på kontrollmodulen.

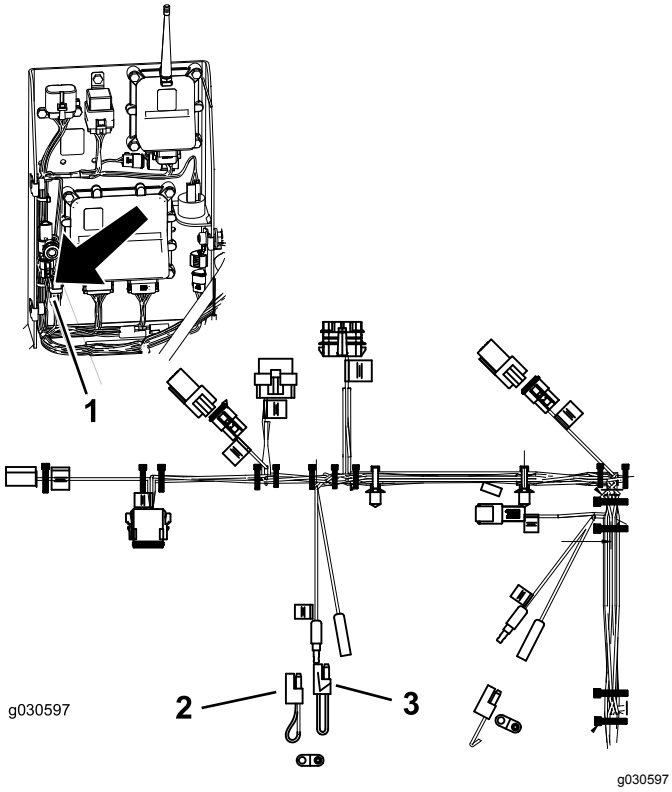

Figur 32

1. Plassering av grisehaler
2. Valgfri modus grisehale (festet til ledningssatsen)
3. Grisehale i standardmodus

Merk: Hvis du vil gå tilbake til standardmodus, monterer du den opprinnelige grisehalekontakten.

Sikkerhet etter bruk

- La maskinen bli kald før den settes på et lukket sted.
- Hold alle deler av maskinen i god stand, og sørg for at de er godt festet.
- Skift ut slitte, skadde eller manglende merker.

Vedlikehold

Anbefalt vedlikeholdsplan

Vedlikeholdsintervall	Vedlikeholdsprosedyre
Etter de 10 første timene	• Stram hjulenes hakemuttere.
Hver 25. driftstime	• Rengjør børsteområdet.
Hver 50. driftstime	• Smør maskinen. Hvis du bruker maskinen under vanlige forhold, smører du alle lagrene og hylsene umiddelbart etter hver vask. Smør lagrene og hylsene daglig når du bruker maskinen i støvete og skitne driftsforhold.
Hver 100. driftstime	• Kontroller tilstanden på dekkene. • Skift ut børsten.
Hver 200. driftstime	• Stram hjulenes hakemuttere. • Skift ut fremre skvettlapp.
Hver 600. driftstime	• Se etter skader på beholderen.

Kontrolliste for daglig vedlikehold

Ta kopi av denne siden for rutinemessig bruk.

	For uke:						
Vedlikeholdskontrollpunkt	**Ma.**	**Ti.**	**On.**	**To.**	**Fr.**	**Lø.**	**Sø.**
Kontroller at sikkerhetssperrene virker ordentlig.							
Kontroller uvanlige driftslyder.							
Kontroller trykket i dekkene.							
Kontroller om de hydrauliske slangene er skadet.							
Kontroller om det har oppstått væskelekkasjer.							
Sjekk at kontrollene virker som de skal.							
Kontroller beholderen.							
Rengjør børsten for materiale som sitter fast.							
Kontroller børsten for slitasje.[1]							
Smør alle smøreniplene.[2]							
Lakker over ødelagt maling.							

[1] Skift ut ved mangler eller skader

[2]Umiddelbart etter hver vask, uavhengig av intervallet som er angitt

Bemerkninger om spesielle områder

Kontroll utført av:		
Punkt	**Dato**	**Informasjon**

Sikkerhet ved vedlikehold

- Før du overhaler eller justerer maskinen, må du stoppe tauekjøretøyet, slå av motoren, aktivere parkeringsbremsen, ta ut nøkkelen og vente til alle bevegelige deler har stoppet.
- Foreta kun vedlikehold som er beskrevet i håndboken. Ta kontakt med en autorisert Toro-forhandler hvis det er nødvendig med store reparasjoner eller du trenger hjelp.
- Påse at maskinen er trygg å bruke ved å holde alle muttere, bolter og skruer godt strammet.
- Ikke utfør vedlikehold når motoren er i gang hvis du kan unngå det. Hold deg borte fra bevegelige deler.
- Vær forsiktig når du reduserer trykket i komponenter under trykk.
- Støtt maskinen med klosser eller lagringspilarer når du arbeider på undersiden. **Du må aldri stole på at traktorens hydraulikksystem støtter maskinen.**
- Kontroller pipemonteringsboltene ofte, for å sikre at de er strammet i henhold til spesifikasjonene.
- Påse at alle vern er montert og ordentlig lukket etter at du har utført vedlikehold og justeringer på maskinen.

Sikkerhet for hydraulisk system

- Oppsøk legehjelp øyeblikkelig hvis olje sprøytes inn under huden. Innsprøytet væske må fjernes kirurgisk innen få timer av en lege.
- Kontroller at alle hydraulikkslanger og ledninger er i god stand, og at alle hydrauliske koblinger og beslag er tette, før det hydrauliske systemet settes under trykk.
- Hold kropp og hender borte fra hull eller dyser som sprøyter ut hydraulisk olje under høyt trykk.
- Bruk kartong eller papir til å finne lekkasjer.
- Før du utfører vedlikehold eller reparasjoner på det hydrauliske systemet, må du forsiktig slippe ut alt trykket.

Smøre maskinen

Serviceintervall: Hver 50. driftstime Hvis du bruker maskinen under vanlige forhold, smører du alle lagrene og hylsene umiddelbart etter hver vask. Smør lagrene og hylsene daglig når du bruker maskinen i støvete og skitne driftsforhold.

Maskinen har elleve smørenipler som krever smøring med nr. 2 litiumbasert smørefett.

1. Smør følgende smørenipler:
   - Beholderaksel (øvre) (2) (Figur 33)
   - Børsteaksel (2) (Figur 34)
   - Løftesylinder (2) (Figur 35)
   - Beholderaksel (nedre) (2) (Figur 36)
   - Koblingsarmaksel (1) (Figur 37)
   - Feste til gressoppsugingsblad (Figur 38)
   - Nav til gressoppsugingsblad (Figur 38)
2. Tørk av smøreniplene for å forhindre at fremmedmateriale kommer inn i lagrene eller hylsene.
3. Pump smørefett inn i lageret eller hylsen.
4. Tørk opp overflødig fett.

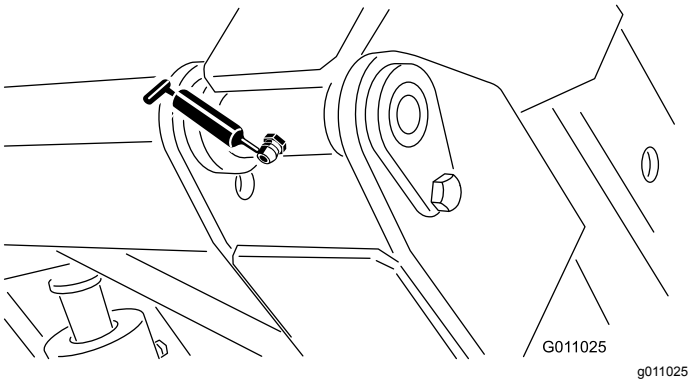

Figur 33

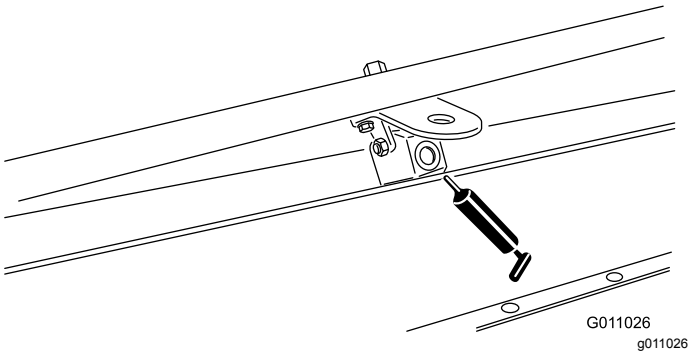

Figur 34

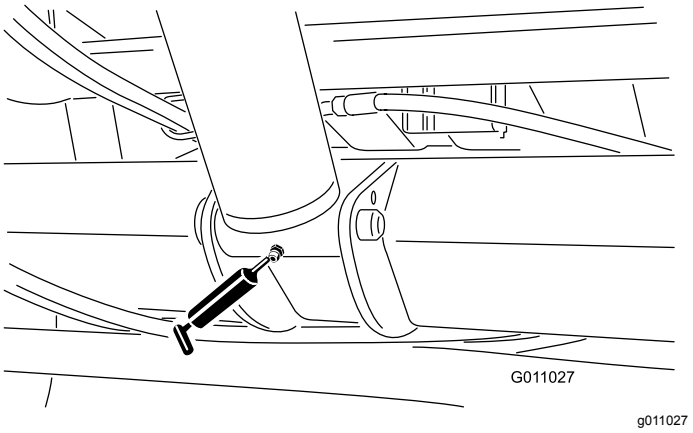

Figur 35

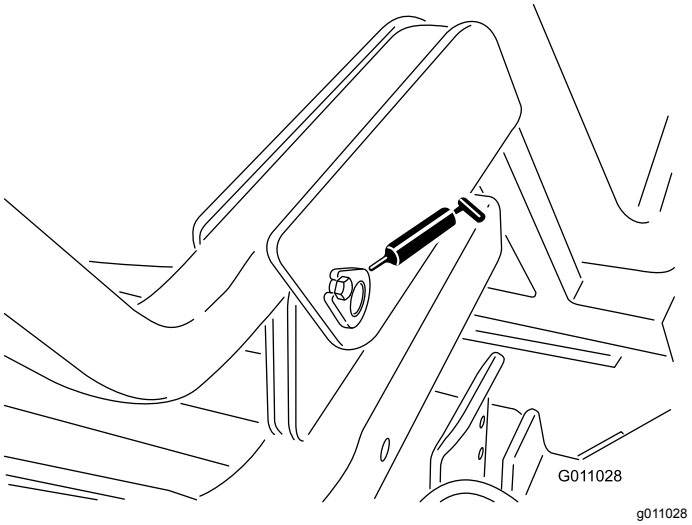

Figur 36

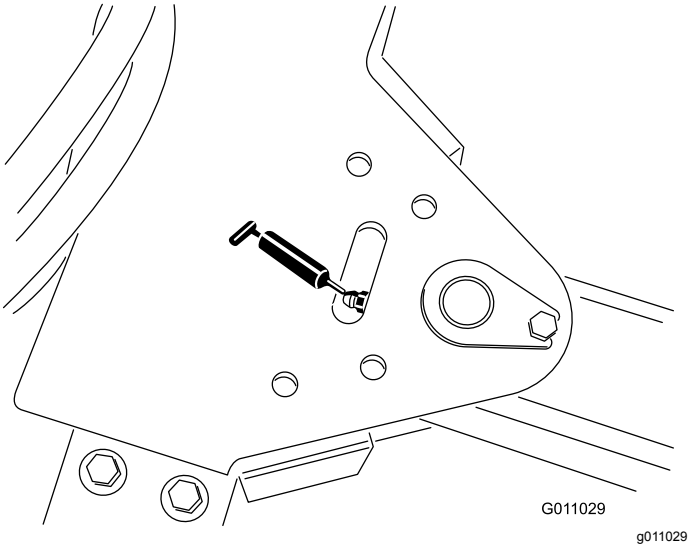

Figur 37

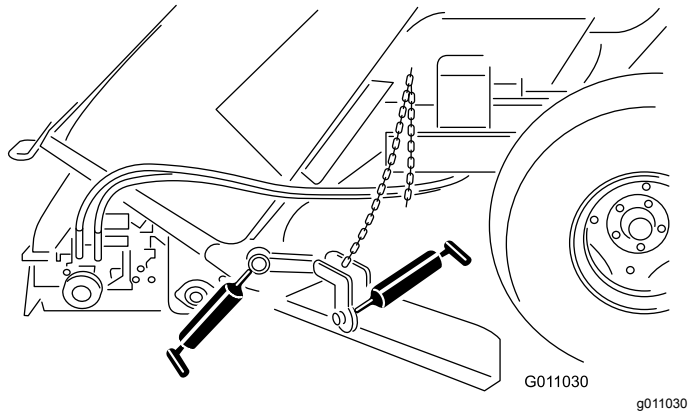

Figur 38

Koble sammen fjernkontrollen og baseenheten

Viktig: **Les instruksene nøye før du utfører prosedyren.**

Sørg for at fjernkontrollen kommuniserer med baseenheten før du bruker systemet. Fjernkontrollen knyttes til systemets baseenhet allerede på fabrikken ved bruk av sammenkoblingsprosedyren. I situasjoner hvor det er nødvendig å gjenopprette kontakten mellom fjernkontrollen og baseenheten (f.eks. når du skal opprette kontakt mellom en ny fjernkontroll eller reservefjernkontroll og en gjeldende baseenhet), må du gjøre følgende.

Merk: Hvis du kobler fjernkontrollen til en annen baseenhet, vil denne fjernkontrollen kobles fra den opprinnelige baseenheten.

1. Koble strømmen fra baseenheten.
2. Stå i nærheten av baseenheten i uhindret, klar synslinje mens du holder fjernkontrollen i hånden.
3. Trykk og hold nede knappene for FORSKYVNING VENSTRE og FORSKYVNING HØYRE samtidig. LED-lyset blinker omtrent én gang i sekundet.
4. Fortsett å holde begge knappene nede til LED-lyset begynner å blinke omtrent to ganger i sekundet.
5. Slipp knappene.
6. Trykk og hold nede knappen for FORSKYVNING VENSTRE. LED-lyset blinker omtrent to ganger i sekundet.
7. Fortsett å holde nede knappen for FORSKYVNING VENSTRE, og vri nøkkelstarten til KJØR-stilling. LED-lyset lyser konstant hvis prosedyren var vellykket.

   Merk: Dette kan ta opptil 20 sekunder.
8. Slipp opp knappen for FORSKYVNING VENSTRE.

   Systemet er klart til bruk med en bestemt fjernkontroll.

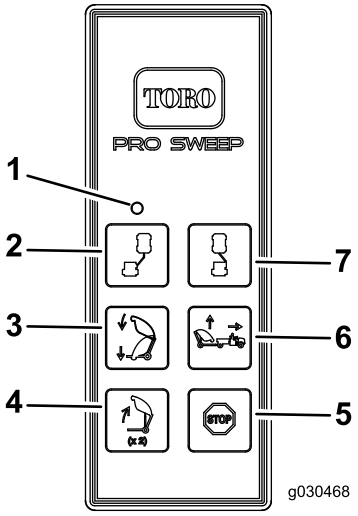

g030468

Figur 39

1. LED-lys
2. Forskyvning, venstre
3. Oppsamler ned
4. Tømming av beholder
5. Stopp
6. Oppsamler opp
7. Forskyvning, høyre

Skifte ut batterier på fjernkontrollen

Den håndholdte fjernkontrollen drives med fire AAA-batterier. Når du setter i batteriene, må du overholde korrekt polaritet som avmerket på innsiden av batterirommet for å unngå å skade enheten.

1. Fjern de seks skruene på baksiden av fjernkontrollen, og ta av dekslet (Figur 40).

   Merk: La om mulig gummitetningen og stålpakningen være i kanalen når du fjerner dekslet og batteriene.

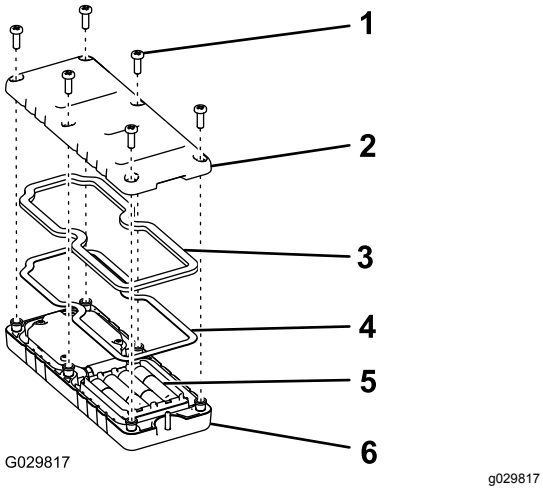

Figur 40

1. Skrue
2. Deksel
3. Tetning
4. Stålpakning
5. Batterier
6. Håndholdt fjernkontroll

2. Fjern de utladede batteriene og avhend på korrekt måte i henhold til lokale regler.
3. Koble de nye batteriene til korrekte poler.

   Merk: Hvis batteriene monteres feil, vil ikke enheten bli ødelagt, men den vil ikke fungere.
4. Hvis du utilsiktet fjerner gummitetningen og stålpakningen, må du forsiktig legge dem på plass i kanalen i den håndholdte fjernkontrollen igjen.
5. Sett dekslet på plass og fest det med de seks skruene du fjernet tidligere (Figur 40), og stram til med et moment på 1,5 til 1,7 Nm.

   Merk: Skruene må ikke trekkes til for hardt.

Lagring

1. Rengjør maskinen grundig slik at den er fri for skitt, løv og rester.
2. Kontroller trykket i dekkene. Se Kontrollere trykket i dekkene (side 23).
3. Kontroller alle fester, og trekk dem til etter behov.
4. Smør alle smøreniplene. Tørk opp overflødig smøremiddel.
5. Kontroller tilstanden til børsten, og skift den ut om nødvendig.

Feilsøking

Forhold	Mulige årsaker	Løsning
Maskinen samler ikke opp rusk og rester.	Børsten er ødelagt. Børstehøyden er for høy. Den fremre skvettlappen er for lav eller for høy.	Skift ut børsten. Justere børstehøyden. Se Justere børstehøyden (side 21). Justere den fremre skvettlappen. Se Justere høyden på fremre skvettlappen (side 23).
Maskinen vibrerer for mye.	Kontroller lagrene på børsteakselen. Hvis de er overdrevent varme, kontrollerer du lagrene for skader. Fremmedlegemer sitter fast i børsten.	Bytt ut eventuelle skadde lager. Fjern eventuelle fremmedlegemer.
Diagnostikklampen på maskinen tennes ikke når jeg trykker på en knapp på fjernkontrollen.	Det forekommer frekvensforstyrrelse.	Koble fjernkontrollen til baseenheten. Se Koble sammen fjernkontrollen og baseenheten (side 32).

Kontrollere feilkoder

Hvis diagnostikklampen indikerer at det er en systemfeil (se Diagnostikklampe (side 18)), må du kontrollere feilkodene for å finne ut hva som er feil med maskinen.

Gå inn i diagnostikkmodus og kontrollere kodene

1. Vri tenningsnøkkelen til DRIFTSposisjon.
2. Koble fra strømmen ved å separere kjøretøyets ledningssats fra maskinens ledningssats.
3. Fjern det fremre dekselet.
4. Trekk det festede lokket av de to diagnostiske shuntkoblingene (Figur 41A).
5. Koble de diagnostiske shuntkoblingene sammen (Figur 41B).

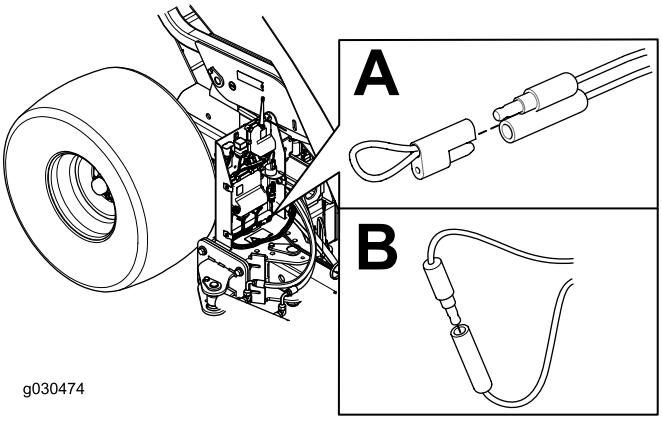

g030474

Figur 41

6. Koble kjøretøyets og maskinens ledningssats sammen for å drive maskinen.
7. Tell antall blink for å finne feilkoden, og se i følgende tabell:

   Merk: Hvis det er flere feil, blinker begge feilene etterfulgt av en lang pause, deretter gjentas blinkesekvensene.

Kode	Blinkemønster for lysdiode	Atferd	Detaljer
Maskinspesifikke feil			
11	Blink én gang, pause, blink én gang, lang pause, gjenta	Tapt kommunikasjon med baseenhet	Kontakten er ikke koblet til. Finn den løse eller frakoblede kontakten til ledningssatsen, og koble den til.
			Det er noe feil med ledningene. Ta kontakt med en autorisert Toro-forhandler.
			Dårlig baseenhet. Ta kontakt med en autorisert Toro-forhandler.
12	Blink én gang, pause, blink to ganger, lang pause, gjenta	Versjon ikke kompatibel med baseenhet og/eller HH	Feil programvare (installer korrekt programvare fra TORODIAG). Ta kontakt med en autorisert Toro-forhandler.
13	Blink én gang, pause, blink tre ganger, lang pause, gjenta	Feil HH – ikke implementert på Rev A	Det finnes en feil produktforbindelse (dvs. prøver å oppdatere programvare på en MH-400 med en ProPass-håndholdt)

8. Monter frontdekselet.

Tilbakestille feilkodene

Koble fra og koble til diagnostikkonnektorene når problemet er løst. Diagnostikklampen blinker konstant én gang i sekundet.

Notat:

Notat:

Notat:

European Privacy Notice

Informasjonen Toro samler inn
Toro Warranty Company (Toro) respekterer ditt personvern. For at vi skal kunne behandle ditt garantikrav og kontakte deg ved en eventuell produkttilbakekalling, ber vi deg om å dele enkelte personopplysninger med oss, enten direkte eller gjennom den lokale Toro-bedriften eller -forhandleren.

Toros garantisystem finnes på vertsservere i USA, hvor personvernlovgivningen kanskje ikke gir samme beskyttelse som i ditt eget land.

VED Å DELE DIN PERSONLIGE INFORMASJON MED OSS, SAMTYKKER DU I BEHANDLINGEN AV DIN PERSONLIGE INFORMASJON SOM BESKREVET I DENNE PERSONVERNERKLÆRINGEN.

Måten Toro bruker informasjon på
Toro kan bruke din personlige informasjon til å behandle garantikrav, til å kontakte deg ved en eventuell produkttilbakekalling og av andre hensyn som vi vil fortelle deg om. Toro kan dele din informasjon med Toros datterselskaper, forhandlere eller andre forretningspartnere i forbindelse med disse aktivitetene. Vi vil ikke selge din personlige informasjon til andre selskaper. Vi forbeholder oss retten til å oppgi personlig informasjon for samsvar med gjeldende lovgivning og på forespørsel fra passende myndighet, for å kunne drive våre systemer korrekt eller for vår egen eller andre brukeres beskyttelse.

Oppbevaring av personlig informasjon
Vi vil oppbevare din personlige informasjon så lenge vi har behov for den, av hensynene de opprinnelig ble samlet inn for eller av andre legitime hensyn (som f.eks. samsvar med regelverk), eller som påkrevd av gjeldende lovgivning.

Toros forpliktelse til dine personopplysningers sikkerhet
Vi tar rimelige forholdsregler for å beskytte sikkerheten til personopplysningene dine. Vi sørger også for at vi har nøyaktige og oppdaterte personopplysninger.

Tilgang til og korrigering av personopplysninger
Hvis du vil gjennomgå eller korrigere personopplysningene dine, kontakt oss per e-post på legal@toro.com.

Australsk forbrukerlov

Australske kunder vil finne opplysninger angående australsk forbrukerlov enten inni boksen eller hos din lokale Toro-forhandler.

Toro-garantien

En begrenset toårsgaranti

Betingelser og inkluderte produkter

Toro Company og datterselskapet Torp Warranty Company, i henhold til en avtale mellom dem, garanterer i fellesskap at ditt kommersielle Toro-produkt (”produktet”) er uten feil i materialer eller håndverk i to år eller 1500 driftstimer*, avhengig av hva som inntreffer først. Denne garantien gjelder alle produkter, med unntak av luftemaskiner (se separate garantierklæringer for disse produktene). Der det finnes berettigede forhold, vil vi reparere produktet uten ekstra kostnad for deg, inkludert diagnose, arbeid, deler og transport. Denne garantien tar effekt på den dato som produktet leveres til kunden.
* Produkt utstyrt med timeteller.

Instruksjoner for å innhente garantitjenester

Du er ansvarlig for å underrette distributøren eller den autoriserte forhandleren av kommersielle produkter om hvem du kjøpte produktet av, straks du tror at det foreligger et berettiget forhold. Hvis du trenger hjelp med å finne en distributør eller autorisert forhandler av kommersielle produkter, eller hvis du har spørsmål ang. dine garantirettigheter eller ansvar, kan du kontakte:

Toros serviceavdeling for kommersielle produkter
Toro Warranty Company
8111 Lyndale Avenue South
Bloomington, MN 55420-1196, USA

+1-952-888-8801 eller +1-800-952-2740
E-post: commercial.warranty@toro.com

Eierens ansvar

Som eier av produktet, er du ansvarlig for nødvendig vedlikehold og justeringer som beskrives i *brukerhåndboken*. Hvis du ikke utfører nødvendig vedlikehold og justeringer, kan dette føre til at garantien blir ugyldig.

Elementer og betingelser som ikke inkluderes

Ikke all produktsvikt eller feilfunksjon som finner sted i løpet av garantiperioden, er et resultat av defekter i materialene eller håndverket. Denne garantien dekker ikke følgende:

- Produktsvikt, som er et resultat av at man ikke har brukt originale Toro-deler ved utskiftninger, eller fra installering og bruk av tilleggsutstyr eller endret tilbehør som ikke kommer fra Toro. En separat garanti kan gis av produsenten for disse artiklene.
- Produktsvikt som er et resultat av at man ikke har utført anbefalt vedlikehold og/eller justeringer. Hvis du ikke vedlikeholder Toro-produktet i henhold til anbefalt vedlikehold som oppgitt i *brukerhåndboken*, kan dette føre til at garantikrav blir avslått.
- Produktsvikt som er et resultat av at man har brukt produktet på en grov, uaktsom eller uforsiktig måte.
- Deler som anses som forbruksdeler, bortsett fra om de er defekte. Eksempler på deler som anses som forbruksdeler, eller som brukes opp, under normal drift av produktet er, men er ikke begrenset til, bremseklosser og bremsebelegg, clutchbelegg, kniver, spoler, valser og lagre (tettet eller smurt), motstål, tennplugger, styrehjul og lagre, dekk, filtre, remmer og enkelte sprøytedeler som diafragma, munnstykker, kontrollventiler o.l.
- Feil forårsaket av utenforliggende krefter. Tilstander som anses å være utenforliggende krefter inkluderer, men er ikke begrenset til, vær, lagringsprosedyrer, ikke-godkjent bruk av kjølemidler, smøremidler, tilsetningsstoffer, gjødsel, vann eller kjemikalier o.l.
- Feil eller ytelsesproblemer på grunn av drivstoffbruk (f.eks. bensin, diesel eller biodiesel) som ikke samsvarer med de respektive bransjestandardene.
- Normal støy, vibrasjon, slitasje og forringelse.
- ”Vanlig slitasje” inkluderer, men er ikke begrenset til, skade på seter pga. slitasje eller slipevirkning, slitte, lakkerte overflater, oppskrapte merker eller vinduer o.l.

Deler

Deler som skal skiftes ut som en del av nødvendig vedlikehold er garantert for perioden opp til tidspunktet for utskiftingen av delen. Deler som skiftes ut under garantien dekkes i gyldighetsperioden for garantien til originalproduktet og blir Toros eiendom. Toro vil ta den siste avgjørelsen om å reparere eventuelle eksisterende deler eller montere eller erstatte den. Toro kan bruke fabrikkreparerte deler for garantireparasjoner.

Garanti for dypsyklus- og litium-ionbatterier:

Dypsyklus- og litium-ion-batterier har et begrenset antall kilowattimer de kan levere i løpet av levetiden. Bruks-, lade- og vedlikeholdsteknikker kan forlenge eller forkorte den totale levetiden til batteriet. Etter hvert som batteriene i dette produktet brukes, vil mengden med faktisk arbeid mellom ladeintervallene sakte men sikkert minske til batteriet er helt brukt opp. Bytte av oppbrukte batterier, på grunn av normal forbruk, er produkteiers ansvar. Batteriene må kanskje byttes ut i løpet av den ordinære produktgarantiperioden for eierens regning.
Merk: (Kun litium-ionbatterier): Et litium-ionbatteri har en proporsjonsmessig delegaranti som begynner tredje året og gjelder til og med femte året, avhengig av driftstid og kilowattimer brukt. Les *brukerhåndboken* for mer informasjon.

Vedlikehold foretas for eierens regning

Trimming av motor, smøring, rengjøring og lakkering, utskifting av filtre, kjølevæske og utføring av anbefalt vedlikehold, er noen av de normale tjenestene som Toro-produkter forutsetter må foretas for eiers regning.

Generelle betingelser

Reparasjon av en autorisert Toro-distributør eller -forhandler er ditt eneste rettsmiddel under denne garantien.

Verken Toro Company eller Toro Warranty Company er ansvarlig for indirekte, tilfeldige eller betingede skader i forbindelse med bruk av Toro-produkter som dekkes av denne garantien, inkludert eventuelle kostnader eller utgifter forbundet med bruk av reserveutstyr eller -tjenester i perioder med feilfunksjon og ikke-bruk (innenfor rimelighetens grenser) i påvente av at reparasjoner skal foretas under denne garantien. Bortsett fra utslippsgarantien som det vises til nedenfor, hvis den gjelder, er det ingen andre uttrykkelige garantier. Alle impliserte garantier om salgbarhet og egnethet til bruk er begrenset til varigheten av denne uttrykkelig garantien.

Noen stater tillater ikke utelatelse av tilfeldige eller betingede skader eller begrensninger for hvor lenge en implisert garanti skal vare. Ovennevnte utelatelser og begrensninger gjelder derfor kanskje ikke for deg. Denne garantien gir deg spesielle rettigheter i henhold til loven, og du kan kanskje også ha andre rettigheter som varierer fra stat til stat.

Merknad ang. motorgaranti:

Systemet for utslippskontroll på ditt produkt dekkes kanskje av en separat garanti hvor kravene er fastsatt av det amerikanske miljøforvaltningsorganet EPA (EPA = Environmental Protection Agency) og/eller bilprodusentgruppen CARB (CARB = California Air Resources Board). Timebegrensningen som fastsettes ovenfor gjelder ikke for garantien for systemer for utslippskontroll. Du finner mer informasjon om dette i garantierklæringen for motorutslippskontroll i brukerhåndboken eller i dokumentasjonen fra motorprodusenten.

Land andre enn USA og Canada

Kunder som har kjøpt Toro-produkter som er eksportert fra USA eller Canada bør ta kontakt med sin Toro-distributør (forhandler) for å få garantipoliser for ditt land, din provins eller din delstat. Hvis du av en noen grunn er misfornøyd med din forhandlers tjenester eller har vanskeligheter med å skaffe deg informasjon om garantien, ta kontakt med importøren av Toro-produktene.