Form No. 3422-217 Rev A

TORO®

Count on it.

Brukerhåndbok

Multi Pro® 1750-gresspreder

Modellnr. 41188—Serienr. 401381101 og oppover

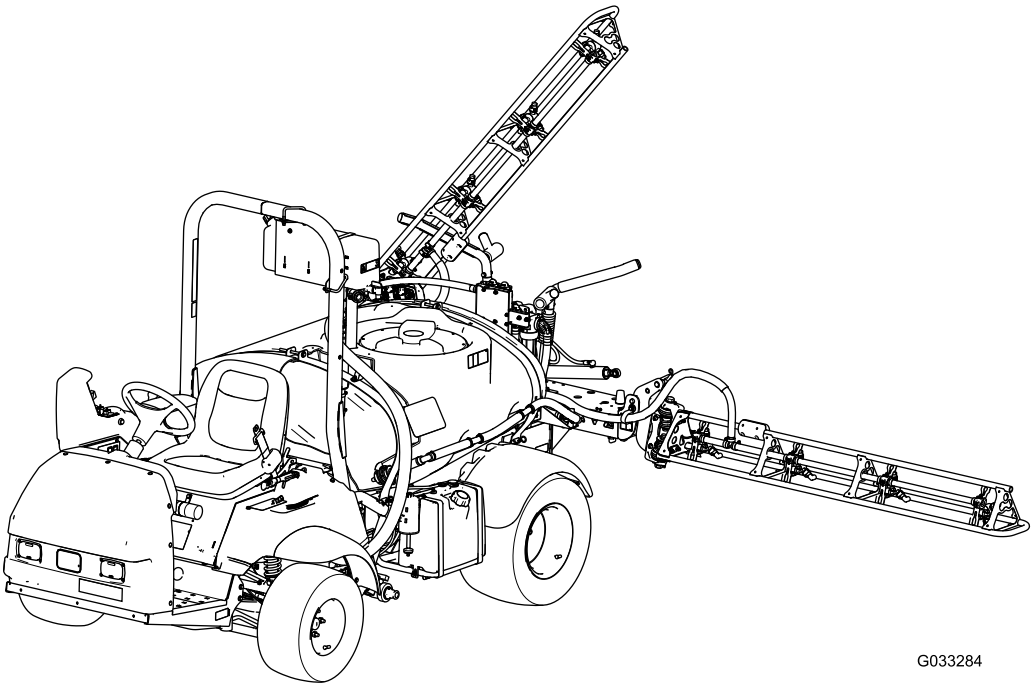

G033284

Registrer ditt produkt på www.Toro.com.
Oversettelse av originalen (NO)

CE

3422-217 A

Dette produktet er i samsvar med alle relevante europeiske direktiver. Se eget samsvarserklæringsskjema for produktet for detaljert informasjon.

Det er i strid med Californias Public Resource Code, avsnitt 4442 eller 4443, å bruke denne motoren i skogs-, busk- eller gressområder med mindre motoren er utstyrt med en fungerende gnistfanger, som definert i avsnitt 4442, eller en motor som er beregnet, utstyrt og vedlikeholdt for å unngå brann.

Den vedlagte *Brukerhåndbok for motor* inneholder informasjon om amerikanske miljømyndigheters (EPA) og Californias utslippskontrollreguleringer for utslippssystemer, vedlikehold og garanti. Du kan bestille nye brukerhåndbøker fra motorprodusenten.

⚠ ADVARSEL

CALIFORNIA
Proposition 65-advarsel

Staten California kjenner til at motoreksosen fra dette produktet inneholder kjemikalier som kan forårsake kreft, fosterskader eller skade forplantningsevnen på andre måter.

Batteriklemmer og -poler og tilknyttet tilbehør inneholder bly og blysammensetninger. Dette er kjemikalier som kan forårsake kreft og forplantningsskader. Vask hendene etter håndtering.

Bruk av dette produktet kan forårsake eksponering for kjemikalier som staten California vet forårsaker kreft, fødselsdefekter eller annen forplantningsskade.

Innledning

Denne maskinen er spesiallaget for gresspreding og er beregnet på bruk av profesjonelle, innleide operatører i kommersielle anvendelser. Det er hovedsakelig utviklet for sprøyting på allerede godt vedlikeholdte parkplener, golfbaner, idrettsbaner og plener i kommersielle områder.

Den er beregnet for offroadbruk og ikke for omfattende kjøring på offentlig vei.

Les denne håndboken nøye, slik at du lærer å bruke og vedlikeholde produktet på riktig måte og unngår person- eller produktskade. Du har ansvar for å bruke produktet på en riktig og sikker måte.

Du kan kontakte Toro direkte på www.Toro.com for materialer for produktsikkerhet og opplæring i bruk, og informasjon om tilbehør, hjelp til å finne en forhandler eller for å registrere produktet ditt.

Hvis maskinen må repareres eller du trenger originale Toro-deler eller mer informasjon, kan du kontakte et autorisert Toro-forhandlerverksted eller Toros avdeling for kundeservice. Ha modell- og serienumre for hånden når du tar kontakt. Figur 1 viser hvor på produktet modell- og serienumrene er plassert. Skriv inn numrene i de tomme feltene.

Viktig: **Du kan skanne QR-koden på serienummermerket (hvis det finnes) med en mobil enhet for å få tilgang til garantien, deler og annen produktinformasjon.**

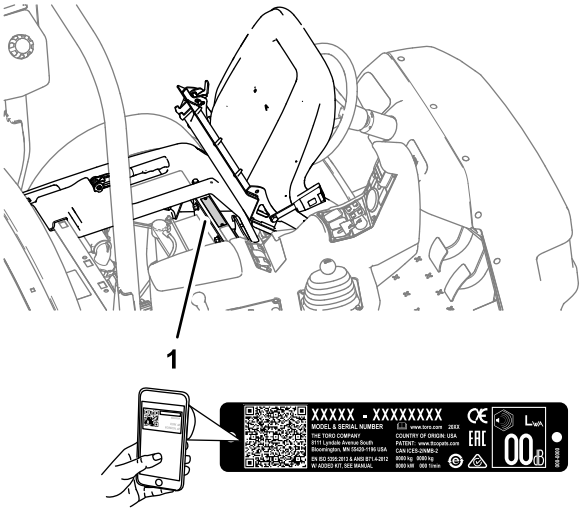

g237021

Figur 1

1. Plassering av modell- og serienummer

Modellnr. _____

Serienr. _____

© 2018—The Toro® Company
8111 Lyndale Avenue South
Bloomington, MN 55420

Kontakt oss på www.Toro.com.
Trykt i USA
Med enerett

Denne brukerhåndboken identifiserer potensielle farer og har sikkerhetsmeldinger som identifiseres ved hjelp av sikkerhetsvarselssymbolet (Figur 2) som advarer om farer som kan føre til alvorlig personskade eller død hvis du ikke følger anbefalte forholdsregler.

g000502

Figur 2

1. Sikkerhetsvarselssymbol

I tillegg brukes to ord for å utheve informasjon. **Viktig** gjør oppmerksom på spesiell mekanisk informasjon og **Obs** henviser til generell informasjon som er verdt å huske.

Innhold

Sikkerhet 4
Generell sikkerhet 4
Sikkerhets- og instruksjonsmerker 4
Montering 11
1 Montere antihevertpåfyllingsbeholder 11
2 Kontrollere fjærene på seksjonshengse-len 12
Oversikt over produktet 13
Kontroller 15
Spesifikasjoner 19
Tilbehør 19
Før bruk 19
Sikkerhet før bruk 19
Utføre kontroller før start 20
Klargjøre maskinen 21
Kjøre inn en ny maskin 22
Klargjøre sprederen 22
Finne sprederpumpen 29
Under bruk 30
Sikkerhet under drift 30
Bruke maskinen 31
Bruke utjevningssperren 32
Bruke sprederen 32
Posisjonere sprederseksjonene 33
Spredetips 34
Renske ut en dyse 34
Etter bruk 34
Sikkerhet etter bruk 34
Rengjøre spreder- 35
Vedlikehold 40
Sikkerhet ved vedlikehold 40
Anbefalt vedlikeholdsplan 41
Kontrolliste for daglig vedlikehold 42
Bemerkninger om spesielle områder 43
Forberedelse for vedlikehold 43
Heve sprederen 43
Smøring 44
Smøre maskinen 44
Smøre sprederpumpen 44
Smøre seksjonshengslene 45
Vedlikehold av motor 46
Motorsikkerhet 46
Sjekke luftinntaksskjermen 46
Overhale luftrenseren 46
Kontrollere motoroljenivået 47
Skifte ut tennpluggene 48
Vedlikehold av drivstoffsystem 49
Skifte drivstoffilteret 49
Vedlikeholde karbonsylinderen 50
Tømme drivstofftanken 50
Vedlikehold av elektrisk system 51
Sikkerhet for elektrisk system 51
Finne sikringene 51
Vedlikeholde batteriet 51
Vedlikehold av drivsystem 53
Kontrollere hjul og dekk 53
Justere utjevningssperrekabelen 53
Justere forhjulenes hjulspissing 53
Vedlikehold av bremser 54
Kontrollere bremsevæsken 54
Kontrollere bremsene 54
Justere parkeringsbremsen 55
Vedlikehold av hydraulisk system 55
Sikkerhet for hydraulisk system 55
Spesifisering av hydraulikkvæske 55
Kontrollere transaksel-/hydraulisk væske 55
Skifte transaksel/hydraulisk væske 56
Bytte ut det hydrauliske filteret 57
Kontrollere de hydrauliske ledningene og slangene 57
Vedlikehold av spredersystem 58
Kontrollere slangene 58
Skifte sugefilteret 58
Skifte ut trykkfilteret 58
Skifte dysefilteret 59
Kontrollere pumpen 59
Kontrollere tapphylser i nylon 60
Justere bommene til vater 60
Rengjøring 61
Rense gjennomstrømningsmåleren 61
Rengjøre sprederventilene 62
Lagring 71
Klargjøre spredersystemet 71
Utføre serviceprosedyrene 71
Klargjøre motoren og batteriet 71
Klargjøre maskinen 72
Feilsøking 73
Skjemaer 76

Sikkerhet

Hvis føreren eller eieren bruker maskinen på feil måte eller utfører feil vedlikeholdsarbeid, kan det føre til personskader. For å redusere muligheten for skader bør du følge disse sikkerhetsinstruksjonene og alltid være oppmerksom på sikkerhetsalarmsymbolet (Figur 2) som betyr Forsiktig, Advarseleller Fare – personsikkerhetsinstruks. Hvis disse instruksjonene ikke tas til følge, kan det føre til at noen blir alvorlig skadet eller drept.

Denne maskinen er utformet i henhold til kravene i SAE J2258.

Generell sikkerhet

Dette produktet kan forårsake personskade. Følg alltid alle sikkerhetsinstruksjoner for å unngå alvorlige skader.

Hvis du bruker dette produktet til andre formål enn det er beregnet på, kan du utsette deg selv eller andre for fare.

- Les og forstå innholdet i denne *brukerhåndboken* før du starter motoren.
- Vær alltid fokusert på oppgaven når du bruker maskinen. Ikke delta i aktiviteter som forårsaker distraksjoner, da dette kan føre til personskade eller materiell skade.
- Bruk passende personlig verneutstyr (PVU) for å beskytte mot kontakt med kjemikalier. Kjemiske stoffer som brukes i spredersystemet, kan være helsefarlige og giftige.
- Hold hender og føtter borte fra roterende deler på maskinen.
- Bruk aldri maskinen uten at alle verneplater og andre sikkerhetsanordninger sitter på plass og fungerer.
- Hold avstand til eventuelle utslippsområder på sprederdysene og sprayskyer. Hold tilskuere og kjæledyr på trygg avstand fra maskinen.
- Hold barn borte fra arbeidsområdet. La aldri barn få bruke maskinen.
- Stopp maskinen, slå av motoren og ta ut nøkkelen før du fyller på, tømmer, utfører service på eller fjerner materialer fra maskinen.

Feilaktig bruk og vedlikehold av maskinen kan føre til personskade. For å redusere muligheten for skader bør du følge disse sikkerhetsinstruksjonene og alltid være oppmerksom på sikkerhetsalarmsymbolet som betyr Forsiktig, Advarsel eller Fare – personsikkerhetsinstruks. Hvis ikke disse instruksjonene tas hensyn til, kan dette føre til at noen blir alvorlig skadet eller drept.

Du finner mer sikkerhetsinformasjon i denne håndboken ved behov.

Ikke alt tilleggsutstyr som passer til denne maskinen, dekkes i denne håndboken. Se den spesifikke brukerhåndboken som følger med hvert tilbehør for ekstra sikkerhetsinstruksjoner.

Sikkerhets- og instruksjonsmerker

Sikkerhetsmerker og -instruksjoner er lett synlige for føreren og er plassert i nærheten av alle områder som representerer en potensiell fare. Skift ut alle merker som er ødelagte eller mangler.

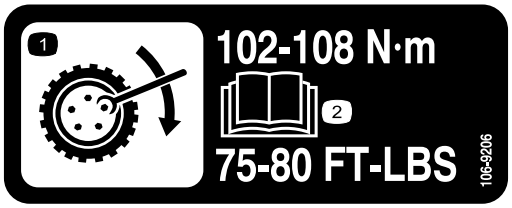

decal106-9206

106-9206

1. Dreiemoment for hjulene
2. Les *brukerhåndboken*.

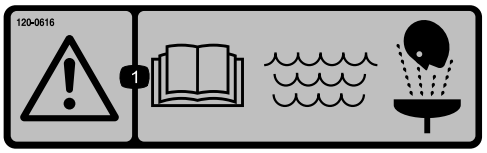

decal120-0616

120-0616

1. Advarsel – les *brukerhåndboken*. Bruk friskt, rent vann til vasking ved førstehjelp.

decal120-0617

120-0617

1. Kan amputere hånd, klempunkt – hold hendene unna aktiverte ledd.
2. Klemfare – hold andre personer borte fra maskinen.

---

decal120-0622

120-0622

1. Advarsel – les *brukerhåndboken*.
2. Advarsel – ikke gå oppi spredertanken.
3. Fare for brannsår fra kjemikalier og for innånding av giftig gass – beskytt hender, hud, øyne og åndedrettssystemet.

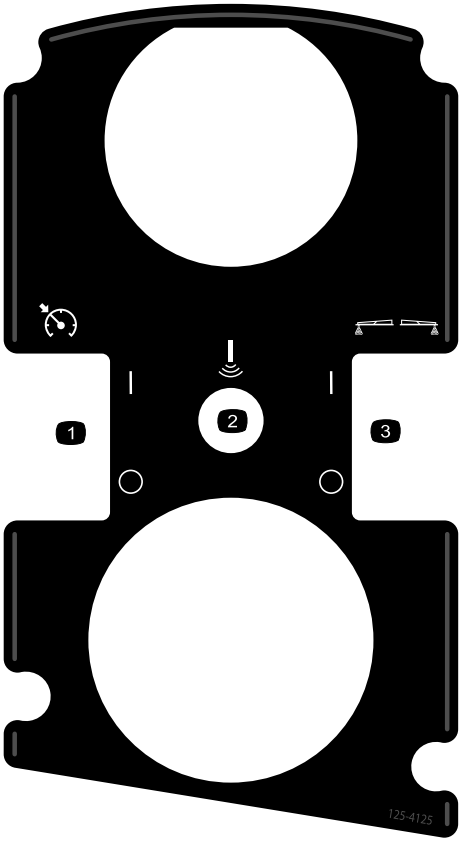

decal125-4125

125-4125

1. Slå gasspaklåsen/hastighetslåsen på/av
2. Sonisk bom (valgfri)
3. Slå skummarkørene på/av (valgfri)

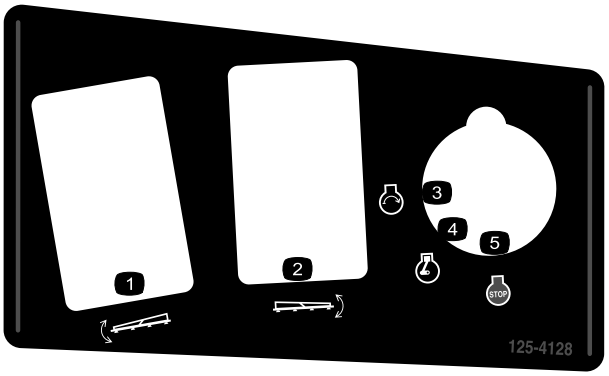

decal125-4128

125-4128

1. Hev/senk venstre del
2. Hev/senk høyre del
3. Motor – start
4. Motor – kjør
5. Motor – slå av

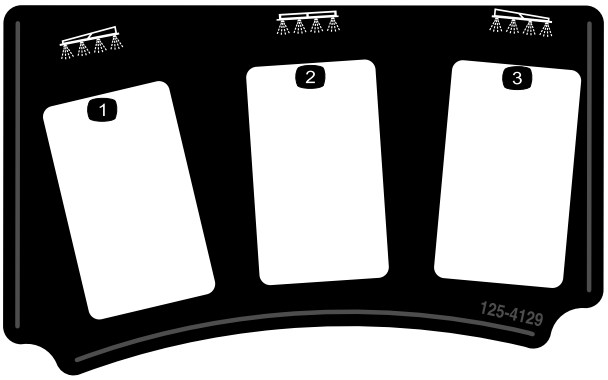

decal125-4129

125-4129

1. Venstre del
2. Midtdel
3. Høyre del

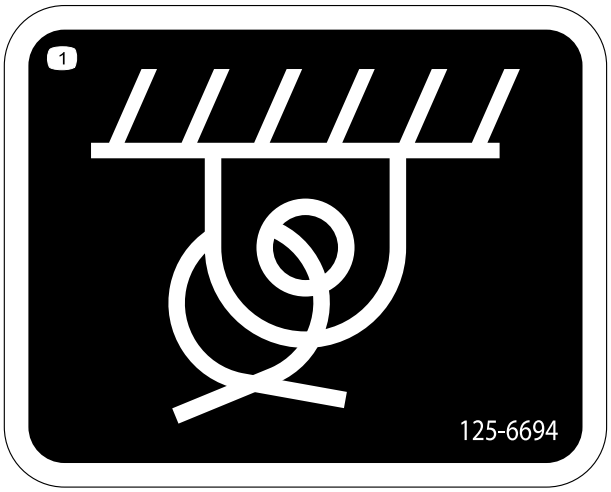

decal125-6694

125-6694

1. Festepunkt

WARNING: This product can expose you to chemicals including gasoline engine exhaust, which is known to the State of California to cause cancer, and carbon monoxide, which is known to the State of California to cause birth defects or other reproductive harm. For more information go to www.P65Warnings.ca.gov. For more information, please visit www.toro.com/CAProp65.

CALIFORNIA SPARK ARRESTER WARNING

Operation of this equipment may create sparks that can start fires around dry vegetation. A spark arrester may be required. The operator should contact local fire agencies for laws or regulations relating to fire prevention requirements.

133-5619

decal133-5619

133-5619

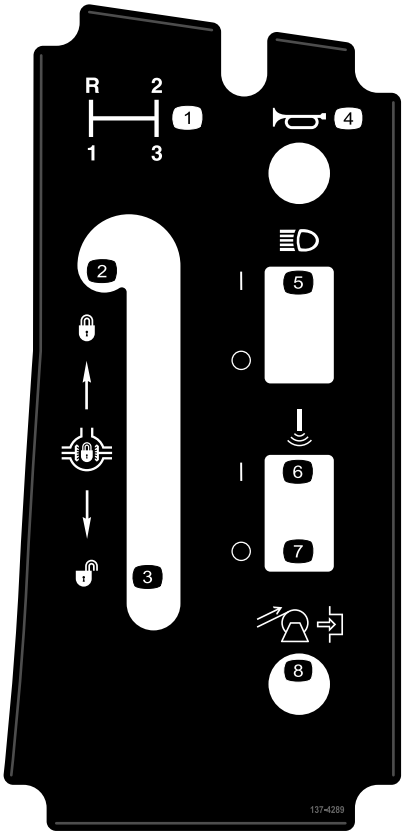

decal137-4289

137-4289

1. Girvalg
2. Lås differensiallås
3. Lås opp utjevningssperren
4. Horn
5. Slå frontlys PÅ/AV
6. Sonisk bom – PÅ
7. Sonisk bom – AV
8. Spol opp slangetrommel (valgfri)

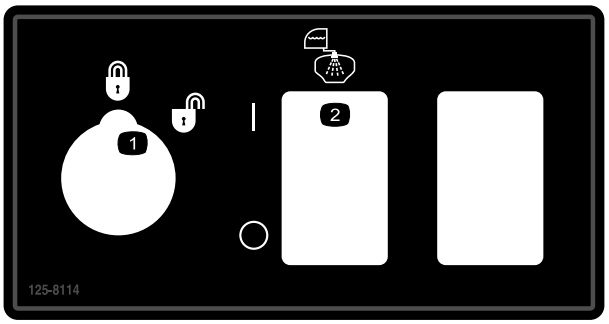

decal125-8114

125-8114

1. Mengdelås låst/ulåst
2. Tankskyllingspumpe på/av

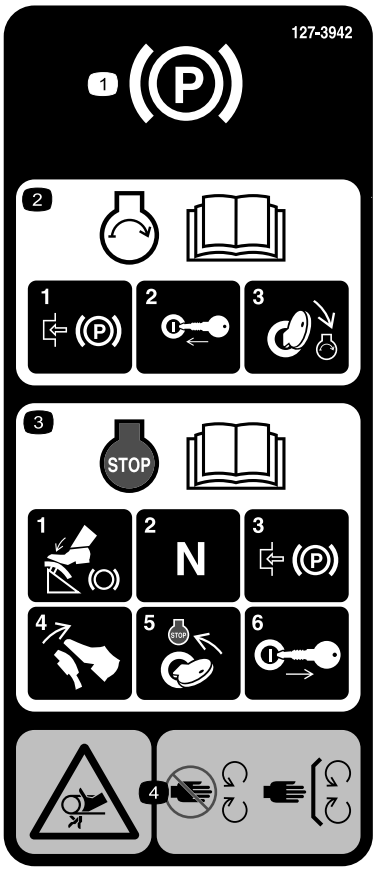

decal127-3935

127–3935

1. Parkeringsbrems
2. Les *brukerhåndboken* for informasjon hvordan du starter motoren – 1) Aktiver parkeringsbremsen. 2) Sett nøkkelen i tenningen. 3) Vri om nøkkelen til kjørestillingen.
3. For informasjon om å slå av motoren, les *brukerhåndboken* – 1) Trykk ned bremsepedalen. 2) Sett giret i fri. 3) Sett på parkeringsbremsen. 4) Slipp opp bremsepedalen. 5) Vri tenningsnøkkelen til STOPP-stilling. 6) Ta nøkkelen ut av tenningen.
4. Viklingsfare, rem – hold deg borte fra bevegelige deler, behold alle skydd og verneplater på plass.

decal127-3937

127-3937

1. Advarsel – Ikke tråkk her.
2. Advarsel – hold avstand til varme overflater.
3. Viklingsfare, rem – hold deg borte fra bevegelige deler, behold alle skydd og verneplater på plass.

decal127-3939

127-3939

1. Advarsel – les *brukerhåndboken*, bruk alltid sikkerhetsbeltet ved bruk av maskinen, ikke vipp maskinen.
2. Fare for å falle – ikke ta med passasjerer på spredertanken.
3. Fare for kutting/amputering – hold armer og ben inni kjøretøyet til enhver tid.
4. Advarsel – ikke bor i, sveis på eller endre veltebøylesystemet.

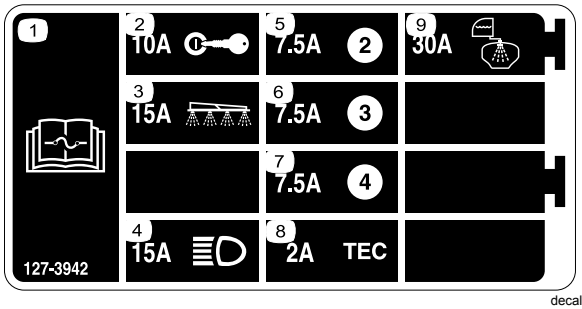

decal127-3942

127-3942

1. Les *brukerhåndboken* for informasjon om sikringer.
2. 10A – Tenning
3. 15 A – Sprederdel
4. 15 A – Frontlys
5. 7,5 A
6. 7,5 A
7. 7,5 A
8. 2 A – TEC
9. 30 A – Skylletank

decal127-6976

127-6976

1. Reduser
2. Øk

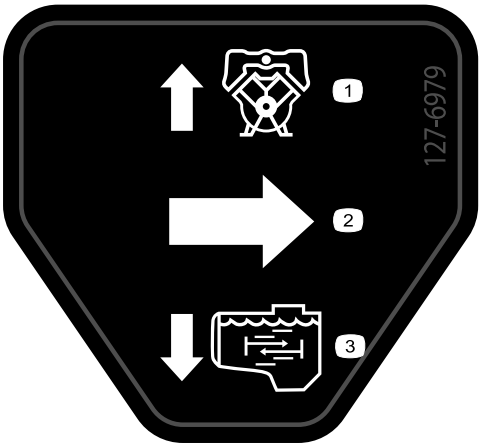

decal127-6979

127-6979

1. Pumpe-returstrøm
2. Gjennomstrømning
3. Ristestrøm

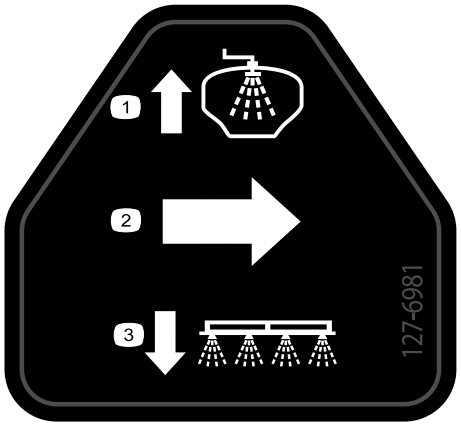

decal127-6981

127-6981

1. Omløp-returstrøm
2. Gjennomstrømning
3. Seksjonssprøyting

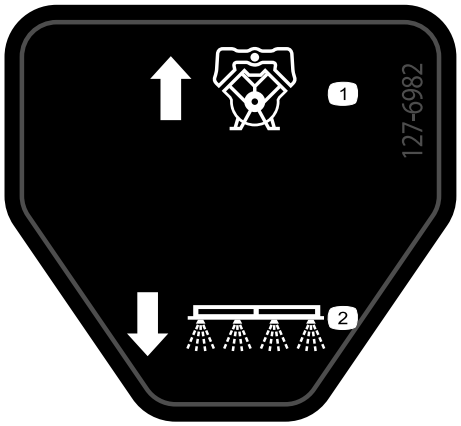

decal127-6982

127-6982

1. Omløp-returstrøm
2. Seksjonssprøyting

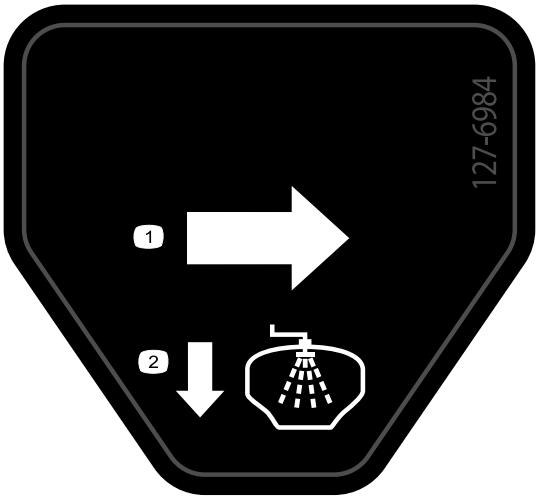

decal127-6984

127-6984

1. Gjennomstrømning
2. Tank-returstrøm

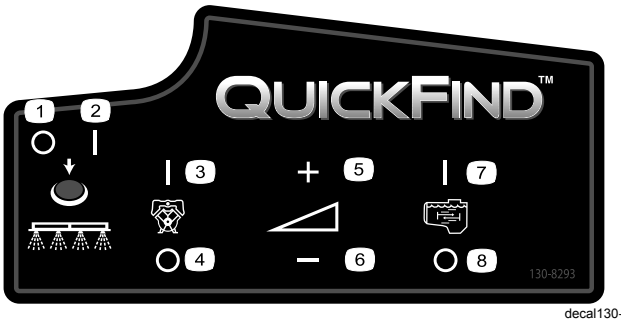

decal130-8293

130-8293

1. Spreder av
2. Spreder på
3. Motor på
4. Motor av
5. Øk hastigheten
6. Reduser hastigheten
7. Risting på
8. Risting av

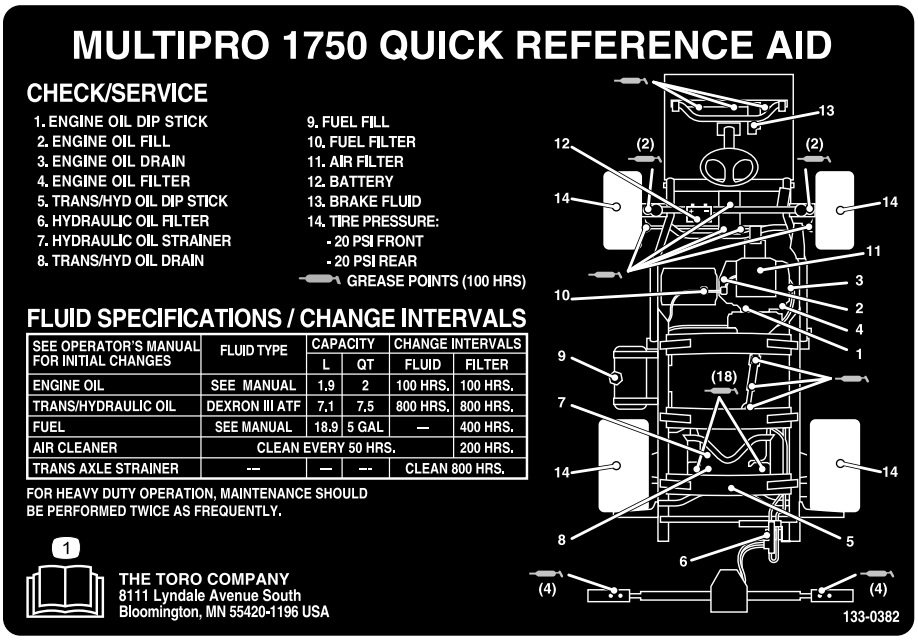

decal133-0382

133-0382

1. Les *brukerhåndboken* for ytterligere informasjon om vedlikehold.

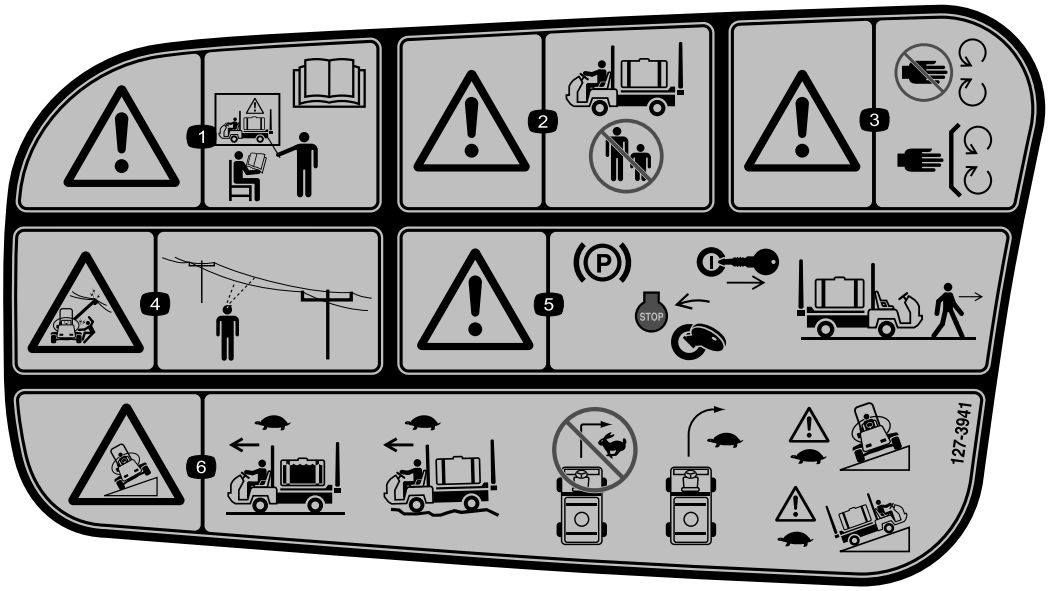

decal127-3941

127-3941

1. Advarsel – ikke betjen maskinen uten egnet opplæring, les *brukerhåndboken*.
2. Advarsel – hold andre personer på avstand fra maskinen mens den er i drift.
3. Advarsel – hold deg unna bevegelige deler, behold alle skydd og deksler på plass.
4. Fare for elektrisk støt, overhengende strømledninger – vær oppmerksom på overhengende strømledninger når du bruker maskinen på området.
5. Advarsel – aktiver parkeringsbremsen, stopp motoren, og ta nøkkelen ut av tenningen før du forlater maskinen.
6. Veltefare – kjør langsomt når spredertanken er full, kjør langsomt i ulendt terreng, ikke sving ved høy hastighet, kjør langsomt nedover eller på tvers av skråninger.

Montering

Media og ekstradeler

Beskrivelse	Ant.	Bruk
Startnøkkel	2	Les håndbøkene og se på opplæringsmateriellet før du tar i bruk maskinen.
Brukerhåndbok	1	
Brukerhåndbok for motoren	1	
Instruksjonskort for delekatalog	1	
Opplæringsmateriale for føreren	1	
Siktfilter	2	

Merk: Angi hva som er høyre og venstre side på maskinen ved å stå i normal arbeidsstilling.

Merk: Hvis du har spørsmål eller trenger ytterligere informasjon om sprederkontrollsystemet, se *brukerhåndboken* som følger med systemet.

Viktig: **Denne sprederen selges uten sprederdyser.**

For å bruke sprederen *må du anskaffe og montere dyser*. Kontakt din autoriserte Toro-forhandler for informasjon om tilgjengelige seksjonssett og tilbehør.

Etter at du har montert alle dysene og før du bruker sprederen for første gang, må du justere seksjonsomløpsventilene slik at trykket og sprøytemengden forblir lik for alle seksjonene når du slår av én eller flere seksjoner. Se Kalibrering av seksjonsomløpsventiler (side 27).

1

Montere antihevertpåfyl-lingsbeholder

Deler som er nødvendige for dette trinnet:

1	90°-vinkelrør
1	Hurtigkobler
1	Slangeadapter
1	Knekt for påfyllingsbeholder
1	Flenshodebolt (5/16 x 3/4 tomme)
1	Antihevertslange

Prosedyre

1. Plasser påfyllingsbeholderknekten over det gjengede hullet i tanken og fest den med flenshodebolten (5/16 x 3/4 tomme), som vist i Figur 3.

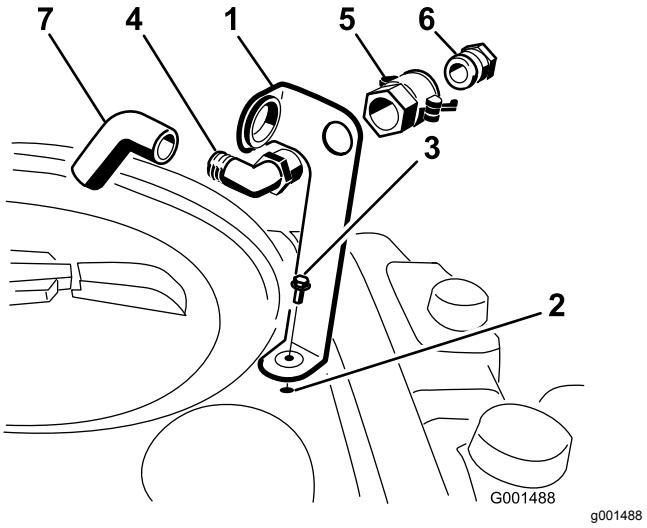

Figur 3

1. Knekt for påfyllingsbeholder
2. Gjenget hull i tanken
3. Flensbolt (5/16 x 3/4 tomme)
4. 90-graders vinkelkobling
5. Hurtigkobler
6. Slangeadapter
7. Antihevertslange

2. Plasser den gjengede enden av 90-graders vinkelrøret gjennom knekten og gjeng hurtigkobleren på den, så du fester den til knekten (Figur 3).

   Merk: Installer vinkelrøret med den åpne enden pekende mot den store åpningen i braketten og

mot tankåpningen, slik at vannet går i bue inn i tanken når du fyller den.

3. Monter slangeadapteren på hurtigkobleren (Figur 3).
4. Lås adapteren på plass ved å svinge spakene mot adapteren og deretter feste dem med hårnålssplintene (Figur 3).
5. Monter antihevertslangen gjennom den store åpningen på braketten og inn på 90-graders vinkelrøret med mothaker (Figur 3).

   Viktig: **Du må ikke forlenge slangen slik at den kommer i kontakt med væskene i tanken.**

2

Kontrollere fjærene på seksjonshengselen

Ingen deler er nødvendige

Prosedyre

Viktig: **Bruk av spredersystemet med seksjonshengselfjærer under feil kompresjon kan skade bommen. Mål fjærene og bruk låsemutteren til å trykke inn fjærene til 4 cm hvis det er nødvendig.**

Sprederen leveres med seksjonsforlengere vendt fremover for å gjøre det enklere å transportere maskinen. Fjærene er ikke helt strammet ved tidspunktet for produksjon. Dette for at seksjonene skal kunne innta stillingen for transport. Før du tar i bruk maskinen må fjærene justeres til korrekt kompresjon.

1. Hvis nødvendig, fjerner du pakkekomponentene som fester høyre og venstre forlengelsesseksjonene under transport.
2. Støtt seksjonene mens de er forlenget til sprederstilling.
3. Ved seksjonshengselen måler du kompresjonen til øvre og nedre fjærer mens seksjonene er i utstrakt stilling (Figur 4).
   A. Alle fjærer må være komprimert til målingen 4 cm.
   B. Bruk låsemutteren til å komprimere enhver fjær som måler mer enn 4 cm.

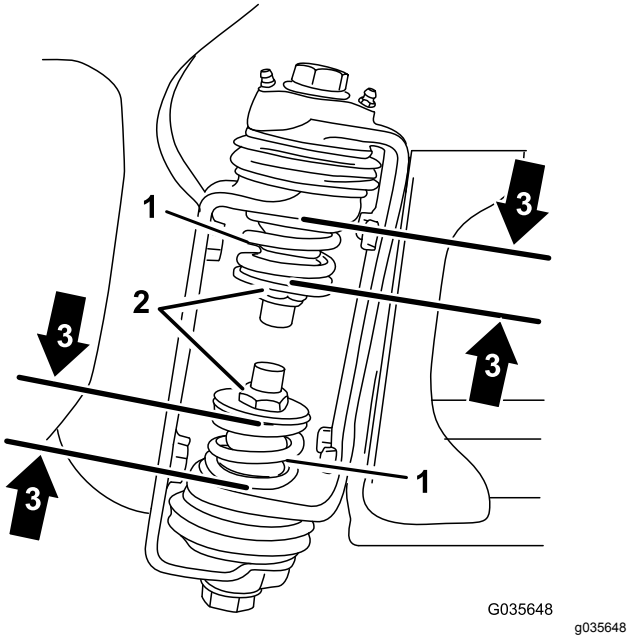

Figur 4

1. Fjær til seksjonshengsel
2. Låsemutter
3. Komprimert fjærmål – 4 cm

4. Gjenta prosedyren for hver fjær på begge seksjonshengslene.
5. Flytt seksjonene til transporteringsstilling X-stilling. Se Posisjonere sprederseksjonene (side 33) for mer informasjon.

Oversikt over produktet

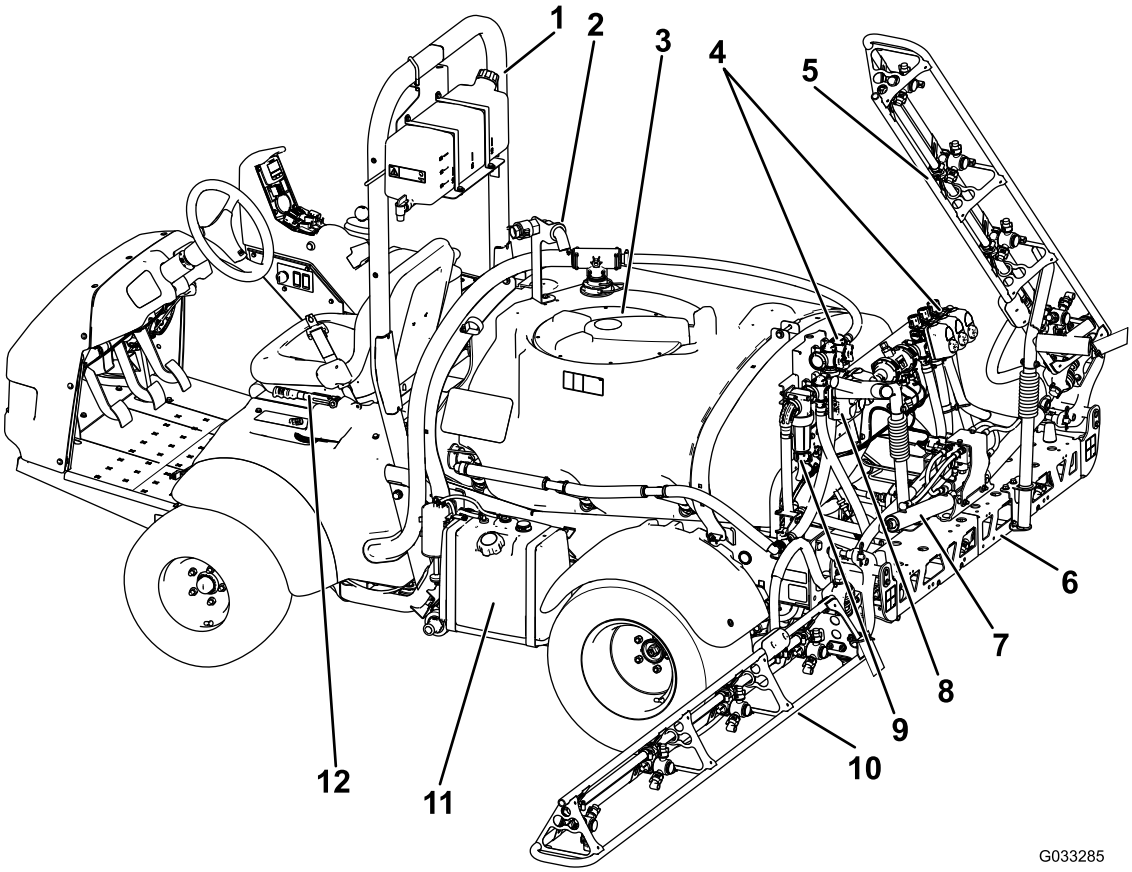

g033285

Figur 5

1. Veltebøyle	4. Ventilmanifold	7. Sylinder for seksjonsstyring	10. Venstre del
2. Antihevertbeholder	5. Høyre del	8. Risteregulatorventil	11. Drivstofftank
3. Kjemikalietanklokk	6. Midtdel	9. Trykkfilter	12. Parkeringsbrems

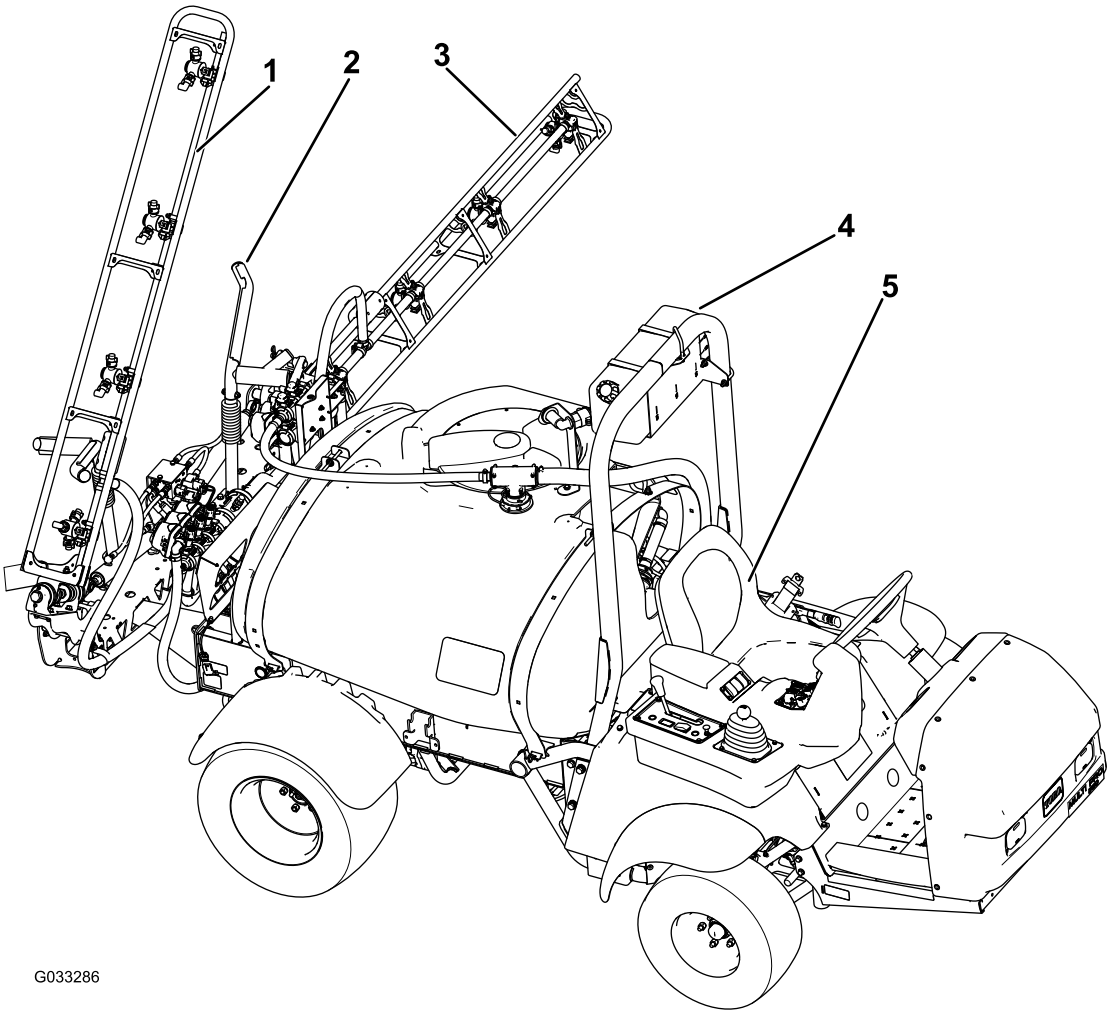

g033286

Figur 6

1. Høyre del
2. Understell for bomtransport
3. Venstre del
4. Ferskvannstank
5. Førersete

Kontroller

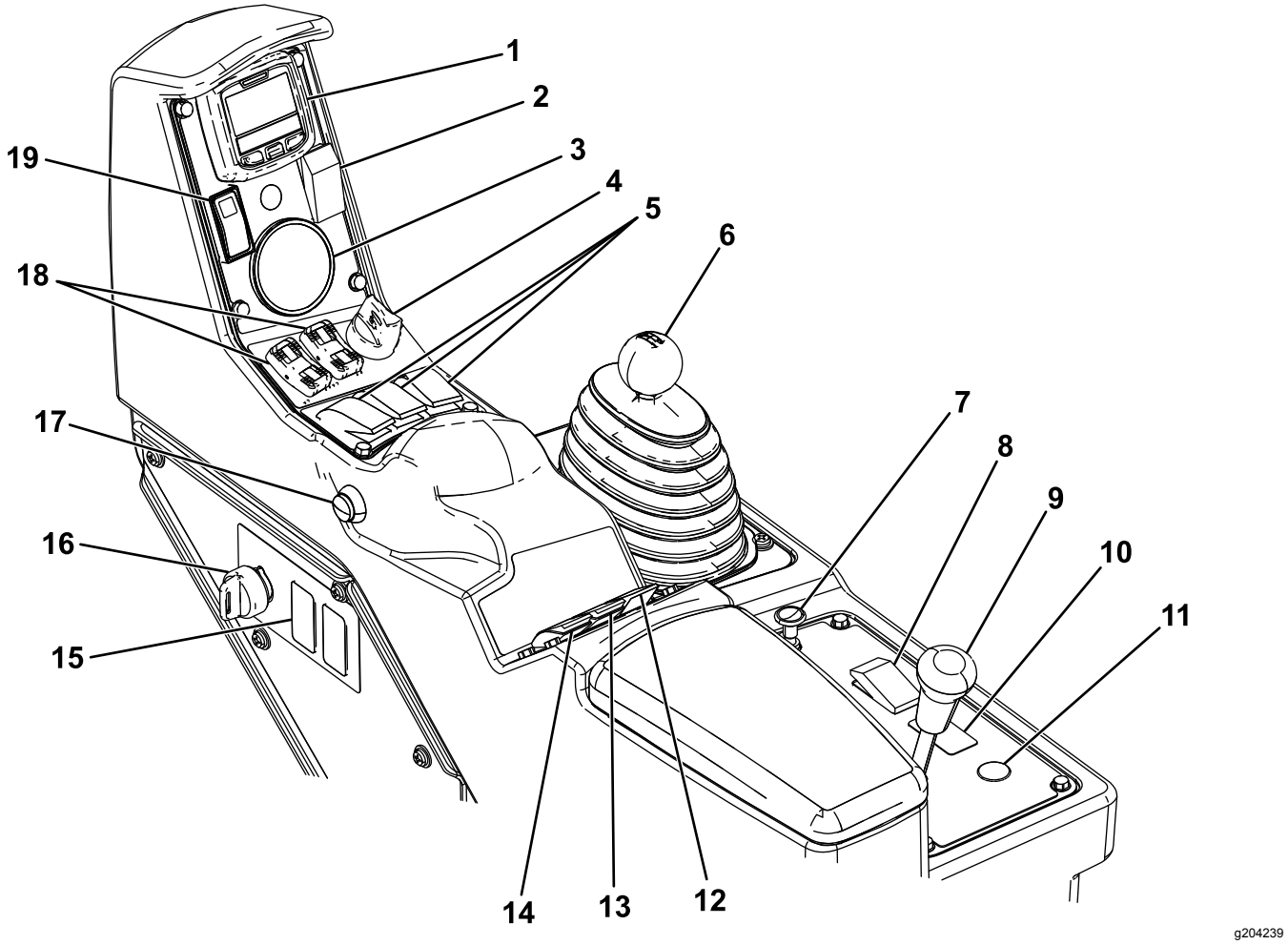

Figur 7

1. InfoCenter
2. Skummarkørbryter (valgfri)
3. Trykkmåler
4. Motorbryter
5. Venstre, midtre og høyre delbrytere
6. Girspak
7. Choke
8. Frontlysbryter
9. Utjevningssperre
10. Sonisk bombryter (valgfri)
11. Spoleknapp for slangetrommel (valgfritt)
12. Ristebryter
13. Sprøytetrykkbryter
14. Sprederpumpebryter
15. Skylletankbryter (valgfri)
16. Overvåkingsbryter (mengdelås)
17. Hovedseksjonsbryter
18. Hevebrytere for bomseksjoner
19. Gasspak-/hastighetslåsbryter

Gasspedal

Gasspedalen (Figur 8) gir deg muligheten til å variere bakkehastigheten til sprederen. Farten økes ved at pedalen trykkes ned. Når du slipper opp pedalen, senkes farten på spredere og motorhastigheten reduseres til tomgang.

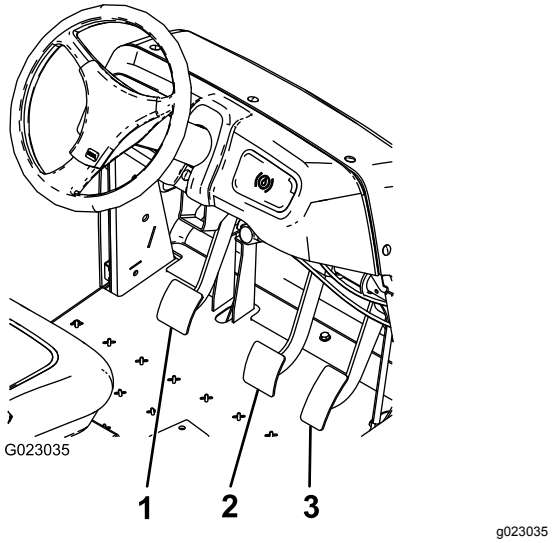

Figur 8

1. Clutchpedal
2. Bremsepedal
3. Gasspedal

Clutchpedal

Trykk clutchpedalen helt inn (Figur 8) for å deaktivere clutchen når maskinen starter eller når du skifter gir. Slipp gasspedalen gradvis opp når du girer. Dette forhindrer unødvendig slitasje på girene og andre deler.

Viktig: **Ikke hold clutchpedalen nede mens du kjører bilen. Clutchpedalen må være helt ute. Hvis ikke, vil clutchen gli og forårsake varme og slitasje. Bruk aldri clutchpedalen for å hindre maskinen i å rulle i en helling. Dette kan forårsake skade på clutchen.**

Bremsepedal

Bruk bremsepedalen til å stanse eller senke farten til sprederen (Figur 8).

⚠ FORSIKTIG

Bremsene kan bli slitt eller kan justeres feil, noe som fører til personskader.

Hvis bremsepedalen går inntil 2,5 cm fra gulvet i sprederen, må bremsene justeres eller repareres.

Parkeringsbrems

Parkeringsbremsen er en stor hendel til venstre for setet (Figur 9). Koble inn parkeringsbremsen når du forlater setet for å hindre at sprederen foretar uventede bevegelser. Når du vil koble inn parkeringsbremsen, drar du spaken oppover og bakover. For å koble den ut, trykker du den nedover og forover. Dersom sprederen parkeres i bratt helling kobler du inn parkeringsbremsen og plasserer klosser på nedsiden av hjulene.

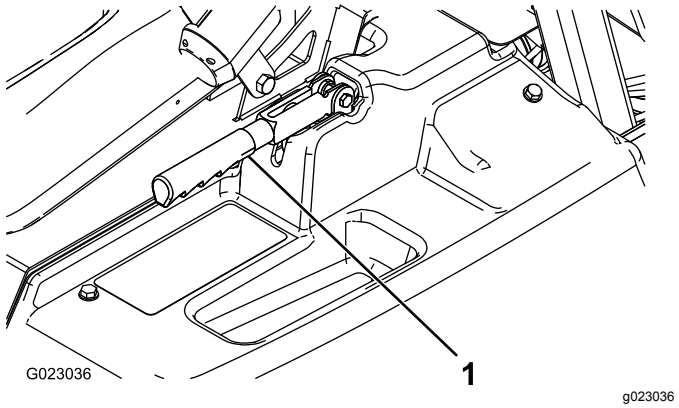

Figur 9

1. Parkeringsbremsespak

Bakkehjelp

Bakkehjelp forhindrer at sprederen velter eller rykker ved å holde sprederen midlertidig i bakker når du flytter foten av bremsepedalen til gasspedalen. Bakkehjelp aktiveres ved å koble inn clutchen og trykke bremsepedalen bestemt ned. Når bakkehjelp er aktivert, vises bakkehjelpikonet på InfoCenter. Se *Multi Pro 1750-gressprederhåndboken for programvare*. Bakkehjelp holder igjen maskinen i 2 sekunder etter at du slipper bremsepedalen.

Merk: Bakkehjelpen holder maskinen kun midlertidig, så du kan ikke bruke den i stedet for parkeringsbremsen.

Utjevningssperre

Med utjevningssperren kan du sperre bakakselen for økt trekkraft. Du kan aktivere utjevningssperren (Figur 7) mens sprederen er i bevegelse. Flytt spaken fremover og mot høyre for å koble inn låsen.

Merk: Du må kanskje kjøre maskinen fremover mens du dreier litt for å aktivere eller deaktivere utjevningssperren.

⚠ FORSIKTIG

Hvis du svinger når utjevningssperren er på, kan du miste kontrollen over maskinen.

Ikke kjør med utjevningssperren på når du foretar skarpe svinger eller kjører i høy hastighet. Se Bruke utjevningssperren (side 32).

Chokekontroll

Chokekontrollen er en liten knott bak girspaken (Figur 7). Dra chokeknotten opp hvis du skal starte en kald motor. Når motoren er startet, regulerer du choken slik at motoren går jevnt. Så snart som mulig skyver du choken ned i AV-STILLINGEN. En varm motor trenger lite eller ingen choke.

Girspak

Girspaken (Figur 7) har fem stillinger: tre fremoverhastigheter, NØYTRAL og REVERS. Motoren starter bare når giret står i NØYTRAL stilling.

Tenningsnøkkel

Tenningsnøkkelen (Figur 7) har tre stillinger: AV, KJØR og START. Vri nøkkelen med klokken til START-stillingen for å starte motoren og frigjør den til KJØR-stillingen når motoren har startet. Vri nøkkelen til STOPP-stillingen for å slå av motoren.

Frontlysbryter

Trykk på bryteren for å bruke frontlyktene (Figur 7). Trykk den forover for slå lysene på og bakover for å slå dem av.

Gasspak-/hastighetslåsbryter

Når giret står i NØYTRAL stilling, kan du bruke gasspedalen til å øke kjøretøyets hastighet, og så trykke bryteren under InfoCenter fremover for å stille motoren i denne hastigheten. Dette er nødvendig for å drive den kjemiske ristingen mens maskinen står stille eller for å bruke driftstilbehør slik som håndsprederen (Figur 7).

Viktig: **Girspaken må stå i NØYTRAL stilling og parkeringsbremsen må være aktivert for at bryteren skal fungere.**

Drivstoffmåler

Drivstoffmåleren finnes øverst på drivstofftanken, på venstre side av maskinen, og viser mengden drivstoff som finnes i tanken.

Hovedseksjonsbryter

Hovedseksjonsbryteren (Figur 7) er plassert på siden av konsollen og til høyre for førersetet. Den gjør det mulig for deg å starte eller stoppe sprederen. Trykk på bryteren for å aktivere eller deaktivere spredersystemet.

Brytere for venstre, midtre og høyre seksjon

Venstre, midtre og høyre seksjonsbrytere er plassert på kontrollpanelet (Figur 7). Juster hver bryter forover for å slå på tilsvarende seksjon og bakover for å slå dem av. Når bryteren er slått på, lyser det en lampe på bryteren. Disse bryterne påvirker bare spredersystemet når hovedseksjonsbryteren er på.

Pumpebryter

Pumpebryteren finnes foran på kontrollpanelet, til høyre for setet (Figur 7). Juster denne bryteren forover for å slå på pumpen eller bakover for å slå av pumpen.

Viktig: **Pumpebryteren aktiveres kun når motoren er ved lav tomgang for å unngå skade på pumpedrevet.**

Spredemengdebryter

Sprøytemengdebryteren finnes foran på kontrollpanelet, til høyre for setet (Figur 7). Trykk og hold bryteren forover for å øke spredersystemtrykket eller trykk og hold den bakover for å redusere trykket.

Overvåkingsbryter (mengdelås)

Overvåkingsbryteren finnes foran på kontrollpanelet, til høyre for setet (Figur 7). Vri nøkkelen mot klokken til LÅST stilling for å deaktivere sprøytemengdebryteren, slik at ingen kan endre sprøytemengden ved et uhell. Vri nøkkelen med klokken til ULÅST stilling for å aktivere sprøytemengdebryteren.

Hevebrytere for bomseksjoner

Hevebryterne for bomseksjonene er plassert på kontrollpanelet og brukes til å heve de ytre bomseksjonene.

Timeteller

Timetelleren indikerer det totale antallet timer som motoren har vært i drift. Dette tallet vises på den første skjermen i InfoCenter. Timetelleren starter hver gang tenningsnøkkelen vris til KJØR-stillingen.

Skummarkørbryterplassering (valgfri)

Dersom du installerer skummarkørsettet, legger du til bryterne på kontrollpanelet for å kontrollere bruken av disse. Sprederen leveres med plastplugger der disse bryterne skal installeres.

Regulatorventil (mengdekontroll)

Denne ventilen, plassert bak tanken (Figur 10), kontrollerer mengden væske som føres til seksjonene eller mengden som returneres til tanken.

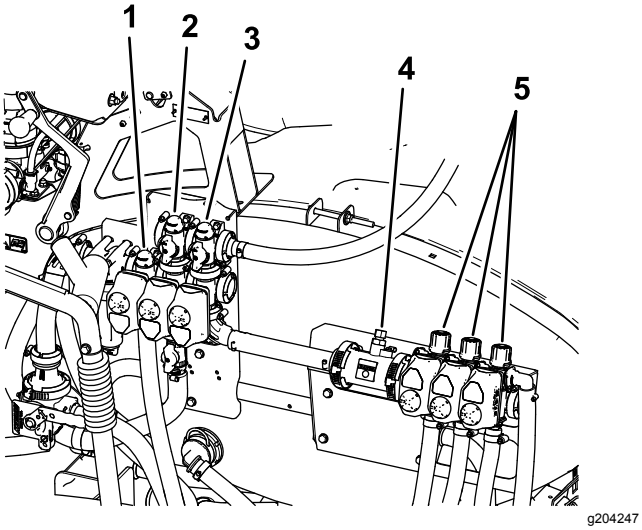

Figur 10

1. Regulatorventil (mengdekontroll)
2. Risteventil
3. Hovedseksjonsventil
4. Gjennomstrømningsmåler
5. Seksjonsventiler

Hovedseksjonsventil

Hovedseksjonsventilen (Figur 10) kontrollerer flyten til gjennomstrømningsmåleren og seksjonsventilene.

Gjennomstrømningsmåler

Gjennomstrømningsmåleren måler strømningshastigheten til væsken som brukes i InfoCenter-systemet (Figur 10).

Seksjonsomløpsventiler

Disse ventilene slår de høyre, midtre og venstre seksjonene på eller av (Figur 10).

Avstengingsventil for seksjonsomløp

Avstengingsventil for seksjonsomløp omdirigerer væskestrømmen for en seksjon til tanken når du slår av seksjonen. Du kan justere seksjonsomløpventilen for å sikre at seksjonstrykket forblir konstant uavhengig av hvor mange seksjoner som er på. Se Justere omløpsventilene for seksjonene (side 28).

Risteventil

Ventilen sitter på baksiden av tanken (Figur 10). Når risting er på, styres flyten gjennom ristedysene i tanken. Når risting er av, styres flyten gjennom pumpeinnsuget.

Trykkmåler

Trykkmåleren er plassert på kontrollpanelet (Figur 7). Denne måleren viser trykket for væsken inne i systemet i både psi og kPa.

InfoCenter LCD-skjerm

InfoCenter LCD-skjermen viser informasjon om maskinen og batteripakken, som for eksempel nåværende batteriladning, hastighet, diagnostikkinformasjon og mer (Figur 7).

For mer informasjon kan du se *Multi Pro 1750-programvarehåndboken*.

Risteregulatorventil

Risteregulatorventilen brukes for å redusere gjennomstrømningen som er tilgjengelig for ristekretsen. Den tilfører ekstra gjennomstrømning for seksjonene.

Spesifikasjoner

Merk: Spesifikasjoner og konstruksjon kan forandres uten varsel.

Vekt med standard spredersystem, tom, uten fører	953 kg
Vekt med standard spredersystem, full, uten fører	1678 kg
Kjøretøyets maksimale bruttovekt (på bakkenivå)	1814 kg
Total lengde med standard spredersystem	343 cm
Total høyde med standard spredersystem	191 cm
Total høyde med standard spredersystem til toppen av seksjonene lagret i X-stilling	246 cm
Total bredde med standard spredersystemseksjoner lagret i X-stilling	178 cm
Bakkeklaring	14 cm
Hjulavstand	155 cm
Tankkapasitet (inkludert 5 % overflyt for CE)	662 l

Tilbehør

Et utvalg av Toro-godkjent tilbehør som kan brukes sammen med maskinen for å forbedre og utvide dens funksjoner er tilgjengelig. Ta kontakt med en autorisert Toro-forhandler.

For å oppnå optimal ytelse og holde maskinen i sikkerhetsgodkjent stand, bruker du bare ekte Toro-reservedeler og -tilbehør. Reservedeler og tilbehør som er laget av andre produsenter kan være farlige, og de kan derfor føre til at garantien blir ugyldig.

Bruk

Merk: Angi hva som er høyre og venstre side på maskinen ved å stå i normal arbeidsstilling.

Før bruk

Sikkerhet før bruk

Generell sikkerhet

- Ikke la barn eller personer som ikke er opplært, kjøre eller utføre vedlikehold på maskinen. Det kan hende at lokale forskrifter setter en aldersgrense for bruk. Eieren er ansvarlig for opplæring av alle operatører og mekanikere.
- Gjør deg kjent med sikker bruk av utstyret, driftskontrollene og sikkerhetssymbolene.
- Lær deg å stanse maskinen og slå av motoren raskt.
- Kontroller at brukerens kontroller, sikkerhetsbryterne og verneplatene er montert og virker riktig. Ikke bruk maskinen dersom disse ikke fungerer som de skal.
- Hvis maskinen ikke fungerer riktig eller er skadet på noen måte, må du ikke bruke maskinen. Rett opp problemet før du bruker maskinen eller tilleggsutstyret.
- Påse at fører- og passasjerområdet er rent og fritt for kjemisk stoff og avfall.
- Påse at alle koblingspunkter for væskeledninger er tette og at alle slanger er i god stand, før systemet settes under trykk.

Drivstoffsikkerhet

- Vær svært forsiktig når du håndterer drivstoff. Det er brannfarlig, og dampen er eksplosiv.
- Slukk alle sigaretter, sigarer, piper og andre tennkilder.
- Bruk kun en godkjent drivstoffkanne.
- Ta aldri lokket av drivstofftanken eller fyll på drivstofftanken mens motoren går eller er varm.
- Ikke fyll eller tøm drivstofftanken i et innelukket rom.
- Oppbevar aldri maskinen eller bensinkannen i nærheten av åpen ild, gnister eller kontrollampe, som på en varmtvannstank eller andre apparater.
- Hvis du søler drivstoff, må du ikke prøve å starte motoren. Unngå alt som kan antennes, til all drivstoffdamp er forsvunnet.

Kjemisk sikkerhet

Kjemiske stoffer som brukes i spredersystemet, kan være helsefarlige og giftige for deg, tilskuere og dyr, og de kan skade planter, jordsmonn eller annen eiendom.

Hvis du skal bruke mer enn ett kjemisk stoff, må du lese informasjonen på hvert av kjemikaliene. Nekt å bruke eller arbeide på sprederen hvis denne informasjonen ikke er tilgjengelig.

Før du arbeider på et spredersystem må du forsikre deg om at systemet har blitt nøytralisert og trippelrenset i henhold til anbefalingene til kjemikalieprodusenten(e), og at alle ventilene har fullført tre sykluser.

Påse at det finnes tilstrekkelig med rent vann og såpe i nærheten, og vask umiddelbart av eventuelle kjemikalier du måtte komme i kontakt med.

- Les og følg de kjemiske advarselsmerkene og sikkerhetsdatablader (MSDS) for alle kjemikalier som brukes, og beskytt deg i overensstemmelse med anbefalingene fra produsenten av kjemikaliene.
- Du må alltid beskytte kroppen under bruk av kjemikalier. Bruk passende personlig verneutstyr (PVU) for å beskytte mot kontakt med kjemikaliene, for eksempel:
  - vernebriller og/eller ansiktsvern
  - en kjemikaliebestandig drakt
  - en vernemaske eller filtermaske
  - kjemikaliebestandige hansker
  - gummistøvler eller annet passende fottøy
  - et rent skift med klær, såpe og engangshåndklær til rengjøring
- Sørg for egnet opplæring før bruk eller håndtering av kjemikalier.
- Bruk kjemikalier som er egnet for jobben.
- Følg kjemikalieprodusentens instrukser for sikker påføring av kjemikaliene. Ikke overskrid det anbefalte systemtrykket for påføring.
- Ikke fyll, kalibrer eller vask enheten mens det er folk, spesielt barn, eller dyr i nærheten.
- Pass på at du kun håndterer kjemikalier i et godt ventilert område.
- Pass på alltid å ha rent vann tilgjengelig, spesielt ved fylling av spredertanken.
- Ikke spis, drikk eller røyk mens du arbeider i nærheten av kjemikalier.
- Ikke rengjør sprederdysene ved å blåse gjennom dem eller plassere dem i munnen.
- Vask alltid hendene og andre eksponerte områder så raskt som mulig etter at du har jobbet med kjemikalier.
- Hold kjemikaliene i originalforpakningen og lagret på et trygt sted.
- Ubrukte kjemikalier og kjemikaliebeholdere må kasseres i henhold til produsentens instrukser og lokale forskrifter.
- Kjemikalier og dunst i tankene er farlig, du må aldri gå oppi tanken eller plassere hodet over eller i åpningen til tanken.
- Følg alle lokale og offentlige forskrifter for spredning eller spraying av kjemikalier.

Utføre kontroller før start

Kontroller følgende ting hver dag før du bruker sprederen:

- Kontroller lufttrykket i dekkene.

  Merk: Dekkene på denne maskinen er annerledes enn bildekk. De krever mindre lufttrykk for å minimalisere gresskomprimering og skade.
- Kontroller alle væskenivåene, og tilsett passende mengder med spesialvæsker hvis de er lave.
- Kontroller at bremsepedalen virker.
- Kontroller at lysene virker.
- Snu rattet til venstre og høyre for å kontrollere styreevnen.
- Når motoren er slått av, kan du se etter oljelekkasjer og andre merkbare feil.

Dersom noen av punktene ovenfor ikke er som de skal, må du si ifra til en mekaniker eller høre med din overordnede før du bruker sprederen. Din overordnede vil kanskje at du skal kontrollere andre deler daglig, så spør om hvilke inspeksjoner du er ansvarlig for å utføre.

Klargjøre maskinen

Kontrollere motoroljen

Motoren leveres med olje i veivhuset. Oljenivået må imidlertid sjekkes før og etter at motoren startes for første gang.

1. Plasser maskinen på en jevn flate.
2. Ta ut peilestaven og tørk den med en ren fille (Figur 11).
3. Sett peilestaven inn i røret, og pass på at den når helt ned. Ta ut peilestaven, og kontroller oljenivået.

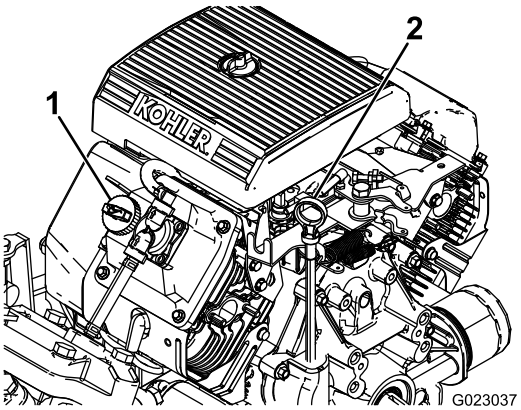

g023037

Figur 11

1. Påfyllingslokk
2. Peilestav

4. Hvis oljenivået er lavt, må du fjerne påfyllingslokket fra ventildekslet (Figur 11) OG HELLE OLJE INN I ÅPNINGEN TIL OLJENIVÅET NÅR OPP TIL FULL-MERKET PÅ PEILESTAVEN. SE for korrekt oljetype og viskositet. Kontrollere motoroljenivået (side 47)

   Merk: Hell i olje sakte, og kontroller nivået ofte underveis. Ikke fyll på for mye.
5. Sett peilestaven på plass.

Kontrollere lufttrykket i dekket

Serviceintervall: For hver bruk eller daglig—Kontroller lufttrykket i dekkene hver 8. time eller daglig.

Fyll luft i dekkene til 1,38 bar. Sjekk også dekkene for slitasje og skader.

Merk: Skift ut slitte eller skadde dekk.

Fylle drivstoff

Drivstoffspesifikasjon

Petro-leums-drivstoff	Bruk blyfri bensin med oktan på 87 eller høyere (vurderingsmetode (R+M)/2).
Etanol-blandet drivstoff	Bruk av en blyfri bensinblanding med opptil 10 volum-% etanol (alkoholbensin) eller 15 volum-% MTBE (metyltertiærbutyleter) er akseptabelt. Etanol og MTBE er ikke det samme. Bensin med 15 % etanol (E15) i volum er ikke godkjent for bruk. Ikke bruk bensin som inneholder mer enn 10 % etanol i volum, som f.eks. E15 (inneholder 15 % etanol), E20 (inneholder 20 % etanol) eller E85 (inneholder opptil 85 % etanol). Bruk av bensin som ikke er godkjent kan forårsake problemer og/eller motorskade som kanskje ikke dekkes av garanti.

Viktig: **For best resultat bør du kun bruke rent, ferskt drivstoff (mindre enn 30 dager gammelt).**

- Ikke bruk bensin som inneholder metanol.
- Ikke oppbevar drivstoff i drivstofftanken eller i drivstoffbeholdere over vinteren, med mindre du bruker drivstoffstabilisator.
- Ikke bland olje i bensinen.

Fylle tanken

Drivstofftankens kapasitet er ca. 19 liter.

Merk: Lokket til drivstofftanken har en måler som viser drivstoffnivået. Kontroller denne ofte.

1. Parker maskinen på en jevn flate, koble inn parkeringsbremsen, slå av motoren og ta ut nøkkelen.
2. Rengjør området rundt drivstofftanklokket (Figur 12).

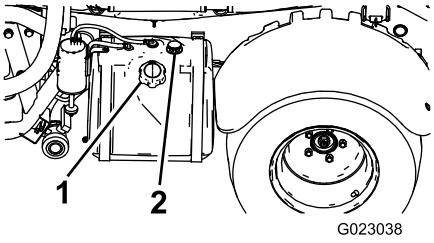

g023038

Figur 12

1. Drivstofftanklokk
2. Drivstoffmåler

3. Fjern drivstofftanklokket.
4. Fyll tanken til om lag 2,5 cm under toppen av tanken (bunnen av påfyllingshalsen).

   Merk: Dette luftrommet i tanken gir drivstoffet plass til å utvide seg. Ikke fyll på for mye.
5. Sett drivstofftanklokket godt på.
6. Tørk opp eventuelt drivstoffsøl.

Kjøre inn en ny maskin

Serviceintervall: Etter de 100 første timene—For å gi korrekt ytelse og langt sprederliv bør du følge disse retningslinjene de første 100 driftstimene:

- Sjekk motoroljenivå og væskenivåer regelmessig og vær generelt oppmerksom på tegn på overoppheting i sprederen.
- Når du har startet en kald motor, lar du den varmes opp i ca. 15 sekunder før du begynner å kjøre.
- For å optimalisere ytelse i bremsesystemet, kjør inn bremsene på følgende måte:
  1. Fyll tanken med 454 liter vann.
  2. Flytt maskinen til et åpent og jevnt område.
  3. Kjør maskinen ved full hastighet.
  4. Bråbrems.

     Merk: Stopp maskinen i en rett linje uten å låse dekkene.
  5. Vent 1 minutt for å la bremsene kjøle seg ned.
  6. Gjenta trinn 3 til og med 5 ni ganger til.
- Unngå å ruse motoren.
- Varier sprederhastigheten under bruk. Unngå å starte og stoppe raskt.
- Se Vedlikehold (side 40) for informasjon om spesielle lavtidskontroller.

Klargjøre sprederen

Velge et munnstykke

Merk: Se veiledningen for valg av dyser som er tilgjengelig via din autoriserte Toro-forhandler.

Dreieskiven kan ta opp til tre forskjellige munnstykker. For å velge ønsket munnstykke:

1. Stans sprederen på et jevnt underlag, slå av motoren og sett på parkeringsbremsen.
2. Sett hovedseksjonsbryteren i AV-stilling, og sett deretter sprederpumpebryteren i AV-stilling.
3. Drei dreieskiven med munnstykkene i begge retninger til det korrekte munnstykket.
4. Utfør en strømningskalibrering. Se Kalibrere spredestrømningen (side 26).

Velge et sugefilter

Standardutstyr: 50 nettingsugefilter (blått)

Bruk sugefiltertabellen for å identifisere siktnettingen for sprederdysene du bruker, basert på kjemiske produkter eller løsninger med viskositet som tilsvarer vann.

Sugefiltertabell

Sprederdysefargekode (strømningshastighet)	Siktnettingstørrelse*	Filterfargekode
Gul (0,8 l/min)	50	Blå
Rød (1,5 l/min)	50	Blå
Brun (1,9 l/min)	50 (eller 30)	Blå (eller grønn)
Grå (2,2 l/min)	30	Grønn
Hvit (3 l/min)	30	Grønn
Blå (3,8 l/min)	30	Grønn
Grønn (5,7 l/min)	30	Grønn
*Nettingsstørrelsen til sugefiltrene i denne tabellen er basert på sprøytekjemikalier eller løsninger med viskositet som tilsvarer vann.		

Viktig: **Når du sprøyter med kjemiske produkter med høyere viskositet (mer tyktflytende) eller løsninger med fuktbare pulver, kan det hende du må bruke et grovere siktgitter for sugefilteret (valgfritt). Se Figur 13.**

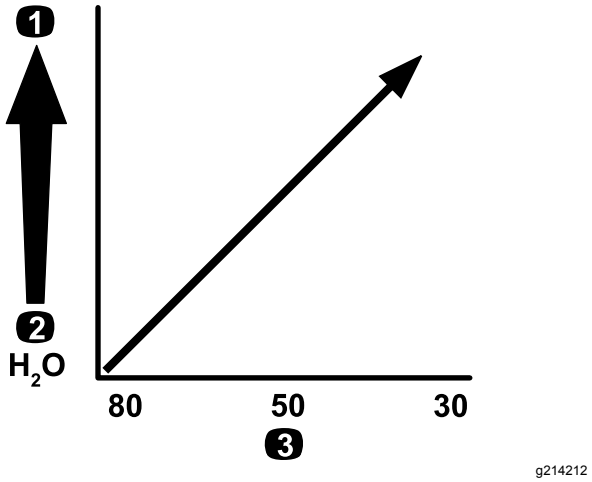

Figur 13

Nettingstørrelse – kjemikaliens eller løsningens viskositet

1. Kjemikalier eller løsninger med høyere viskositet
2. Kjemikalier eller løsninger med lavere viskositet
3. Siktenettingstørrelse

Når du sprøyter med høyere sprøytemengde, bør du vurdere å bruke et sugefilter (valgfritt). Se Figur 14.

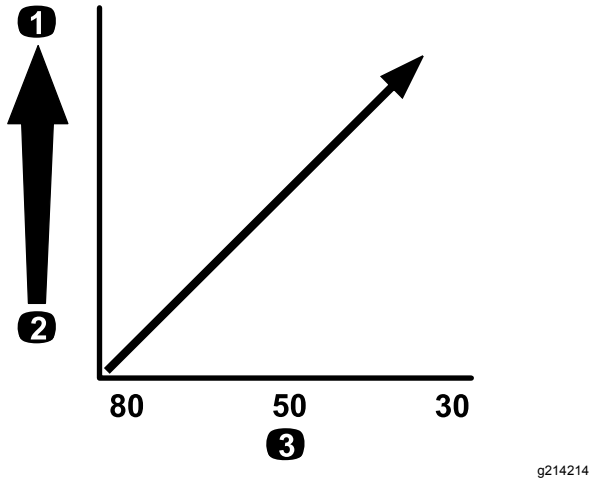

Figur 14

Nettingstørrelse – sprøytemengde

1. Høyere sprøytemengde
2. Lavere sprøytemengde
3. Siktenettingstørrelse

Velge et trykkfilter

Tilgjengelige skjermstørrelser omfatter:

Standardutstyr: 50 nettingsugefilter (blått)

Bruk trykkfiltertabellen for å identifisere siktnettingen for sprederdysene du bruker, basert på kjemiske produkter eller løsninger med viskositet som tilsvarer vann.

Trykkfiltertabell

Sprederdysefar-gekode (strøm-ningshastighet)	Siktnettingstør-relse*	Filterfargekode
Etter behov for kjemikalier eller løsninger med lavere viskositet eller for lavere sprøytemengde	100	Grønn
Gul (0,8 l/min)	80	Gul
Rød (1,5 l/min)	50	Blå
Brun (1,9 l/min)	50	Blå
Grå (2,2 l/min)	50	Blå
Hvit (3 l/min)	50	Blå
Blå (3,8 l/min)	50	Blå
Grønn (5,7 l/min)	50	Blå
Etter behov for kjemikalier eller løsninger med høyere viskositet eller større sprøytemengder	30	Rød

Trykkfiltertabell (cont'd.)

Sprederdysefar-gekode (strøm-ningshastighet)	Siktnettingstør-relse*	Filterfargekode
Etter behov for kjemikalier eller løsninger med høyere viskositet eller større sprøytemengder	16	Brun
*Nettingsstørrelsen til trykkfiltrene i denne tabellen er basert på sprøytekjemikalier eller løsninger med viskositet som tilsvarer vann.		

Viktig: **Når du sprøyter med kjemiske produkter med høyere viskositet (mer tyktflytende) eller løsninger med fuktbare pulver, kan det hende du må bruke et grovere siktgitter for trykkfilteret (valgfritt). Se Figur 15.**

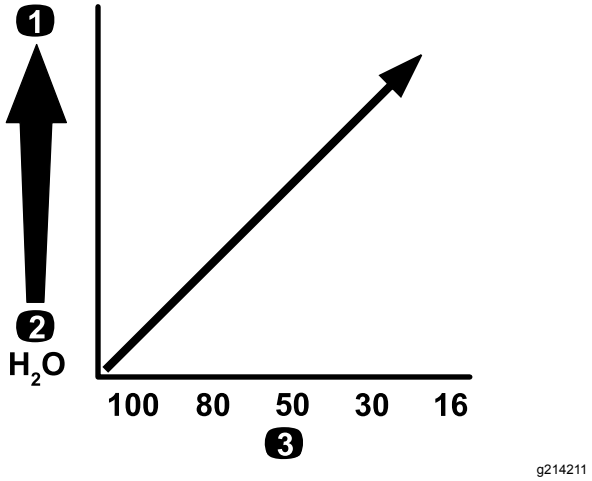

Figur 15

Nettingstørrelse – kjemikaliens eller løsningens viskositet

1. Kjemikalier eller løsninger med høyere viskositet
2. Kjemikalier eller løsninger med lavere viskositet
3. Siktenettingstørrelse

Når du sprøyter med høyere sprøytemengde, bør du vurdere å bruke et trykkfilter (valgfritt). Se Figur 16.

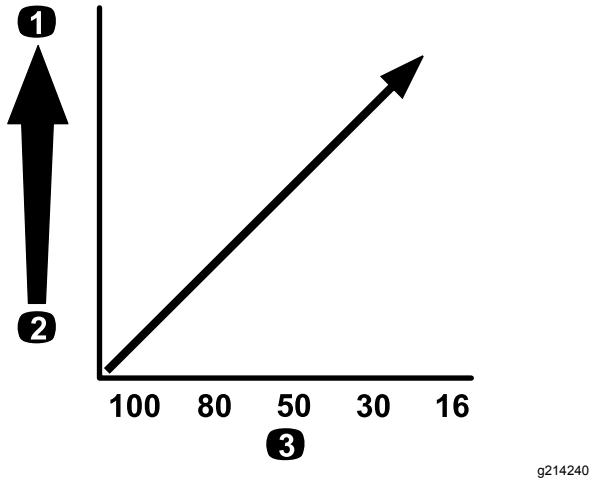

Figur 16

Nettingstørrelse – sprøytemengde

1. Høyere sprøytemengde
2. Lavere sprøytemengde
3. Siktenettingstørrelse

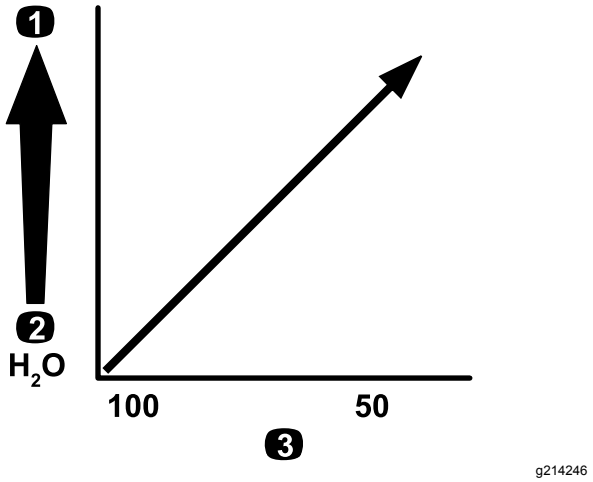

Figur 17

Nettingstørrelse – kjemikaliens eller løsningens viskositet

1. Kjemikalier eller løsninger med høyere viskositet
2. Kjemikalier eller løsninger med lavere viskositet
3. Siktenettingstørrelse

Velge et dysefilter (valgfritt)

Merk: Bruk dysefilteret (valgfritt) for å beskytte sprederdysen og øke levetiden.

Bruk dysefiltertabellen for å identifisere siktnettingen for sprederdysene du bruker, basert på kjemiske produkter eller løsninger med viskositet som tilsvarer vann.

Dysefiltertabell

Sprederdysefar-gekode (strøm-ningshastighet)	Nettingstørrelse, filter*	Filterfargekode
Gul (0,8 l/min)	100	Grønn
Rød (1,5 l/min)	50	Blå
Brun (1,9 l/min)	50	Blå
Grå (2,2 l/min)	50	Blå
Hvit (3 l/min)	50	Blå
Blå (3,8 l/min)	50	Blå
Grønn (5,7 l/min)	50	Blå
*Nettingsstørrelsen til dysefiltrene i denne tabellen er basert på sprøytekjemikalier eller løsninger med viskositet som tilsvarer vann.		

Viktig: **Når du sprøyter med kjemiske produkter med høyere viskositet (mer tyktflytende) eller løsninger med fuktbare pulver, kan det hende du må bruke et grovere siktgitter for dysefilteret (valgfritt). Se Figur 17.**

Når du sprøyter med høyere sprøytemengde, bør du vurdere å bruke en grovere dysefilternetting. Se Figur 18.

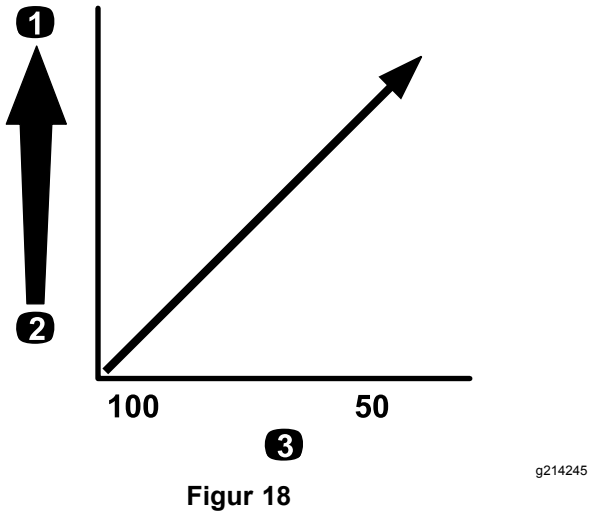

Figur 18

Nettingstørrelse – sprøytemengde

1. Høyere sprøytemengde
2. Lavere sprøytemengde
3. Siktenettingstørrelse

Fylle på tankene

Fylle ferskvannstanken

Viktig: **Ikke bruk gjenvunnet vann (grått vann) i ferskvannstanken.**

Merk: Ferskvannstanken brukes til å levere rent vann slik at du kan vaske kjemikalier av huden, fra øynene eller andre overflater hvis du ved et uhell utsettes for søl.

Fyll alltid ferskvannstanken med friskt, rent vann før du behandler eller blander kjemikalier.

- Du fyller på tanken ved å skru av lokket på toppen av tanken, fylle tanken med rent vann og skru på lokket igjen (Figur 19).
- For å åpne tappekranen for ferskvannstanken, vri spaken på toppen av kranen (Figur 19).

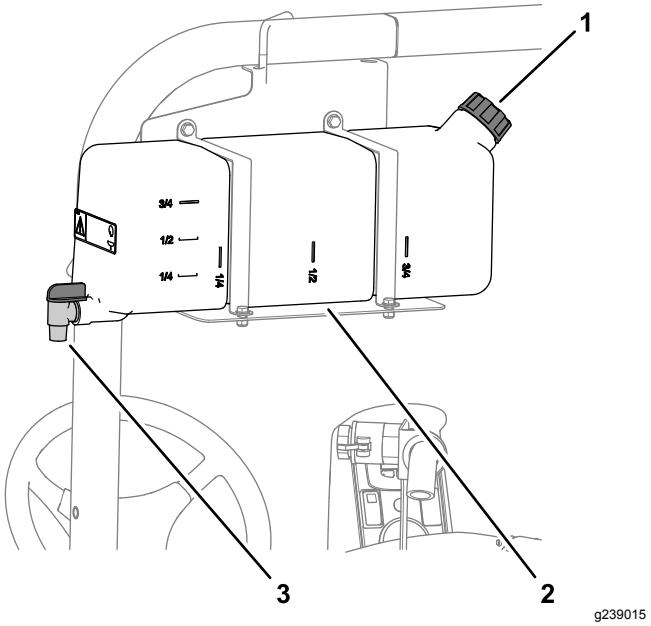

Figur 19

1. Påfyllingslokk
2. Ferskvannstank
3. Tappekran

Fylle på spredertanken

Monter det kjemiske forhåndsblandingssettet (ekstrautstyr) for optimal blanding og en ren utvendig tank.

Viktig: **Når mulig, ikke bruk gjenvunnet vann (grått vann) i spredertanken.**

Viktig: **Påse at kjemikaliene du bruker, kan brukes med Viton™ (se produsentens merke, dette skal angi om det ikke er kompatibelt). Bruk av et kjemikalie som ikke er kompatibelt med Viton™, vil degradere O-ringene i sprederen, noe som kan føre til lekkasjer.**

Viktig: **Bekreft at sprøytemengden er blitt satt før du fyller tanken med kjemikalier.**

1. Tøm spredersystemet for kondisjoneringsmiddel ved å kjøre seksjonene.
2. Stans sprederen på en plan flate. Sett girspaken i NØYTRAL stilling, slå av motoren og aktiver parkeringsbremsen.
3. Pass på at tømmehåndtaket er stengt.
4. Avgjør hvor mye vann som er nødvendig for å blande mengden kjemikalier du trenger, ved å følge anvisningen fra kjemikalieprodusenten.
5. Åpne tankdekslet på spredertanken.

   Merk: Tankdekslet finnes midt på øverst på tanken. For å åpne den må du dreie halve dekslet mot klokken og svinge det åpent. Du kan fjerne sugefilteret inne i tanken for å rense det. For å forsegle tanken må du lukke dekslet og dreie det foran halvveis med klokken.
6. Tilsett 3/4 av påkrevd vannmengde til spredertanken ved å bruke antihevertpåfyllings-beholderen.

   Viktig: **Du må alltid bruke ferskt, rent vann i spredertanken. Ikke hell konsentrat i en tom tank.**

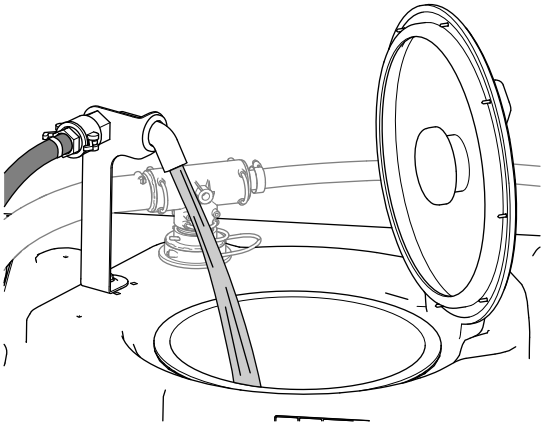

Figur 20

7. Start motoren og still pumpebryteren til PÅ-stillingen.
8. Trykk gasspedalen til gulvet og still gasspaken til PÅ-stillingen.
9. Sett hovedseksjonsbryteren til AV-stilling.
10. Sett risteventilen i PÅ-STILLINGEN.
11. Tilsett riktig mengde kjemikaliekonsentrat i tanken. Følg anvisningene fra kjemikalieprodusenten.

    Viktig: **Hvis du bruker et pulver som vætes uten full risting, blander du det med en liten**

mengde vann, og rører det sammen til en slamlignende tykk væske, som du så heller i tanken.

12. Hell resten av vannet i tanken.

    Merk: Reduser innstillingen for spredehastighet for bedre risting.

    Viktig: **Kontroller tankremmen for slark etter første gangs fylling av tank. Trekk til etter behov.**

Inspisering av tankremmene

Serviceintervall: For hver bruk eller daglig—Kontroller tankremmene.

Viktig: **Hvis festene for tankstroppene strammes for hardt, kan det resultere i deformerte og ødelagte remmer og skader på tanken.**

Viktig: **Når mulig, ikke bruk gjenvunnet vann (grått vann) i spredertanken.**

1. Fyll hovedtanken med vann.
2. Sjekk om det er bevegelse mellom tankstroppene og tanken (Figur 21).

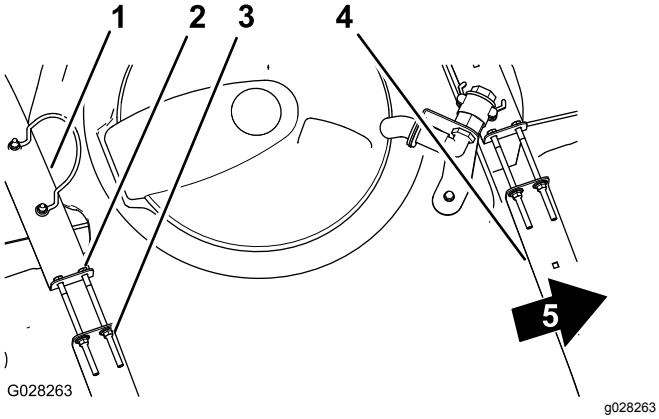

Figur 21

1. Bakre tankstropp
2. Bolt
3. Flenslåsemutter
4. Fremre tankstropp
5. Foran på maskinen

3. Hvis tankstroppene er løse, strammer du flenselåsemutterne og boltene øverst på stroppene til de er plan med tanken (Figur 21).

   Merk: Ikke stram tankstroppdelene for mye.

Kalibrere spredestrømningen

Før du bruker sprederen for første gang, hvis du skifter ut munnstykkene, eller etter behov, kalibrerer du sprederstrømningen.

Operatørens eget utstyr: Stoppeklokke som kan måle ±1/10 sekund og beholder som måler i 50 ml intervaller.

Klargjøre maskinen

Viktig: **Når mulig, ikke bruk gjenvunnet vann (grått vann) i spredertanken.**

1. Fyll spredertanken med rent vann.

   Merk: Sørg for at det er nok vann i tanken for å gjennomføre kalibreringen.

2. Aktiver parkeringsbremsen og start motoren.
3. Sett pumpebryteren i PÅ-STILLINGEN, og slå på ristingen.
4. Trykk ned gasspedalen til du oppnår maks. turtall, og still gasspakens låsebryter til PÅ-stillingen.

Utføre en fangtest

1. Sett alle tre seksjonsbryterne og hovedseksjonsbryteren til PÅ-stilling.
2. Vri overvåkingsbryteren (mengdelås) til OPPLÅST-STILLING.
3. Forbered utføringen av en fangtest ved bruk av en graduert beholder.
4. Begynn ved 2,75 bar og bruk sprøytemengde-bryteren til å justere spredertrykket så fangtesten gir mengdene oppført i tabellen nedenfor.

   Merk: Gjenta testen tre ganger og bruk gjennomsnittet.

Munnstykkefarge	Oppsamlede millilitre på 15 sekunder	Oppsamlede unser på 15 sekunder
Gul	189	6,4
Rød	378	12,8
Brun	473	16,0
Grå	567	19,2
Hvit	757	25,6
Blå	946	32,0
Grønn	1 419	48,0

5. Når fangtesten har gitt mengdene oppført i tabellene ovenfor, sett overvåkningsbryteren for sprøytemengden i LÅS-stillingen.
6. Slå av hovedseksjonsbryteren.

Utføre kalibrering på spredestrømningen

1. På InfoCenter navigerer du til Kalibreringsmenyen og velger STRØMNINGSKAL. som følger:

   Merk: Du kan avbryte kalibreringer når som helst ved å velge startskjermikonet.

   A. Trykk på den midtre valgknappen på InfoCenter to ganger for å få tilgang til menyene.

   B. Gå inn i Kalibrering-menyen ved å trykke på den høyre valgknappen på InfoCenter.

   C. Velg STRØMNINGSKAL. ved å merke STRØMNINGSKAL. og trykke på den høyre valgknappen på InfoCenter.

   D. I neste skjerm angir du kjent mengde vann som skal sprøytes ut av seksjonene for kalibreringsprosedyren. Se diagrammet nedenfor.

   E. Trykk på den høyre valgknappen på InfoCenter.

2. Bruk pluss- (+) og minussymbolene (-) til å angi strømningsvolum i henhold til tabellen nedenfor.

Munnstykkefarge	Liter	Amerikanske gallons
Gul	42	11
Rød	83	22
Brun	106	28
Grå	125	33
Hvit	167	44
Blå	208	55
Grønn	314	83

3. Slå på hovedseksjonsbryteren i fem minutter.

   Merk: Når maskinen sprøyter, viser InfoCenter hvor mye væske den teller.

4. Etter å ha sprøytet i fem minutter velger du avmerking ved å trykke på den midtre knappen i InfoCenter.

   Merk: Det er akseptabelt hvis mengden vist under kalibreringsprosessen ikke stemmer med den kjente mengden vann lagt inn i InfoCenter.

5. Slå av hovedseksjonsbryteren.

   Merk: Kalibreringen har nå blitt utført.

Kalibrere sprederhastigheten

Før du bruker sprederen for første gang, hvis du endrer munnstykkene, eller etter behov, kalibrerer du sprederhastigheten.

Viktig: **Når mulig, ikke bruk gjenvunnet vann (grått vann) i spredertanken.**

1. Fyll tanken med rent vann.
2. Merk av en avstand på 45–152 m på et åpent, flatt område.

   Merk: Toro anbefaler at du merker av 152 m for et mer nøyaktig resultat.

3. Start motoren og kjør fram til starten av den avmerkede avstanden.

   Merk: Juster midtpunktet på forhjulene etter startlinjen for å få den mest nøyaktig målingen.

4. På InfoCenter navigerer du til kalibreringsmenyen og velger HASTIGHETSKAL..

   Merk: Du kan avbryte kalibreringer når som helst ved å velge startskjermikonet.

5. Velg Neste-pilen (→) i InfoCenter.
6. Bruk pluss- (+) og minussymbolet (-) til å angi den avmerkede avstanden i InfoCenter.
7. Sett maskinen i første gir og kjør den oppmerkede avstanden i en rett linje med full hastighet.
8. Stopp maskinen ved den avmerkede distansen, og velg avmerkingen i InfoCenter.

   Merk: Senk farten og rull fram til stopp for å justere midtpunktet til forhjulene i henhold til målstreken, og slik få den mest nøyaktige målingen.

   Merk: Kalibreringen har nå blitt utført.

Kalibrering av seksjonsomløpsventiler

Før du bruker sprederen for første gang, hvis du endrer munnstykkene, eller etter behov, kalibrerer du sprederens seksjonsomløp

Viktig: **Velg et åpent og flatt område å gjøre dette på.**

Klargjøre maskinen

Viktig: **Når mulig, ikke bruk gjenvunnet vann (grått vann) i spredertanken.**

1. Fyll spredertanken halvfull med rent vann.
2. Senk sprederseksjonene.
3. Sett giret i NØYTRAL stilling og aktiver parkeringsbremsen.

4. Still inn de tre seksjonsbryterne til PÅ-stilling, men la hovedseksjonsbryteren være av.
5. Sett pumpebryteren i PÅ-STILLINGEN, og slå på ristingen.
6. Trykk ned gasspedalen til du oppnår maks. turtall, og still gasspakens låsebryter til PÅ-stillingen.
7. Gå til menyen Kalibrering i InfoCenter og velg TEST HASTIGHET.

   Merk: Du kan avbryte kalibreringen når som helst ved å velge startskjermikonet.
8. Bruk pluss- (+) og minussymbolet (-) til å angi en testhastighet på 5,6 km/t, og velg deretter Hjem-ikonet.
9. Vri overvåkingsbryteren (mengdelås) til LÅS OPP-stilling og vri hovedseksjonsbryteren til PÅ-stilling.

Justere omløpsventilene for seksjonene

1. Bruk regulatorbryteren for sprøytemengde til å justere sprøytemengden i henhold til tabellen nedenfor.

Munnstyk-kefarge	SI (metrisk)	Engelsk	Turf
Gul	159 l/ha	17 gpa	0,39 gpk
Rød	319 l/ha	34 gpa	0,78 gpk
Brun	394 l/ha	42 gpa	0.96 gpk
Grå	478 l/ha	51 gpa	1,17 gpk
Hvit	637 l/ha	68 gpa	1.56 gpk
Blå	796 l/ha	85 gpa	1.95 gpk
Grønn	1190 l/ha	127 gpa	2,91 gpk

2. Slå av venstre seksjon og juster seksjonsomløpventilen knotten (Figur 22) helt til trykkmålingen er ved det forrige justerte nivået (vanligvis 2,75 bar eller 40 psi).

   Merk: De nummererte indikatorene på omløpsknotten og nålen er kun for referanse.

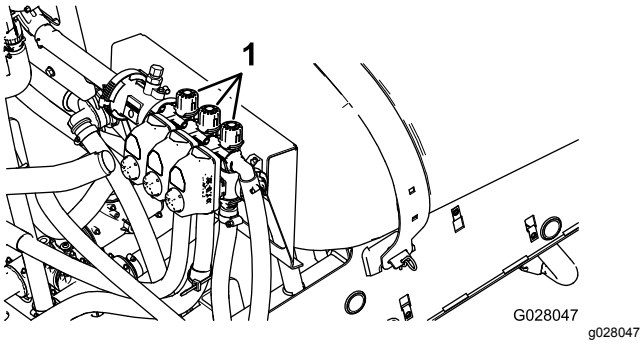

Figur 22

1. Justeringsknotter for seksjonsomløp

3. Slå på venstre seksjon og slå av høyre seksjon.
4. Juster den høyre seksjonsomløpknotten (Figur 22) helt til trykkmålingen er ved det forrige justerte nivået (vanligvis 2,75 bar eller 40 psi).
5. Slå på høyre del og slå av senterseksjonen.
6. Juster den midtre seksjonsomløpknotten (Figur 22) helt til trykkmålingen er ved det forrige justerte nivået (vanligvis 2,75 bar eller 40 psi).
7. Slå hver seksjon av.
8. Slå av pumpen.

   Merk: Kalibreringen har nå blitt utført.

Justere riste- og hovedomløps-ventiler

Risteomløpsventil – knottposisjon

- Risteomløpsventilen er i fullstendig åpen posisjon, som vist i Figur 23A.
- Risteomløpsventilen er i den lukkede (0)-stillingen, som vist i Figur 23B.
- Risteomløpsventilen er i midtre posisjon (justert i henhold til trykkmåleren for spredersystemet) som vist i Figur 23C.

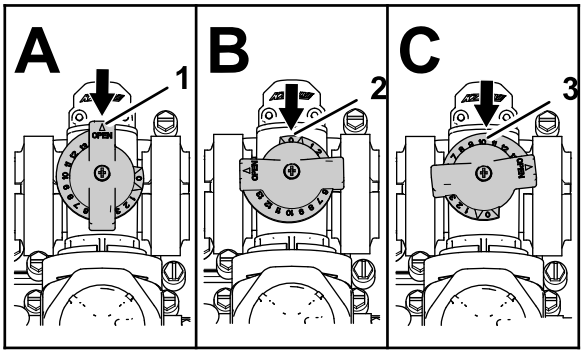

Figur 23

1. Åpne
2. Lukket (0)
3. Middels posisjon

Kalibrere risteomløpsventilen

Serviceintervall: Årlig

Viktig: **Når mulig, ikke bruk gjenvunnet vann (grått vann) i spredertanken.**

Velg et åpent og flatt område å gjøre dette på.

1. Fyll spredertanken med rent vann.
2. Kontroller at ristekontrollventilen er åpnet. Har den vært justert tidligere, må du åpne den helt opp nå.

3. Aktiver parkeringsbremsen og start motoren.
4. Sett giret i NØYTRAL stilling.
5. Sett pumpebryteren i PÅ-stillingen.
6. Trykk på gasspedalen for å oppnå maksimal motorhastighet og aktiver gasspaklåsen.
7. Still inn de tre seksjonsventilene til AV-stilling.
8. Still inn hovedseksjonsbryteren til PÅ-stilling.
9. Juster systemtrykket til MAKSIMUM.
10. Flytt ristebryteren til AV-STILLINGEN og les av trykkmåleren.
    - Dersom målingen forblir på 6,9 bar, er omløpsventilen for risting riktig kalibrert.
    - Dersom trykkmåleren gir et annet resultat, må du følge instruksjonene i neste punkt.
11. Juster omløpsventilen for risting (Figur 24) på baksiden av risteventilen helt til trykkmålingen viser 6,9 bar.

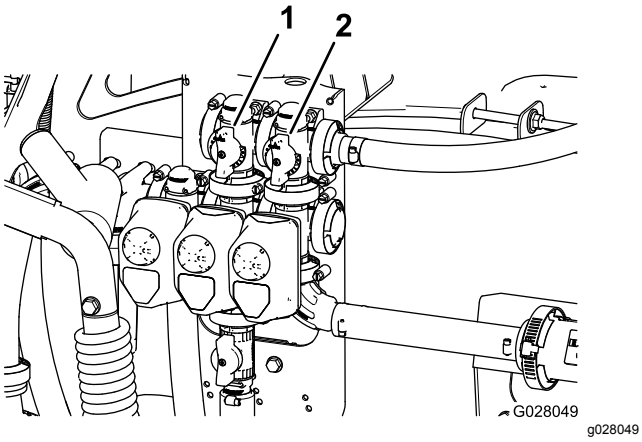

Figur 24

1. Risteomløpsventil
2. Hovedseksjonsomløp

12. Trykk pumpebryteren til AV-stillingen, flytt gasspaken til TOMGANG-stillingen og still tenningsbryteren til AV-stillingen.

Justere hovedseksjonsomløpsventilen

Viktig: **Når mulig, ikke bruk gjenvunnet vann (grått vann) i spredertanken.**

Merk: Justering av hovedseksjonsomløpsventilen reduserer eller øker strømningsmengden som sendes til ristemunnstykkene i tanken når hovedseksjonsbryteren er stilt til AV-stilling.

1. Fyll spredertanken halvfull med rent vann.
2. Flytt maskinen til en åpen og jevn flate.
3. Sett på parkeringsbremsen.
4. Sett giret i NØYTRAL stilling.
5. Sett pumpebryteren i PÅ-stillingen.
6. Sett ristebryteren i PÅ-STILLING.
7. Still inn hovedseksjonsbryteren til AV-stilling.
8. Øk motorhastigheten til full gass og sett gasspaklåsen i PÅ-STILLINGEN.
9. Juster hovedseksjonsomløpshåndtaket for å kontrollere hvor mye risting som skjer i tanken (Figur 24).
10. Reduser gasshastigheten til tomgang.
11. Sett ristebryteren og pumpebryteren i AV-STILLINGEN.
12. Slå av maskinen.

Finne sprederpumpen

Sprederpumpen er plassert under setet (Figur 25).

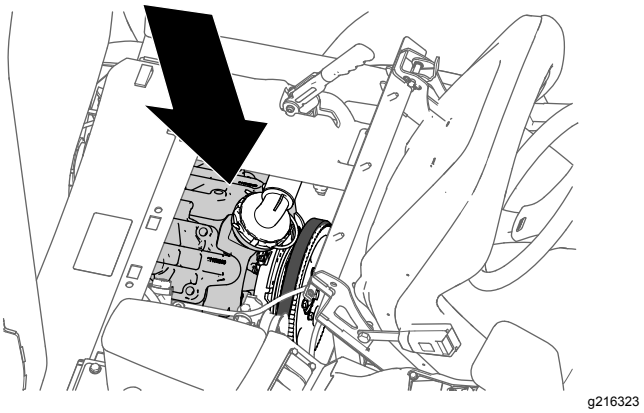

Figur 25

Under bruk

Sikkerhet under drift

Generell sikkerhet

- Eieren/brukeren kan forhindre og er ansvarlig for ulykker som kan forårsake personskader eller materielle skader.
- Ha på deg passende klær, inkludert vernebriller, vernebukser, sklisikkert og kraftig fottøy og hørselsvern. Sett opp langt hår og ikke bruk løstsittende smykker.
- Bruk egnet personlig verneutstyr som oppgitt i Kjemisk sikkerhet.
- Ikke bruk maskinen når du er syk, trett eller påvirket av alkohol eller andre rusmidler.
- Ta aldri med passasjerer i maskinen.
- Bruk maskinen bare når det er god sikt. Unngå hull eller skjulte farer.
- Påse at du er i førerposisjon, at drivverket står i nøytral stilling og at parkeringsbremsen er koblet inn før du starter motoren.
- Du skal alltid sitte når maskinen er i bevegelse. Hold begge hendene på rattet når mulig, og hold alltid armer og bein inni operatørrommet.
- Vær forsiktig når du nærmer deg hjørner, busker, trær eller annet som reduserer synsfeltet ditt.
- Se bakover og pass på det ikke står noen bak kjøretøyet før du rygger. Rygg langsomt.
- Ikke sprøyt hvis andre personer, spesielt barn, eller dyr befinner seg i nærheten.
- Ikke spray i nærheten av kanter, grøfter eller voller. Maskinen kan plutselig velte hvis et hjul går over kanten eller hvis kanten gir etter.
- Reduser hastigheten og lasten når du kjører i kupert terreng, på ujevn bakke samt i nærheten av fortauskanter, hull og andre plutselige endringer i terrenget. Lasten kan forskyves og gjøre maskinen ustabil.
- Plutselige forandringer i terrenget kan forårsake brå bevegelser i rattet, noe som kan føre til skader i arm og hånd. Grip løst om rattet, og hold hendene vekke fra ratteikene.
- Stopp maskinen, slå av motoren, ta ut nøkkelen, aktiver parkeringsbremsen, og se etter skader hvis du har kjørt over gjenstander, eller hvis maskinen begynner å vibrere unormalt. Foreta alle nødvendige reparasjoner før du gjenopptar bruk.
- Kjør sakte, og vær forsiktig når du svinger og krysser veier og fortau med maskinen. Overhold alltid vikeplikten.
- Vær spesielt forsiktig når du bruker maskinen på våte overflater, i dårlig vær, i stor fart eller med full last. Bremsetiden og -lengden øker under disse forholdene.
- Ikke ta på motoren eller eksosrøret når motoren er i gang, eller like etter at den har stanset. Disse områdene kan være varme nok til å forårsake brannskader.
- Gjør følgende før du forlater førersetet:
  - Stopp maskinen.
  - Sett giret i NØYTRAL posisjon (manuell) eller PARK (parkering) (automatisk).
  - Sett på parkeringsbremsen.
  - Slå av motoren.
  - Ta ut nøkkelen.
- Motoreksos er dødelig når den pustes inn. Ikke kjør motoren innendørs eller i et lukket område.
- La aldri maskinen stå uten tilsyn når den er i gang.
- Ikke bruk maskinen hvis det er fare for lynnedslag.
- Bruk bare tilbehør og utstyr som er godkjent av The Toro® Company.

Veltebeskyttelse

Merk: For hver maskin som dekkes i denne *Brukerhåndboken*, er førerhus montert av Toro veltebeskyttet.

- Ikke fjern veltebeskyttelsen fra maskinen.
- Fest sikkerhetsbeltet og påse at du kan frigjøre det raskt i et nødstilfelle. Bruk alltid sikkerhetsbeltet når veltebøylen er oppe eller på en maskin med førerhus montert av Toro.
- Kontroller nøye om det finnes overhengende hindringer, og sørg for at du ikke kommer i kontakt med slike.
- Sørg for at veltebeskyttelsen er i sikker driftstilstand ved å inspisere den grundig for skade med jevne mellomrom og kontrollere at alle monteringsfester er strammet til.
- Skift eventuelle skadde komponenter i veltebeskyttelsen. Ikke reparer eller endre den.

Maskiner med en sammenleggbar veltebøyle

- Bruk alltid sikkerhetsbeltet når veltebøylen er i hevet stilling.
- Veltebeskyttelsen er en integrert sikkerhetsenhet. Hold en sammenleggbar veltebøyle i hevet og låst stilling, og bruk sikkerhetsbelte når du bruker maskinen med veltebøylen i hevet stilling.
- Senk en sammenleggbar veltebøyle midlertidig kun når nødvendig. Ikke bruk sikkerhetsbelte når veltebøylen er felt ned.

- Vær oppmerksom på at det ikke finnes veltebøylebeskyttelse når en sammenleggbar veltebøyle er i senket stilling.
- Kontroller området som du skal klippe, og ta aldri ned en sammenleggbar veltebøyle i områder med skråninger, kanter eller vann.

Sikkerhet i skråninger

Skråninger er en ledende årsak til tap av kontroll og velting. Dette kan føre til alvorlige skader eller dødsfall. Du er ansvarlig for trygg drift i skråninger. Bruk av maskinen i skråninger krever ekstra forsiktighet.

- Les instruksjonene for bruk av maskinen i skråninger, oppført nedenfor, og vurder om du kan bruke maskinen under forholdene den dagen og på det stedet. Endringer i terreng kan føre til endringer ved bruk av maskinen i skråninger.
- Vurder og inspiser området for å avgjøre om det er trygt å bruke maskinen i skråningen. Bruk alltid sunn fornuft og god dømmekraft når du utfører denne kontrollen.
- Unngå start, stopp eller sving av maskinen i skråninger. Kjør opp og ned i skråninger. Ikke foreta brå endringer i hastighet eller retning. Hvis du må svinge maskinen, drei den sakte og gradvis nedover, hvis mulig. Vær forsiktig når du rygger maskinen.
- Ikke bruk en maskin når du er usikker på trekkraften, styringen eller stabiliteten.
- Fjern eller marker hindringer som grøfter, hull, hjulspor, ujevnheter, steiner eller andre skjulte objekter. Høyt gress kan skjule hindringer. Maskinen kan velte i ujevnt terreng.
- Vær oppmerksom på at bruk av maskinen på våte overflater, på tvers av skråninger eller i nedoverbakker, kan føre til at maskinen mister veigrepet. Hvis drivhjulene mister veigrepet, kan det føre til at maskinen sklir og at bremse- og styringsevnen går tapt.
- Vær svært forsiktig når du bruker maskinen nær kanter, grøfter, voller, vann eller andre faremomenter. Maskinen kan plutselig velte hvis et hjul går over kanten eller kanten gir etter. Fastsett et sikkerhetsområde mellom maskinen og eventuelle farer.
- Vær ekstra forsiktig når maskinen brukes med tilbehør, da dette kan virke inn på maskinens stabilitet.
- Hvis motoren stanser eller du begynner å miste drivkraft i en bakke, bremser du gradvis ned og rygger rett ned bakken.
- Hold alltid girspaken i gir (hvis relevant) når du kjører maskinen ned en bakke.
- Ikke parker maskinen i en skråning.
- Vekten av materiale i tanken kan påvirke håndteringen av maskinen. Følg disse retningslinjene for å unngå at du mister kontroll og at det oppstår personskader.
  - Når du har tung last, må du redusere farten for å få lang nok bremseavstand. Ikke bråbrems. Vær ekstra forsiktig i bakker.
  - Væskelast forflytter seg, særlig når du svinger, kjører opp eller ned bakker, plutselig endrer hastighet eller kjører i kupert terreng. Hvis lasten beveger på seg, kan dette føre til at maskinen velter.

Bruke maskinen

Starte motoren

1. Sitt i førersetet, sett nøkkelen inn i tenningsbryteren, og vri den med klokken til KJØR-stillingen.
2. Trykk ned clutchen og sett giret i NØYTRAL stilling.
3. Pass på at pumpebryteren står i AV-STILLINGEN.
4. Dra chokeknotten opp hvis motoren er kald.

   Viktig: **Ikke bruk choken hvis motoren er varm.**
5. Vri nøkkelen til START-stillingen inntil motoren starter.

   Viktig: **Ikke hold nøkkelen i START-POSISJON i mer enn 10 sekunder. Hvis motoren ikke har startet etter 10 sekunder, vent i ett minutt før du prøver på nytt. Ikke prøv å dytte eller taue sprederen for å starte motoren.**
6. Når motoren har startet skyver du chokeknotten langsomt ned.

Kjøre maskinen

1. Frigjør parkeringsbremsen.
2. Trykk clutchpedalen helt inn.
3. Skyv girspaken til første gir.
4. Slipp clutchpedalen opp med en jevn bevegelse samtidig som du trykker ned gasspedalen.
5. Når maskinen går fort nok, tar du foten vekk fra gasspedalen. Trykk clutchpedalen helt inn, flytt girspaken til neste gir, og slipp opp clutchpedalen mens du trykker ned gasspedalen. Gjenta denne fremgangsmåten helt til du har oppnådd den ønskede hastigheten.

   Viktig: **Stopp alltid kjøretøyet før du girer om fra kjøring fremover til revers, eller fra revers til kjøring fremover.**

Merk: Unngå å la motoren gå for lenge på tomgang.

Bruk skjemaet nedenfor for å finne hastigheten for et tomt kjøretøy ved 3400 o/min.

Gir	Forhold	Hastighet (km/t)	Hastighet (m/t)
1	66,4:1	5,6	3,5
2	38,1:1	9,8	6,1
3	19,6:1	19,2	11,9
R	80,7:1	4,7	2,9

Merk: Lar du tenningen være i PÅ-stilling i for lange perioder av gangen uten at motoren går, vil batteriet bli utladet.

Viktig: **Ikke prøv å dytte eller taue maskinen i gang. Dette kan resultere i skade på motor/girkasse.**

Aktivere gasspaklåsen

Merk: Du må ha parkeringsbremsen og sprederpumpen på og girspaken i NØYTRAL stilling for å angi gasspaklåsen.

1. Trykk ned gasspedalen for å oppnå ønsket motorhastighet (o/min).
2. Still gasspaklåsbryteren på kontrollpanelet til PÅ-STILLING.
3. Deaktiver gasspaklåsen ved å stille bryteren til AV-STILLING, eller trykke på bremse- eller clutchpedalen.

Aktivere hastighetslåsen

Merk: Før hastighetslåsen kan aktiveres, må du sitte i førersetet med parkeringsbremsen av, pumpen på og girspaken i gir.

1. Trykk ned gasspedalen for å oppnå ønsket motorhastighet.
2. Still hastighetslåsbryteren på kontrollpanelet til PÅ-STILLING.
3. Deaktiver hastighetslåsen ved å stille bryteren til AV-STILLING, eller trykke på bremse- eller clutchpedalen.

Slå av motoren

1. Trykk på clutchen og aktiver bremsen for å stoppe sprederen.
2. Trekk parkeringsbremsespaken oppover og bakover for å koble den inn.
3. Sett giret i NØYTRAL stilling.
4. Vri tenningsnøkkelen til STOPP-stillingen.
5. Ta nøkkelen ut av tenningen for å unngå at kjøretøyet startes ved et uhell.

Bruke utjevningssperren

Utjevningssperren øker kjøretøyets trekkraft ved å låse bakhjulene slik at ingen av hjulene glipper. Dette er til hjelp når du trekker tung last på vått gress eller glatt overflate, i motbakker og på sand. Du må imidlertid være klar over at denne ekstra trekkraften kun er beregnet på midlertidig eller begrenset bruk. Den kan ikke fungere som erstatning for en sikker drift av kjøretøyet i bratte bakker og med tung last (se ovenfor).

Utjevningssperren gjør at bakhjulene går rundt i samme hastighet. Bruk av utjevningssperre kan gjøre det noe vanskeligere å foreta skarpe svinger, og dekkene kan slite på gresset. Ikke bruk utjevningssperren uten at det er nødvendig, og kun ved lav hastighet og i første eller annet gir.

⚠ ADVARSEL

Hvis du velter med sprederen i en bakke, kan du pådra deg alvorlige personskader.

- **Den ekstra trekkraften som utjevningssperren gir, kan lokke deg inn i farlige situasjoner, som for eksempel å kjøre opp bakker som er for bratte til at du kan svinge i dem. Vis ekstra varsomhet når du kjører med utjevningssperren på, særlig i bratte bakker.**
- **Dersom utjevningssperren er på når du gjør en skarp sving i høy hastighet, og det innerste bakhjulet letter fra bakken, kan du miste kontrollen. Dette kan føre til at sprederen skrenser. Bruk kun utjevningssperren ved lave hastigheter.**

Bruke sprederen

For å bruke Multi Pro-sprederen må du først fylle spredertanken, deretter påføre væske til arbeidsområdet og til slutt rengjøre tanken. Fullfør alle tre av disse trinnene i rekkefølge for å unngå å skade sprederen. For eksempel blander du ikke og tilsetter kjemikalier på kvelden, for så ikke å sprøyte før om morgenen. Dette kan føre til separering av kjemikaliene og kan påføre sprederkomponentene skade.

⚠ FORSIKTIG

Kjemikalier er farlige, og kan forårsake personskade.

- **Les anvisningene på de kjemiske merkene før du håndterer kjemikaliene. Følg alle anbefalinger og advarsler fra produsenten.**
- **Ikke la kjemikalier komme i kontakt med huden. Skulle slik kontakt skje, må du vaske huden grundig med såpe og rent vann.**
- **Bruk vernebriller og annet verneutstyr som er anbefalt av kjemikalieprodusenten.**

Multi Pro-sprederen har blitt spesielt designet for å være svært slitesterk slik at den skal ha den lange levetiden du trenger. Forskjellige materialer har blitt valgt av spesielle grunner på forskjellige steder på sprederen din for å oppnå dette målet. Dessverre finnes det ikke ett enkelt materiale som passer perfekt til alle mulige bruksområder.

Enkelte kjemikalier er mer agressive enn andre og hvert kjemikalie samhandler forskjellig med forskjellige materialer. Enkelte konsistenser (f.eks. fuktbare pulver, kull) er mer slipende og fører til høyere slitasjenivåer enn vanlig. Hvis et kjemikalie er tilgjengelig i en formulering som vil gi økt levetid til sprederen, bør du bruke denne alternative formuleringen.

Som alltid må du huske å rengjøre sprederen nøye etter all bruk. Dette vil gjøre det meste for å sikre at sprederen har lang levetid uten problemer.

Spredning

Viktig: **For å forsikre at oppløsningen forblir godt blandet, bør du bruke ristefunksjonen når du har oppløsning i tanken. For at ristefunksjonen skal virke, må pumpen være på og motoren gå på tomgang. Hvis du stanser kjøretøyet og behøver risting: sett på parkeringsbremsen, skru på pumpen, trykk gasspedalen til gulvet og still gasspaklåsen til PÅ-stilling.**

1. Senk seksjonene på plass.
2. Sett sprederpumpebryteren i PÅ-stilling.
3. Sett hovedseksjonsbryteren i AV-stilling, sett de tre seksjonsbryterne til PÅ-stilling.
4. Kjør dit hvor du skal bruke sprederen.
5. Sett hovedseksjonsbryteren til PÅ-stilling for å starte sprøytingen.

   Merk: InfoCenter viser seksjoner med sprederen på.

   Merk: Når tanken nesten er tom, kan ristingen føre til skumdannelse i tanken. For å hindre dette, slå av risteventilen. Du kan også bruke et antiskummingsmiddel i tanken.
6. Bruk mengdebryteren til å justere og stille inn et mål.
7. Når du er ferdig med å sprøyte, setter du hovedseksjonsbryteren til AV-stilling for å slå av alle seksjoner, stiller pumpebryteren til AV-stilling.

Posisjonere sprederseksjonene

Hevebryterne for bomseksjoner på sprederkontrollpanelet gjør det mulig å flytte de ytre sprederseksjonene mellom transportstilling og sprederstilling uten å gå ut av førersetet. Når det er mulig, stopp maskinen før du skifter sprederseksjonsstillinger.

Senking av de ytre sprederseksjonene til sprederposisjon

1. Parker maskinen på en jevn flate.
2. Bruk løftebryterne for bomseksjonene til å senke de ytre seksjonene.

   Merk: Vent til de ytre sprederseksjonene når helt utstrakt sprederstilling.

Heving av de ytre sprederseksjonene til transportposisjon

1. Parker maskinen på en jevn flate.
2. Bruk løftebryterne for bomseksjonen til å heve de ytre sprederseksjonene til de er i flyttet helt inn i transportunderstellet for bomseksjonen og danner X-transportstillingen, og løftesylindrene er fullstendig tilbaketrukket.

   Viktig: **Løs ut løftebryteren/-bryterne for bomseksjonen når de ytre sprederseksjonene har nådd ønsket stilling. Å kjøre aktuatorene mot de mekaniske stopperne kan skade sylinderne og/eller andre hydraulikkomponenter.**

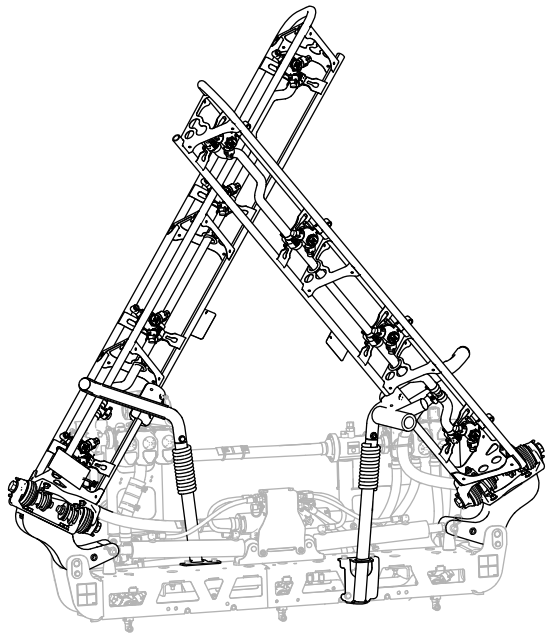

Figur 26
X-transportstilling

Viktig: **For å forhindre skade på løftesylinderen må du kontrollere at aktuatorene er helt trukket tilbake før maskinen transporteres.**

Bruke transportunderstellet for bomseksjonen

Sprederen er utstyrt med et transportunderstell for bomseksjoner som har en unik sikkerhetsfunksjon. Hvis det oppstår utilsiktet kontakt mellom en sprederseksjon og lavt overhengende gjenstander når i transportstillingen, kan du skyve sprederseksjonen(e) ut av transportunderstellet. Hvis dette skjer, stanser seksjonene i en nesten horisontal stilling bak på maskinen. Selv om denne bevegelsen ikke skader sprederseksjonene, må de umiddelbart trekkes tilbake til transportunderstellet.

Viktig: **Sprederseksjonene kan ta skade av å transporteres i enhver annen posisjon enn X-transportstillingen som benyttes når man bruker understellet for bomtransport.**

For å sette de ytre sprederseksjonene tilbake i transportunderstellet skal du senke sprederseksjonen(e) til sprederstilling og deretter heve sprederseksjonen(e) tilbake til transportstilling. Kontroller at løftesylinderne er helt tilbaketrukket for å forhindre skade på aktuatorstangen.

Spredetips

- Ikke sprøyt områder som allerede er blitt sprøytet.
- Pass på at ikke munnstykkene har tettet seg. Skift ut slitte eller skadde munnstykker.
- Bruk hovedseksjonsbryteren slik at du stopper gjennomstrømningen før du stopper selve sprederen. Når den stopper, kan du bruke motorhastighetskontrollen til å holde motorhastigheten i gang for å opprettholde ristingen.
- Du vil oppnå bedre resultater hvis sprederen er i bevegelse når du slår på sprederseksjonene.

Renske ut en dyse

Hvis en dyse blir tilstoppet mens du sprøyter, rengjør dysen som følger:

1. Stans sprederen på et jevnt underlag, slå av motoren og sett på parkeringsbremsen.
2. Sett hovedseksjonsbryteren i AV-stilling og sett deretter sprederpumpebryteren i AV-stilling.
3. Fjern den tilstoppede dysen, og rengjør den ved å bruke en sprayflaske med vann og en tannbørste.
4. Monter dysen.

Etter bruk

Sikkerhet etter bruk

- Når du er ferdig med å bruke maskinen for dagen, må du skylle bort alle kjemiske rester fra utsiden av maskinen. Se Kjemisk sikkerhet (side 20).
- La motoren bli kald før maskinen settes på et lukket sted.
- Oppbevar aldri maskinen eller bensinkannen hvor det er åpen ild, gnist eller kontrollampe, som på en varmtvannstank eller annet apparat.
- Hold alle deler av maskinen i god stand, og sørg for at de er godt festet.
- Skift ut slitte, skadde eller manglende merker.

Rengjøre spreder-

Rengjøre spreder- systemet

Tømme tanken

1. Stopp sprederen, koble inn parkeringsbremsen, slå av motoren og ta ut nøkkelen.
2. Finn tanktømmeventilen på venstre side av maskinen, foran drivstofftanken (Figur 27).

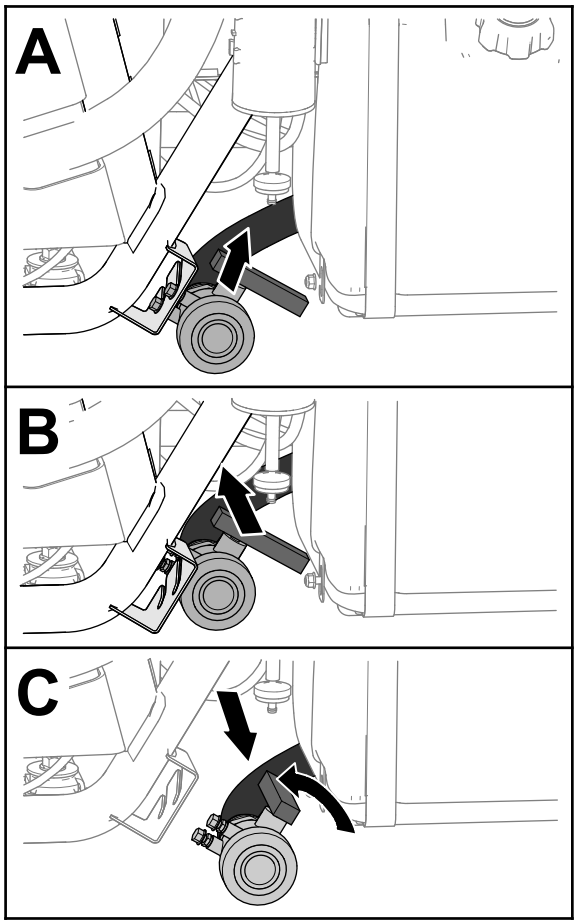

g237187

Figur 27

3. Løft ventilen og flytt den innover til monteringsboltene for ventilen går klar av slissene i tappeventilbraketten, og flytt ventilen bakover (Figur 27).
4. Innrett enden av ventilen med tappebeholderen, og vri ventilhåndtaket i retning mot klokken til åpen stilling (Figur 27).
5. Når tanken er helt tom, vrir du håndtaket på tappeventilen til lukket stilling, og monterer ventilen på tappeventilbraketten (Figur 27).

   Viktig: **Avhend spredertankens kjemikalier i henhold til lokale forskrifter og produsentens instruksjoner.**

Rengjøre innvendige sprederkomponenter

Viktig: **Bruk kun rent vann ved rengjøring av sprederen.**

Viktig: **Du må alltid tømme og skylle ut sprederen, inkludert eventuelle monterte spredersystemtilbehør, umiddelbart etter hver bruk. Manglende skylling og rengjøring av sprederen kan føre til at kjemikaliene tørker og danner hindringer i ledningene, filtre, ventiler, dysekroppen, pumpen og andre komponenter.**

Bruk det godkjente rensesettet for denne maskinen. Ta kontakt med en autorisert Toro-forhandler for mer informasjon.

Merk: Anbefalingene og instruksene som følger, antar at Toros skyllesettet ikke er montert.

Rengjør spredersystemet og eventuelt tilbehør etter **hver** gang sprederen brukes. For å rengjøre spredersystemet må du skylle det tre ganger.

1. Fyll tanken med minst 190 liter rent vann, og lukk dekselet.
2. Den første og andre gangen du skyller systemet, kan du bruke et rensemiddel eller en nøytralisator i vannet etter behov.

   Merk: I siste skylling bruker du kun rent, klart vann.
3. Senk de ytre sprederseksjonene til sprederstilling.
4. Start motoren, still pumpebryteren til PÅ-stillingen, og flytt gasspedalen til raskere tomgang.
5. Sett ristebryteren i PÅ-STILLING.
6. Bruk spredermengdebryteren til å øke innstillingen for trykket.
7. Sett de individuelle seksjonsbryterne og hovedseksjonsbryteren til PÅ-stillingen.
8. Kontroller munnstykkene for å forsikre deg om at sprøytingen foregår på riktig måte.
9. La alt vannet i tanken strømme ut gjennom munnstykkene.
10. Sett hovedseksjonsbryteren i AV-stillingen, sett ristebryteren og sprederpumpebryteren i AV-stillingen, og stans motoren.
11. Gjenta trinn 1 til og med 10 minst to ganger til for å være sikker på at det er gjort skikkelig rent i sprøytesystemet.

    Viktig: **Du må alltid fullføre tre skyllesykluser for å sikre at spredersystemet og -tilbehøret er helt rent og forhindre at systemet skades.**

Rengjøre ytre sprederkomponenter

1. Rengjør sugefilteret og trykkfilteret. Se Rengjøre sugefilteret (side 36) og Rengjøre trykkfilteret (side 36).

   Viktig: **Hvis du brukte pulverkjemikalier som kan vætes, må du rense sugefilteret etter hver gang du fyller på tanken.**

2. Skyll av utsiden av sprederen med en hageslange. Bruk rent vann.
3. Ta av munnstykkene og rens dem for hånd.

   Merk: Skift ut slitte eller skadde munnstykker.

   Merk: Hvis maskinen har valgfrie dysefiltre, rengjør du disse før du monterer dysene. Se Rengjøre valgfrie dysefiltre (side 37).

Rengjøre sugefilteret

Serviceintervall: Etter hver bruk—Rengjør sugefilteret. Rengjør sugefilteret (oftere når du bruker fuktbare pulver).

1. Parker maskinen på en jevn overflate, aktiver parkeringsbremsen, slå av pumpen, slå av motoren og ta ut nøkkelen.
2. Fjern holderen som fester slangekoblingen som er festet til den store slangen fra filterhuset øverst på tanken (Figur 28).

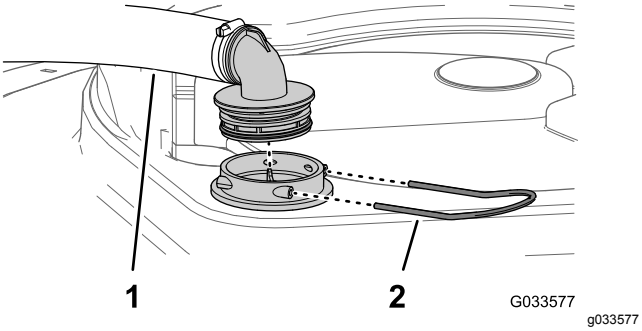

Figur 28

1. Sugeslange
2. Holder

3. Fjern slangen og slangekoblingen fra filterhuset (Figur 28).
4. Trekk sugefilteret ut av filterhuset i tanken (Figur 29).

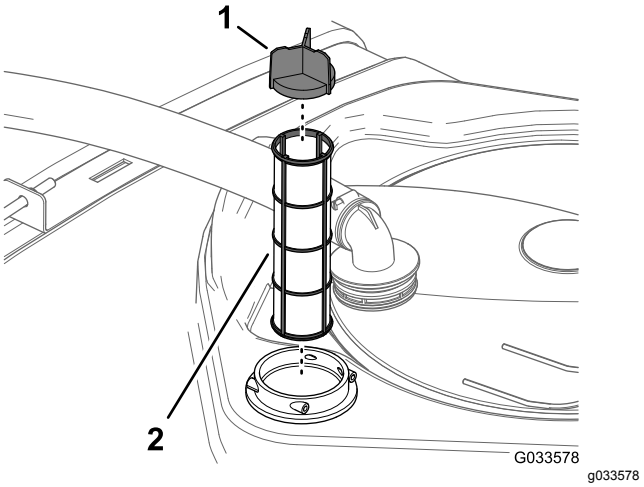

Figur 29

1. Sikthette
2. Sugefilter

5. Rengjør sugefilteret med rent vann.

   Viktig: **Skift ut filteret hvis det er skadet, eller hvis det ikke kan gjøres rent.**

6. Skyv sugefilteret inn i filterhuset inntil filteret er helt på plass.
7. Plasser slangen og slangekoblingen på filterhuset øverst på tanken, og fest dem med holderen du fjernet i trinn 2.

Rengjøre trykkfilteret

Serviceintervall: Etter hver bruk—Rengjør trykkfilteret. Rengjør trykkfilteret (oftere ved bruk av fuktbare pulver).

1. Parker maskinen på en jevn overflate, aktiver parkeringsbremsen, slå av sprederpumpen, slå av motoren og ta ut nøkkelen.
2. Plasser et tappefat under trykkfilteret (Figur 30).

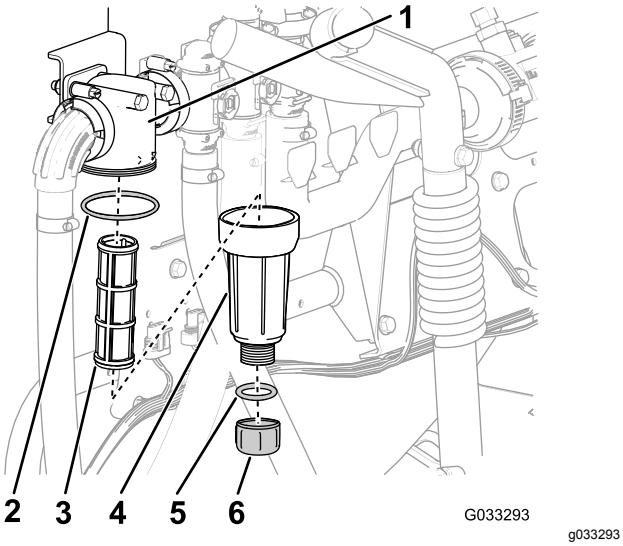

Figur 30

1. Filterhode
2. Pakning (bolle)
3. Filterelement
4. Pakning (tappeplugg)
5. Tappelokk
6. Bolle

3. Drei tappelokket mot klokken, og fjern den fra bollen i trykkfilteret (Figur 30).

   Merk: Tøm bollen fullstendig.

4. Drei bollen mot klokken, og fjern filterhodet (Figur 30).
5. Fjern trykkfilterelementet (Figur 30).
6. Rengjør trykkfilterelementet med rent vann.

   Viktig: **Skift ut filteret hvis det er skadet, eller hvis det ikke kan gjøres rent.**

7. Kontroller om det er skader eller slitasje på tappepluggen (den er inne i bollen) og pakningen til bollen (inne i filterhodet) (Figur 30).

   Viktig: **Skift ut eventuelle pakninger i pluggen eller bollen som er skadet eller slitt.**

8. Monter trykkfilterelementet i filterhodet (Figur 30).

   Merk: Påse at filterelementet er helt på plass i filterhodet.

9. Monter bollen på filterhodet og stram til for hånd (Figur 30).
10. Monter tappelokket på koblingen nederst på bollen og stram lokket til for hånd (Figur 30).

Rengjøre valgfrie dysefiltre

1. Parker maskinen på en jevn overflate, aktiver parkeringsbremsen, slå av sprederpumpen, slå av motoren og ta ut nøkkelen.
2. Fjern dysen fra sprederhodet (Figur 31).

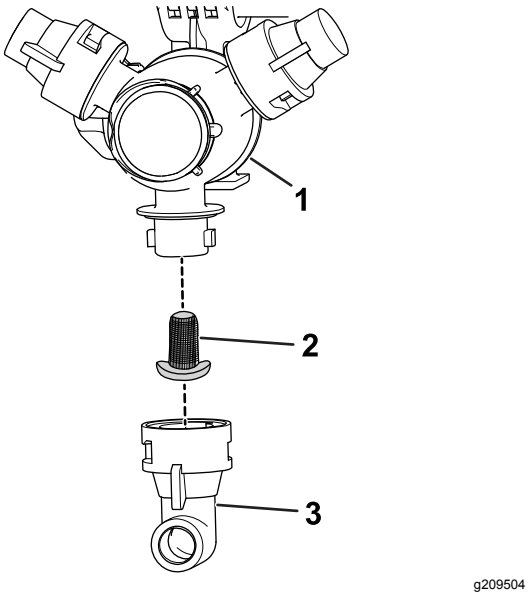

Figur 31

1. Sprederhode
2. Dysefilter
3. Dyse

3. Ta av dysefilteret (Figur 31).
4. Rengjør dysefilteret med rent vann.

   Viktig: **Skift ut filteret hvis det er skadet, eller hvis det ikke kan gjøres rent.**

5. Monter dysefilteret (Figur 31).

   Merk: Påse at filteret er helt på plass.

6. Monter dysen på sprederhodet (Figur 31).
7. Gjenta trinn 2 til og med 6 for de andre dysene.

Rengjøring av dysekroppen og tilbakeslagsventilmembranen

Serviceintervall: Årlig—Rengjør dysekroppen og tilbakeslagsventilmembranen. Rengjør dysekroppen og tilbakeslagsventilmembranen hvis du merker at dysen(e) drypper etter at seksjonsbryteren/-bryterne er slått av.

1. Roter membranlokket mot klokken og fjern lokket fra dysekroppen (Figur 32).

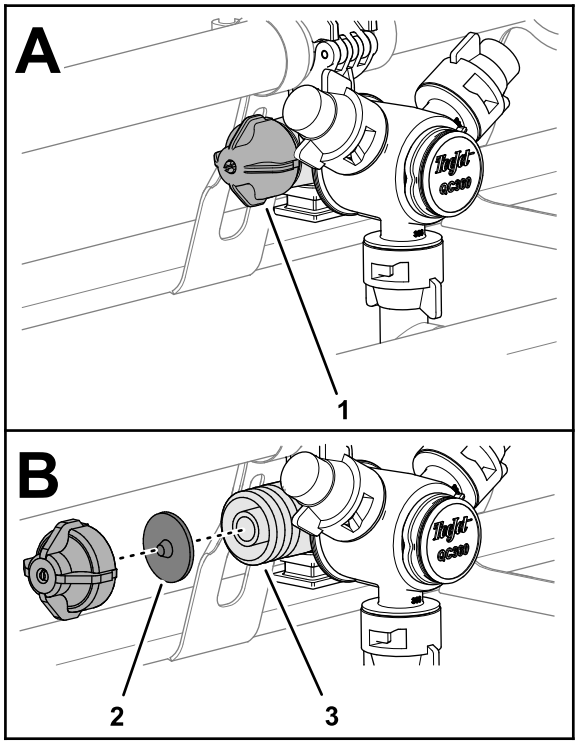

Figur 32

1. Membranlokk
2. Tilbakeslagsventilmembran
3. Dysekropp

2. Fjern tilbakeslagsventilmembranen fra lokket eller dysekroppen (Figur 32).
3. Rengjør lokket, membranen og dysekroppen med rent vann (Figur 32).
4. Monter membranen inni lokket med knasten på membranen pekende mot lokket (Figur 32).

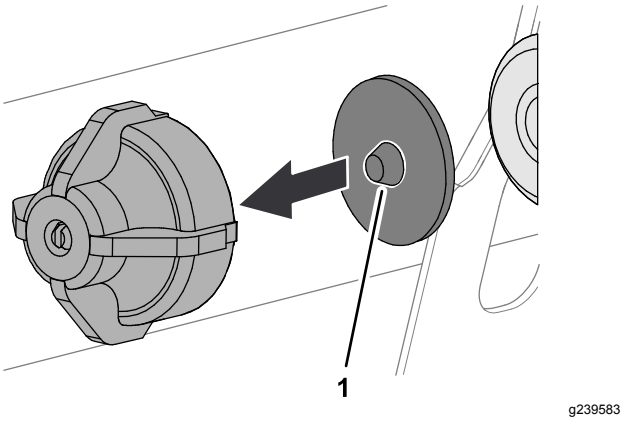

Figur 33

1. Knast (membran)

5. Monter lokket og membranen til dysekroppen og stram til for hånd (Figur 32).
6. Gjenta trinn 1 til og med 5 for de andre dysene.

Kondisjonering av spredersystemet

Serviceintervall: Etter hver bruk—Spredersystemet skal kondisjoneres ved slutten av hver dags bruk.

Spesifikasjoner for kondisjoneringsmiddel

Spesifikasjoner for kondisjoneringsmiddel: propylenglykol «ikke-giftig» frostvæske med korrosjonshemmer

Viktig: **Bruk kun propylenglykol med korrosjonshemmende middel.**

Ikke bruk resirkulert propylenglykol. Ikke bruk etylenglykolbasert frostvæske.

Ikke bruk propylenglykol tilsatt løselige alkoholer (metanol, etanol eller isopropanol) eller saltløsning.

Forberede kondisjoneringen

1. Flytt maskinen til en plan overflate, koble inn parkeringsbremsen, slå av maskinen og ta ut nøkkelen.
2. Fyll kondisjoneringsmiddel i tanken som følger:
   - For propylenglykolbasert frostvæske som er klar til bruk (ferdigblandet) – tilsett 38 l propylenglykolbasert frostvæske til tanken.
   - For konsentrert propylenglykolbasert frostvæske, utfør følgende trinn:
     A. Fyll på en 38-liters blanding av propylenglykolbasert frostvæske og vann i spredertanken. Tilbered frostvæsken i samsvar med produsentens instruksjoner til en

konsentrasjon beregnet for minimum -45 °C (-50°F).

Viktig: **Bruk kun rent vann ved rengjøring av sprederen.**

B. Start motoren og still pumpebryteren til PÅ-stillingen.

C. Trykk ned gasspedalen for å øke motorhastigheten.

D. Sett ristebryteren i PÅ-STILLING.

La kondisjoneringsmiddelet og vannløsningen sirkulere i tre minutter eller mer.

Spyle ut kondisjoneringsmiddel

Anbefalte verktøy: En gjennomsiktig oppsamlingsbeholder.

1. Flytt maskinen til avtappingsområdet, og koble inn parkeringsbremsen.
2. Senk de ytre bomseksjonene.
3. Sett venstre, midtre og høyre seksjonsbryter og hovedseksjonsbryteren til PÅ-stilling.
4. La spredersystemet sprede til dysene har tømt ut kondisjoneringsmiddelet.

   Merk: De fleste propylenglykolbaserte frostvæsker er rosa på farge. Bruk oppsamlingsbeholderen til å samle opp sprederutslipp ved flere dyser.
5. Slå av hovedseksjonsbryteren, de tre seksjonsbryterne, ristebryteren, sprederpumpebryteren og motoren.

Transportere sprederen

Bruk en tilhenger eller lastebil når du flytter maskinen over lange avstander.

- Bruk en bred rampe når du laster maskinen på en tilhenger eller lastebil.
- Fest ytre sprederseksjoner til transportunderstellet for bomseksjonen.
- Fest maskinen godt til transportkjøretøyet. Figur 34 illustrerer festebøylene på maskinen.

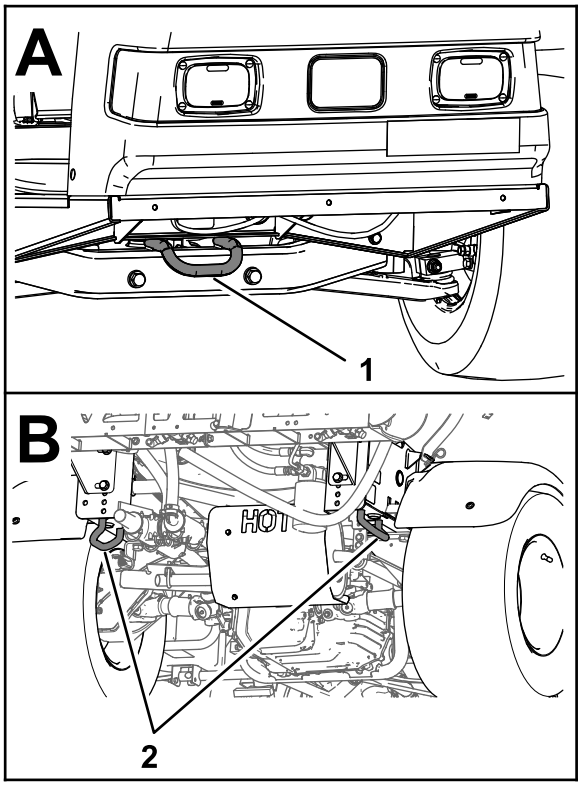

Figur 34

1. Fremre festebøyle
2. Bakre festebøyler

Taue sprederen

I nødstilfeller kan du taue sprederen over korte avstander. Bruk imidlertid ikke dette som standardprosedyre.

⚠ ADVARSEL

Hvis du tauer i høy hastighet, kan du lett miste kontrollen over maskinen, noe som kan føre til personskader.

Tau aldri sprederen fortere enn 8 km/t.

Det må to personer til for å taue sprederen. Hvis du må flytte maskinen over store avstander, bør den transporteres på en lastebil eller tilhenger. Se Transportere sprederen (side 39).

1. Fest et tau til rammen.
2. Sett giret i NØYTRAL stilling og koble ut parkeringsbremsen.
3. Tau sprederen ved mindre enn 8 km/t.

Vedlikehold

Merk: Last ned en gratis kopi av skjemaet ved å gå til www.Toro.com, og søk etter maskinen fra koblingen Håndbøker på hjemmesiden.

For mer informasjon om sprøytesystemet kan du se spredersystemskjemaet i Skjemaer (side 76).

Merk: Angi hva som er høyre og venstre side på maskinen ved å stå i normal arbeidsstilling.

Sikkerhet ved vedlikehold

- Kun kvalifisert og autorisert personell skal utføre vedlikehold, reparasjon, justeringer og kontroller på maskinen.
- Før du utfører vedlikehold, må sprederen rengjøres og skylles grundig.
- Kjemikalier som brukes i spredersystemet, kan være helsefarlige og giftige for deg, tilskuere, dyr, planter, jordsmonn eller annen eiendom.
  - Les og følg de kjemiske advarselsmerkene og sikkerhetsdatablader (SDB) for alle kjemikalier som brukes, og beskytt deg i overensstemmelse med anbefalingene fra produsenten av kjemikaliene.
  - Beskytt alltid huden mens du er i nærheten av kjemikalier. Bruk egnet personlig verneutstyr (PVU) for å beskytte mot kontakt med kjemikaliene, inkludert følgende:
    - ◊ vernebriller og/eller ansiktsvern
    - ◊ en kjemikaliebestandig drakt
    - ◊ en vernemaske eller filtermaske
    - ◊ kjemikaliebestandige hansker
    - ◊ gummistøvler eller annet passende fottøy
    - ◊ et rent skift med klær, såpe og engangshåndklær til rengjøring
  - Nekt å bruke eller arbeide på sprederen hvis informasjonen om kjemisk sikkerhet ikke er tilgjengelig.
  - Ikke fyll, kalibrer eller vask enheten mens det er folk, spesielt barn, eller dyr i nærheten.
  - Pass på at du kun håndterer kjemikalier i et godt ventilert område.
  - Pass på alltid å ha rent vann tilgjengelig, spesielt ved fylling av spredertanken.
  - Ikke spis, drikk eller røyk mens du arbeider i nærheten av kjemikalier.
  - Ikke rengjør sprederdysene ved å blåse gjennom dem eller plassere dem i munnen.
  - Vask alltid hendene og andre eksponerte områder så raskt som mulig etter at du har jobbet med kjemikalier.
  - Kjemikalier og dunst i tankene er farlig, du må aldri gå oppi tanken eller plassere hodet over eller i åpningen til tanken.
- Før du utfører service eller justeringer på maskinen skal du parkere den på en plan flate, koble inn parkeringsbremsen, slå av motoren, ta ut nøkkelen og la motoren kjøle seg ned.
- For å passe på at hele maskinen er i god stand, må du sørge for at alle mutrer, bolter og skruer er godt strammet.
- Reduser brannfaren ved å sørge for at det ikke er overflødig smørefett, kjemikalier, gress, blader eller støv i motoren.
- Hvis motoren må være i gang for å utføre en vedlikeholdsjustering, må du passe på at klær, hender, føtter og andre kroppsdeler ikke er i nærheten av motoren eller andre bevegelige deler. Hold alle på avstand.
- Ikke juster bakkehastigheten for maskinen. La en autorisert Toro-forhandler kontrollere bakkehastigheten slik at den kontrolleres på en sikker og nøyaktig måte.
- Hvis maskinen krever en omfattende reparasjon eller du trenger teknisk hjelp, kontakter du en autorisert Toro-forhandler.
- For å sikre best mulig ytelse og sikkerhet bør du bare kjøpe ekte reservedeler og tilbehør fra Toro. Det kan være farlig å bruke reservedeler og tilleggsutstyr som er laget av andre produsenter.
- Hvis du endrer maskinen på noen måte, kan det påvirke drift, ytelse, varighet eller bruk og føre til personskader og dødsfall. Slike endringer kan gjøre garantien ugyldig.
- Ikke utfør vedlikehold når motoren er i gang hvis du kan unngå det. Hold deg borte fra bevegelige deler.
- Bruk jekkstøtter for å støtte maskinen eller komponenter når det er nødvendig.
- Vær forsiktig når du reduserer trykket i komponenter under trykk.

Anbefalt vedlikeholdsplan

Vedlikeholdsintervall	Vedlikeholdsprosedyre
Etter de 8 første timene	• Stram til hjulenes hakemuttere. • Skift ut det hydrauliske filteret.
Etter de 50 første timene	• Skift motoroljen. • Kontroller luftfilteret i karbonsylinderen. • Bytt filter i karbonsylinderen.
Etter de 100 første timene	• For å gi korrekt ytelse og langt sprederliv bør du følge disse retningslinjene de første 100 driftstimene:
For hver bruk eller daglig	• Kontroller lufttrykket i dekkene hver 8. time eller daglig. • Kontroller tankremmene. • Kontroller motorrotasjonsskjermen. • Kontroller motoroljenivået. • Kontroller trykket i dekkene.
Etter hver bruk	• Rengjør sprederen. • Rengjør sugefilteret. • Rengjør trykkfilteret. • Spredersystemet skal kondisjoneres ved slutten av hver dags bruk.
Hver 50. driftstime	• Smør pumpen. • Rens og smør luftfilteret på skumelementet. (Oftere under skitne og støvete forhold.) • Sjekk batterikabeltilkoblingene. • Kontroller batterielektrolyttnivået.
Hver 100. driftstime	• Smør alle smøreniplene. • Smør seksjonshengslene. • Rengjør motorrotasjonsskjermen. (Oftere under skitne og støvete forhold.) • Skift motoroljen (oftere når du kjører med tung last eller ved høye temperaturer). • Skift motoroljefilteret. • Bytt ut drivstoffilteret. • Stram til hjulenes hakemuttere. • Kontroller om dekkene er slitte. • Kontroller spissingen på forhjulene. • Kontroller bremsene.
Hver 200. driftstime	• Bytt ut papirluftfilteret. (oftere under skitne og støvete forhold). • Skift ut tennpluggene. • Kontroller luftfilteret i karbonsylinderen. • Bytt filter i karbonsylinderen. • Kontroller justering av differensialsperrekabelen. • Kontroller parkeringsbremsen. • Kontroller transaksel-/hydraulisk væske. • Kontroller alle slangene og koblingene for skade og korrekt feste. • Rens gjennomstrømningsmåleren (oftere ved bruk av fuktbare pulver).
Hver 400. driftstime	• Fullfør alle årlige vedlikeholdsprosedyrer som spesifiseres i motorhåndboken. • Kontroller drivstoffslangene. • Tøm og rengjør drivstofftanken. • Rengjør sugefilteret. • Skift ut trykkfilteret. • Undersøk pumpediafragmaet og skift det ut om nødvendig (snakk med en autorisert Toro-forhandler). • Undersøk pumpekontrollventilene og skift dem ut om nødvendig (snakk med en autorisert Toro-forhandler). • Kontroller tapphylsene i nylon.
Hver 800. driftstime	• Endre transaksel-/hydraulisk væske og rengjør sugefilteret. • Skift ut det hydrauliske filteret.
Årlig	• Kalibrer risteomløpsventilen. • Rengjør dysekroppen og tilbakeslagsventilmembranen.

Viktig: **Hvis du vil ha mer informasjon om vedlikeholdsprosedyrer, ser du i eierhåndboken for motoren.**

Kontrolliste for daglig vedlikehold

Ta kopi av denne siden for rutinemessig bruk.

Vedlikeholdskontrollpunkt	**For uke:**						
	Ma.	**Ti.**	**On.**	**To.**	**Fr.**	**Lø.**	**Sø.**
Kontroller at bremsen og parkeringsbremsen virker.							
Kontroller at girskiftet/fri virker.							
Kontroller drivstoffnivået.							
Kontroller motoroljenivået.							
Kontroller transakseloljenivået.							
Kontroller luftfilteret.							
Kontroller motorens kjøleribber.							
Kontroller uvanlige motorlyder.							
Kontroller uvanlige driftslyder.							
Kontroller trykket i dekkene.							
Kontroller om det har oppstått væskelekkasjer.							
Kontroller at instrumentene virker.							
Kontroller at gasspedalen virker.							
Rengjør sugefilteret.							
Kontroller spissingen.							
Smør alle smøreniplene.[1]							
Oppussing samt ødelagt maling.							

[1]Umiddelbart etter **hver** vask, uavhengig av intervallet som er angitt

Bemerkninger om spesielle områder

Kontroll utført av:		
Punkt	**Dato**	**Informasjon**
1		
2		
3		
4		
5		
6		
7		
8		
9		
10		
11		
12		

⚠ FORSIKTIG

Dersom du lar nøkkelen stå i tenningsbryteren, kan noen starte motoren uten at det er tilsiktet, noe som kan påføre deg eller andre personer alvorlige skader.

Ta nøkkelen ut av tenningen, og koble ledningen(e) fra tennpluggen(e) før du utfører vedlikehold. Skyv også ledningen(e) til side slik at de(n) ikke tilfeldigvis kan komme i kontakt med tennpluggen(e).

Forberedelse for vedlikehold

Heve sprederen

Når motoren kjøres for rutinevedlikehold og/eller motordiagnostikk skal de bakre hjulene på sprederen være 2,5 cm over bakken med den bakre akselen støttet på jekkstøtter.

⚠ FARE

En spreder som står på en jekk, er ustabil, og kan skli av jekken og skade personer som ligger under den.

- **Ikke start motoren når sprederen står på en jekk.**
- **Ta alltid nøkkelen ut av tenningen før du går av sprederen.**
- **Blokker dekkene når sprederen står på en jekk.**

Jekkpunktene foran på sprederen er under den fremre tverrstangen (Figur 35A). Jekkpunktet bak på sprederen er på den bakre rammestøtten, bak de bakre festebøylene (Figur 35B).

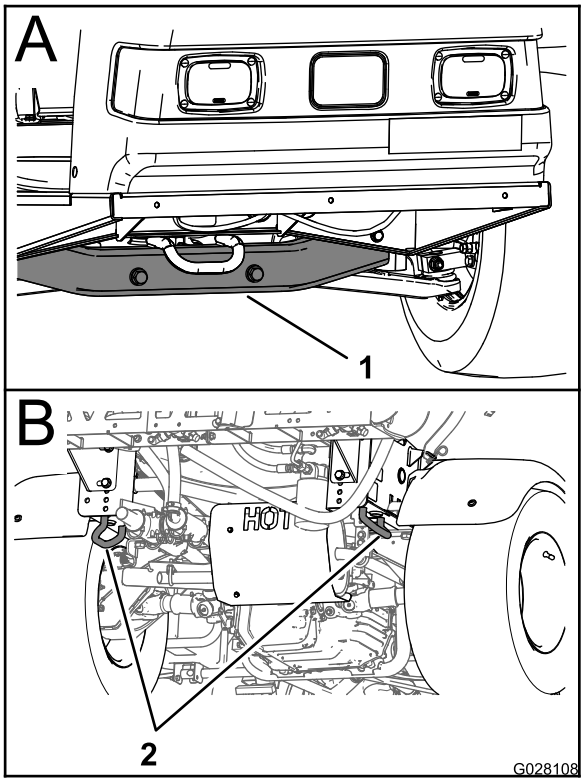

g028108

Figur 35

1. Jekkpunkt foran
2. Bakre festebøyler

Smøring

Smøre maskinen

Serviceintervall: Hver 100. driftstime/Årlig (avhengig av hva som kommer først)—Smør alle smøreniplene.

Smørefett: Nr. 2 litiumbasert smørefett

Se Figur 36 for smørepunktssteder.

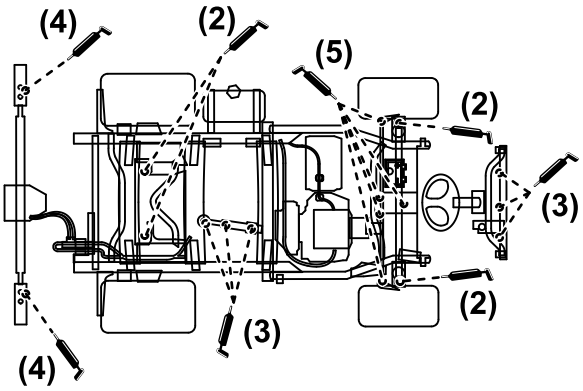

g216476

Figur 36

1. Tørk av smøreniplene slik at du ikke presser smuss eller rusk inn i lagrene eller hylsene.
2. Pump smørefett inn i lageret eller hylsen.
3. Tørk av overflødig fett.

Smøre sprederpumpen

Serviceintervall: Hver 50. driftstime—Smør pumpen.

Smørefettype: Mobil XHP 461

1. Hev sprederen. Se Heve sprederen (side 43).
2. Finn sprederpumpen.

   Merk: Pumpen er plassert under setet. Se Finne sprederpumpen (side 29).

3. Tørk av de to eksterne smøreniplene (Figur 37A og Figur 37B).

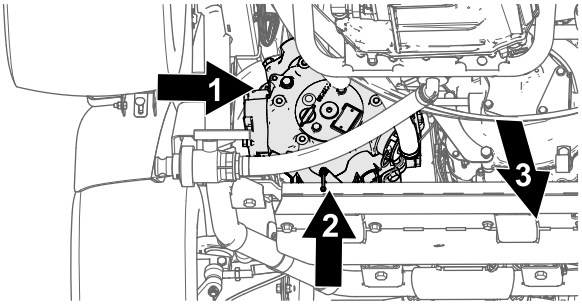

g216324

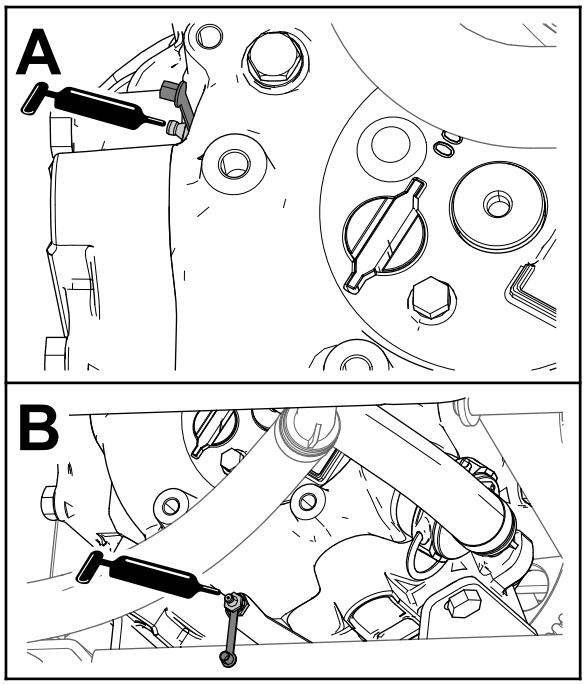

g216325

Figur 37

1. Smørenippel (utvendig side av sprederpumpen)
2. Smørenippel (nedre, bakre side av sprederpumpen)
3. Foran på maskinen

4. Pump smørefett inn i hver eksterne smørenippel (Figur 37A og Figur 37B).
5. Tørk av overflødig fett.

Smøre seksjonshengslene

Serviceintervall: Hver 100. driftstime

Viktig: **Hvis seksjonshengselen vaskes med vann, må du fjerne alt vann og rusk fra hengselenheten, og du må påføre nytt smørefett.**

Smørefett: Nr. 2 litiumbasert smørefett

1. Tørk av smøreniplene slik at fremmedmateriale ikke kan komme inn i lagrene eller hylsene.
2. Pump smørefett inn i lageret eller hylsen ved hver nippel (Figur 38).

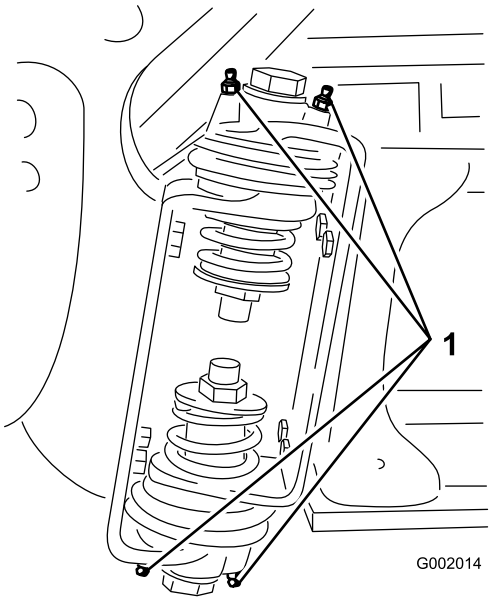

g002014

Figur 38

1. Smørenippel

3. Tørk av overflødig fett.
4. Gjenta prosedyren for hvert dreiepunkt på seksjonen.

Vedlikehold av motor

Motorsikkerhet

Slå av motoren før du sjekker oljen eller tilsetter olje til veivhuset.

Sjekke luftinntaksskjermen

Serviceintervall: For hver bruk eller daglig—Kontroller motorrotasjonsskjermen.

Hver 100. driftstime—Rengjør motorrotasjonsskjermen. (Oftere under skitne og støvete forhold.)

Kontroller og rengjør luftinntaksskjermen foran på motoren før hver gang maskinen brukes eller daglig.

Overhale luftrenseren

Serviceintervall: Hver 50. driftstime/Årlig (avhengig av hva som kommer først) (Oftere under skitne og støvete forhold.)

Hver 200. driftstime/Årlig (avhengig av hva som kommer først) (oftere under skitne og støvete forhold).

Ta ut skumelementet og papirelementet

1. Sett på parkeringsbremsen, stopp pumpen, stopp motoren og ta ut tenningsnøkkelen.
2. Åpne låsen bak på setet, og løft setet fremover.
3. Rengjør rundt luftrenseren for å unngå at partikler kommer inn i motoren og eventuelt forårsaker skade (Figur 39).

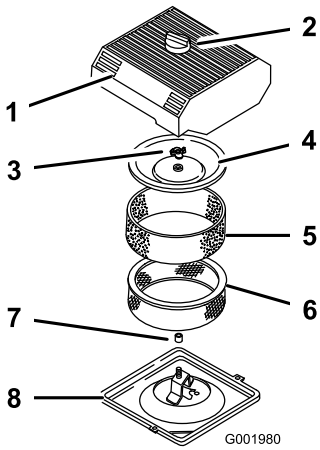

g001980

Figur 39

1.	Luftrenserdeksel	5.	Skumelement
2.	Knott	6.	Papirelement
3.	Dekselsmutter	7.	Gummipakning
4.	Deksel	8.	Luftrenserbase

4. Løsne knotten på luftrenserdekselet og fjern dekselet (Figur 39).
5. Skyv forsiktig skumelementet av papirelementet (Figur 39).
6. Skru opp dekselmutterne og fjern dekslet og papirelementet (Figur 39).

Rengjøre skumelementet

1. Vask skumelementet i flytende såpe og varmt vann.
2. Når elementet er rent, må det skylles grundig.
3. Tørk elementet ved å klemme det i en ren klut.
4. Fyll 30 til 59 ml olje på elementet (Figur 40).

   Viktig: **Skumelementet må skiftes ut hvis det er skader eller slitasje på det.**

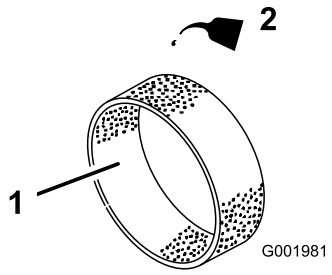

g001981

Figur 40

1.	Skumelement	2.	Olje

5. Klem elementet sammen for å fordele oljen.

Kontrollere papirelementet

Undersøk papirelementene for revner, oljefilm, skade på gummiforseglingen, overdreven smuss eller andre skader (Figur 41). Hvis noe av dette er tilfelle, må filteret byttes ut.

Viktig: **Papirelementet må ikke rengjøres med trykkluft eller væsker, for eksempel løsningsmidler, bensin eller parafin.**

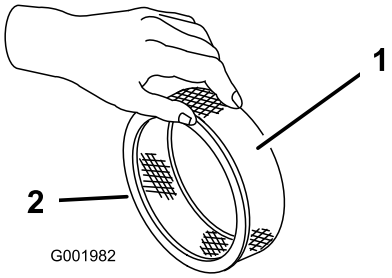

g001982

Figur 41

1. Papirelement
2. Gummipakning

Viktig: **Hele luftrenseren, komplett med skumelement og papirelement, skal alltid sitte på plass under bruk for å unngå at motoren skades.**

Montere skum- og papirelementene

1. Skyv forsiktig skumelementet opp på papirelementet (Figur 39).
2. Tre luftfilteret og dekslet på den lange stangen.
3. Monter dekselsmutteren med fingrene på dekselet (Figur 39).

   Merk: Sørg for at gummitetningen ligger flatt mot luftfilterets og -dekselets bunn.
4. Monter luftrenserdekselet og knotten (Figur 39).
5. Lukk og lås setet.

Kontrollere motoroljenivået

Motorveivhuskapasiteten er 2 liter med filteret.

Bruk motorolje av høy kvalitet som overholder følgende spesifikasjoner:

- Nødvendig API-klassifisering: SJ eller høyere.
- Anbefalt olje: SAE 10W30 (over -18 °C)
- Alternativ olje: SAE 5W30 (under 0 °C)

Premium-motorolje er tilgjengelig fra din distributør med viskositet på enten 10W30 eller 5W30. Se *delekatalogen* for delenummer.

Kontrollere motoroljen

Serviceintervall: For hver bruk eller daglig

Hver 400. driftstime/Årlig (avhengig av hva som kommer først)

Motoren leveres med olje i veivhuset. Du må imidlertid sjekke oljenivået før og etter motoren startes for første gang.

1. Sett maskinen på en jevn flate.
2. Ta ut peilestaven og tørk den med en ren fille (Figur 42). Sett peilestaven inn i røret, og pass på at den når helt ned. Ta ut peilestaven, og kontroller oljenivået.

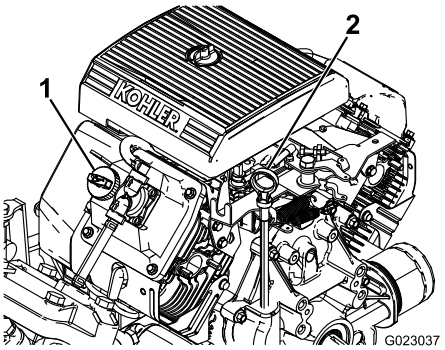

g023037

Figur 42

1. Påfyllingslokk
2. Peilestav

3. Hvis oljenivået er lavt må du fjerne påfyllingslokket fra ventildekselet (Figur 42) og helle olje inn i åpningen til oljenivået når opp til Full-merket på peilestaven. Hell i olje sakte, og kontroller nivået ofte underveis. Ikke fyll på for mye.
4. Sett peilestaven på plass.

Skifte motorolje

Serviceintervall: Etter de 50 første timene—Skift motoroljen.

Hver 100. driftstime—Skift motoroljen (oftere når du kjører med tung last eller ved høye temperaturer).

1. Start motoren og la den gå i fem minutter. Oljen vil da varmes opp slik at den flyter lettere.
2. Plasser maskinen på en jevn overflate, aktiver parkeringsbremsen, slå av sprederpumpen, slå av motoren og ta ut nøkkelen.
3. Åpne låsen bak på setet, og løft setet fremover.

⚠ FORSIKTIG

Deler under setet vil være varme hvis du har brukt sprederen. Du kan brenne deg hvis du berører varme deler.

La sprederen nedkjøle seg før du utfører vedlikehold, eller berører deler under dekslet.

4. Sett et fat under der du tapper olje.
5. Fjern tappepluggen (Figur 43).

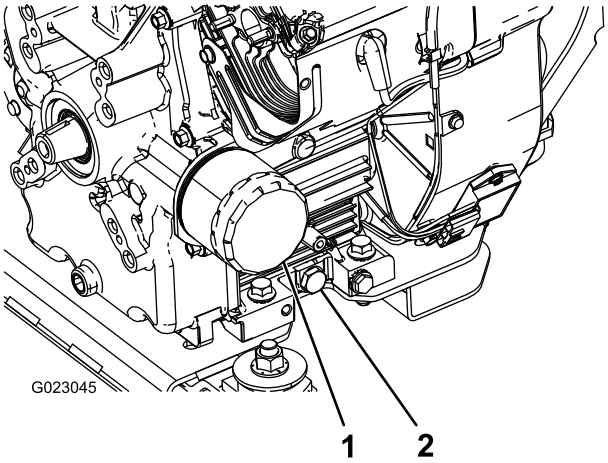

g023045

Figur 43

1. Oljefilter
2. Oljetappeplugg

6. Når oljen er helt tømt setter du på plass tappepluggen og trekker til med et moment på 13,6 N·m.
7. Den brukte oljen skal kasseres på et godkjent gjenvinningssenter.
8. Hell sakte ca. 80 % av den spesifiserte mengden olje inn i oljepåfyllingsrøret (Figur 42).
9. Kontroller oljenivået.
10. Hell sakte på olje til nivået når FULL-MERKET på peilestaven.

Viktig: **Dersom veivhuset renner over med olje, kan motoren bli skadet.**

Skifte motoroljefilteret

Serviceintervall: Hver 100. driftstime

1. Tøm ut oljen fra motoren. Se Skifte motorolje (side 47), trinn 1 til 7.
2. Ta av oljefilteret (Figur 43).
3. Tørk av filteradapterens pakningsflate.
4. Påfør et tynt lag med ny olje på gummipakningen på det nye filteret.
5. Installer det nye oljefilteret på filteradapteren. Drei oljefilteret med klokken til gummipakningen kommer i kontakt med filteradapteren. Trekk deretter til filteret med ytterligere 1/2-omdreining (Figur 43).
6. Fyll veivhuset med korrekt type ny olje. Se Skifte motorolje (side 47), trinn 8 til og med 10.
7. Det brukte oljefilteret skal kasseres på et godkjent gjenvinningssenter.

Skifte ut tennpluggene

Serviceintervall: Hver 200. driftstime

Type: Champion RC-12YC (eller lignende)

Elektrodeavstand: 0,76 mm

Pass på at luftgapet (avstanden mellom elektroden på midten og elektroden på siden) er korrekt før pluggene settes inn. Tennpluggene monteres/fjernes ved hjelp av en tennpluggnøkkel, og elektrodeavstanden justeres ved hjelp av et spesialverktøy/følerblad.

Demontere tennpluggene

1. Plasser maskinen på en jevn overflate, aktiver parkeringsbremsen, slå av sprederpumpen, slå av motoren og ta ut nøkkelen.
2. Åpne låsen bak på setet, og løft setet fremover.
3. Trekk ledningen av tennpluggene (Figur 44).
4. Rengjør rundt tennpluggene for å unngå at partikler faller ned i motoren og eventuelt forårsaker skade.
5. Ta ut tennpluggene og metallskivene.

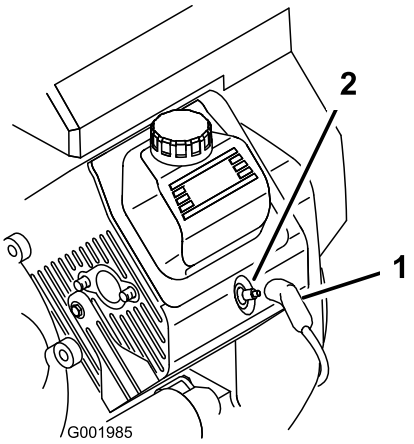

g001985

Figur 44

1. Tennpluggkabel
2. Tennplugg

Kontrollere tennpluggene

1. Se på midten av tennpluggene (Figur 45).

   Merk: Hvis du ser en lysebrun eller grå farge på isolatoren, fungerer motoren som den skal. Et svart belegg på isolatoren betyr som regel at luftrenseren er skitten.

   Viktig: **Ikke rens tennpluggene. Tennpluggen må alltid skiftes ut når den har et svart belegg, slitte elektroder, et tynt belegg av olje eller sprekker.**

2. Kontroller mellomrommet mellom midten og siden på elektrodene (Figur 45) og bøy sideelektroden hvis mellomrommet ikke er korrekt.

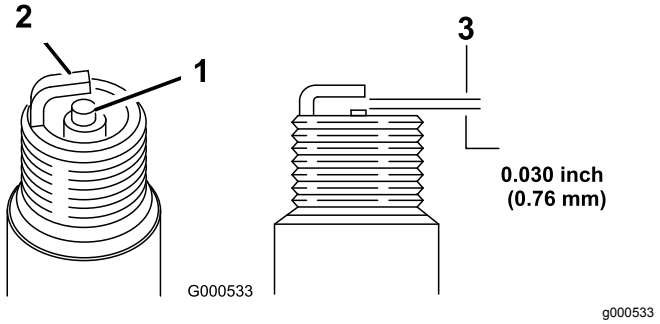

Figur 45

1. Midtre elektrodeisolator
2. Elektrode på siden
3. Elektrodeavstand (ikke måltegning)

Montere tennpluggene

1. Monter tennpluggene og metallskivene.
2. Trekk til tennpluggene med et moment på 24,4 til 29,8 N·m.
3. Skyv ledningen på tennpluggene (Figur 44).
4. Lukk og lås setet.

Vedlikehold av drivstoffsystem

Skifte drivstoffilteret

Serviceintervall: Hver 100. driftstime—Bytt ut drivstoffilteret.

Hver 400. driftstime/Årlig (avhengig av hva som kommer først)—Kontroller drivstoffslangene.

1. Sett på parkeringsbremsen, stopp pumpen, stopp motoren og ta ut tenningsnøkkelen.
2. Åpne låsen bak på setet, og løft setet fremover.
3. Fest klemmer på hver side av drivstoffilteret for å hindre at det renner bensin ut av slangene når du fjerner filteret.
4. Plasser et drensfat under filteret.
5. Klem sammen endene på slangeklemmene, og skyv dem bort fra filteret (Figur 46).
6. Ta filteret av bensinslangene.

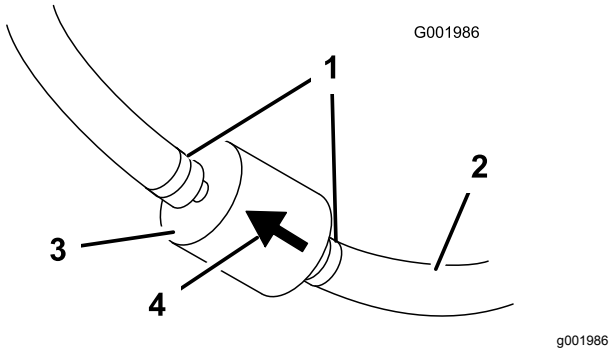

Figur 46

1. Slangeklemme
2. Bensinslange
3. Filter
4. Pil for gjennomstrømningsretning

7. Monter et nytt filter, og skyv slangeklemmene nær opptil filteret.

   Påse at pilen for gjennomstrømningsretning peker mot motoren.

Vedlikeholde karbonsylinderen

Kontrollere luftfilteret i karbonsylinderen

Serviceintervall: Etter de 50 første timene

Hver 200. driftstime

Kontroller åpningen i bunnen av karbonsylinderen og påse at den er ren og fri for rusk og andre hindringer (Figur 47).

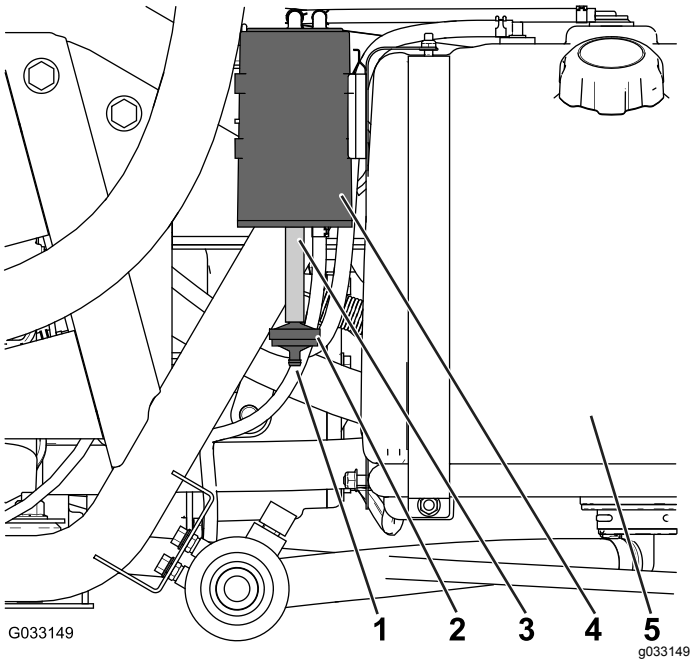

Figur 47

1. Luftfilteråpning
2. Filter i karbonsylinder
3. Slange
4. Karbonsylinder
5. Drivstofftank

Bytte filter i karbonsylinderen

Serviceintervall: Etter de 50 første timene

Hver 200. driftstime

1. Fjern nippelen med mothake til filteret i karbonsylinderen fra slangen på bunnen av karbonsylinderen, og fjern filteret (Figur 47).

   Merk: Kast det gamle filteret.

2. Sett nippelen med mothake til filteret i karbonsylinderen inn i slangen på bunnen av karbonsylinderen.

Tømme drivstofftanken

Serviceintervall: Hver 400. driftstime/Årlig (avhengig av hva som kommer først)

Tøm og rengjør drivstofftanken hvis drivstoffsystemet blir forurenset, eller hvis du har tenkt å oppbevare maskinen over en lengre periode. Spyl tanken med ferskt, rent drivstoff.

1. Før drivstoffet fra tanken til den godkjente drivstoffbeholderen ved hjelp av en hevertpumpe, eller fjern tanken fra maskinen og hell drivstoffet ut av tuten på tanken og inn i drivstoffbeholderen.

   Merk: Hvis du fjerner drivstofftanken, må du også fjerne drivstoffet og legge slangene fra tanken tilbake før du fjerner tanken.

2. Bytt ut drivstoffilteret. Se Skifte drivstoffilteret (side 49).
3. Spyl tanken med ferskt, rent drivstoff, om nødvendig.
4. Monter tanken hvis du fjernet denne.
5. Fyll tanken med ferskt, rent drivstoff.

Vedlikehold av elektrisk system

Sikkerhet for elektrisk system

- Koble fra batteriet før du reparerer maskinen. Koble kabelen fra den negative klemmen først, og deretter den andre kabelen fra den positive klemmen. Koble til den positive polen først og den negative polen sist.
- Lad opp batteriet på et åpent sted med god ventilasjon og borte fra gnister eller åpen ild. Koble laderen fra strømuttaket før du kobler den til eller fra batteriet.
- Ha på deg beskyttelsesklær og bruk verktøy som er isolert.

Finne sikringene

Det finnes to sikringsblokker og én tom slisse i det elektriske systemet. De finnes under setet (Figur 48).

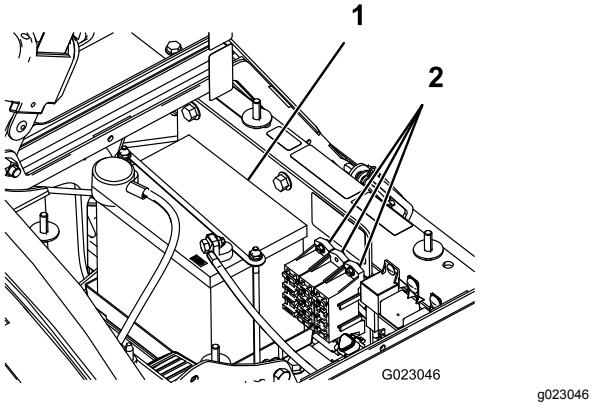

Figur 48

1. Batteri
2. Sikringsblokker

Vedlikeholde batteriet

Viktig: **Maskinens batteri må ikke bakkestartes.**

Batteriet må alltid holdes rent og fulladet. Bruk et tørkepapir til å rengjøre batteriet og batterikassen. Hvis batteriklemmene er korroderte, må de rengjøres med en oppløsning av fire deler vann og én del natron. Smør litt fett på batteriklemmene for å beskytte dem mot korrosjon.

Spenning: 12 volt med 280 kaldstartsampere ved -18 °C

Fjerne batteriet

1. Plasser sprederen på en jevn overflate, aktiver parkeringsbremsen, slå av sprederpumpen, slå av motoren og ta ut nøkkelen.
2. Batteriet finnes på høyre side av maskinen, bak pumpen (Figur 48).
3. Koble den negative (svarte) grunnkabelen fra batteripolen.

⚠ ADVARSEL

Feilaktig ruting av batterikabler kan skade sprederen og kablene samt forårsake gnister. Gnistene kan føre til at batterigassene eksploderer, noe som kan forårsake personskade.

- **Ta alltid av den negative (svarte) batterikabelen før du kobler fra den positive (røde) kabelen.**
- **Koble alltid til den positive (røde) batterikabelen før du setter på den negative (svarte) kabelen.**

⚠ ADVARSEL

Batteripolene eller metallverktøy kan kortslutte mot metallkomponenter og forårsake gnister. Gnistene kan føre til at batterigassene eksploderer, noe som kan forårsake personskade.

- **Når du fjerner eller monterer batteriet, må du passe på at batteriklemmene ikke rører noen av metalldelene i sprederen.**
- **Ikke la metallverktøy kortsluttes mellom batteriklemmene og metalldeler.**
- **Sørg for at batteristroppen alltid er på plass, for å beskytte og sikre batteriet.**

4. Koble den positive (røde) grunnkabelen fra batteripolen.
5. Fjern batteriholderen og festene (Figur 48).
6. Fjern batteriet.

Installere batteriet

Serviceintervall: Hver 50. driftstime—Sjekk batterikabeltilkoblingene.

1. Sett batteriet i batterikassen slik at batteripolene vender mot fremre del av sprederen.
2. Installer clutchdekselet og fest det med de tre skruene som du fjernet tidligere (Figur 48).

Viktig: **Sørg for at batteriholderen alltid er på plass, for å beskytte og sikre batteriet.**

3. Koble den positive (røde) kabelen til den positive (+) polen og den negative (svarte) kabelen til den negative (-) polen, og fest dem med boltene og vingemutrene. Skyv gummimellomlegget over den positive batteripolen.
4. Installer batteridekselet og fest det med de to knottene (Figur 48).

Kontrollere elektrolyttnivået i batteriet

Serviceintervall: Hver 50. driftstime

Merk: Når maskinen lagres skal man sjekke elektrolyttnivået i batteriet hver 30. dag.

1. Løsne knottene på sidene av batteriboksen og fjern batteridekselet (Figur 48).
2. Fjern påfyllingslokkene. Hvis elektrolytten ikke er opp til påfyllingslinjen, tilsett nødvendig mengde destillert vann. Se Helle vann i batteriet (side 52).

⚠ FARE

Elektrolytten i batteriet inneholder svovelsyre, en dødelig gift som også kan forårsake alvorlige brannskader.

- **Ikke drikk elektrolytt, og unngå kontakt med hud, øyne og klær. Bruk vernebriller for å beskytte øynene og gummihansker for å beskytte hendene.**
- **Fyll batteriet i nærheten av rent vann som kan brukes til å skylle huden.**

Helle vann i batteriet

Det beste tidspunktet å fylle destillert vann på batteriet er like før sprederen skal brukes. Vannet vil da bli godt blandet med elektrolyttoppløsningen.

1. Rengjør toppen av batteriet med et tørkepapir.
2. Fjern påfyllingslokkene fra batteriet, og fyll forsiktig hver celle med destillert vann til nivået når opp til påfyllingsstreken. Sett på påfyllingslokkene igjen.

   Viktig: **Ikke fyll for mye på batteriet. Elektrolytt kan renne ned i andre deler av sprederen, noe som fører til korrosjon og ødeleggelse.**

Lade batteriet

⚠ ADVARSEL

Når batteriet lades, utvikles det gasser som kan eksplodere.

Røyk aldri i nærheten av batteriet og hold gnister og åpen ild borte fra batteriet.

Viktig: **Batteriet skal alltid være fullladet (spesifikk vekt 1,260). Dette er spesielt viktig for å forhindre at batteriet blir ødelagt når temperaturen er under 0 °C.**

1. Fjern batteriet fra chassiset, se Fjerne batteriet (side 51).
2. Sjekk elektrolyttnivået, se Kontrollere elektrolyttnivået i batteriet (side 52).
3. Koble en batterilader på 3–4 A til batteripolene. Lad batteriet med 3–4 A i 4 til 8 timer (12 V).

   Viktig: **Batteriet må ikke overopplades.**
4. Monter batteriet i chassiset. Se Installere batteriet (side 51).

Lagre batteriet

Hvis maskinen lagres i mer enn 30 dager, skal batteriet fjernes og fullades. Lagre det enten på en hylle eller på maskinen. La kablene være frakoblet hvis batteriet lagres på maskinen. Lagre batteriet på et kjølig sted for å hindre at batteriladningen forringes raskt. Pass på at batteriet er fulladet, for å forhindre at det fryser.

Vedlikehold av drivsystem

Kontrollere hjul og dekk

Serviceintervall: For hver bruk eller daglig—Kontroller trykket i dekkene.

Etter de 8 første timene—Stram til hjulenes hakemuttere.

Hver 100. driftstime—Stram til hjulenes hakemuttere.

Hver 100. driftstime—Kontroller om dekkene er slitte.

Kontroller trykket i dekkene hver 8. driftstime eller daglig, for å se at de har rett nivå. Fyll dekkene til 1,38 bar. Sjekk også dekkene for slitasje og skader.

Kontroller hjulene for å sikre at de er festet på en trygg måte etter de første åtte driftstimene og deretter hver 100. time. Stram hakemutterne foran og bak til 102–108 N·m.

Kontroller tilstanden på dekkene minst hver 100. driftstime. Under bruk kan du komme ut for uhell som å kjøre på fortauskanter, og dette kan skade dekket eller felgen og også forandre hjulstillingen. Av den grunn bør du kontrollere dekkene etter slike hendelser.

Justere utjevningssperre-kabelen

Serviceintervall: Hver 200. driftstime

1. Sett differensialsperrespaken til AV-STILLING.
2. Løsne på låsemutterne som fester differensialsperrekabelen til braketten på transakselen (Figur 49).

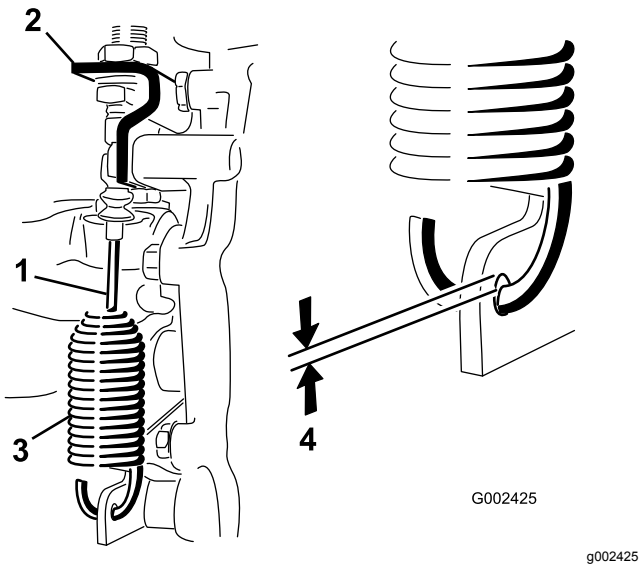

Figur 49

1. Utjevningssperrekabel
2. Transakselbrakett
3. Fjær
4. 0,25 til 1,5 mm avstand

3. Juster låsemutteren for å oppnå en avstand på 0,25 til 1,5 mm mellom fjærhaken og den ytre diameteren på hullet i transakselspaken.
4. Stram til låsemuttrene når du er ferdig.

Justere forhjulenes hjulspissing

Serviceintervall: Hver 100. driftstime/Årlig (avhengig av hva som kommer først)

Spissingen bør være 0 til 6 mm.

1. Fyll tanken med ca. 331 liter vann.
2. Sjekk og fyll på luft i alle dekk. Se Kontrollere lufttrykket i dekket (side 21).
3. Kjør sprederen frem og tilbake noen ganger for å avslappe A-armene, kjør den deretter fremover minst 3 meter.
4. Mål avstanden mellom begge forhjulene ved akselhøyde, både foran og bak på forhjulene (Figur 50).

   Merk: Du trenger et feste eller en justeringsmåler for å måle baksiden av forhjulene ved akselhøyde. Bruk det samme festet eller den samme justeringsmåleren til å måle fronten av forhjulene ved akselhøyde (Figur 50).

   Fronten på dekkene bør være 0 til 6 mm nærmere enn på baksiden av forhjulene.

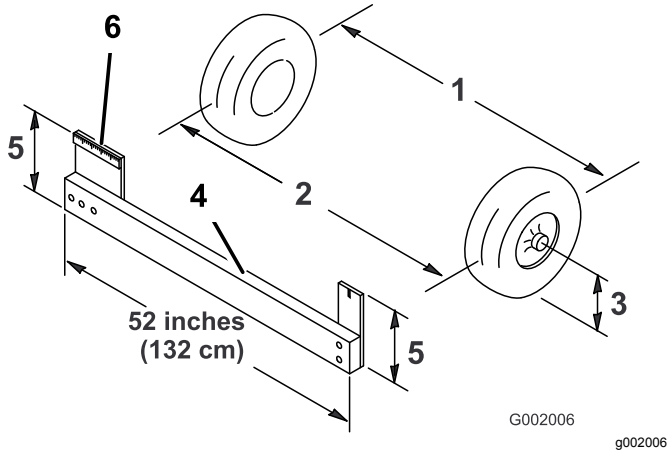

Figur 50

1. Dekkets midtlinje – bak
2. Dekkets midtlinje – foran
3. Akselmidtlinje
4. Feste
5. Akselmidtlinjeavstand
6. 15 cm linjal

5. Hvis målene ikke faller innenfor det spesifiserte området, løsne låsemutteren i begge ender av parallellstagene (Figur 51).

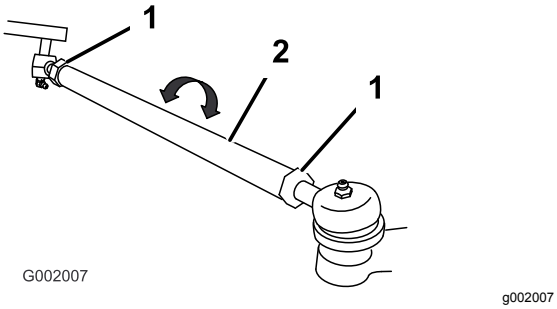

Figur 51

1. Låsemutter
2. Parallellstag

6. Roter begge parallellstagene for å bevege den fremre delen av dekket innover eller utover.

   Merk: Parallellstagene måler samme lengde.

7. Stram parallellstagets låsemuttere når justeringen er korrekt.
8. Pass på at rattet kan vris helt i begge retninger.

Vedlikehold av bremser

Kontrollere bremsevæsken

Bremsevæsketanken sendes fra fabrikken fylt med DOT 3-bremsevæske. Kontroller nivået hver dag før du starter motoren.

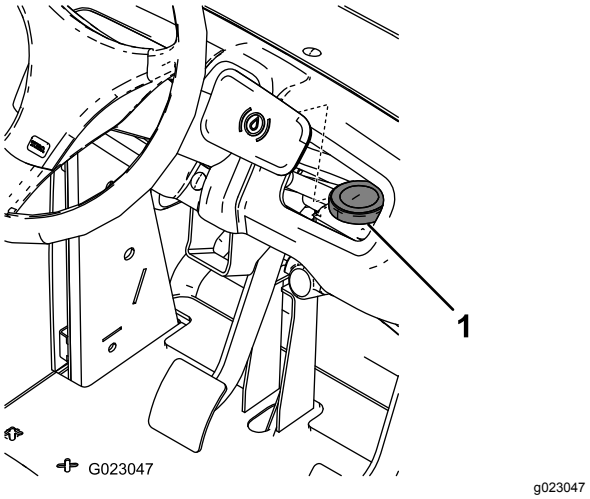

Figur 52

1. Bremsevæskebeholder

1. Sett sprederen på en jevn overflate, aktiver parkeringsbremsen, stopp pumpen, stopp motoren og ta nøkkelen ut av tenningen.
2. Væskenivået bør være opp til FULL-LINJEN på beholderen.
3. Hvis væskenivået er lavt, må du rengjøre området rundt lokket, fjerne lokket og fylle beholderen til passende nivå. Ikke fyll på for mye.

Kontrollere bremsene

Serviceintervall: Hver 100. driftstime

Bremsene er viktige sikkerhetskomponenter i sprederen. Inspiser dem på følgende måte:

- Undersøk om bremseskoene er slitte eller skadde. Hvis fôringstykkelsen (bremseklossen) er mindre enn 1,6 mm må du skifte ut bremseskoene.
- Kontroller om bakplaten eller andre komponenter viser tegn til slitasje eller deformasjon. Hvis det finnes spor av deformasjon, må delene det gjelder byttes ut.

Justere parkeringsbremsen

Serviceintervall: Hver 200. driftstime—Kontroller parkeringsbremsen.

1. Fjern plastgrepet.
2. Løsne setteskruen som festen knotten til parkeringsbremsespaken (Figur 53).

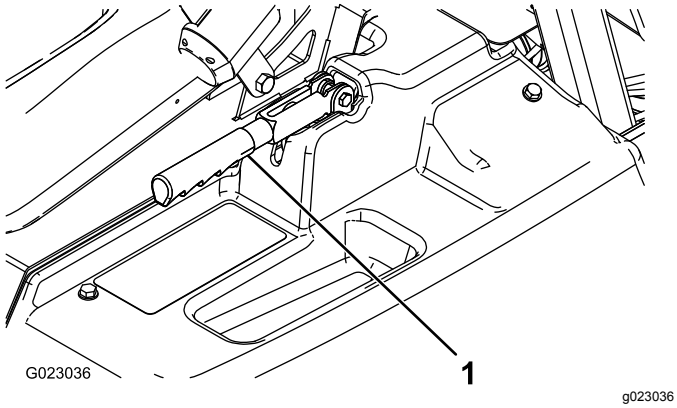

Figur 53

1. Parkeringsbremsespak

3. Roter knotten til det er nødvendig med styrke på 18–23 kg for å heve spaken.
4. Stram til setteskruen.

Vedlikehold av hydraulisk system

Sikkerhet for hydraulisk system

- Oppsøk legehjelp øyeblikkelig hvis olje sprøytes inn under huden. Innsprøytet væske må fjernes kirurgisk innen få timer av en lege.
- Før du utfører vedlikehold eller reparasjoner på det hydrauliske systemet, må du forsiktig slippe ut alt trykket.
- Kontroller at alle hydraulikkslanger og ledninger er i god stand, og at alle hydrauliske koblinger og beslag er tette, før det hydrauliske systemet settes under trykk.
- Hold kropp og hender borte fra hull eller dyser som sprøyter ut hydraulisk olje under høyt trykk.
- Bruk kartong eller papir til å finne lekkasjer.

Spesifisering av hydraulikkvæske

Væsketype: Dexron III ATF.

Tankkapasitet: ca. 7 l

Kontrollere transaksel-/hydraulisk væske

Serviceintervall: Hver 200. driftstime

1. Plasser sprederen på en jevn overflate, aktiver parkeringsbremsen, slå av sprederpumpen, slå av motoren og ta ut nøkkelen.
2. Ta ut transakselpeilestaven og tørk den med en ren fille (Figur 54).

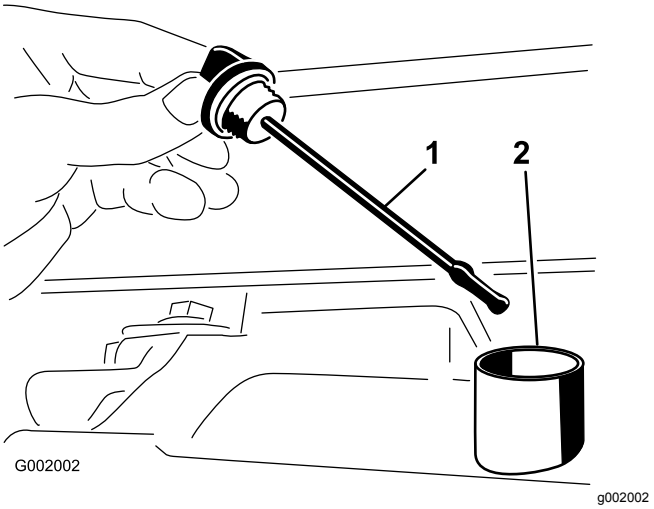

Figur 54

1. Peilestav
2. Påfyllingshull

Viktig: **Pass på at du ikke får skitt eller andre forurensende stoffer inn i åpningen når du sjekker giroljen.**

3. Sett peilestaven inn i røret, og pass på at den når helt ned. Ta ut peilestaven, og kontroller oljenivået.
4. Nivået for transakselvæsken bør være øverst på den flate delen av peilestaven. Hvis det ikke er det, fyll tanken med spesifisert hydraulikkvæske. Se Spesifisering av hydraulikkvæske (side 55).
5. Sett peilestaven på plass.

Skifte transaksel/hydraulisk væske

Serviceintervall: Hver 800. driftstime/Årlig (avhengig av hva som kommer først)

1. Sett sprederen på en jevn overflate, aktiver parkeringsbremsen, stopp pumpen, stopp motoren og ta nøkkelen ut av tenningen.
2. Sett et tappefat under beholderens tappeplugg.
3. Fjern tappepluggen fra siden på tanken og la den hydrauliske væsken flyte ned i tappefatet (Figur 55).

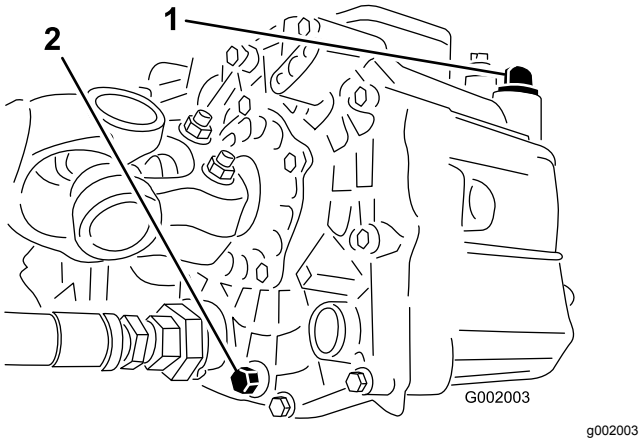

Figur 55

1. Hydraulisk peilestav
2. Tappeplugg

4. Merk deg retningen til den hydrauliske slangen og 90°-vinkelrøret som er fester til sugefilteret.
5. Fjern den hydrauliske slangen og 90°-vinkelrøret (Figur 56).

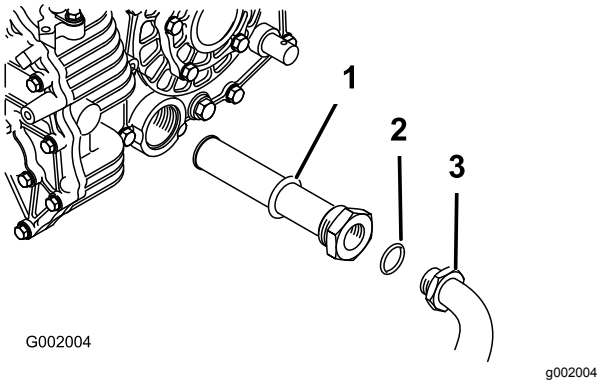

Figur 56

1. Hydraulisk sugefilter
2. O-ring
3. 90°-vinkelrør

6. Ta ut sugefilteret og skyll fra baksiden med en ren fettfjerner.
7. La sugefilteret lufttørke.
8. Monter sugefilteret når oljen tappes ut.
9. Monter den hydrauliske slangen og 90°-vinkelrøret til sugefilteret.
10. Monter og stram til tappepluggen.
11. Fyll beholderen med omtrent 7 l Dexron III ATF.

    Viktig: **Bruk bare de hydrauliske oljene som er angitt. Andre væsker kan skade systemet.**

12. Start motoren og la sprederen gå for å fylle hydraulikksystemet.
13. Sjekk oljenivået igjen, og etterfyll etter behov.

Bytte ut det hydrauliske filteret

Serviceintervall: Etter de 8 første timene

Hver 800. driftstime/Årlig (avhengig av hva som kommer først)

Bruk Toro-utskiftningsfilter (delenr. 54-0110).

Viktig: **Hvis du bruker et annet filter, kan dette føre til at garantien blir ugyldig for enkelte komponenter.**

1. Sett sprederen på en jevn overflate, aktiver parkeringsbremsen, stopp pumpen, stopp motoren og ta nøkkelen ut av tenningen.
2. Rengjør området rundt der filteret skal festes.
3. Plasser et drensfat under filteret.
4. Fjern filteret (Figur 57).

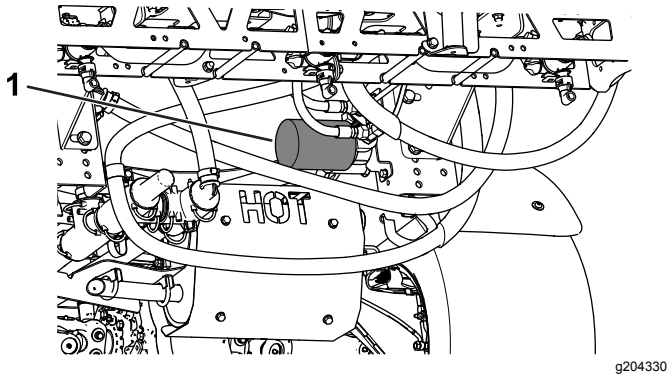

Figur 57

1. Hydraulisk filter

5. Smør ny filterpakning.
6. Pass på at området der filteret skal festes er rent.
7. Skru filteret på til pakningen kommer i kontakt med monteringsplaten. Stram deretter filteret med en halv vridning til.
8. Start motoren og la den gå i omtrent to minutter for å blåse luft ut fra systemet.
9. Slå av motoren, kontroller nivået på hydraulikkvæsken og påse at det ikke finnes noen lekkasjer. Se Kontrollere transaksel-/hydraulisk væske (side 55).

Kontrollere de hydrauliske ledningene og slangene

Undersøk hydrauliske ledninger og slanger daglig for å kontrollere at det ikke er lekkasjer, at det ikke er knekk på dem, at ingen monteringsstøtter er løse, at ingen beslag er løse og at de ikke er slitt på grunn av værforhold, kjemisk forringelse eller andre årsaker. Foreta alle nødvendige reparasjoner før bruk.

Vedlikehold av spredersystem

Kontrollere slangene

Serviceintervall: Hver 200. driftstime—Kontroller alle slangene og koblingene for skade og korrekt feste.

Undersøk hver slange i spredersystemet for sprekker, lekkasjer eller andre skader. På samme tid, undersøk koblinger og fester for lignende skader. Skift ut slitte eller skadde slanger og koblinger.

Skifte sugefilteret

Serviceintervall: Hver 400. driftstime

Merk: Fastslå riktig gitterstørrelse for sugefilteret som du trenger for arbeidet. Se Velge et sugefilter (side 22).

1. Parker maskinen på en jevn overflate, aktiver parkeringsbremsen, slå av pumpen, slå av motoren og ta ut nøkkelen.
2. Fjern holderen som fester slangekoblingen som er festet til den store slangen fra filterhuset øverst på tanken (Figur 58).

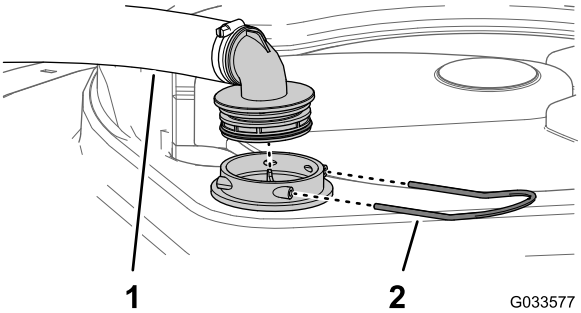

g033577

Figur 58

1. Sugeslange
2. Holder

3. Fjern slangen og slangekoblingen fra filterhuset (Figur 58).
4. Fjern det gamle sugefilteret fra filterhuset i tanken (Figur 59).

   Merk: Kast det gamle filteret.

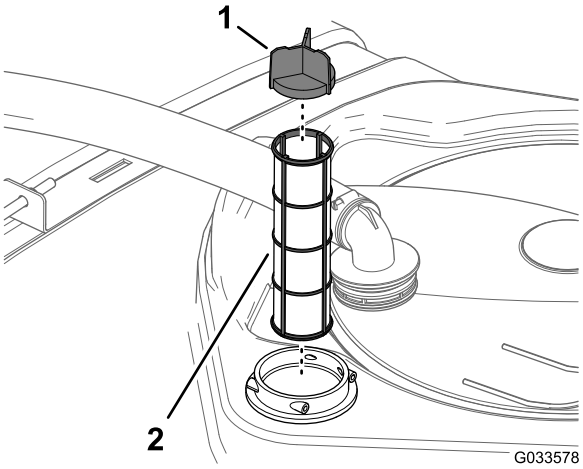

g033578

Figur 59

1. Sikthette
2. Sugefilter

5. Monter det nye sugefilteret i filterhuset.

   Merk: Påse at filteret er helt på plass.
6. Plasser slangen og slangekoblingen på filterhuset øverst på tanken, og fest dem med holderen du fjernet i trinn 2.

Skifte ut trykkfilteret

Serviceintervall: Hver 400. driftstime

1. Flytt maskinen til en jevn overflate, slå av sprederpumpen, slå av motoren og ta ut nøkkelen.
2. Plasser et tappefat under trykkfilteret (Figur 60).

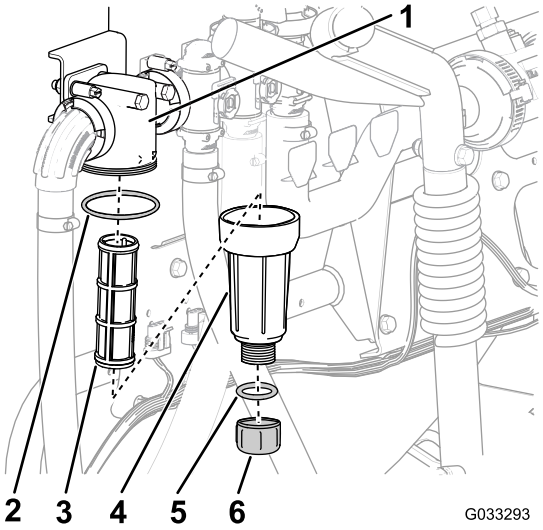

g033293

Figur 60

1. Filterhode
2. O-ring (bolle)
3. Filterelement
4. Bolle
5. O-ring (tappeplugg)
6. Tappeplugg

3. Drei tappepluggen mot klokken, og ta fjern den fra bollen i trykkfilteret (Figur 60).

   Merk: Tøm bollen fullstendig.

4. Drei bollen mot klokken, og fjern den fra filterhodet (Figur 60).
5. Fjern det gamle trykkfilterelementet (Figur 60).

   Merk: Kast det gamle filteret.

6. Kontroller om det er skader eller slitasje på O-ringen på tappepluggen (den er inne i bollen) og O-ringen for bollen (inne i filterhodet) (Figur 60)

   Merk: Skift ut eventuelle O-ringer som er skadet eller slitt.

7. Monter det nye trykkfilterelementet i filterhodet (Figur 60).

   Merk: Påse at filterelementet er helt på plass i filterhodet.

8. Monter bollen på filterhodet og stram til for hånd (Figur 60).
9. Sett inn tappepluggen i bollen, og stram til for hånd (Figur 60).

Skifte dysefilteret

Merk: Fastslå riktig gitterstørrelse for dysefilteret som du trenger for arbeidet. Se Velge et dysefilter (valgfritt) (side 24).

1. Parker maskinen på en jevn overflate, aktiver parkeringsbremsen, slå av sprederpumpen, slå av motoren og ta ut nøkkelen.
2. Fjern dysen fra sprederhodet (Figur 61).

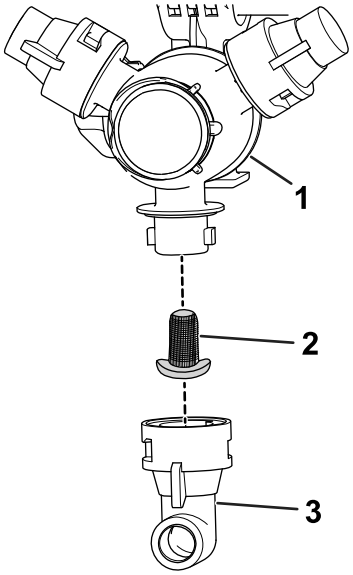

Figur 61

1. Sprederhode
2. Dysefilter
3. Dyse

3. Fjern det gamle dysefilteret (Figur 61).

   Merk: Kast det gamle filteret.

4. Sett i det nye dysefilteret (Figur 61).

   Merk: Påse at filteret er helt på plass.

5. Monter dysen på sprederhodet (Figur 61).

Kontrollere pumpen

Serviceintervall: Hver 400. driftstime/Årlig (avhengig av hva som kommer først)—Undersøk pumpediafragmaet og skift det ut om nødvendig (snakk med en autorisert Toro-forhandler).

Hver 400. driftstime/Årlig (avhengig av hva som kommer først)—Undersøk pumpekontrollventilene og skift dem ut om nødvendig (snakk med en autorisert Toro-forhandler).

Merk: Følgende kjøretøykomponenter regnes som forbruksdeler med mindre de viser seg å være defekte

og ikke dekkes av garantien som følger med dette kjøretøyet.

La en autorisert Toro-forhandler kontrollere følgende innvendige pumpekomponenter for skade:

- Pumpediafragma
- Pumpekontrollventilenheter

Skift ut eventuelle komponenter ved behov.

Kontrollere tapphylser i nylon

Serviceintervall: Hver 400. driftstime/Årlig (avhengig av hva som kommer først)

1. Parker maskinen på en jevn overflate, aktiver parkeringsbremsen, slå av pumpen, slå av motoren og ta ut nøkkelen.
2. Forleng de ytre bomseksjonene til sprederstilling, og støtt bommene ved å bruke støtter eller stropper og løfteutstyr.
3. Når bommens vekt er støttet, fjern skruen og mutteren som fester svingbolten til bomenheten (Figur 62).

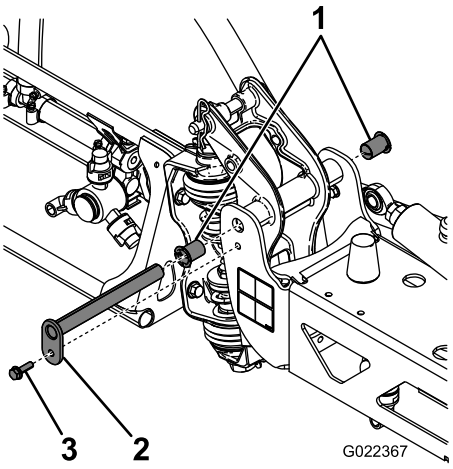

g022367

Figur 62

1. Nylonhylser
2. Svingbolt
3. Bolt

4. Fjern bolten og mutteren som fester svingbolten, og fjern bolten (Figur 62).
5. Fjern bommen og svingbrakettenheten fra den midtre rammen for å få tilgang til nylonhylsene.
6. Fjern og kontroller nylonhylsene fra for- og baksidene på svingbraketten (Figur 62).

   Merk: Skift ut slitte eller skadde hylser.
7. Plasser en liten mengde olje på nylonhylsene og monter dem på svingbraketten (Figur 62).
8. Monter bommen og svingbrakettenheten på den midtre rammen, og innrett hullene (Figur 62).
9. Installer svingbolten og fest den med bolten og mutteren som du fjernet i trinn 4.
10. Gjenta trinn 2 til og med 9 for den andre ytre bomseksjonen.

Justere bommene til vater

Bruk følgende prosedyre til å justere nivået for venstre og høyre bomseksjoner som når de er i sprederstilling.

1. Strekk ut bommene til sprederstilling.
2. Fjern hårnålssplinten fra svingbolten (Figur 63).

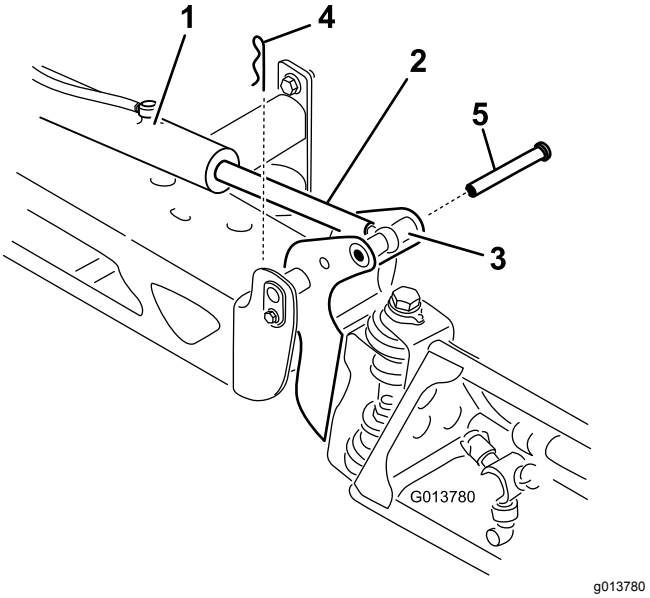

g013780

Figur 63

1. Aktuator
2. Aktuatorstang
3. Hus for bomakselpinne
4. Splint
5. Bolt

3. Løft opp på bommen, fjern bolten (Figur 63) og fir bommen sakte ned på bakken.
4. Undersøk bolten for eventuell skade og skift den ut ved behov.
5. Bruk en skiftenøkkel på de flate sidene av aktuatorstangen for å sette den ut av funksjon, før du løsner låsemutterne slik at maljestangen kan justeres (Figur 64).

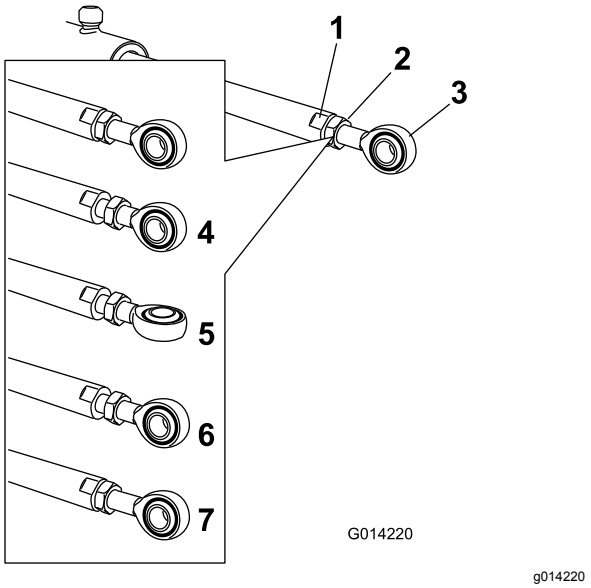

Figur 64

1. Flatt på aktuatorstangen
2. Låsemutter
3. Malje
4. Låsemutter løsnet
5. Malje justert
6. Maljeplassering for lagermontering
7. Låsemutter strammet for å låse ny posisjon

6. Skru på maljestangen i aktuatorstangen for å justere lengden for den forlengede aktuatoren til den ønskede posisjonen (Figur 64).

   Merk: Du må vri maljestangen i halve eller hele omdreininger, slik at du kan montere stangen på bommen.

7. Etter at du har oppnådd ønsket posisjonen, må du stramme låsemutterne for å feste aktuator- og maljestangen.
8. Hev bommen for å innrette dreietappen med aktuatorstaget.
9. Mens du holder bommen, skal du føre pinnen gjennom begge bommens dreietapper og aktuatorstangen (Figur 63).
10. Med pinnen på plass, frigjør bommen og fest pinnen med splinten du fjernet tidligere.
11. Om nødvendig, gjenta prosedyren for hvert aktuatorstaglager.

Rengjøring

Rense gjennomstrømningsmåleren

Serviceintervall: Hver 200. driftstime/Årlig (avhengig av hva som kommer først) (oftere ved bruk av fuktbare pulver).

1. Skyll og tøm hele spredersystemet grundig.
2. Ta gjennomstrømningsmåleren av sprederen og skyll den med rent vann.
3. Ta av låseringen på oppstrømssiden (Figur 65).

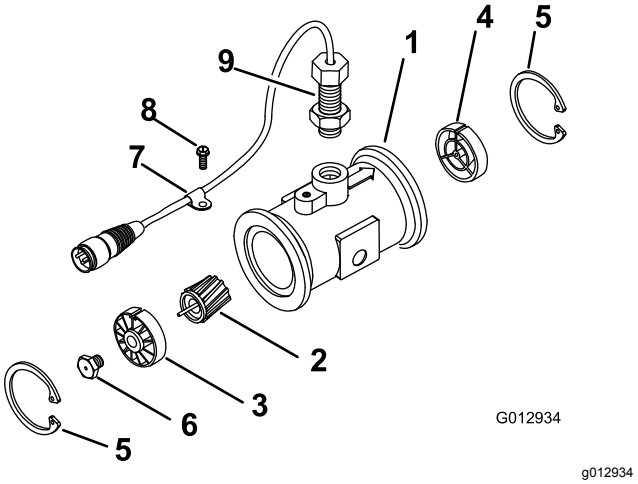

Figur 65

1. Flens (gjennomstrømningsmålerhus)
2. Rotor/magnet
3. Oppstrømsnav og -lager (med nøkkelgang opp)
4. Nedstrømsnav (med nøkkelgang opp)
5. Låsering
6. Tapp (turbin)
7. Ledningssatsklemme
8. Flenshodeskrue
9. Sensorenhet

4. Rengjør turbinen og turbinnavet for å fjerne metallfilspon og andre fuktbare pulvere.
5. Undersøk turbinbladene for slitasje.

   Merk: Hold turbinen i hånden og roter den. Den skal rotere fritt med lite motstand. Bytt den ut hvis den ikke gjør det.

6. Montere gjennomstrømningsmåleren
7. Bruk en luftdyse med lavt trykk (0,5 bar) for å sikre at turbinen roterer fritt.

   Merk: Hvis turbinen ikke roterer fritt, løsner du sekskantbolten i bunnen av turbinnavet med 1/16 omdreining til turbinen roterer fritt.

Rengjøre sprederventilene

- Se følgende avsnitt for å rengjøre mengderegulatorventilen:
  1. Fjerne ventilaktuatoren (side 62)
  2. Fjerne mengderegulatormanifoldventil (side 63)
  3. Rengjøre manifoldventilen (side 66)
  4. Montere manifoldventilen (side 67)
  5. Monter mengderegulatormanifoldventilen (side 68)
  6. Montere ventilaktuatoren (side 70)
- Se følgende avsnitt for å rengjøre risteventilen:
  1. Fjerne ventilaktuatoren (side 62)
  2. Fjerne ristemanifoldventilen (side 63)
  3. Rengjøre manifoldventilen (side 66)
  4. Montere manifoldventilen (side 67)
  5. Montere ristemanifoldventilen (side 68)
  6. Montere ventilaktuatoren (side 70)
- For å rengjøre hovedseksjonsventilen kan du se de følgende avsnittene:
  1. Fjerne ventilaktuatoren (side 62)
  2. Fjerne hovedseksjonsmanifoldventilen (side 64)
  3. Rengjøre manifoldventilen (side 66)
  4. Montere manifoldventilen (side 67)
  5. Montere hovedseksjonsmanifoldventilen (side 69)
  6. Montere ventilaktuatoren (side 70)
- Se følgende avsnitt for å rengjøre de tre seksjonsventilene:
  1. Fjerne ventilaktuatoren (side 62)
  2. Fjerne seksjonsmanifoldventil (side 65)
  3. Rengjøre manifoldventilen (side 66)
  4. Montere manifoldventilen (side 67)
  5. Montere seksjonsmanifoldventilen (side 70)
  6. Montere ventilaktuatoren (side 70)

Fjerne ventilaktuatoren

1. Plasser sprederen på en jevn overflate, aktiver parkeringsbremsen, slå av pumpen, slå av motoren og ta ut nøkkelen.
2. Fjern koblingen med tre pinner på ventilaktuatoren fra kontakten med tre pinner til sprederledningsnettet.
3. Fjern holderen som fester aktuatoren til manifoldventilen for mengderegulator, risting, hovedseksjon, eller seksjonsventil (Figur 66).

   Merk: Trykk sammen de to pinnene på holderen mens du dytter den ned.

   Merk: Ha aktuatoren og holderen tilgjengelig for montering i trinn Montere ventilaktuatoren (side 70).

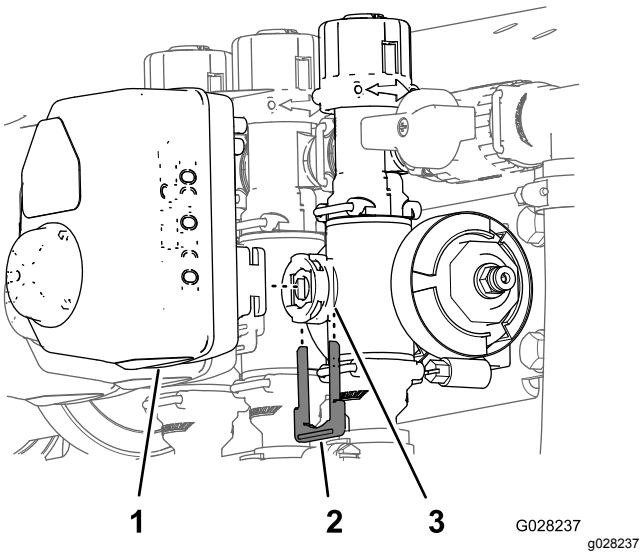

Figur 66

Seksjonsventilaktuatoren er avbildet (risteventilaktuatoren ser lik ut)

1. Ventilaktuator (seksjonsventil vist)
2. Holder
3. Stammeport

4. Fjern aktuatoren fra manifoldventilen.

Fjerne mengderegulatormanifold-ventil

1. Fjern klemmene og pakningene som fester manifoldet for mengderegulatorventilen (Figur 67).

   Merk: Behold klemmene og pakningene for montering i Monter mengderegulatormanifold-ventilen (side 68).

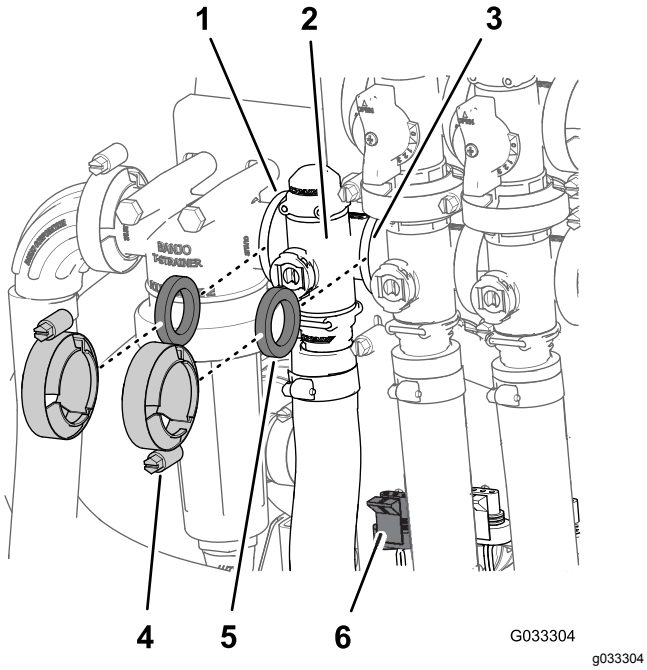

Figur 67

1.	Flens (trykkfilterhode)	4.	Klemme
2.	Manifold (mengderegulatorventil)	5.	Pakning
3.	Flens (risteventil)	6.	Kontakt med tre pinner (ventilaktuator – mengderegulatorventil)

2. Fjern holderen som sikrer utgangsnippelen til manifoldet for mengderegulatorventilen (Figur 68).

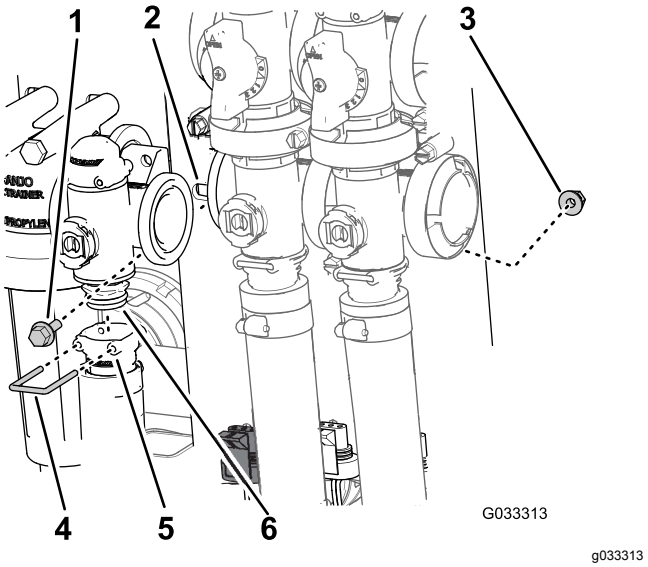

Figur 68

1.	Flenshodebolt	4.	Holder
2.	Ventilfeste	5.	Sokkel (uttaksnippel)
3.	Flenslåsemutter	6.	Manifoldventilenhet

3. Fjern de to flenshodeboltene og de to flenslåsemutterne som sikrer mengderegulatorventilen, og fjern ventilmanifolden fra maskinen (Figur 68).

   Merk: Løsne om nødvendig festedelene for trykkfilterhodet for å gjøre det enklere å fjerne mengderegulatorventilen.

Fjerne ristemanifoldventilen

1. Fjern klemmene og pakningene som fester manifolden for risteventilen (Figur 69) til risteomløpsventilen, mengdereguleringsventil, hovedseksjonsventilen og adapterkoblingen (risteregulatorventil).

   Merk: Behold klemmene og pakningene for montering i Montere ristemanifoldventilen (side 68).

2. Fjern holderen som sikrer utgangsnippelen til manifolden for risteventilen (Figur 69).

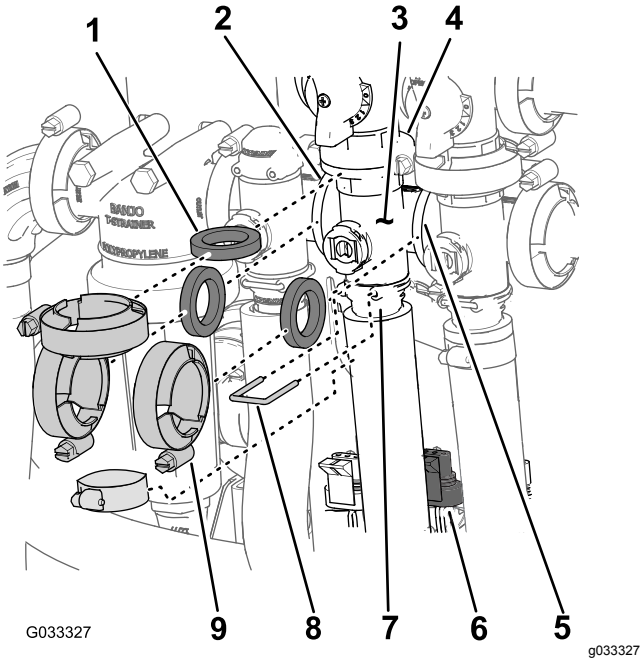

Figur 69

1. Pakning
2. Flens (trykkfilterhode)
3. Manifold (risteventil)
4. Flens (omløpsventil – risteventil)
5. Flens (hovedseksjonsventil)
6. Kontakt med tre pinner (ventilaktuator – risteventil)
7. Sokkel (uttaksnippel)
8. Holder
9. Klemme

3. Fjern flenshodeskruen og den flensede låsemutteren som sikrer risteventilen til ventilfestet, og fjern ventilmanifoldet fra maskinen (Figur 70).

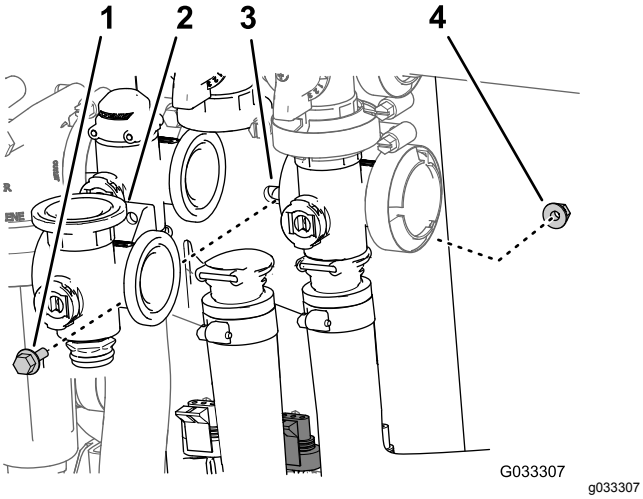

Figur 70

1. Flenshodebolt
2. Manifold (risteventil)
3. Ventilfeste
4. Flenslåsemutter

Fjerne hovedseksjonsmanifold-ventilen

1. Fjern klemmene og pakningene som fester manifolden for hovedseksjonsventilen (Figur 71) til hovedseksjonsomløpsventilen, risteventilen og hovedseksjonsmanifoldventilen (på enden av slangen for strømningsmåleren).

   Merk: Behold klemmene og pakningene for montering i Montere hovedseksjonsmanifold-ventilen (side 69).

2. Fjern holderen som fester utgangsnippelen til manifolden for hovedseksjonsventilen (Figur 71).

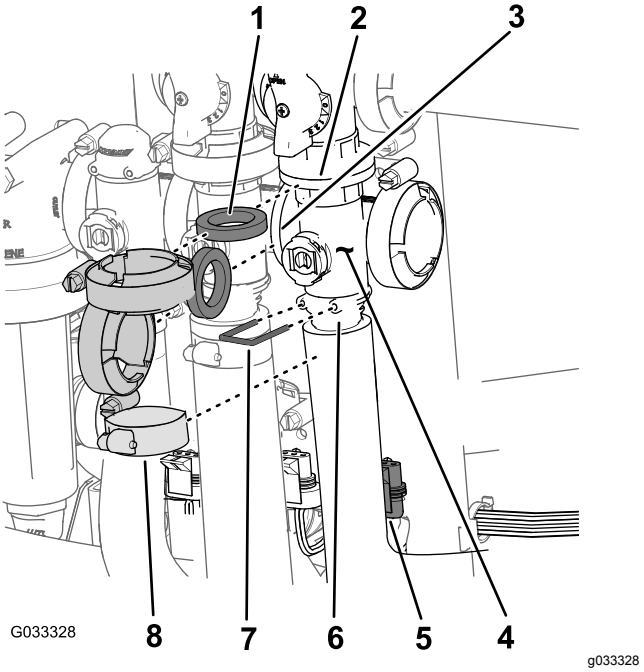

Figur 71

1. Pakning
2. Flens (omløp – hovedseksjonsventil)
3. Flens (risteventil)
4. Manifold (hovedseksjons-ventil)
5. Kontakt med tre pinner (ventilaktuator – hovedseksjonsventil)
6. Sokkel (uttaksnippel)
7. Holder
8. Klemme

3. Fjern flenshodebolten og flenslåsemutteren som fester hovedseksjonsventilen til ventilfestet, og fjern ventilmanifolden fra maskinen (Figur 72).

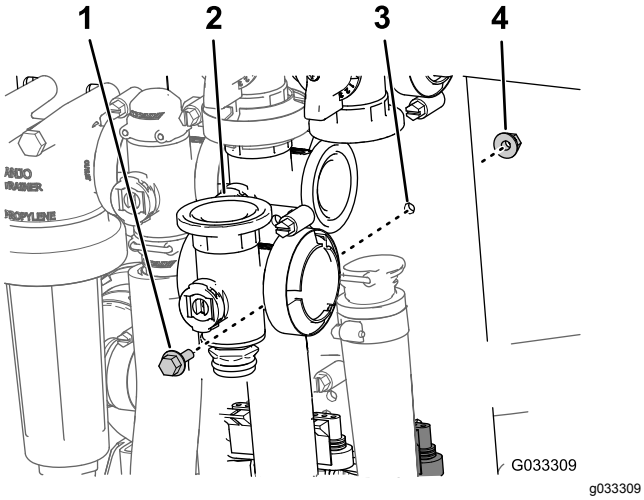

Figur 72

1. Flenshodebolt
2. Manifold (hovedseksjons-ventil)
3. Ventilfeste
4. Flenslåsemutter

Fjerne seksjonsmanifoldventil

1. Fjern klemmene og pakningene som fester manifoldet for seksjonsventilen (Figur 73) til den nærliggende seksjonsventilen (hvis det er den venstre seksjonsventilen) og reduksjonskoblingen.

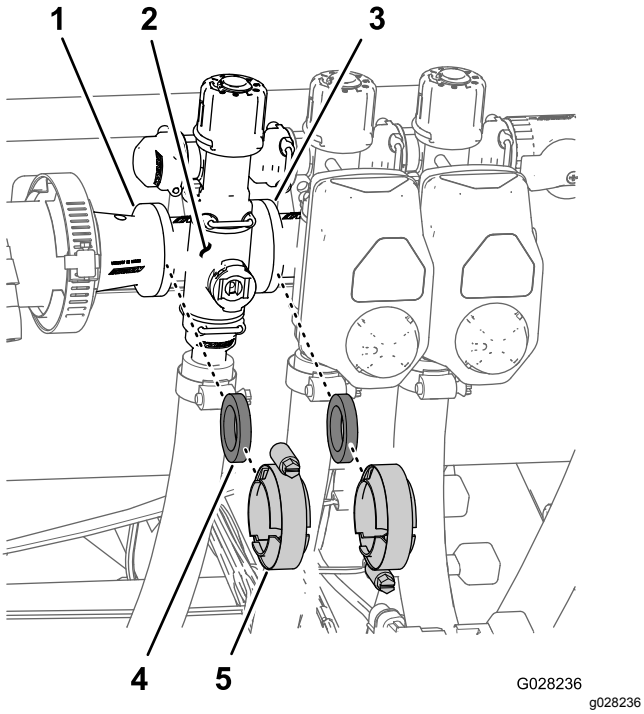

Figur 73

1. Flens (reduksjonskobling)
2. Manifold (seksjonsventil)
3. Flens (nærliggende seksjonsventil)
4. Pakning
5. Flensklemme

2. Fjern holderne som fester utgangsnippelen til seksjonsventilmanifoldet og ventilmanifoldet til omløpskoblingen (Figur 74).

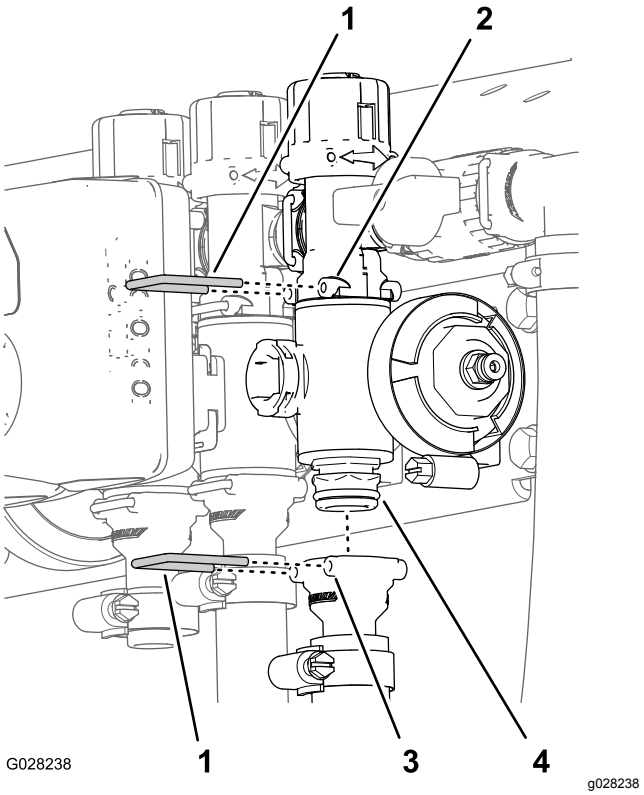

Figur 74

1. Holder
2. Sokkel (omløpskobling)
3. Sokkel (uttaksnippel)
4. Manifoldventilenhet

3. For venstre eller høyre seksjonsventiler: Fjern flenshodeboltene og flenslåsemutterne som sikrer seksjonsventilen(e) til ventilfestet og fjern ventilmanifolden(e) fra maskinen. For den midtre seksjonsventilen: Fjern seksjonsventilmanifolden fra maskinen (Figur 75).

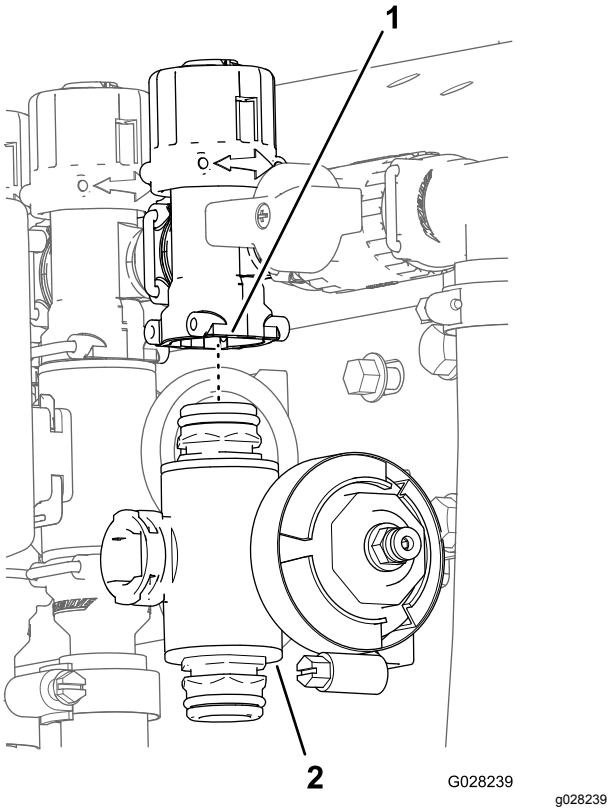

Figur 75

1. Omløpskobling
2. Seksjonsventilmanifold

Rengjøre manifoldventilen

1. Sett ventilstammen i stengt posisjon (Figur 76 B)

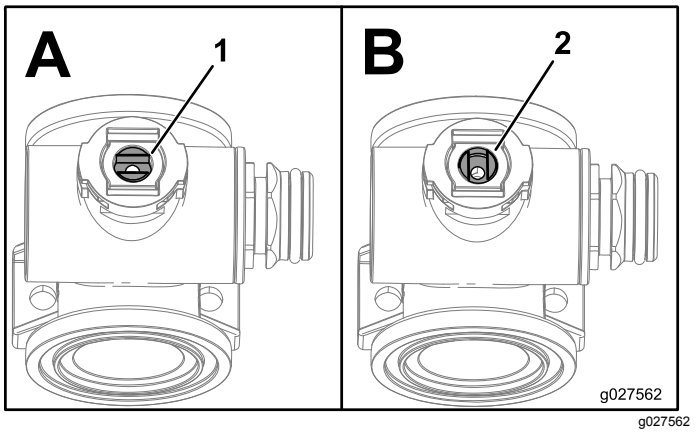

Figur 76

1. Ventil åpen
2. Ventil stengt

2. Fjern de to kappkoblingsenhetene fra hver ende av manifoldkroppen (Figur 77 og Figur 78).

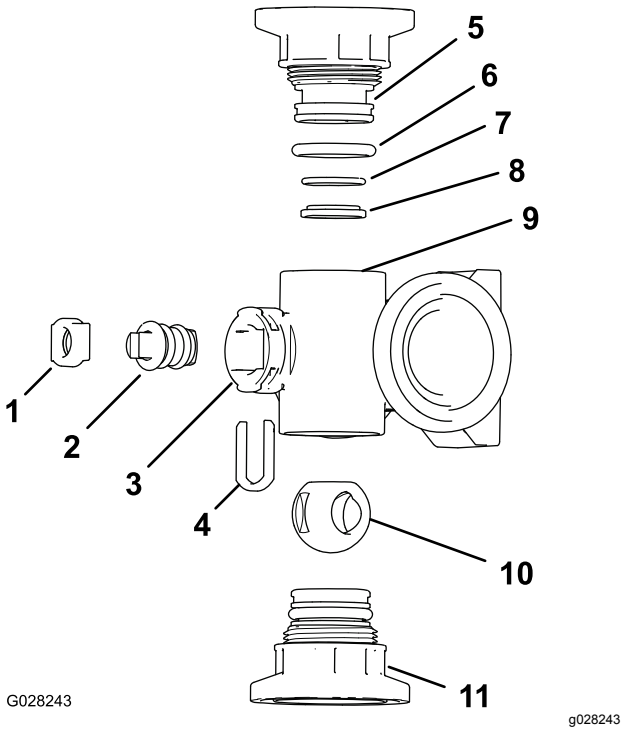

Figur 77

Risteventilmanifold

1. Stammeholder
2. Ventilstamme
3. Stammeport
4. Stammefesteholder
5. Kappkobling
6. Kapptetning-O-ring (0,79 6 tomme x 0,139 tomme)
7. Bakre O-ring (0,67 6 tomme x 0,07 tomme)
8. Ventilsetering
9. Manifoldkropp
10. Kuleventil
11. Kappkoblingsenhet

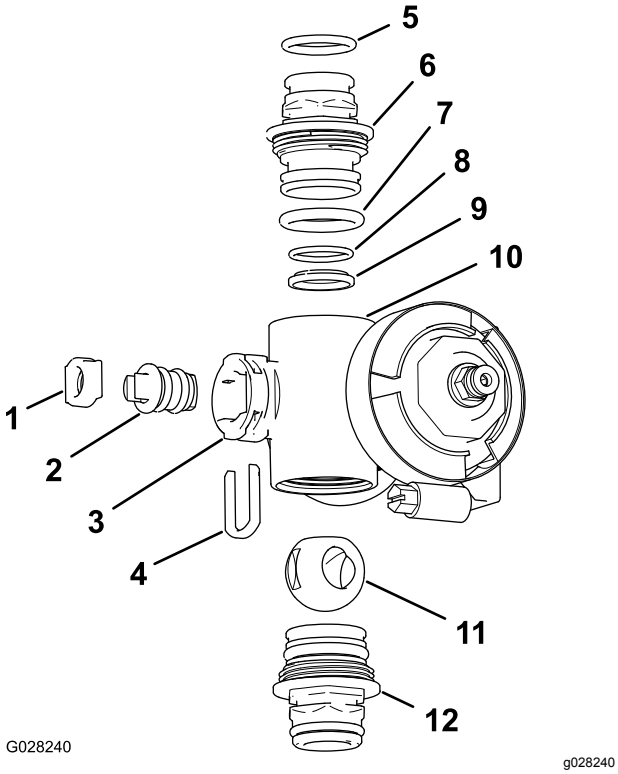

Figur 78

Seksjonsventilmanifold

1.	Ventilstammesete	7.	Kapp-O-ring (0,79 6 tomme x 0,139 tomme)
2.	Ventilstammeenhet	8.	Bakre O-ring (0,67 6 tomme x 0,07 tomme)
3.	Stammeport	9.	Kuleskål
4.	Stammeholder	10.	Manifoldkropp
5.	Uttaksnippel-O-ring (0,73 7 tomme x 0,103 tomme)	11.	Kuleventil
6.	Kobling (manifold)	12.	Koblingsenhet (manifold)

3. Snu på ventilstammen, slik at kulen er i åpen posisjon (Figur 76A).

   Merk: Når ventilstammen er parallell med ventilstrømningen, glir kulen ut.

4. Fjern stammeholderen fra slissene i manifoldets stammeport (Figur 77 og Figur 78).
5. Fjern stammeholderen og ventilstammesetet fra manifoldet (Figur 77 og Figur 78).
6. Ta ut ventilstammeenheten fra ventilkroppen (Figur 77 og Figur 78).
7. Rengjør innsiden av manifolden og utsiden av kuleventilen, ventilstammeenheten, stammefestet og endekoblingene.

Montere manifoldventilen

Operatørens eget materiale: Fjern silikonfett.

Viktig: **Bruk kun silikonfett ved montering av ventilen.**

1. Se etter skader og slitasje på uttaksnippel-O-ringene (bare på seksjonsventilmanifolden), kappkobling-O-ringene, de bakre O-ringene og kuleskålen (Figur 77 og Figur 78).

   Merk: Skift ut eventuelle O-ringer med skader eller slitasje.

2. Smør silikonfett på ventilstammen og før den inn i ventilstammesetet (Figur 77 og Figur 78).
3. Monter ventilstammen og setet på manifoldet, og fest dem med stammeholderen (Figur 77 og Figur 78).
4. Påse at den bakre O-ringen og kuleskålen er på linje med og plassert i kappkoblingen (Figur 77 og Figur 78)
5. Monter kappkoblingsenheten på manifoldkroppen slik at flensen på kappkoblingen rører manifoldkroppen (Figur 77 og Figur 78), og drei kappkoblingen 1/8 til 1/4 omdreining til.

   Merk: Vær forsiktig slik at du ikke skader enden av koblingen.

6. Sett kulen inn i ventilkroppen (Figur 79).

   Merk: Ventilstammen skal passe i kuledrivhakket. Hvis ventilstammen ikke passer, må du bevege på kulen (Figur 79).

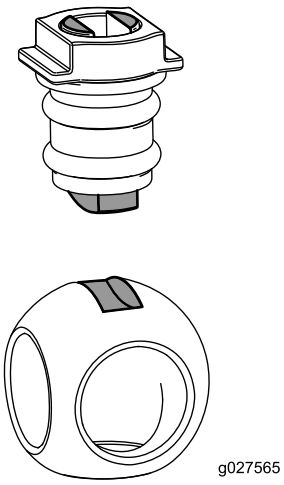

g027565

Figur 79

7. Snu ventilstammeenheten slik at ventilen er stengt (Figur 76B).
8. Gjenta trinn 4 og 5 for den andre kappkoblingsenheten.

Monter mengderegulatormanifold-ventilen

1. Plasser en pakning mellom flensene på manifolden for mengderegulatorventilen og trykkfilterhodet (Figur 80A).

   Merk: Hvis det er nødvendig, løsner du festedelene for trykkfilterhodet for å få plass.

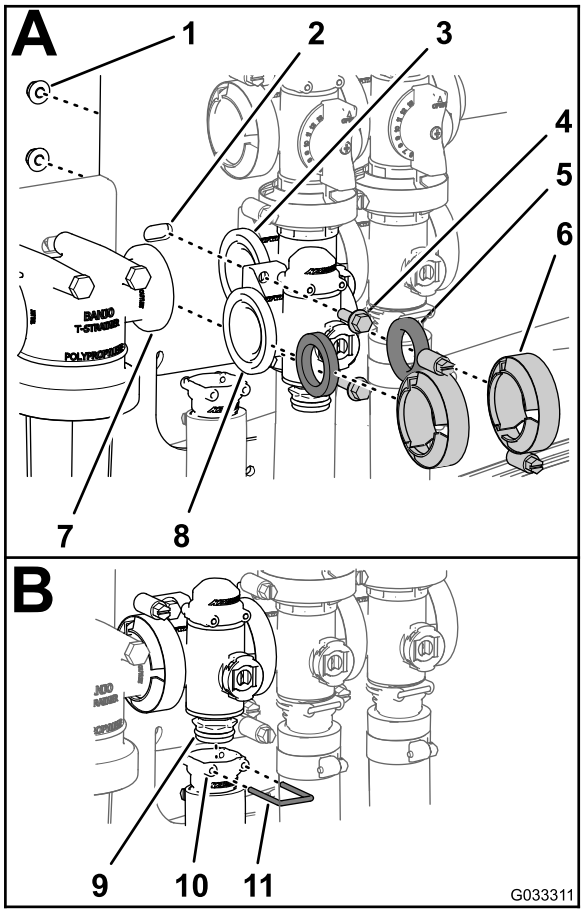

g033311

Figur 80

1.	Låsemutter (1/4 tomme)	5.	Pakning	9.	Kobling (manifoldventil)
2.	Ventilfeste	6.	Flensklemme	10.	Sokkel (uttaksnippel)
3.	Flens (risteventil)	7.	Flens (trykkfil-terhode)	11.	Holder
4.	Flenshodebolter (1/4 x 3/4 tomme)	8.	Flens (meng-deregulator-ventil)		

2. Sett sammen manifolden for mengderegulator-ventilen, pakningen og trykkfilterhodet med en flensklemme som du strammer for hånd (Figur 80A).
3. Plasser en pakning mellom flensene på manifolden for mengderegulatorventilen og risteventilmanifolden (Figur 80A).
4. Sett sammen manifolden for mengderegulator-ventil, pakningen og risteventilmanifolden med en flensklemme som du strammer for hånd (Figur 80A).
5. Monter mengderegulatorventilen til ventilfestet med de to flenshodeboltene og to flenslåsemutterne (Figur 80A) som du fjernet i trinn 3 av Fjerne mengderegulatormanifoldventil (side 63), og stram mutteren og bolten til 10 til 12 N·m.
6. Fest uttaksnippelen på koblingsfestet nederst på manifolden for mengderegulatorventilen (Figur 80B).
7. Fest koblingsfestet til uttaksnippelen ved å sette en holder i sokkelen på uttaksnippelen(Figur 80B).
8. Hvis du løsnet festedelene for trykkfilterhodet, må du trekke til mutteren og bolten til 10 til 12 N·m.

Montere ristemanifoldventilen

1. Innrett flensen på manifolden for risteventilen, én pakning og flensen på omløpsspaken for risteventilen (Figur 81A).

   Merk: Hvis det er nødvendig, løsner du festedelene for hovedseksjonsventilen for å få plass.

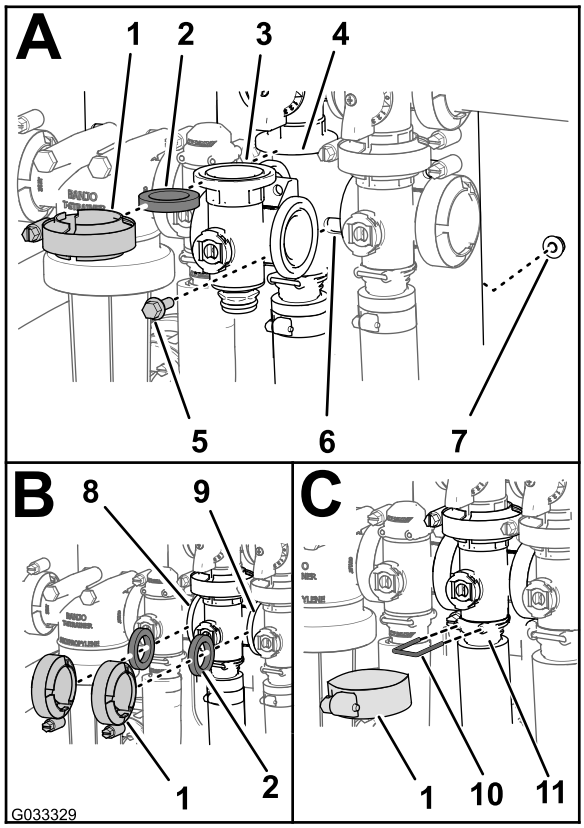

g033329

Figur 81

1. Flensklemme
2. Pakning
3. Manifold (risteventil)
4. Flens (manifold – risteomløpsventil)
5. Flenshodebolt
6. Ventilfeste
7. Flenslåsemutter
8. Flens (mengderegulator-ventil)
9. Flens (hovedseksjonsven-til)
10. Holder
11. Sokkel (uttaksnippel)

2. Monter risteomløpsventilen, pakningen og risteventilmanifolden med en klemme som du strammer for hånd (Figur 81A).
3. Plasser en pakning mellom flensene på manifolden for mengderegulatorventilen og risteventilmanifolden (Figur 81B).
4. Monter pakningen og risteventilmanifolden med en klemme som du strammer for hånd (Figur 81B).
5. Plasser en pakning mellom flensene på risteventilmanifolden og hovedseksjonsventilen (Figur 81B).
6. Monter risteventilmanifolden, pakningen og hovedseksjonsventilen med en klemme som du strammer for hånd (Figur 81B).
7. Monter risteventilmanifolden og kontakten med en klemme som du strammer for hånd (Figur 81C).
8. Fest kappkoblingen til uttaksnippelen ved å sette en holder i sokkelen på uttaksnippelen (Figur 81C).
9. Monter risteventilen til ventilfestet med flenshodebolten og flenslåsemutteren som du fjernet i trinn 3 av Fjerne ristemanifoldventilen (side 63), og stram mutteren og bolten til 10,17 til 12,43 N·m.
10. Hvis du løsnet festedelene for hovedseksjons-ventilen, strammer du mutteren og bolten til 19,78 til 25,42 N·m.

Montere hovedseksjonsmanifold-ventilen

1. Innrett flensen på hovedseksjonsventil-manifolden, én pakning og flensen på hovedseksjonsomløpsventilen (Figur 82A).

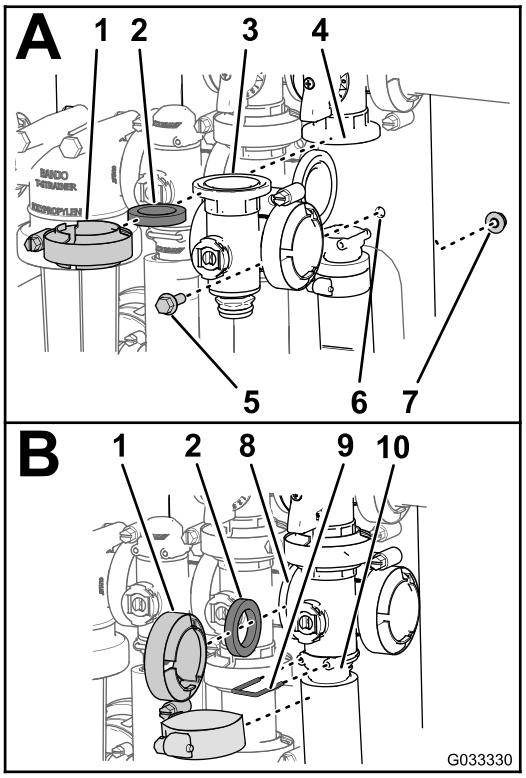

g033330

Figur 82

1. Flensklemme
2. Pakning
3. Manifold (hovedseksjons-ventil)
4. Flens (omløp – hovedseksjonsventil)
5. Flenshodebolt
6. Ventilfeste
7. Flenslåsemutter
8. Flens (risteventil)
9. Holder
10. Sokkel (uttaksnippel)

2. Monter hovedseksjonsventilmanifolden, pakningen og hovedseksjonsomløpsventilen med en klemme som du strammer for hånd (Figur 82A).

3. Innrett flensen på hovedseksjonsventilmanifolden, en pakning og risteventilmanifolden (Figur 82B).
4. Monter hovedseksjonsventilmanifolden, pakningen og risteventilmanifolden med en klemme som du strammer for hånd (Figur 82B)
5. Innrett flensen på hovedseksjonsventilmanifolden, en pakning og hovedseksjonshuset (Figur 82B).
6. Monter hovedseksjonsventilmanifolden og kontakten med en klemme som du strammer for hånd (Figur 82B).
7. Fest kappkoblingen til uttaksnippelen ved å sette en holder i uttaksnippelen (Figur 82B).
8. Monter risteventilen til ventilfestet med flenshodebolten og flenslåsemutteren som du fjernet i trinn 3 av Fjerne hovedseksjonsmanifoldventilen (side 64), og stram mutteren og bolten til 10,17 til 12,43 N·m.

Montere seksjonsmanifoldventilen

1. Sett den øvre kappkoblingen på manifoldventilen inn i omløpskoblingen (Figur 83 A).

   Merk: Hvis det er nødvendig, løsner du festedelene for omløpskoblingen for å få plass.

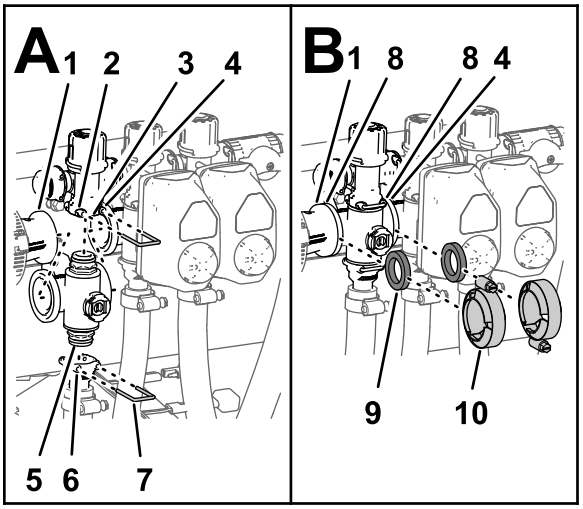

g238558

Figur 83

1.	Flens (reduksjonskobling)	6.	Sokkel (uttaksnippel)
2.	Sokkel (omløpskobling)	7.	Holder
3.	Omløpskobling	8.	Flens (manifold – seksjonsventil)
4.	Flems (nærliggende manifold – risteventil)	9.	Pakning
5.	Kappkobling (manifoldventilenhet)	10.	Flensklemme

2. Fest kappkoblingen til omløpskoblingen ved å sette en holder i sokkelen på omløpskoblingen (Figur 83 A).
3. Fest uttaksnippelen på den nedre kappkoblingen på manifoldventilen (Figur 83 A).
4. Fest kappkoblingen til uttaksnippelen ved å sette en holder i sokkelen på uttaksnippelen (Figur 83A).
5. Plasser en pakning mellom flensene på reduksjonskoblingen og seksjonsventilmanifolden (Figur 83B).
6. Sett sammen reduksjonskoblingen, pakningen og seksjonsventilmanifolden med en klemme som du strammer for hånd (Figur 83B).
7. Hvis du monterer de to seksjonsventilene lengst til venstre, må du plassere en pakning mellom flensene på de to nærliggende seksjonsventilmanifoldene (Figur 83B).
8. Monter de to nærliggende seksjonsventilmanifoldene og pakningen med en klemme som du strammer for hånd (Figur 83B).
9. For de venstre eller høyre bomseksjonsventilene: Monter ventilene på ventilfestet med flenshodeskruen og flenslåsemutteren som du fjernet i trinn 3 av Fjerne seksjonsmanifoldventil (side 65), og stram mutterne og boltene til 10 til 12 N·m.
10. Hvis du løsnet festedelene for omløpskoblingen, må du trekke til mutteren og bolten til 10 til 12 N·m.

Montere ventilaktuatoren

1. Rett inn aktuatoren på manifoldventilen og (Figur 66).
2. Fest aktuatoren og ventilen med holderen som du fjernet i trinn 3 i Fjerne ventilaktuatoren (side 62).
3. Koble koblingen med tre pinner for ventilaktuatorledningsfastspenneren til kontakten med tre sokler for sprederens ledningssats..

Lagring

Klargjøre spredersystemet

1. Plasser sprederen på en jevn overflate, aktiver parkeringsbremsen, slå av pumpen, slå av motoren og ta ut nøkkelen.
2. Fjern utvendige gressrester og smuss fra hele maskinen, inkludert i motorens sylindertoppribber og viftehus.

   Viktig: **Du kan vaske maskinen med skånsomt vaskemiddel og vann.** ***Ikke bruk høyttrykksspyler til å vaske kjøretøyet.*** **Trykkvasking kan skade det elektriske systemet og vaske bort nødvendig fett fra friksjonspunktene. Unngå bruk av for mye vann, spesielt nær dashbordet, lysene, motoren og batteriet.**
3. Rengjør spredersystemet. Se Rengjøring (side 61).
4. Rengjør kuleventilen i ventilenheten. Se Rengjøre manifoldventilen (side 66).
5. Behandle spredersystemet som følger:
   A. Tøm ferskvannstanken.
   B. Tøm spredersystemet så fullstendig som mulig.
   C. Forbered en frostvæske som er rusthemmende og alkoholfri i henhold til produsentens instruksjoner.
   D. Fyll ferskvannstanken, spredertanken og, hvis montert, den valgfrie skylletanken med frostvæskeblandingen.
   E. Hvis montert pumper du frostvæskeblandingen inn i den valgfrie skylletanken for spredertanken.
   F. Kjør sprederpumpen i noen minutter for å sirkulere frostvæsken i spredersystemet og eventuelt spredertilbehør du har montert.

      Spray frostvæskeblandingen ut av sprederdysene.
   G. Tøm ferskvannstanken og spredersystemet så fullstendig som mulig.
6. Bruk hevebryterne for bomseksjonene til å heve de ytre bomseksjonene. Hev delene til de er helt inne i understellet for bomtransport, trukket sammen i X-transportstilling og seksjonssylindrene er fullstendig tilbaketrukket.

   Merk: Påse at seksjonssylindrene er fullstendig tilbaketrukket for å forhindre skade på aktuatorstangen.

Utføre serviceprosedyrene

1. Sjekk bremsen. Se Kontrollere bremsene (side 54).
2. Vedlikehold luftrenseren. Se Overhale luftrenseren (side 46).
3. Smør spredersystemet. Se Smøring (side 44).
4. Bytte veivhusolje. Se Skifte motorolje (side 47).
5. Kontroller lufttrykket i dekkene. Se Kontrollere lufttrykket i dekket (side 21).

Klargjøre motoren og batteriet

1. Ved lagring i mer enn 30 dager skal drivstoffsystemet forberedes på følgende måte:
   A. Bland et stabiliserings-/kondisjoneringsmiddel med petroleumsbase i drivstoffet på tanken.

      Følg blandingsinstruksene fra produsenten av stabiliseringsmiddelet. Stabiliseringsmidler med alkoholbase (etanol eller metanol) må ikke brukes.

      Merk: Et stabiliserings-/kondisjoneringsmiddel er mest effektivt når det blandes med fersk bensin og brukes til enhver tid.
   B. Kjør motoren for å fordele det behandlede drivstoffet i drivstoffsystemet (fem minutter).
   C. Slå av motoren, la den kjøles ned og tøm drivstofftanken.
   D. Start motoren og kjør den til den stopper.
   E. Choke motoren.
   F. Start motoren og la den gå til den ikke starter mer.
   G. Drivstoff må kasseres i henhold til lokale forskrifter. Gjenvinn i henhold til lokale forskrifter.

      Viktig: **Drivstoff som inneholder et stabiliserings-/kondisjoneringsmiddel, må ikke oppbevares lengre enn 90 dager.**
2. Ta ut tennpluggene, og sjekk tilstanden. Se Demontere tennpluggene (side 48).
3. Når tennpluggene er tatt ut, heller du to spiseskjeer med olje i tennplugghullet.
4. Bruk den elektriske starteren til å starte motoren og fordele oljen på innsiden av sylinderen.
5. Monter tennpluggene, og tram til anbefalt spenningsmoment. Se Montere tennpluggene (side 49).

   Merk: Ikke monter ledningen på tennpluggen(e).

6. Ta batteriet ut av chassiset. Sjekk elektrolyttnivået, og lad det helt opp. Se Fjerne batteriet (side 51).

   Merk: Batterikablene må ikke være koblet til batteripolene under lagring.

   Viktig: **Batteriet må være fulladet for å unngå at det fryser og skades ved temperaturer under 0 °C. Et fullt oppladet batteri opprettholder ladningen i ca. 50 dager ved temperaturer som er under 4 °C. Hvis temperaturen er over 4 °C må du kontrollere vannivået inne i batteriet og lade det opp hver 30. dag.**

Klargjøre maskinen

1. Sjekk og stram til alle bolter, mutrer og skruer. Alle skadde eller defekte deler må repareres eller skiftes ut.
2. Sjekk hvordan det står til med slangene. Alle som er defekte eller slitt ut, må byttes ut.
3. Stram til alle slangeniplene.
4. Reparer alle riper eller avskallinger i lakken. Du kan kjøpe lakk hos en autorisert Toro-distributør.
5. Maskinen må oppbevares rent og tørt i en garasje eller på et lager.
6. Ta nøkkelen ut av tenningen, og oppbevar den på et trygt sted som er utilgjengelig for barn.
7. Legg en presenning over maskinen for å beskytte den og holde den ren.

Feilsøking

Feilsøking i motoren og kjøretøyet

Problem	Mulig årsak	Løsning
Startmotoren kjører ikke.	1. Giret står ikke i NØYTRAL stilling. 2. De elektriske forbindelsene er korroderte eller løse. 3. En sikring har gått eller er løs. 4. Batteriet er utladet. 5. Sikkerhetssperresystemet virker ikke. 6. En starter eller startsolenoide er ødelagt. 7. De interne motorkomponentene er fastkjørt.	1. Trykk ned bremsen og sett giret i NØYTRAL stilling. 2. Kontroller at de elektriske forbindelsene har god kontakt. 3. Fiks den eller bytt den ut. 4. Lad opp eller skift ut batteriet. 5. Ta kontakt med en autorisert Toro-forhandler. 6. Ta kontakt med en autorisert Toro-forhandler. 7. Ta kontakt med en autorisert Toro-forhandler.
Motoren gir lyd fra seg, men vil ikke starte.	1. Drivstofftanken er tom. 2. Det er smuss, vann eller gammelt drivstoff i drivstoffsystemet. 3. Drivstoffslangen er tett. 4. Tennpluggsledningen er frakoblet. 5. Defekt eller skitten tennplugg. 6. Det er ikke strøm i kvelereléet. 7. Tenningen er ødelagt.	1. Fyll fersk bensin på tanken. 2. Tøm og spyl systemet. Fyll på fersk bensin. 3. Rengjør eller skift ut drivstoffsystemet. 4. Sett i tennpluggen. 5. Skift tennpluggen. 6. Ta kontakt med en autorisert Toro-forhandler. 7. Ta kontakt med en autorisert Toro-forhandler.
Motoren starter, men fortsetter ikke å gå.	1. Åpningen for drivstofftanken er tettet igjen. 2. Smuss eller vann i drivstoffsystemet. 3. Drivstoffilteret er tett. 4. En sikring har gått eller er løs. 5. Drivstoffpumpen er ødelagt. 6. Forgasseren er ødelagt. 7. Det finnes løse ledninger eller dårlige koblinger. 8. Sylinderhodepakningen er ødelagt.	1. Bytt ut bensinlokket. 2. Tøm og spyl systemet. Fyll på fersk bensin. 3. Bytt ut drivstoffilteret. 4. Fiks den eller bytt den ut. 5. Ta kontakt med en autorisert Toro-forhandler. 6. Ta kontakt med en autorisert Toro-forhandler. 7. Kontroller og stram til ledningsforbindelsene. 8. Ta kontakt med en autorisert Toro-forhandler.
Motoren går, men i rykk og napp.	1. Det er smuss, vann eller gammelt drivstoff i drivstoffsystemet. 2. En tennpluggledning er løs. 3. En tennplugg er gått i stykker. 4. Det finnes løse ledninger eller dårlige koblinger. 5. Motoren overopphetes.	1. Tøm og spyl systemet. Fyll på fersk bensin. 2. Sett i tennpluggledningen. 3. Skift tennpluggen. 4. Kontroller og stram til ledningsforbindelsene. 5. Se "Motoren overopphetes" i Feilsøking for motor og maskin.

Problem	Mulig årsak	Løsning
Motoren går ikke på tomgang.	1. Åpningen for drivstofftanken er tettet igjen. 2. Det er smuss, vann eller gammelt drivstoff i drivstoffsystemet. 3. Defekt eller ødelagt tennplugg. 4. Frie passasjer i forgasseren er tettet igjen. 5. Skruen for justering av tomgangshastighet er stilt inn feil. 6. Drivstoffpumpen er ødelagt. 7. Det er lav kompresjon. 8. Luftrenseren er skitten.	1. Bytt ut bensinlokket. 2. Tøm og spyl systemet. Fyll på fersk bensin. 3. Skift tennpluggen. 4. Ta kontakt med en autorisert Toro-forhandler. 5. Ta kontakt med en autorisert Toro-forhandler. 6. Ta kontakt med en autorisert Toro-forhandler. 7. Ta kontakt med en autorisert Toro-forhandler. 8. Rengjør eller skift ut elementet.
Motoren overopphetes.	1. Det er ikke riktig oljenivå i veivhuset. 2. Fort stor belastning. 3. Luftinntaksskjermene er skitne. 4. Tette kjøleribber og luftveier under motorviftehuset og/eller den roterende luftinntaksskjermen. 5. Drivstoffblandingen er mager.	1. Fyll på eller tapp olje, slik at nivået befinner seg akkurat på FULL-MERKET. 2. Reduser belastningen og kjør med lavere hastighet. 3. Rengjør alltid etter bruk. 4. Rengjør alltid etter bruk. 5. Ta kontakt med en autorisert Toro-forhandler.
Motoren mister kraft.	1. Det er ikke riktig oljenivå i veivhuset. 2. Luftrenseren er skitten. 3. Det er smuss, vann eller gammelt drivstoff i drivstoffsystemet. 4. Motoren er overopphetet. 5. Defekt eller skitten tennplugg. 6. Utluftingshullet i drivstofftankens luftenippel er tilstoppet. 7. Det er lav kompresjon.	1. Fyll på eller tapp olje, slik at nivået befinner seg akkurat på FULL-MERKET. 2. Rengjør eller bytt ut. 3. Tøm og spyl systemet. Fyll på fersk bensin. 4. Se *Motoren overopphetes*. 5. Skift tennpluggen. 6. Bytt ut bensinlokket. 7. Ta kontakt med en autorisert Toro-forhandler.
Det er unormal vibrasjon eller støy.	1. Monteringsboltene i motoren er løse. 2. Det er problemer med motoren.	1. Trekk til monteringsboltene. 2. Ta kontakt med en autorisert Toro-forhandler.
Maskinen fungerer ikke eller er treg i begge retninger fordi motoren går i stå eller kveles.	1. Parkeringsbremsen er tilkoblet.	1. Frigjøre parkeringsbremsen.
Maskinen går ikke i noen av retningene.	1. Giret står i NØYTRAL stilling. 2. Parkeringsbremsen ble ikke frakoblet eller lar seg ikke frakoble. 3. Drivverket er ødelagt. 4. Kontrollforbindelsene trenger å tilpasses eller å byttes ut. 5. Drivakselen eller hjulnavsnøkkelen er blitt skadet.	1. Trykk ned bremsen, og sett sprederen i gir. 2. Koble fra parkeringsbremsen eller sjekk forbindelsene. 3. Ta kontakt med en autorisert Toro-forhandler. 4. Ta kontakt med en autorisert Toro-forhandler. 5. Ta kontakt med en autorisert Toro-forhandler.

Feilsøking i spredersystemet

Problem	Mulig årsak	Løsning
En seksjon sprøyter ikke.	1. Den elektriske forbindelsen på seksjonsventilen er tilsmusset eller frakoblet. 2. En sikring har gått. 3. En slange er sammenklemt. 4. Et seksjonsomløp er justert feil. 5. En seksjonsventil er skadet. 6. Det elektriske systemet er skadet.	1. Skru av ventilen manuelt. Frakoble den elektriske forbindelsen på ventilen og rengjør alle ledninger. Deretter tilkobler du den igjen. 2. Sjekk sikringene, og bytt ut hvis det er nødvendig. 3. Reparer eller bytt ut slangen. 4. Juster seksjonsomløpet. 5. Ta kontakt med en autorisert Toro-forhandler. 6. Ta kontakt med en autorisert Toro-forhandler.
En seksjon slås ikke av.	1. Seksjonsventilen er skadet.	1. Demonter seksjonsventilen. Se avsnittet Rengjøre sprederventiler. Undersøk alle delene. Bytt ut alle deler som er skadde.
En seksjonsventil lekker.	1. En tetning eller et ventilsete er slitt eller skadet.	1. Demonter ventilen og skift ut tetningene med ventilreparasjonssettet. Ta kontakt med en autorisert Toro-forhandler.
Sprøytedysen(e) drypper når seksjonsbryteren-/bryterne er slått av	1. Det har samlet seg rusk mellom dysekroppen og tilbakeslagsventilmembranen.	1. Rengjør dysekroppen og membranen. Se Rengjøre dysekroppen og tilbakeslagsventilmembranen.
Trykket senkes når du slår på en seksjon.	1. Seksjonsomløpet er justert feil. 2. Det finnes en blokkering i seksjonsventilhuset. 3. Et munnstykke er skadet eller tilstoppet.	1. Juster seksjonsomløpet. 2. Ta av inntaks- og uttaksforbindelser til seksjonsventilen og fjern eventuelle blokkeringer. 3. Fjern og inspiser alle munnstykker.

Skjemaer

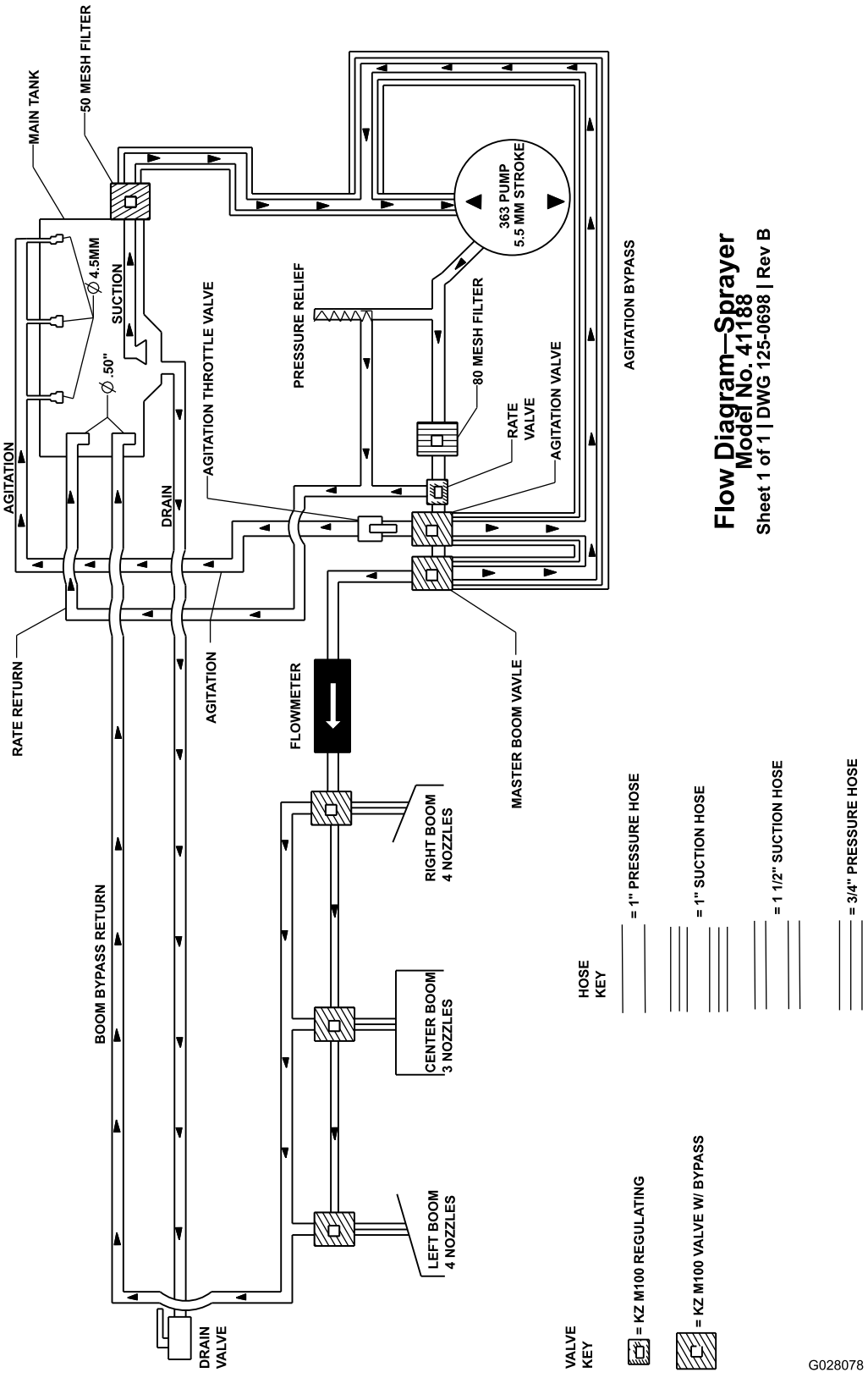

Skjema for spredersystem (Rev. DWG 125-0698 Rev B)

Notat:

European Privacy Notice

Informasjonen Toro samler inn
Toro Warranty Company (Toro) respekterer ditt personvern. For at vi skal kunne behandle ditt garantikrav og kontakte deg ved en eventuell produkttilbakekalling, ber vi deg om å dele enkelte personopplysninger med oss, enten direkte eller gjennom den lokale Toro-bedriften eller -forhandleren.

Toros garantisystem finnes på vertsservere i USA, hvor personvernlovgivningen kanskje ikke gir samme beskyttelse som i ditt eget land.

VED Å DELE DIN PERSONLIGE INFORMASJON MED OSS, SAMTYKKER DU I BEHANDLINGEN AV DIN PERSONLIGE INFORMASJON SOM BESKREVET I DENNE PERSONVERNERKLÆRINGEN.

Måten Toro bruker informasjon på
Toro kan bruke din personlige informasjon til å behandle garantikrav, til å kontakte deg ved en eventuell produkttilbakekalling og av andre hensyn som vi vil fortelle deg om. Toro kan dele din informasjon med Toros datterselskaper, forhandlere eller andre forretningspartnere i forbindelse med disse aktivitetene. Vi vil ikke selge din personlige informasjon til andre selskaper. Vi forbeholder oss retten til å oppgi personlig informasjon for samsvar med gjeldende lovgivning og på forespørsel fra passende myndighet, for å kunne drive våre systemer korrekt eller for vår egen eller andre brukeres beskyttelse.

Oppbevaring av personlig informasjon
Vi vil oppbevare din personlige informasjon så lenge vi har behov for den, av hensynene de opprinnelig ble samlet inn for eller av andre legitime hensyn (som f.eks. samsvar med regelverk), eller som påkrevd av gjeldende lovgivning.

Toros forpliktelse til dine personopplysningers sikkerhet
Vi tar rimelige forholdsregler for å beskytte sikkerheten til personopplysningene dine. Vi sørger også for at vi har nøyaktige og oppdaterte personopplysninger.

Tilgang til og korrigering av personopplysninger
Hvis du vil gjennomgå eller korrigere personopplysningene dine, kontakt oss per e-post på legal@toro.com.

Australsk forbrukerlov

Australske kunder vil finne opplysninger angående australsk forbrukerlov enten inni boksen eller hos din lokale Toro-forhandler.

California Proposition 65-advarsel

Hva er denne advarselen?

Du kan se et produkt for salg som har følgende advarselsmerke:

ADVARSEL: Kreftfremkallende og skadelig for forplantningsevnen – www.p65Warnings.ca.gov.

Hva er Prop 65?

Prop 65 gjelder for enhver virksomhet som har drift i California, selger produkter i California eller som lager produkter som kan selges i eller fraktes inn i California. Det pålegger at Californias guvernør har og offentliggjør en liste over de kjemikalier som det er kjent at kan forårsake kreft, fosterskader og/eller annen forplantningsskade. Listen, som oppdateres hvert år, inkluderer hundrevis av kjemikalier som brukes i mange dagligvarer. Formålet med Prop 65 er å informere offentligheten om disse kjemikaliene, og hvor utsatt man er for dem.

Prop 65 forbyr ikke salget av produkter som inneholder disse kjemikaliene, men krever i stedet advarsler på produktene, produktemballasjen eller litteraturen som følger med produktet. Videre betyr ikke en Prop 65-advarsel at et produkt ikke oppfyller produktsikkerhetsstandarder eller -krav. Faktisk har Californias myndigheter gjort det klart at en Prop 65-advarsel «ikke er det samme som en regulatorisk uttalelse om hvorvidt et produkt er 'trygt' eller 'utrygt'». Mange av disse kjemikaliene er blitt benyttet i produkter som har vært i daglig bruk i årevis, uten noen dokumenterte skadevirkninger. For mer informasjon, gå til https://oag.ca.gov/prop65/faqs-view-all.

En Prop 65-advarsel betyr at et selskap har enten (1) vurdert eksponeringsnivået og konkludert med at det overstiger «ikke-signifikant risikonivå», eller (2) har valgt å gi en advarsel basert på at de vet at et oppført kjemisk stoff er brukt, men de har ikke vurdert eksponeringsnivået.

Gjelder denne loven overalt?

Prop 65-advarslene er kun pålagt under Californias lov. Disse advarslene kan ses over hele California, i alle slags sammenhenger, inkludert, men ikke begrenset til, restauranter, dagligvarebutikker, hoteller, skoler og sykehus, og på et bredt spekter av produkter. I tillegg fører enkelte internett- og postordreforhandlere Prop 65-advarsler på nettsidene eller i katalogene sine.

Er Californias advarsler strengere eller mindre strenge enn de føderale reglene?

Prop 65-standarder er ofte strengere enn både føderale og internasjonale standarder. Det er forskjellige stoffer som krever en Prop 65-advarsel selv på nivåer som er mye lavere enn grensene satt føderalt. For eksempel er Prop 65-standarden for advarsler om bly 0,5 µg/dag, noe som er godt under føderale og internasjonale nivåer.

Hvorfor har ikke alle lignende produkter en slik advarsel?

- Produkter som selges i California, trenger en Prop 65-merking, mens lignende produkter som selges andre steder, ikke trenger det.
- Et selskap som er involvert i en Prop 65-rettssak, og som kommer til et forlik, kan bli påkrevd å ha Prop 65-advarsler på produktene sine. Men andre selskaper som lager lignende produkter, blir ikke nødvendigvis pålagt det samme.
- Håndhevelsen av Prop 65 er ikke helt konsekvent.
- Selskaper kan velge å ikke gi advarsler, fordi de har konkludert med at det ikke er nødvendig for dem å gjøre dette under Prop 65. Det at et produkt ikke har en advarsel, betyr ikke at produktet er fri for de oppførte kjemikaliene på lignende nivå.

Hvorfor har Toro inkludert en slik advarsel?

Toro har valgt å gi forbrukere så mye informasjon som mulig, slik at de kan ta informerte beslutninger om produktene de kjøper og bruker. Toro gir advarsler i enkelte tilfeller hvor vi vet at én eller flere oppførte kjemikalier er brukt, uten å ha evaluert eksponeringsnivået, siden ikke alle oppgitte kjemikalier har en bestemt pålagt eksponeringsgrense. Selv om eksponeringen fra Toro-produkter kan være ubetydelig eller godt innenfor «ikke-signifikant risiko»-nivået, har Toro valgt å gi Prop 65-advarsler på en føre-var-basis. I tillegg kan Toro risikere å bli saksøkt av delstaten California eller private parter som ønsker at Prop 65 skal håndheves, og bli ilagt dyre bøter, hvis vi ikke gir slike advarsler.

Toro-garantien

En begrenset toårsgaranti

Betingelser og inkluderte produkter

Toro Company og datterselskapet Torp Warranty Company, i henhold til en avtale mellom dem, garanterer i fellesskap at ditt kommersielle Toro-produkt (”produktet”) er uten feil i materialer eller håndverk i to år eller 1500 driftstimer*, avhengig av hva som inntreffer først. Denne garantien gjelder alle produkter, med unntak av luftemaskiner (se separate garantierklæringer for disse produktene). Der det finnes berettigede forhold, vil vi reparere produktet uten ekstra kostnad for deg, inkludert diagnose, arbeid, deler og transport. Denne garantien tar effekt på den dato som produktet leveres til kunden.
* Produkt utstyrt med timeteller.

Instruksjoner for å innhente garantitjenester

Du er ansvarlig for å underrette distributøren eller den autoriserte forhandleren av kommersielle produkter om hvem du kjøpte produktet av, straks du tror at det foreligger et berettiget forhold. Hvis du trenger hjelp med å finne en distributør eller autorisert forhandler av kommersielle produkter, eller hvis du har spørsmål ang. dine garantirettigheter eller ansvar, kan du kontakte:

Toros serviceavdeling for kommersielle produkter
Toro Warranty Company
8111 Lyndale Avenue South
Bloomington, MN 55420-1196, USA

+1-952-888-8801 eller +1-800-952-2740
E-post: commercial.warranty@toro.com

Eierens ansvar

Som eier av produktet, er du ansvarlig for nødvendig vedlikehold og justeringer som beskrives i *brukerhåndboken*. Hvis du ikke utfører nødvendig vedlikehold og justeringer, kan dette føre til at garantien blir ugyldig.

Elementer og betingelser som ikke inkluderes

Ikke all produktsvikt eller feilfunksjon som finner sted i løpet av garantiperioden, er et resultat av defekter i materialene eller håndverket. Denne garantien dekker ikke følgende:

- Produktsvikt, som er et resultat av at man ikke har brukt originale Toro-deler ved utskiftninger, eller fra installering og bruk av tilleggsutstyr eller endret tilbehør som ikke kommer fra Toro. En separat garanti kan gis av produsenten for disse artiklene.
- Produktsvikt som er et resultat av at man ikke har utført anbefalt vedlikehold og/eller justeringer. Hvis du ikke vedlikeholder Toro-produktet i henhold til anbefalt vedlikehold som oppgitt i *brukerhåndboken*, kan dette føre til at garantikrav blir avslått.
- Produktsvikt som er et resultat av at man har brukt produktet på en grov, uaktsom eller uforsiktig måte.
- Deler som anses som forbruksdeler, bortsett fra om de er defekte. Eksempler på deler som anses som forbruksdeler, eller som brukes opp, under normal drift av produktet er, men er ikke begrenset til, bremseklosser og bremsebelegg, clutchbelegg, kniver, spoler, valser og lagre (tettet eller smurt), motstål, tennplugger, styrehjul og lagre, dekk, filtre, remmer og enkelte sprøytedeler som diafragma, munnstykker, kontrollventiler o.l.
- Feil forårsaket av utenforliggende krefter. Tilstander som anses å være utenforliggende krefter inkluderer, men er ikke begrenset til, vær, lagringsprosedyrer, ikke-godkjent bruk av kjølemidler, smøremidler, tilsetningsstoffer, gjødsel, vann eller kjemikalier o.l.
- Feil eller ytelsesproblemer på grunn av drivstoffbruk (f.eks. bensin, diesel eller biodiesel) som ikke samsvarer med de respektive bransjestandardene.
- Normal støy, vibrasjon, slitasje og forringelse.
- ”Vanlig slitasje” inkluderer, men er ikke begrenset til, skade på seter pga. slitasje eller slipevirkning, slitte, lakkerte overflater, oppskrapte merker eller vinduer o.l.

Deler

Deler som skal skiftes ut som en del av nødvendig vedlikehold er garantert for perioden opp til tidspunktet for utskiftingen av delen. Deler som skiftes ut under garantien dekkes i gyldighetsperioden for garantien til originalproduktet og blir Toros eiendom. Toro vil ta den siste avgjørelsen om å reparere eventuelle eksisterende deler eller montere eller erstatte den. Toro kan bruke fabrikkreparerte deler for garantireparasjoner.

Garanti for dypsyklus- og litium-ionbatterier:

Dypsyklus- og litium-ion-batterier har et begrenset antall kilowattimer de kan levere i løpet av levetiden. Bruks-, lade- og vedlikeholdsteknikker kan forlenge eller forkorte den totale levetiden til batteriet. Etter hvert som batteriene i dette produktet brukes, vil mengden med faktisk arbeid mellom ladeintervallene sakte men sikkert minske til batteriet er helt brukt opp. Bytte av oppbrukte batterier, på grunn av normal forbruk, er produkteiers ansvar. Batteriene må kanskje byttes ut i løpet av den ordinære produktgarantiperioden for eierens regning.
Merk: (Kun litium-ionbatterier): Et litium-ionbatteri har en proporsjonsmessig delegaranti som begynner tredje året og gjelder til og med femte året, avhengig av driftstid og kilowattimer brukt. Les *brukerhåndboken* for mer informasjon.

Vedlikehold foretas for eierens regning

Trimming av motor, smøring, rengjøring og lakkering, utskifting av filtre, kjølevæske og utføring av anbefalt vedlikehold, er noen av de normale tjenestene som Toro-produkter forutsetter må foretas for eiers regning.

Generelle betingelser

Reparasjon av en autorisert Toro-distributør eller -forhandler er ditt eneste rettsmiddel under denne garantien.

Verken Toro Company eller Toro Warranty Company er ansvarlig for indirekte, tilfeldige eller betingede skader i forbindelse med bruk av Toro-produkter som dekkes av denne garantien, inkludert eventuelle kostnader eller utgifter forbundet med bruk av reserveutstyr eller -tjenester i perioder med feilfunksjon og ikke-bruk (innenfor rimelighetens grenser) i påvente av at reparasjoner skal foretas under denne garantien. Bortsett fra utslippsgarantien som det vises til nedenfor, hvis den gjelder, er det ingen andre uttrykkelige garantier. Alle impliserte garantier om salgbarhet og egnethet til bruk er begrenset til varigheten av denne uttrykkelig garantien.

Noen stater tillater ikke utelatelse av tilfeldige eller betingede skader eller begrensninger for hvor lenge en implisert garanti skal vare. Ovennevnte utelatelser og begrensninger gjelder derfor kanskje ikke for deg. Denne garantien gir deg spesielle rettigheter i henhold til loven, og du kan kanskje også ha andre rettigheter som varierer fra stat til stat.

Merknad ang. motorgaranti:

Systemet for utslippskontroll på ditt produkt dekkes kanskje av en separat garanti hvor kravene er fastsatt av det amerikanske miljøforvaltningsorganet EPA (EPA = Environmental Protection Agency) og/eller bilprodusentgruppen CARB (CARB = California Air Resources Board). Timebegrensningen som fastsettes ovenfor gjelder ikke for garantien for systemer for utslippskontroll. Du finner mer informasjon om dette i garantierklæringen for motorutslippskontroll i brukerhåndboken eller i dokumentasjonen fra motorprodusenten.

Land andre enn USA og Canada

Kunder som har kjøpt Toro-produkter som er eksportert fra USA eller Canada bør ta kontakt med sin Toro-distributør (forhandler) for å få garantipoliser for ditt land, din provins eller din delstat. Hvis du av en noen grunn er misfornøyd med din forhandlers tjenester eller har vanskeligheter med å skaffe deg informasjon om garantien, ta kontakt med importøren av Toro-produktene.