Form No. 3422-326 Rev A

TORO®

Count on it.

Manuel de l'utilisateur

Débroussailleuse

N° de modèle 23522—N° de série 402263122 et suivants
N° de modèle 33522—N° de série 402263122 et suivants

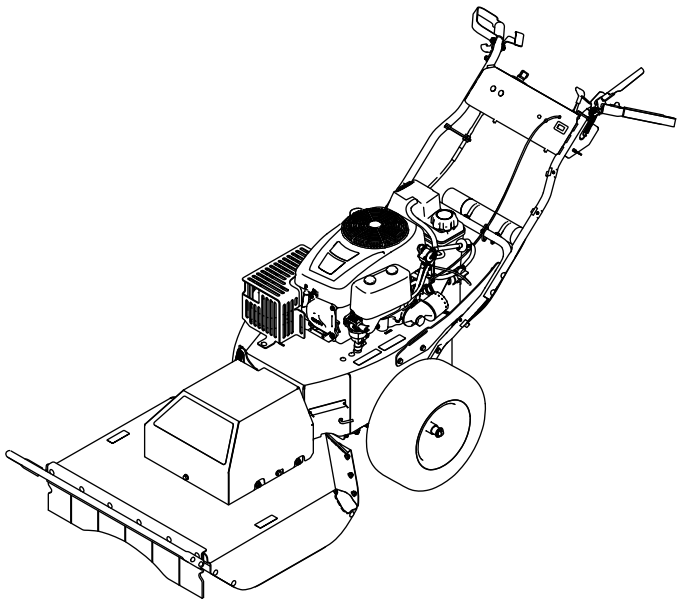

Enregistrez votre produit à www.Toro.com.
Traduction du texte d'origine (FR)

CE

3422-326 A

Ce produit est conforme à toutes les directives européennes pertinentes. Pour plus de renseignements, reportez-vous à la Déclaration de conformité spécifique du produit fournie séparément.

Un pare-étincelles est proposé en option car certaines régions et certains pays en exigent l'usage sur le moteur de cette machine. Si vous avez besoin d'un pare-étincelles, contactez votre concessionnaire-réparateur Toro agréé.

Les pare-étincelles Toro d'origine sont homologués par le Service des forêts du Ministère de l'Agriculture des États-Unis (USDAFS).

Vous commettez une infraction à la section 4442 ou 4443 du Code des ressources publiques de Californie si vous utilisez cette machine dans une zone boisée, broussailleuse ou recouverte d'herbe à moins d'équiper le moteur d'un pare-étincelles, tel que défini à la section 4442, maintenu en bon état de marche, ou à moins de construire, équiper et entretenir le moteur de manière à prévenir les incendies.

⚠ ATTENTION

CALIFORNIE
Proposition 65 - Avertissement

Les gaz d'échappement de ce produit contiennent des substances chimiques considérées par l'état de Californie comme susceptibles de provoquer des cancers, des malformations congénitales et autres troubles de la reproduction.

Les bornes de la batterie et accessoires connexes contiennent du plomb et des composés de plomb. L'état de Californie considère ces substances chimiques comme susceptibles de provoquer des cancers et des troubles de la reproduction. Lavez-vous les mains après avoir manipulé la batterie.

L'utilisation de ce produit peut entraîner une exposition à des substances chimiques considérées pas l'état de Californie comme capables de provoquer des cancers, des anomalies congénitales ou d'autres troubles de la reproduction.

Introduction

Cette machine est conçue pour raser les broussailles, les mauvaises herbes hautes, les arbrisseaux, les petits arbres et la végétation dense jusqu'à 1,8 m de hauteur et 5,1 cm de diamètre.

Lisez attentivement cette notice pour apprendre à utiliser et entretenir correctement votre produit, et éviter de l'endommager ou de vous blesser. Vous êtes responsable de l'utilisation sûre et correcte du produit.

Vous pouvez contacter Toro directement sur le site www.Toro.com pour tout document de formation à la sécurité et à l'utilisation des produits, pour tout renseignement concernant un produit ou un accessoire, pour obtenir l'adresse des concessionnaires ou pour enregistrer votre produit.

Pour obtenir des prestations de service, des pièces Toro d'origine ou des renseignements complémentaires, munissez-vous des numéros de modèle et de série du produit et contactez un concessionnaire-réparateur agréé ou le service client Toro. La Figure 1 indique l'emplacement des numéros de modèle et de série du produit. Inscrivez les numéros dans l'espace réservé à cet effet.

Important: **Avec votre appareil mobile, vous pouvez scanner le code QR sur l'autocollant du numéro de série (le cas échéant) afin d'accéder aux informations sur la garantie, les pièces détachées et autres renseignements sur le produit.**

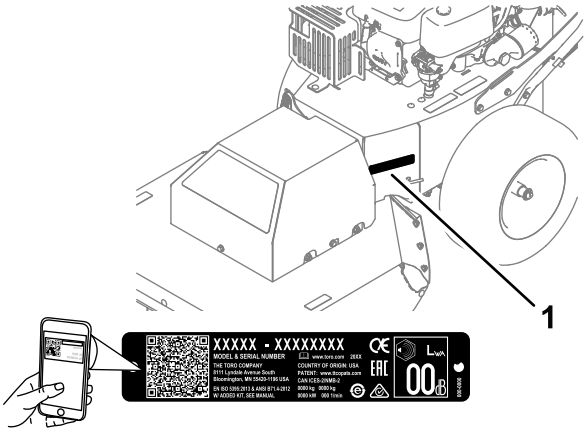

g248384

Figure 1

1. Emplacement des numéros de modèle et de série

N° de modèle _____

N° de série _____

Les mises en garde de ce manuel soulignent des dangers potentiels et sont signalées par le symbole de sécurité (Figure 2), qui indique un danger pouvant entraîner des blessures graves ou mortelles si les précautions recommandées ne sont pas respectées.

© 2018—The Toro® Company
8111 Lyndale Avenue South
Bloomington, MN 55420

Contactez-nous sur www.Toro.com.
Imprimé aux États-Unis
Tous droits réservés



g000502

Figure 2

1. Symbole de sécurité

Ce manuel utilise deux termes pour faire passer des renseignements essentiels. **Important**, pour attirer l'attention sur des renseignements mécaniques spécifiques et **Remarque**, pour insister sur des renseignements d'ordre général méritant une attention particulière.

Table des matières

Sécurité 4
Consignes de sécurité générales 4
Autocollants de sécurité et d'instruction 5
Mise en service 7
1 Montage du guidon 7
2 Branchement du câble négatif de la batterie 8
Vue d'ensemble du produit 9
Commandes 9
Caractéristiques techniques 11
Outils et accessoires 11
Avant l'utilisation 11
Contrôles de sécurité avant l'utilisation 11
Spécifications relatives au carburant 12
Utilisation d'un stabilisateur/conditionneur 12
Remplissage du réservoir de carburant 12
Contrôle du niveau d'huile moteur 12
Pendant l'utilisation 12
Sécurité pendant l'utilisation 12
Démarrage et arrêt du moteur 14
Réglage de la commande de déplacement 14
Fonctionnement de la commande de débrayage de la lame 14
Après l'utilisation 15
Sécurité après l'utilisation 15
Déplacement d'une machine en panne 15
Transport de la machine 15
Entretien 17
Programme d'entretien recommandé 17
Consignes de sécurité pendant l'entretien 17
Entretien du moteur 18
Sécurité du moteur 18
Entretien du filtre à air 18
Contrôle du niveau, vidange de l'huile moteur et remplacement du filtre à huile 19
Entretien de la bougie 21
Entretien du système d'alimentation 23
Remplacement du filtre à carburant en ligne 23
Entretien du système électrique 24
Consignes de sécurité relatives au système électrique 24
Retrait de la batterie 24
Charge de la batterie 24
Mise en place de la batterie 25
Entretien d'une batterie de rechange 25
Entretien du système d'entraînement 25
Contrôle de la pression des pneus 25
Entretien du système de refroidissement 26
Nettoyage de la grille du moteur 26
Nettoyage des ailettes de refroidissement et des carénages du moteur 26
Entretien des courroies 26
Contrôle des courroies 26
Remplacement de la courroie de transmission 26
Remplacement de la courroie du plateau de coupe 27
Entretien de la tondeuse 28
Consignes de sécurité relatives aux lames 28
Avant le contrôle ou l'entretien de la lame 28
Contrôle de la lame 28
Recherche d'une lame faussée 29
Dépose de la lame 29
Aiguisage de la lame 30
Pose de la lame 30
Nettoyage 31
Nettoyage des débris sur la machine 31
Remisage 31
Remisage de la machine 31
Dépistage des défauts 33

Sécurité

Cette machine est conçue en conformité avec la norme EN 12733.

Consignes de sécurité générales

Ce produit peut sectionner les mains ou les pieds et projeter des objets. Respectez toujours toutes les consignes de sécurité pour éviter des blessures graves.

L'utilisation de ce produit à d'autres fins que celle qui est prévue peut être dangereuse pour vous-même et pour les personnes à proximité.

- Avant de démarrer le moteur, vous devez lire, comprendre et respecter toutes les instructions et mises en garde données dans ce *Manuel de l'utilisateur* ainsi que sur la machine et les accessoires.
- Accordez toute votre attention à l'utilisation de la machine. Ne faites rien d'autre qui puisse vous distraire, au risque de causer des dommages corporels ou matériels.
- Ne placez pas les mains ou les pieds près des pièces mobiles ou sous la machine. Ne vous tenez pas devant l'ouverture d'éjection.
- N'utilisez pas la machine s'il manque des capots ou d'autres dispositifs de protection, ou s'ils sont endommagés.
- Tenez adultes et enfants à une distance suffisante de la machine. N'autorisez jamais un enfant à utiliser la machine. Seules les personnes responsables, formées à l'utilisation de la machine, ayant lu et compris les instructions et physiquement aptes sont autorisées à utiliser la machine.
- Arrêtez la machine, coupez le moteur, enlevez la clé de démarrage électrique (selon l'équipement) et attendez l'arrêt complet de toutes les pièces mobiles avant de faire l'entretien, de faire le plein de carburant ou de déboucher la machine.

L'usage ou l'entretien incorrect de cette machine peut occasionner des accidents. Pour réduire les risques d'accidents et de blessures, respectez les consignes de sécurité qui suivent. Tenez toujours compte des mises en garde signalées par le symbole de sécurité et la mention Prudence, Attention ou Danger. Le non respect de ces instructions peut entraîner des blessures graves ou mortelles.

Vous trouverez d'autres consignes de sécurité, le cas échéant, en vous reportant aux sections respectives dans ce manuel.

Autocollants de sécurité et d'instruction

Des autocollants de sécurité et des instructions bien visibles par l'opérateur sont placés près de tous les endroits potentiellement dangereux. Remplacez tout autocollant endommagé ou manquant.

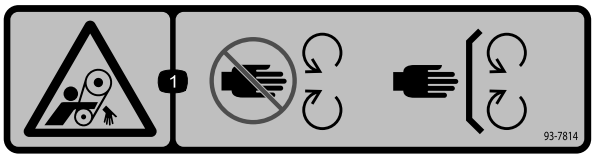

decal93-7814

93-7814

1. Risque de coincement par la courroie – ne vous approchez pas des pièces mobiles et laissez toutes les protections et capots en place.

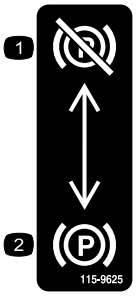

decal115-9625

115-9625

1. Frein de stationnement desserré
2. Frein de stationnement serré

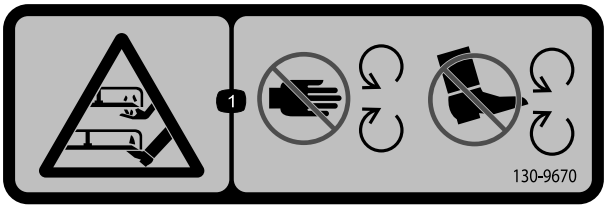

decal130-9670

130-9670

1. Risque de mutilation des mains ou des pieds par la lame de la tondeuse – ne vous approchez pas des pièces mobiles.

⚠WARNING: This product can expose you to chemicals including gasoline engine exhaust, which is known to the State of California to cause cancer, and carbon monoxide, which is known to the State of California to cause birth defects or other reproductive harm. For more information go to www.P65Warnings.ca.gov. For more information, please visit www.toro.com/CAProp65.

CALIFORNIA SPARK ARRESTER WARNING

Operation of this equipment may create sparks that can start fires around dry vegetation. A spark arrester may be required. The operator should contact local fire agencies for laws or regulations relating to fire prevention requirements.

133-5619

decal133-5619

133-5619

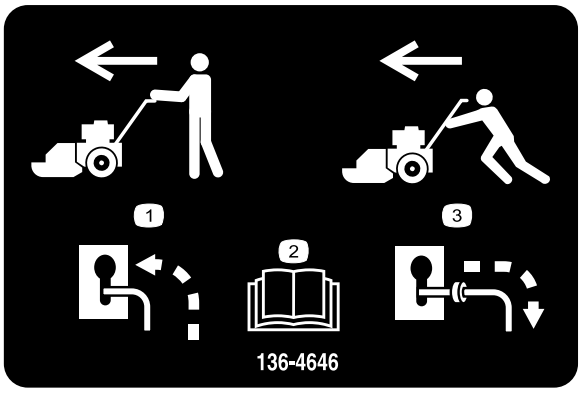

decal136-4646

136-4646

1. Mettez la machine en marche, désengagez la dérivation et transporter machine normalement.
2. Lisez le *Manuel de l'utilisateur*.
3. Arrêtez la machine, engagez la dérivation et poussez la machine pour la transporter.

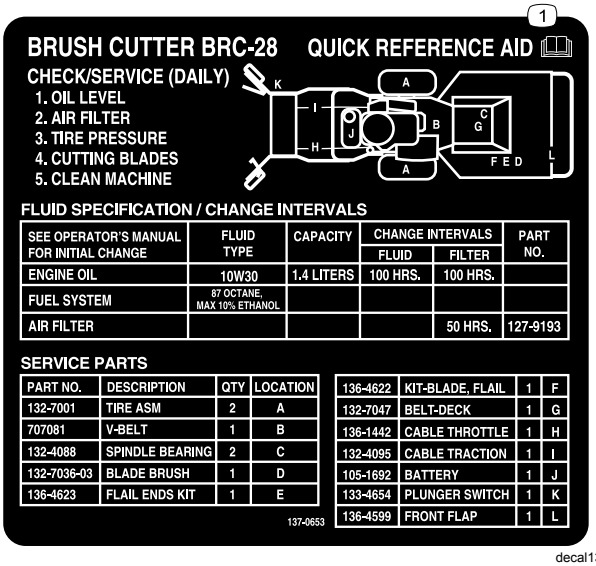

decal137-0653

137-0653

1. Lisez le *manuel de l'utilisateur*.

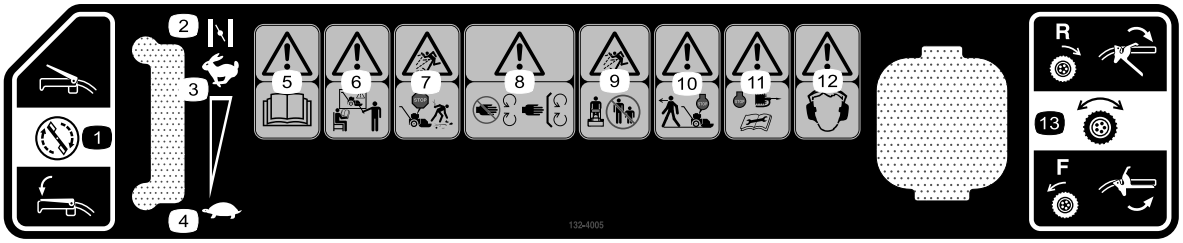

decal132-4005

132-4005

1. Commande des lames
2. Starter
3. Haut régime moteur
4. Bas régime moteur
5. Attention – lisez le *Manuel de l'utilisateur*.
6. Attention – tous les opérateurs doivent apprendre le maniement de la machine.
7. Risque de projection d'objets – coupez le moteur et débarrassez la zone de travail des débris avant d'utiliser la machine.
8. Attention – ne vous approchez pas des pièces mobiles et laissez toutes les protections et tous les capots en place.
9. Risque de projection d'objets – tenez les spectateurs à bonne distance de la machine.
10. Attention – coupez le moteur avant de quitter la position d'utilisation.
11. Attention – coupez le moteur, débranchez la bougie et lisez le *Manuel de l'utilisateur* avant d'effectuer un entretien.
12. Attention – portez des protecteurs d'oreilles.
13. Commande de transmission aux roues

Mise en service

Pièces détachées

Reportez-vous au tableau ci-dessous pour vérifier si toutes les pièces ont été expédiées.

Procédure	Description	Qté	Utilisation
1	Serre-câble Boulon de guidon Écrou (5/16") Boulon à tête fendue (nº 10) Contre-écrou (nº 10)	1 4 4 2 2	Montage du guidon.
2	Aucune pièce requise	–	Branchez le câble négatif de la batterie.

1

Montage du guidon

Pièces nécessaires pour cette opération:

1	Serre-câble
4	Boulon de guidon
4	Écrou (5/16")
2	Boulon à tête fendue (nº 10)
2	Contre-écrou (nº 10)

Procédure

1. De chaque côté de la machine, fixez les tubes de la partie supérieure du guidon à la partie inférieure du guidon et aux renforts avec 2 boulons de guidon et 2 écrous (5/16") (Figure 3).

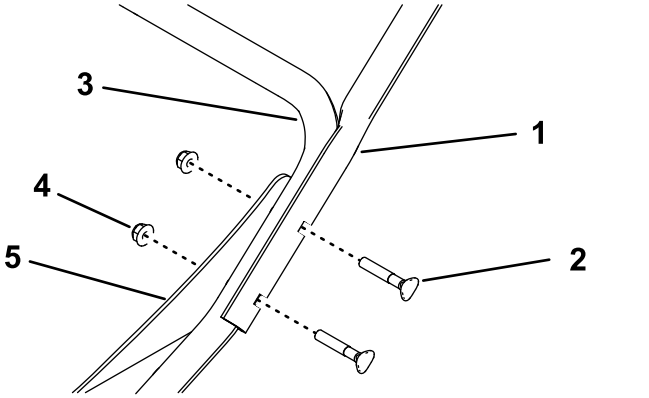

Figure 3

Côté gauche montré

1. Tube de la partie supérieure du guidon
2. Boulon de guidon
3. Partie inférieure du guidon
4. Écrou (5/16")
5. Renfort

2. Fixez le câble d'accélérateur au-dessus de la partie inférieure du guidon à l'aide d'un serre-câble (Figure 4).

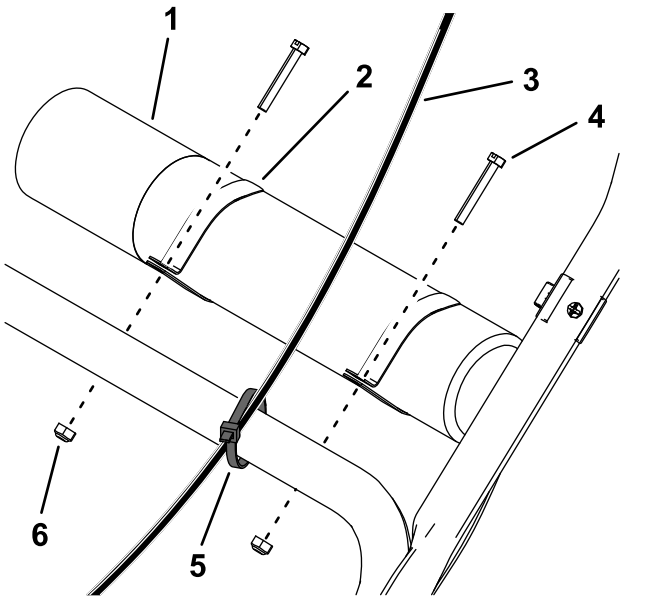

Figure 4

1. Tube de rangement du *Manuel de l'utilisateur*
2. Collier de fixation (2)
3. Câble d'accélérateur
4. Boulon à tête fendue (2)
5. Serre-câble
6. Contre-écrou (2)

3. Glissez les colliers de fixation sur le tube de rangement du *Manuel de l'utilisateur* et fixez ce dernier sur la partie inférieure du guidon à l'aide de 2 boulons à tête fendue et 2 contre-écrous (Figure 4).

2

Branchement du câble négatif de la batterie

Aucune pièce requise

Procédure

1. Retirez le capuchon en plastique de la borne négative de la batterie.
2. Branchez le câble négatif à la borne négative (-) de la batterie au moyen du boulon et de l'écrou fixés au câble (Figure 5).

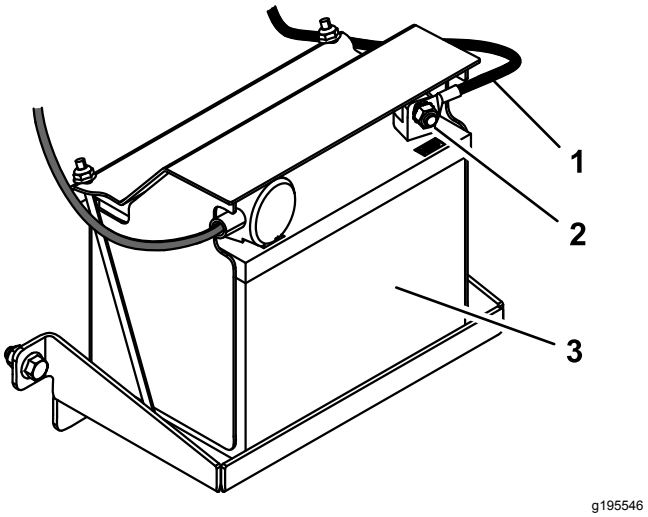

Figure 5

1. Câble négatif
2. Boulon et écrou
3. Batterie

Vue d'ensemble du produit

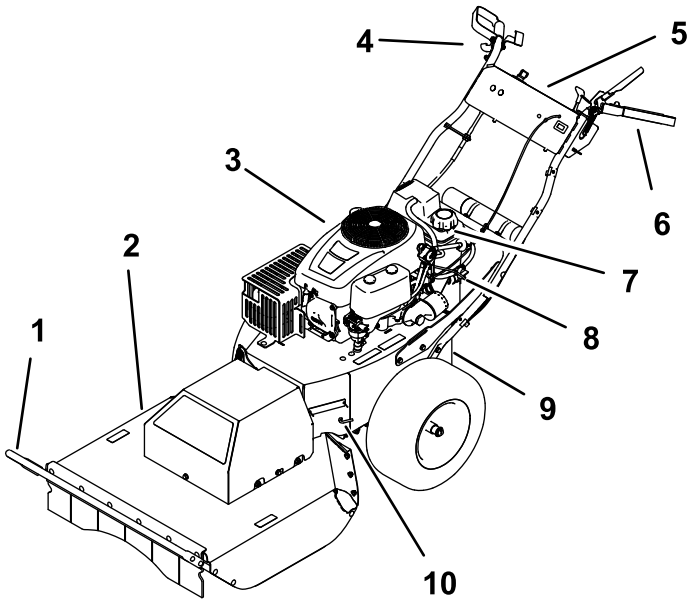

g186623

Figure 6

1. Barre de débroussaillage
2. Plateau de coupe
3. Moteur
4. Poignée droite et commande de déplacement
5. Panneau de commande
6. Poignée gauche et commande de débrayage de la lame
7. Bouchon du réservoir de carburant
8. Robinet d'arrivée de carburant
9. Frein de stationnement
10. Levier de dérivation

Commandes

Avant de mettre le moteur en marche et d'utiliser la machine, familiarisez-vous avec toutes les commandes (Figure 6 et Figure 7).

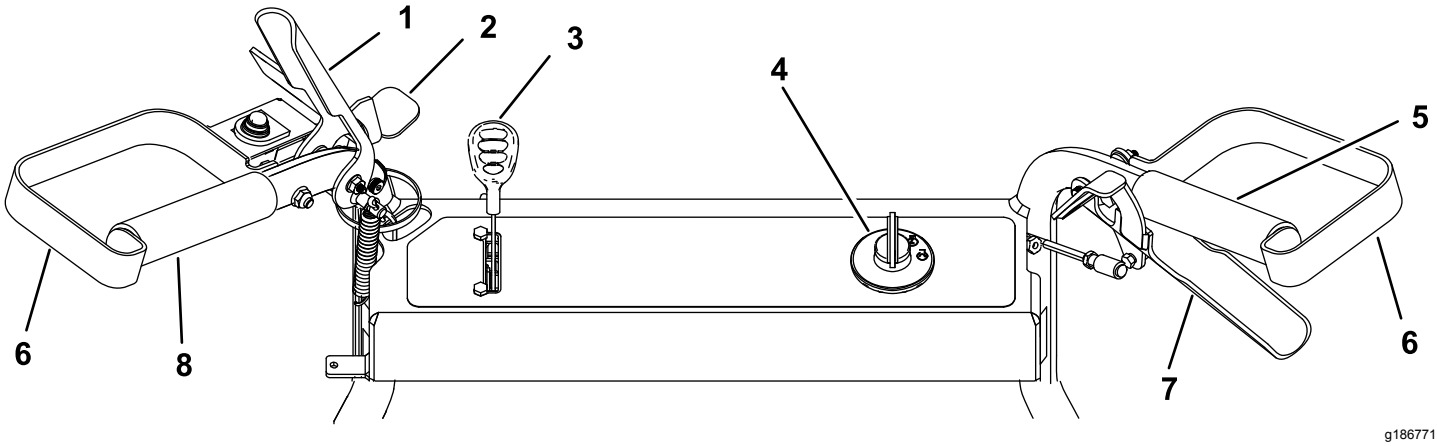

g186771

Figure 7

1. Commande de débrayage de la lame
2. Verrou de sécurité
3. Commande d'accélérateur/starter
4. Commutateur d'allumage
5. Poignée droite
6. Protège-main
7. Commande de déplacement
8. Poignée gauche

Commande de débrayage de la lame

Utilisez la commande de débrayage de la lame pour engager et désengager la lame de la tondeuse.

Commutateur d'allumage

Le commutateur d'allumage a 3 positions : ARRÊT, CONTACT et DÉMARRAGE. La clé tourne jusqu'à la position DÉMARRAGE et revient automatiquement à la position CONTACT lorsqu'elle est relâchée. Le moteur est coupé lorsque vous tournez la clé à la position ARRÊT (« STOP ») ; néanmoins, enlevez toujours la clé du commutateur d'allumage avant de quitter la machine pour éviter tout démarrage accidentel du moteur et décharge accidentelle de la batterie (Figure 8).

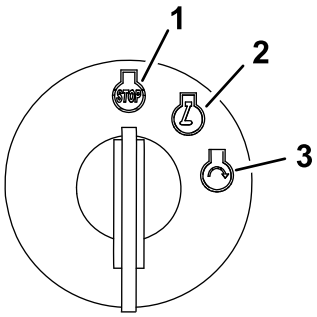

g192199

Figure 8

1. Position arrêt
2. Position contact
3. Position démarrage

Commande d'accélérateur/starter

Un levier commande à la fois l'accélérateur et le starter. L'accélérateur commande le régime moteur et peut se régler à l'infini entre BAS RÉGIME et HAUT RÉGIME. Engagez le starter en poussant la commande au-delà de la position Haut régime jusqu'à la butée.

Commande de déplacement

Utilisez la commande de déplacement pour faire avancer ou reculer la machine avec réglage variable continu de la vitesse.

Robinet d'arrivée de carburant

Fermez le robinet d'arrivée de carburant pour transporter, réviser ou remiser la machine.

Vérifiez que le robinet d'arrivée de carburant est ouvert avant de démarrer le moteur.

Frein de stationnement

Le frein de stationnement est situé près de la batterie. Pour serrer le frein de stationnement, tirez le levier vers l'extérieur dans l'ouverture en trou de serrure et abaissez-le pour le bloquer en place (Figure 9). Pour desserrer le frein de stationnement, soulevez le levier et poussez-le vers l'intérieur dans l'ouverture en trou de serrure.

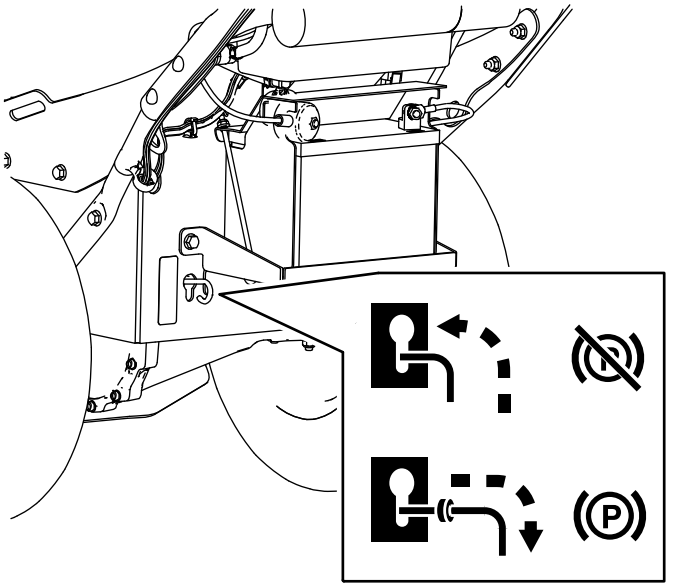

g195543

Figure 9

Compteur horaire

Le compteur horaire indique le nombre d'heures de fonctionnement enregistré de la machine (Figure 10).

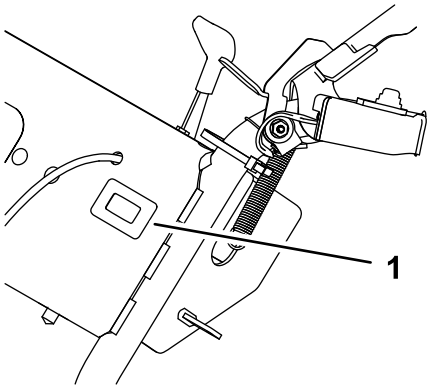

g186773

Figure 10

1. Compteur horaire

Caractéristiques techniques

Remarque: Les spécifications et la conception peuvent faire l'objet de modifications sans préavis.

Longueur	227 cm
Largeur	88 cm
Hauteur	101 cm
Poids	171 kg
Largeur de coupe	71 cm

Outils et accessoires

Une sélection d'outils et d'accessoires agréés par Toro est disponible pour augmenter et améliorer les capacités de la machine. Contactez votre concessionnaire-réparateur ou distributeur agréé ou rendez-vous sur www.Toro.com pour obtenir une liste de tous les accessoires et outils agréés.

Pour garantir un rendement optimal et la sécurité continue de la machine, utilisez uniquement des pièces de rechange et accessoires Toro d'origine. Les pièces de rechange et accessoires d'autres constructeurs peuvent être dangereux et leur utilisation risque d'annuler la garantie de la machine.

Utilisation

Avant l'utilisation

Remarque: Les côtés gauche et droit de la machine sont déterminés d'après la position d'utilisation normale.

Contrôles de sécurité avant l'utilisation

Consignes de sécurité générales

- Familiarisez-vous avec le maniement correct du matériel, les commandes et les symboles de sécurité.
- Vérifiez toujours que les capots et les dispositifs de sécurité, comme les déflecteurs et/ou les bacs à herbe, sont en place et fonctionnent correctement.
- Vérifiez toujours que les lames, boulons de lames et ensembles de coupe ne sont pas usés ni endommagés.
- Examinez la zone de travail et enlevez tout objet pouvant gêner le fonctionnement de la machine ou être rejeté pendant son utilisation.

Consignes de sécurité relatives au carburant

- Le carburant est extrêmement inflammable et hautement explosif. Un incendie ou une explosion par du carburant peut vous brûler, ainsi que les personnes se tenant à proximité, et causer des dommages matériels.
  - Pour éviter que l'électricité statique n'enflamme le carburant, posez le récipient et/ou la machine directement sur le sol, pas dans un véhicule ou sur un support quelconque, avant de remplir le réservoir.
  - Faites le plein du réservoir de carburant à l'extérieur, dans un endroit bien dégagé, lorsque le moteur est froid. Essuyez tout carburant répandu.
  - Ne fumez jamais quand vous manipulez du carburant et tenez-vous à l'écart des flammes nues ou des sources d'étincelles.
  - Restez à la position d'utilisation (derrière le guidon) quand le moteur est en marche.
  - Si vous renversez du carburant, ne mettez pas le moteur en marche à cet endroit. Évitez de créer des sources d'inflammation jusqu'à dissipation complète des vapeurs de carburant.

  - Conservez le carburant dans un récipient homologué et hors de la portée des enfants.
- Le carburant est toxique et même mortel en cas d'ingestion. L'exposition prolongée aux vapeurs de carburant peut causer des blessures et des maladies graves.
  - Évitez de respirer les vapeurs de carburant de façon prolongée.
  - N'approchez pas les mains ni le visage du pistolet ou de l'ouverture du réservoir de carburant.
  - N'approchez pas le carburant des yeux et de la peau.

Spécifications relatives au carburant

Carburant à base de pétrole	Utilisez de l'essence sans plomb avec un indice d'octane de 87 ou plus (méthode de calcul [R+M]/2).
Carburant à l'éthanol	Utilisez de l'essence sans plomb contenant jusqu'à 10 % d'éthanol (essence-alcool), ou de l'essence avec 15 % de MTBE (éther méthyltertiobutylique) par volume peut être utilisée à la rigueur. L'éthanol et le MTBE sont deux produits différents. L'utilisation d'essence contenant 15 % d'éthanol (E15) par volume n'est pas agréée. N'utilisez jamais d'essence contenant plus de 10 % d'éthanol par volume, comme E15 (qui contient 15 % d'éthanol), E20 (qui contient 20 % d'éthanol) ou E85 (qui contient jusqu'à 85 % d'éthanol). L'utilisation d'essence non agréée peut entraîner des problèmes de performances et/ou des dommages au moteur qui peuvent ne pas être couverts par la garantie.

Important: **Pour assurer le fonctionnement optimal de la machine, utilisez uniquement du carburant propre et frais (stocké depuis moins d'un mois).**

- N'utilisez pas d'essence contenant du méthanol.
- Ne stockez pas le carburant dans le réservoir ou dans des bidons de carburant pendant l'hiver, à moins d'utiliser un stabilisateur de carburant.
- N'ajoutez pas d'huile à l'essence.

Utilisation d'un stabilisateur/conditionneur

Utilisez un additif stabilisateur/conditionneur dans la machine pour :

Important: **N'utilisez pas d'additifs contenant du méthanol ou de l'éthanol.**

Ajoutez à l'essence la quantité correcte de stabilisateur/conditionneur.

Remarque: L'efficacité des stabilisateurs/conditionneurs est optimale lorsqu'ils sont ajoutés à de l'essence fraîche. Pour réduire les risques de formation de dépôts visqueux dans le circuit d'alimentation, utilisez toujours un stabilisateur dans l'essence.

Remplissage du réservoir de carburant

1. Garez la machine sur une surface plane et horizontale, et coupez le moteur.
2. Laissez refroidir le moteur.
3. Nettoyez la surface autour du bouchon du réservoir et enlevez le bouchon (Figure 6).
4. Remplissez le réservoir de carburant jusqu'à ce que le niveau atteigne la base du goulot de remplissage.
5. Revissez solidement le bouchon du réservoir.
6. Essuyez le carburant éventuellement répandu.

Contrôle du niveau d'huile moteur

Avant de mettre le moteur en marche et d'utiliser la machine, vérifiez le niveau d'huile dans le carter moteur ; voir Contrôle du niveau d'huile moteur (page 19).

Pendant l'utilisation

Sécurité pendant l'utilisation

Consignes de sécurité générales

- Portez des vêtements appropriés, y compris une protection oculaire, des protecteurs d'oreilles, un pantalon et des chaussures solides à semelle antidérapante. Attachez les cheveux longs et les vêtements amples, et ne portez pas de bijoux pendants.
- N'utilisez pas la machine si vous êtes fatigué, malade ou sous l'emprise de l'alcool, de drogues ou de médicaments.
- La lame est tranchante et vous pouvez vous blesser gravement à son contact. Avant de quitter

la position d'utilisation, coupez le moteur, enlevez la clé de contact (selon l'équipement) et attendez l'arrêt complet de toutes les pièces mobiles.

- Tenez tout le monde, en particulier les jeunes enfants, à l'écart de la zone de travail. Arrêtez la machine si quelqu'un entre dans la zone de travail.
- Vérifiez toujours que la voie est libre juste derrière la machine et sur sa trajectoire avant de faire marche arrière.
- N'utilisez la machine que si la visibilité est suffisante et les conditions météorologiques favorables. N'utilisez pas la machine si la foudre menace.
- En travaillant sur l'herbe ou les feuilles humides, vous risquez de glisser et de vous blesser gravement si vous touchez la lame en tombant. Évitez de tondre quand l'herbe est humide.
- Soyez particulièrement prudent à l'approche de tournants sans visibilité, de buissons, d'arbres ou d'autres objets susceptibles de masquer la vue.
- Méfiez-vous des trous, ornières, bosses, rochers ou autres obstacles cachés. Les irrégularités du terrain peuvent provoquer le retournement de la machine ou vous faire perdre l'équilibre.
- Si la machine heurte un obstacle ou commence à vibrer, relâchez immédiatement la commande de débrayage de la lame, coupez le moteur, enlevez la clé, attendez l'arrêt complet de toutes les pièces mobiles et débranchez le fil de la bougie avant de vérifier si la machine n'est pas endommagée. Effectuez toutes les réparations nécessaires avant de réutiliser la machine.
- Avant de quitter la position d'utilisation, coupez le moteur, enlevez la clé de contact et attendez l'arrêt complet de toutes les pièces mobiles.
- Si le moteur vient de tourner, le silencieux est très chaud et peut vous brûler gravement. Ne vous approchez pas du silencieux encore chaud.
- Vérifiez fréquemment l'usure et l'état du déflecteur arrière du plateau, et remplacez-le au besoin par les pièces recommandées par le constructeur.
- Utilisez uniquement les accessoires et équipements agréés par The Toro® Company.

Consignes de sécurité pour l'utilisation sur des pentes

- Les pentes augmentent significativement les risques de perte de contrôle et de retournement de la machine pouvant entraîner des accidents graves, voire mortels. L'utilisateur est responsable de la sécurité d'utilisation de la machine sur les pentes. L'utilisation de la machine sur une pente, quelle qu'elle soit, demande une attention particulière. Avant d'utiliser la machine sur une pente, vous devez :
  - Lire et comprendre les instructions relatives à l'utilisation sur les pentes qui figurent dans le manuel et sur la machine.
  - Évaluer chaque jour l'état du terrain pour déterminer si la pente permet d'utiliser la machine sans risque. Faites preuve de bon sens et de discernement lors de cette évaluation. Les conditions changeantes du terrain, telle l'humidité, peuvent rapidement modifier le fonctionnement de la machine sur les pentes.
- Travaillez toujours perpendiculairement à la pente, jamais en montant ou en descendant. Évitez d'utiliser la machine sur des pentes trop raides ou humides. Vous pourriez glisser et vous blesser en tombant.
- Identifiez les dangers potentiels depuis le bas de la pente. N'utilisez pas la machine près de fortes dénivellations, fossés, berges ou étendues d'eau. La machine pourrait se retourner brusquement si une roue passe par-dessus une dénivellation quelconque et se retrouve dans le vide, ou si un bord s'effondre. Maintenez une distance de sécurité entre la machine et tout danger potentiel. Utilisez un outil manuel dans ces zones.
- Évitez de démarrer, de vous arrêter ou de tourner sur les pentes. Ne changez pas soudainement de vitesse ou de direction; tournez lentement et graduellement.
- N'utilisez pas la machine si la motricité, la direction ou la stabilité peuvent être compromises. Tenez compte du fait que la motricité de la machine peut être réduite sur l'herbe humide, en travers des pentes ou dans les descentes. La perte d'adhérence des roues motrices peut faire patiner la machine et entraîner la perte du freinage et de la direction. La machine peut glisser même si les roues motrices ne tournent plus.
- Enlevez ou balisez les obstacles tels que fossés, trous, ornières, bosses, rochers ou autres dangers cachés. L'herbe haute peut masquer les accidents du terrain. Les irrégularités du terrain peuvent provoquer le retournement de la machine.
- Si vous perdez le contrôle de la machine, éloignez-vous dans la direction opposée au déplacement de la machine.
- Utilisez la commande de déplacement pour ralentir la machine dans les descentes. N'engagez pas complètement la commande de déplacement dans les descentes.

Démarrage et arrêt du moteur

Démarrage du moteur

Remarque: Vous devrez peut-être vous y reprendre à plusieurs reprises pour démarrer le moteur la première fois ou après une panne de carburant.

1. Amenez la commande d'accélérateur à la position HAUT RÉGIME et maintenez-la contre la butée avant pour activer le starter.
2. Tournez la clé de contact à la position DÉMARRAGE (Figure 11).

   Important: **N'actionnez pas le démarreur plus de 5 secondes de suite. Si le moteur ne démarre pas, attendez 15 secondes avant de faire une nouvelle tentative. Le démarreur risque de griller si vous ne respectez pas ces consignes.**

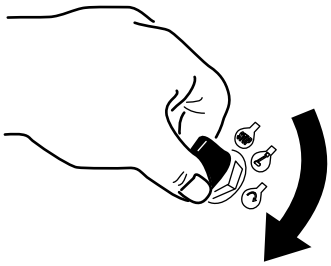

g192135

Figure 11

3. Lorsque le moteur démarre, relâchez la clé et ramenez la commande d'accélérateur en position HAUT RÉGIME.

Arrêt du moteur

1. Relâchez la commande de débrayage de la lame pour désengager la lame.
2. Tournez la clé de contact en position ARRÊT pour couper le moteur, puis enlevez la clé.

Réglage de la commande de déplacement

Pour faire avancer la machine, rapprochez la commande de déplacement de la poignée (Figure 12).

Pour faire reculer la machine, appuyez sur la commande au pouce pour éloigner la commande de déplacement de la poignée (Figure 12).

La vitesse de déplacement de la machine, dans l'une ou l'autre direction, est proportionnelle au déplacement de la commande.

Pour désengager la transmission aux roues, relâchez la commande de déplacement.

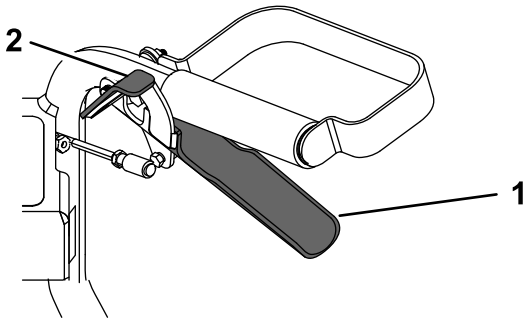

g186864

Figure 12

1. Commande de déplacement
2. Commande au pouce

Fonctionnement de la commande de débrayage de la lame

Cette machine peut couper des broussailles et des arbrisseaux jusqu'à 1,8 m de hauteur et 5,1 cm de diamètre. Le plateau de coupe pivote pour suivre le relief du terrain pendant le déplacement de la machine.

Pour engager la lame, ouvrez le verrou de sécurité de la main droite et, de la main gauche, serrez la commande de débrayage de la lame contre la poignée gauche (Figure 12).

Pour désengager la lame, relâchez la commande de débrayage.

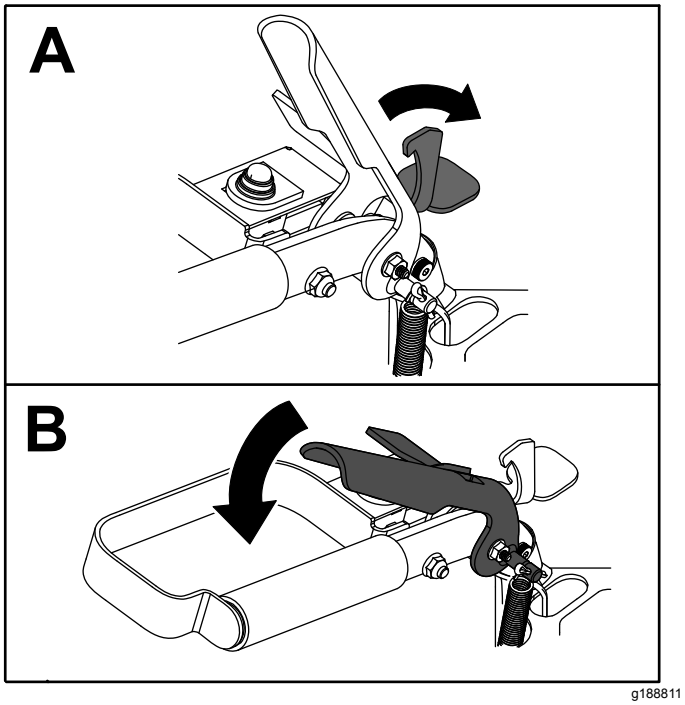

g188811

Figure 13

Après l'utilisation

Sécurité après l'utilisation

Consignes de sécurité générales

- Pour éviter les risques d'incendie, enlevez les brins d'herbe et autres débris qui sont agglomérés sur la machine. Nettoyez les coulées éventuelles d'huile ou de carburant.
- Coupez le moteur et enlevez la clé. Attendez l'arrêt complet de toutes les pièces mobiles et laisser refroidir la machine avant de la régler, la nettoyer, la réparer ou la remiser dans un quelconque local.
- Ne remisez jamais la machine ni les bidons de carburant à proximité d'une flamme nue, d'une source d'étincelles ou d'une veilleuse, telle celle d'un chauffe-eau ou d'autres appareils.

Consignes de sécurité relative au transport

- Retirez la clé de contact (selon l'équipement) avant de charger la machine pour le transport.
- Faites preuve de prudence pour le chargement ou le déchargement de la machine.
- Empêchez la machine de rouler.

Déplacement d'une machine en panne

1. Garez la machine sur un sol plat et horizontal, et désengagez la commande de débrayage de la lame.
2. Serrez le frein de stationnement, coupez le moteur, enlevez la clé et attendez l'arrêt complet de toutes les pièces mobiles.
3. Déplacez le levier de dérivation vers l'extérieur dans l'ouverture en trou de serrure et vers le bas pour le verrouiller en place.
4. Desserrez le frein de stationnement.
5. Poussez la machine selon les besoins.
6. Serrez le frein de stationnement.
7. Déplacez le levier de dérivation vers le haut et l'intérieur dans l'ouverture en trou de serrure pour désengager la dérivation.

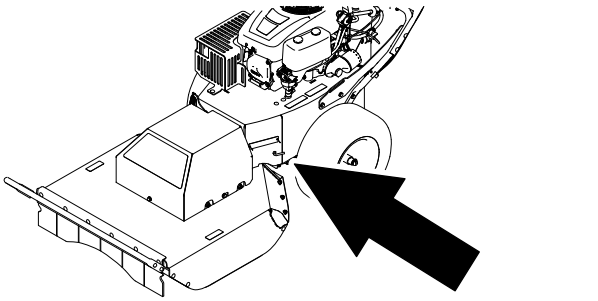

g188886

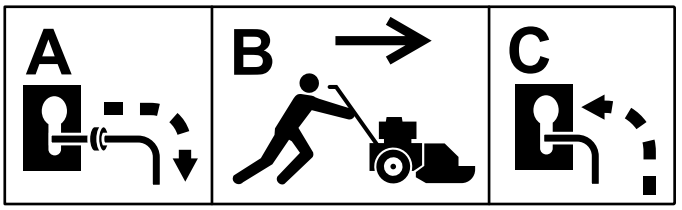

g188887

Figure 14

Transport de la machine

Transportez la machine sur une remorque de poids-lourd ou un camion. Le camion ou la remorque doit être équipé(e) des freins, des éclairages et de la signalisation exigés par la loi. Lisez attentivement toutes les consignes de sécurité. Tenez-en compte pour éviter de vous blesser et de blesser d'autres personnes ou des animaux.

1. Si vous utilisez une remorque, fixez-la au véhicule tracteur et attachez les chaînes de sécurité.
2. Le cas échéant, raccordez les freins de la remorque.
3. Chargez la machine sur la remorque ou le véhicule.

4. Coupez le moteur, enlevez la clé, serrez le frein de stationnement et fermez le robinet d'arrivée de carburant.
5. Utilisez la barre de débroussaillage et les 2 points d'attache sur la machine pour arrimer solidement cette dernière sur la remorque ou le véhicule de transport au moyen de sangles, chaînes, câbles ou cordes (Figure 15).

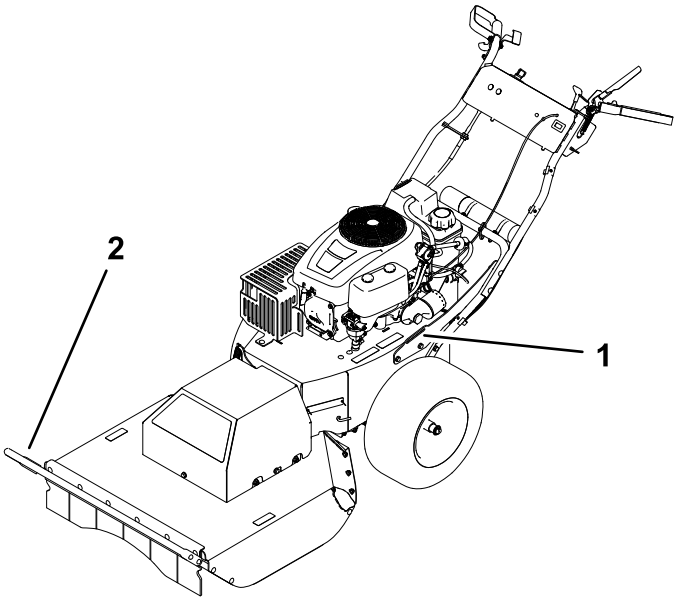

Figure 15

1. Point d'attache gauche
2. Barre de débroussaillage

Entretien

Remarque: Les côtés gauche et droit de la machine sont déterminés d'après la position d'utilisation normale.

Programme d'entretien recommandé

Périodicité d'entretien	Procédure d'entretien
Après les 5 premières heures de fonctionnement	• Vidangez l'huile moteur et remplacez le filtre à huile.
À chaque utilisation ou une fois par jour	• Nettoyez et vérifiez l'état des éléments en mousse et en papier du filtre à air. • Contrôle du niveau d'huile moteur. • Vérifiez l'état des pneus. • Nettoyez la grille d'entrée d'air du moteur. • Contrôlez la lame. • Éliminez les débris présents sur la machine.
Toutes les 25 heures	• Contrôlez la pression des pneus. • Contrôlez l'état des courroies (usure/fissures).
Toutes les 50 heures	• Remplacez les éléments en mousse et en papier du filtre à air. • Contrôlez la bougie.
Toutes les 100 heures	• Vidangez l'huile moteur et remplacez le filtre à huile (plus fréquemment si vous transportez de lourdes charges ou si la température ambiante est élevée). • Remplacez la bougie. • Remplacez le filtre à carburant en ligne. • Nettoyez les ailettes de refroidissement et les carénages du moteur.
Avant le remisage	• Chargez la batterie et débranchez les câbles. • Vidangez l'huile moteur et remplacez le filtre à huile. • Faites l'entretien du filtre à air. • Vidangez le réservoir de carburant. • Lubrifiez l'intérieur du cylindre du moteur.

⚠ PRUDENCE

Si vous laissez la clé dans le commutateur, quelqu'un pourrait mettre le moteur en marche accidentellement et vous blesser gravement, ainsi que toute personne à proximité.

Retirez la clé du commutateur avant tout entretien.

Consignes de sécurité pendant l'entretien

- Débranchez le fil de la bougie avant de procéder à un quelconque entretien.
- Portez des gants et une protection oculaire pour faire l'entretien de la machine.
- La lame est tranchante et vous pouvez vous blesser gravement à son contact. Portez des gants pour effectuer l'entretien de la lame.
- N'enlevez pas et ne modifiez pas les dispositifs de sécurité. Vérifiez régulièrement qu'ils fonctionnent correctement.
- Du carburant peut s'échapper lorsque la machine est basculée sur le côté. Le carburant est inflammable et explosif, et peut causer des blessures. Laissez tourner le moteur jusqu'à ce qu'il s'arrête faute de carburant ou vidangez le reste de carburant avec une pompe manuelle, jamais avec un siphon.

Entretien du moteur

Sécurité du moteur

Coupez le moteur avant de contrôler le niveau d'huile ou d'ajouter de l'huile dans le carter.

Entretien du filtre à air

Périodicité des entretiens: À chaque utilisation ou une fois par jour—Nettoyez et vérifiez l'état des éléments en mousse et en papier du filtre à air.

Toutes les 50 heures—Remplacez les éléments en mousse et en papier du filtre à air.

Remarque: Faites l'entretien du filtre à air plus fréquemment si vous travaillez dans des conditions très poussiéreuses ou sableuses.

Retrait des éléments en mousse et en papier

1. Avant de quitter la position d'utilisation, garez la machine sur une surface plane et horizontale, coupez le moteur, attendez l'arrêt complet de toutes les pièces mobiles et enlevez la clé du commutateur d'allumage.
2. Nettoyez la surface autour du filtre à air pour éviter que des impuretés n'endommagent le moteur en tombant à l'intérieur.
3. Déposez le couvercle du filtre à air en desserrant les 2 boutons (Figure 16).

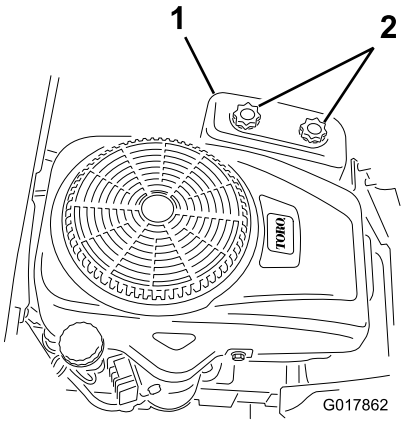

g017862

Figure 16

1. Couvercle du filtre à air
2. Boutons

4. Retirez les 2 écrous qui fixent le filtre au boîtier (Figure 17).

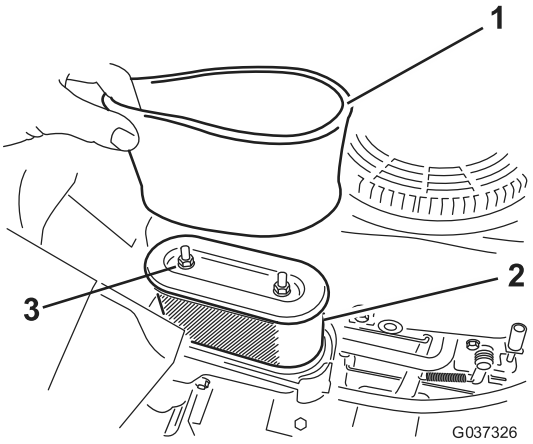

g037326

Figure 17

1. Élément en mousse
2. Élément en papier
3. Écrous

5. Retirez avec précaution les éléments en mousse et en papier du boîtier du filtre à air.
6. Séparez les éléments en mousse et en papier.

Nettoyage des éléments en mousse et en papier

Élément en mousse :

1. Lavez l'élément en mousse dans de l'eau chaude additionnée de savon liquide.
2. Rincez soigneusement l'élément une fois propre.
3. Séchez l'élément en le pressant dans un chiffon propre.

   Remarque: Ne lubrifiez pas l'élément.

   Important: **Remplacez l'élément en mousse s'il est usé ou déchiré.**
4. Placez l'élément en mousse sur l'élément en papier propre.

Élément en papier :

1. Tapotez l'élément en papier sur une surface plane et dure et soufflez de l'air comprimé de l'intérieur vers l'extérieur pour éliminer la poussière et la saleté.
2. Vérifiez que l'élément n'est pas déchiré ni couvert d'une pellicule grasse, et que le joint de caoutchouc n'est pas endommagé.

   Important: **Ne nettoyez jamais l'élément en papier à l'aide de liquides tels que des solvants, de l'essence ou du kérosène. Remplacez l'élément en papier s'il est**

endommagé ou s'il est impossible de le nettoyer complètement.

3. Nettoyez l'intérieur du couvercle du filtre à air pour éliminer la poussière, les saletés et autres débris.

Montage des éléments en mousse et en papier

Important: **Pour ne pas endommager le moteur, ne le faites jamais tourner sans le filtre à air complet garni des éléments en mousse et en papier.**

1. Placez l'élément en mousse sur l'élément en papier (Figure 17).
2. Placez les éléments en mousse et en papier dans le boîtier du filtre à air.
3. Fixez le filtre au boîtier avec les 2 écrous (Figure 17).
4. Remettez le couvercle du filtre à air en place et serrez les 2 boutons (Figure 16).

Contrôle du niveau, vidange de l'huile moteur et remplacement du filtre à huile

Huile moteur spécifiée

Type d'huile : huile détergente (classe de service API SJ ou mieux)

Capacité du carter : 1,4 l quand le filtre est neuf.

Viscosité : voir le tableau ci-dessous.

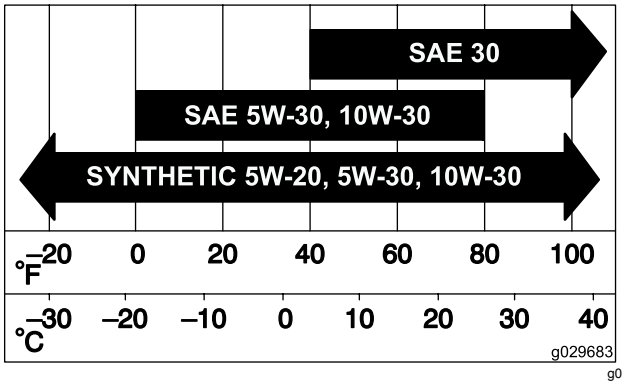

g029683

Figure 18

Contrôle du niveau d'huile moteur

Périodicité des entretiens: À chaque utilisation ou une fois par jour

Remarque: Contrôlez le niveau d'huile quand le moteur est froid.

⚠ ATTENTION

Les pièces brûlantes peuvent causer des blessures.

Gardez les mains, les pieds, le visage et toute autre partie du corps ainsi que les vêtements à l'écart du silencieux et autres surfaces brûlantes.

Important: **Ne faites pas tourner le moteur avec un carter d'huile trop rempli, sous peine d'endommager le moteur.**

1. Avant de quitter la position d'utilisation, garez la machine sur une surface plane et horizontale, coupez le moteur, attendez l'arrêt complet de toutes les pièces mobiles et enlevez la clé du commutateur d'allumage.
2. Contrôlez le niveau d'huile moteur (Figure 19).

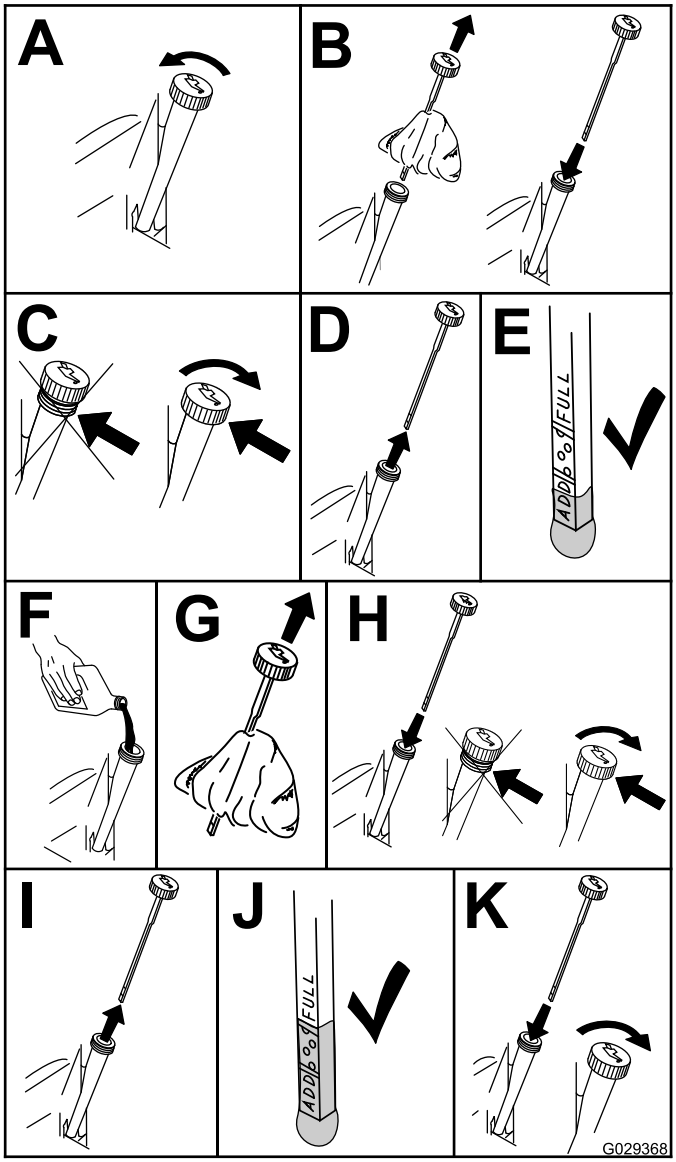

g029368

Figure 19

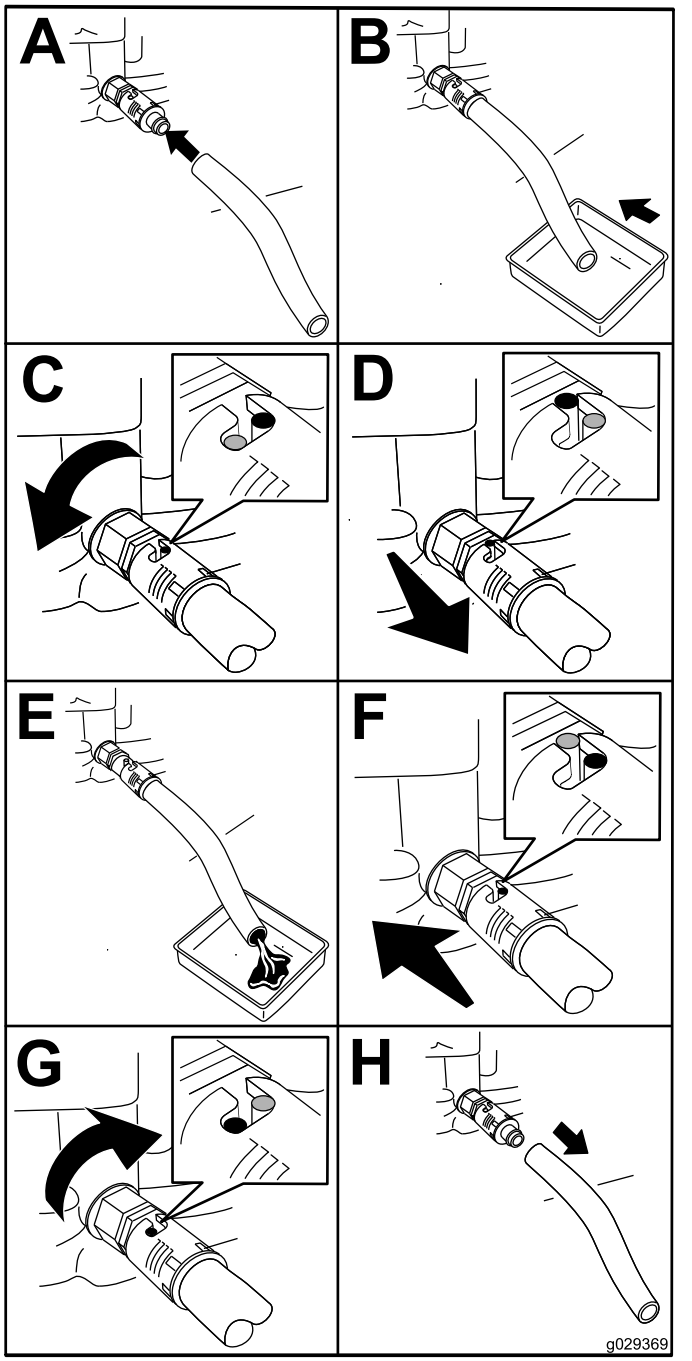

g029369

Figure 20

Vidange de l'huile moteur et remplacement du filtre à huile

Périodicité des entretiens: Après les 5 premières heures de fonctionnement

Toutes les 100 heures (plus fréquemment si vous transportez de lourdes charges ou si la température ambiante est élevée).

Remarque: Remplacez le filtre à huile moteur plus souvent si vous travaillez dans des conditions très poussiéreuses ou sableuses.

1. Avant de quitter la position d'utilisation, garez la machine sur une surface plane et horizontale, coupez le moteur, attendez l'arrêt complet de toutes les pièces mobiles et enlevez la clé du commutateur d'allumage.
2. Vidangez l'huile moteur (Figure 20).
3. Déposez le filtre à huile moteur (Figure 21). Une fois la vidange d'huile terminée, mettez en place un filtre à huile neuf.

   Remarque: Assurez-vous que le joint du filtre à huile neuf touche le moteur puis vissez-le encore de 3/4 de tour.

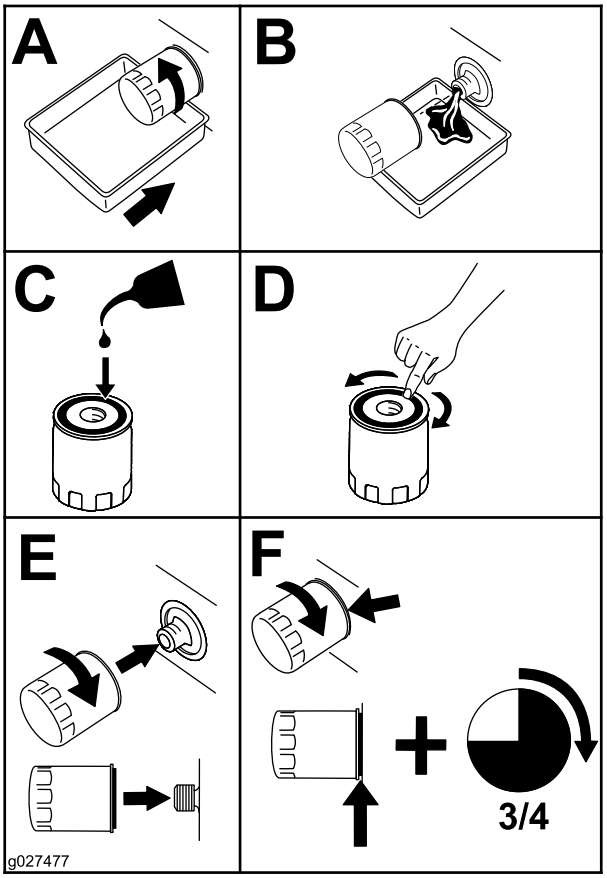

g027477

Figure 21

4. Versez lentement environ 80 % de la quantité d'huile spécifiée dans l'orifice de remplissage (Figure 22).
5. Patientez 3 à 5 minutes pour donner le temps à l'huile de se stabiliser, puis contrôlez le niveau (Figure 22).

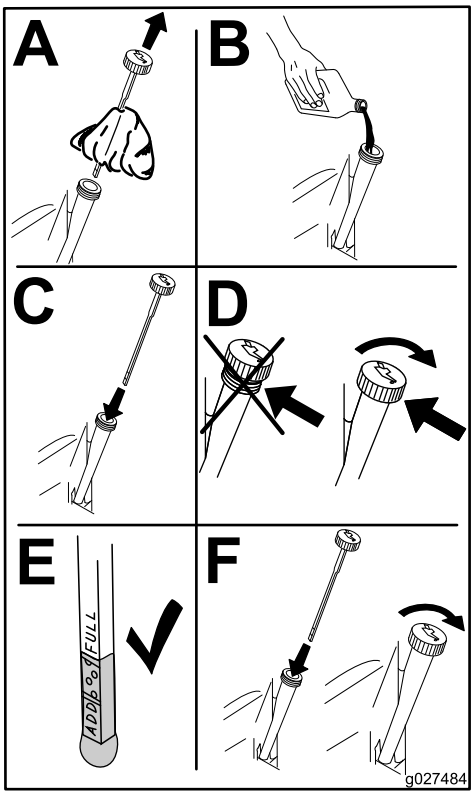

g027484

Figure 22

6. Ajoutez de l'huile dans la machine jusqu'à ce que le niveau d'huile atteigne le repère maximum (« FULL ») sur la jauge.

Entretien de la bougie

Périodicité des entretiens: Toutes les 50 heures—Contrôlez la bougie.

Toutes les 100 heures—Remplacez la bougie.

Avant de monter une bougie, assurez-vous que l'écartement entre l'électrode centrale et l'électrode latérale est correct. Utilisez une clé à bougies pour déposer et reposer les bougies, et une jauge d'épaisseur pour contrôler et régler l'écartement des électrodes. Remplacez la bougie au besoin.

Bougie spécifiée

Type : Champion® RC12YC, Autolite® 3924 ou NGK® BPR6ES

Écartement des électrodes : 0,76 mm

Dépose de la bougie

1. Garez la machine sur une surface plane et horizontale, coupez le moteur et enlevez la clé de contact.
2. Avant de retirer la(les) bougie(s), nettoyez la surface autour de la base de la bougie pour

empêcher la poussière et les débris de pénétrer dans le moteur.

3. Enlevez la bougie (Figure 23).

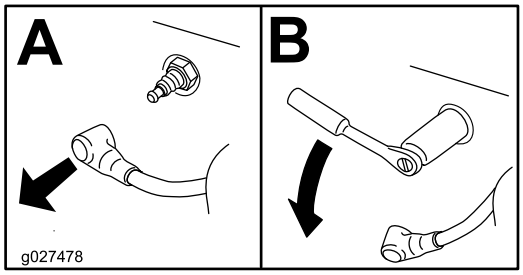

g027478

Figure 23

Contrôle de la bougie

Important: **Ne nettoyez pas les bougies. Remplacez toujours les bougies si elles sont recouvertes d'un dépôt noir ou d'une couche grasse, si elles présentent des fissures ou si les électrodes sont usées.**

Remarque: Si le bec isolant est recouvert d'un léger dépôt gris ou brun, le moteur fonctionne correctement. S'il est recouvert d'un dépôt noir, cela signifie généralement que le filtre à air est encrassé.

Réglez l'écartement des électrodes à 0,76 mm.

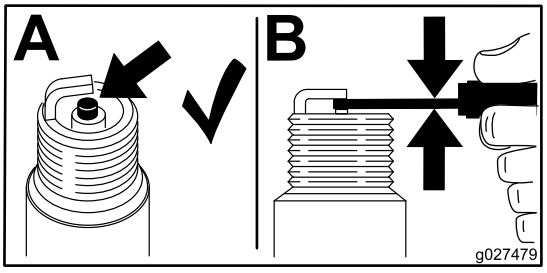

g027479

Figure 24

Montage de la bougie

Serrez la bougie à 20 N·m.

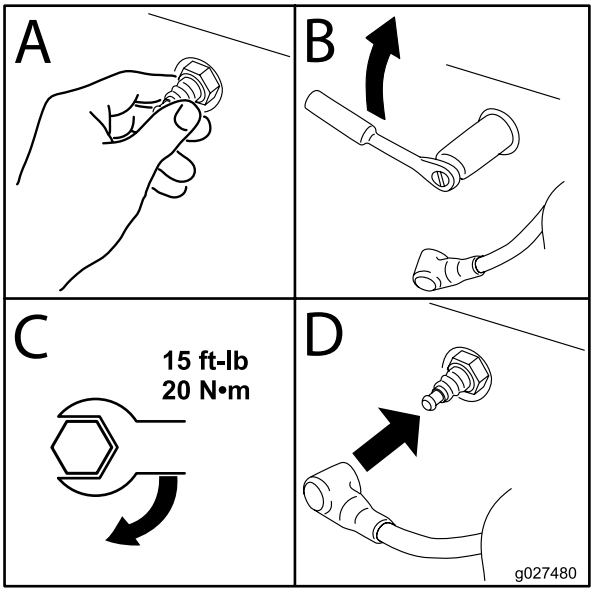

g027480

Figure 25

Entretien du système d'alimentation

⚠ DANGER

Dans certaines circonstances, l'essence est extrêmement inflammable et hautement explosive. Un incendie ou une explosion causé(e) par de l'essence peut vous brûler, ainsi que d'autres personnes, et causer des dommages matériels.

- **Toutes les procédures d'entretien relative au carburant doivent s'effectuer sur un moteur froid. Travaillez à l'extérieur, dans un endroit dégagé. Essuyez toute essence répandue.**
- **Ne fumez jamais pendant la vidange de l'essence et tenez-vous à l'écart des flammes nues et étincelles susceptibles d'enflammer les vapeurs d'essence.**

Remplacement du filtre à carburant en ligne

Périodicité des entretiens: Toutes les 100 heures—Remplacez le filtre à carburant en ligne.

Ne remontez jamais un filtre sale après l'avoir enlevé de la conduite d'alimentation.

1. Garez la machine sur une surface plane et horizontale, coupez le moteur et enlevez la clé de contact.
2. Fermez le robinet d'arrivée de carburant.
3. Remplacez le filtre en ligne (Figure 26).

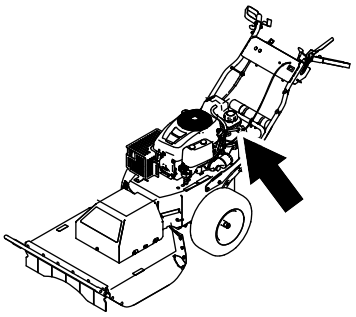

g186943

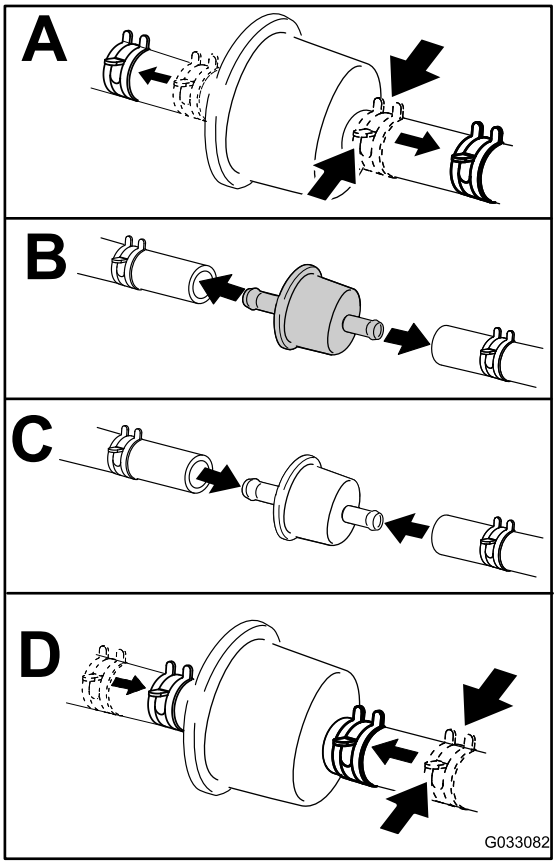

g033082

Figure 26

Entretien du système électrique

Consignes de sécurité relatives au système électrique

- Débranchez la batterie avant de réparer la machine. Débranchez toujours la borne négative avant la borne positive. Branchez toujours la borne positive avant la borne négative.
- Chargez la batterie dans un endroit dégagé et bien aéré, à l'écart des flammes ou sources d'étincelles. Débranchez le chargeur du secteur avant de brancher ou de débrancher la batterie.
- Portez des vêtements de protection et utilisez des outils isolés.

Retrait de la batterie

⚠ ATTENTION

Les bornes de la batterie ou les outils en métal peuvent causer des courts-circuits au contact des pièces métalliques de la machine et produire des étincelles. Les étincelles peuvent provoquer l'explosion des gaz de la batterie et vous blesser.

- **Lors du retrait ou de la mise en place de la batterie, les bornes ne doivent toucher aucune partie métallique de la machine.**
- **Évitez de créer des courts-circuits entre les bornes de la batterie et les parties métalliques de la machine avec des outils en métal.**

⚠ ATTENTION

S'ils sont mal acheminés, les câbles de la batterie peuvent subir des dommages ou endommager la machine et produire des étincelles. Les étincelles peuvent provoquer l'explosion des gaz de la batterie et vous blesser.

- **Débranchez toujours le câble négatif (noir) de la batterie avant le câble positif (rouge).**
- **Branchez toujours le câble positif (rouge) de la batterie avant le câble négatif (noir).**

1. Garez la machine sur une surface plane et horizontale, coupez le moteur et enlevez la clé de contact.
2. Débranchez le câble négatif (noir) de la batterie.
3. Débranchez le câble positif (rouge) de la batterie.
4. Retirez les écrous et les tiges de fixation des deux côtés de la batterie, le couvercle de la batterie et le support de batterie.

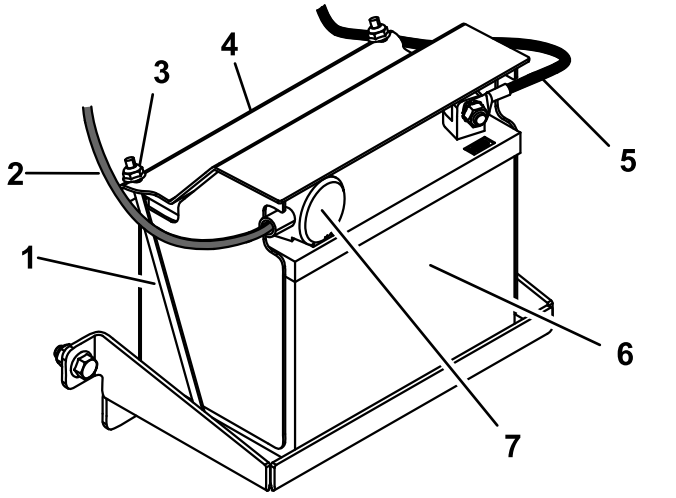

Figure 27

1. Tige de fixation (2)
2. Câble positif
3. Écrou (2)
4. Couvercle de la batterie
5. Câble négatif
6. Batterie
7. Capuchon rouge de borne

Charge de la batterie

Périodicité des entretiens: Avant le remisage—Chargez la batterie et débranchez les câbles.

1. Déposez la batterie du châssis ; voir Retrait de la batterie (page 24).
2. Chargez la batterie au régime de 6 à 10 ampères pendant un minimum de 1 heure.

   Remarque: Ne chargez pas la batterie excessivement.
3. Quand la batterie est chargée au maximum, débranchez le chargeur de la prise, puis débranchez les fils du chargeur des bornes de la batterie (Figure 28).

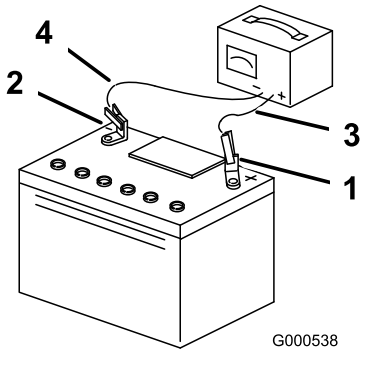

g000538

Figure 28

1. Borne positive (+) de la batterie
2. Borne négative (–) de la batterie
3. Fil rouge (+) du chargeur
4. Fil noir (–) du chargeur

Mise en place de la batterie

1. Placez la batterie sur son support et fixez-la avec le couvercle, les 2 tiges de fixation et les 2 écrous (Figure 27).
2. Branchez le câble positif (rouge) de la batterie à la borne positive (+) de la batterie.
3. Branchez le câble négatif de la batterie à la borne négative (-) de la batterie.
4. Placez le capuchon rouge sur la borne positive de la batterie (Figure 27).

Entretien d'une batterie de rechange

La batterie d'origine ne nécessite aucun entretien. Pour savoir comment faire l'entretien d'une batterie de rechange, reportez-vous aux instructions du fabricant de la batterie.

Entretien du système d'entraînement

Contrôle de la pression des pneus

Périodicité des entretiens: À chaque utilisation ou une fois par jour

Toutes les 25 heures—Contrôlez la pression des pneus.

Maintenez les pneus gonflés à la pression spécifiée. Vérifiez la pression à la valve (Figure 29). Contrôlez la pression lorsque les pneus sont froids pour obtenir un résultat plus précis.

Gonflez les pneus à 0,97 bar.

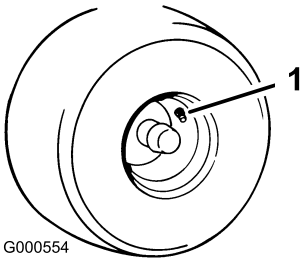

g000554

Figure 29

1. Valve

Entretien du système de refroidissement

Nettoyage de la grille du moteur

Périodicité des entretiens: À chaque utilisation ou une fois par jour—Nettoyez la grille d'entrée d'air du moteur.

Pour assurer un refroidissement adéquat, la grille d'entrée d'air, les ailettes de refroidissement et autres surfaces externes du moteur doivent rester propres.

Utilisez une brosse sèche pour nettoyer les débris accumulés sur la grille d'entrée d'air et le moteur.

Important: **Pour ne pas contaminer le système d'alimentation, ne nettoyez pas le moteur à l'eau.**

Nettoyage des ailettes de refroidissement et des carénages du moteur

Périodicité des entretiens: Toutes les 100 heures—Nettoyez les ailettes de refroidissement et les carénages du moteur.

1. Garez la machine sur une surface plane et horizontale, coupez le moteur et enlevez la clé de contact.
2. Déposez la grille d'entrée d'air et les carénages de refroidissement.
3. Débarrassez les pièces du moteur de l'herbe et des débris accumulés.
4. Reposez la grille d'entrée d'air et les carénages de refroidissement.

Entretien des courroies

Contrôle des courroies

Périodicité des entretiens: Toutes les 25 heures—Contrôlez l'état des courroies (usure/fissures).

Vérifiez si les courroies sont fissurées, présentent des bords effilochés, des traces de brûlures ou d'autres dommages. Remplacez les courroies endommagées.

Remplacement de la courroie de transmission

1. Garez la machine sur une surface plane et horizontale, désengagez la lame et serrez le frein de stationnement.
2. Tournez la clé de contact à la position ARRÊT, enlevez la clé et débranchez le fil de la bougie.
3. Avec le matériel de levage, levez la machine et soutenez-la avec des chandelles.
4. Décrochez le ressort d'extension du bras de la poulie de tension (Figure 30).

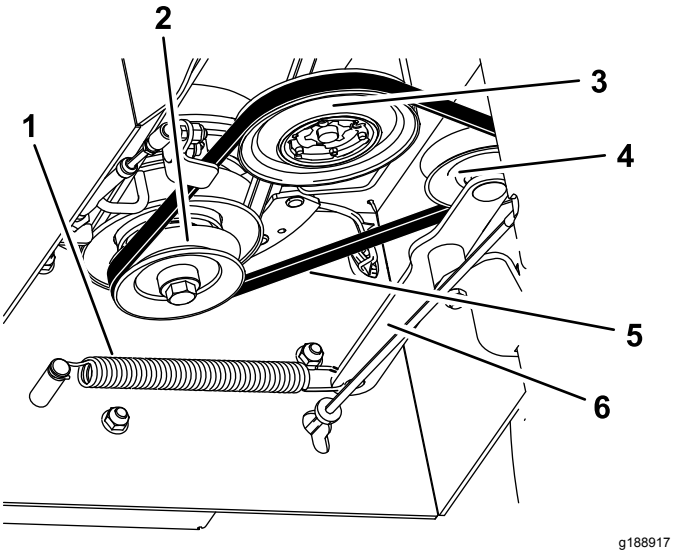

Figure 30

Transmission non représentée

1. Ressort d'extension
2. Poulie d'embrayage
3. Poulie de transmission
4. Poulie de tension
5. Courroie
6. Bras de poulie de tension

5. Enlevez la courroie de transmission des poulies.
6. Enroulez la courroie de transmission neuve autour des poulies d'embrayage, de transmission et de tension (Figure 30).
7. Accrochez le ressort d'extension au bras de la poulie de tension.

Remplacement de la courroie du plateau de coupe

1. Garez la machine sur une surface plane et horizontale, désengagez la lame et serrez le frein de stationnement.
2. Tournez la clé de contact à la position ARRÊT, enlevez la clé et débranchez le fil de la bougie.
3. Avec le matériel de levage, levez la machine et soutenez-la avec des chandelles.
4. Déposez la courroie de transmission ; voir Remplacement de la courroie de transmission (page 26).
5. Desserrez les boulons gauche et droit de quelques tours, puis desserrez le boulon avant jusqu'à ce que le couvercle soit desserré (Figure 31).

   Remarque: Ne retirez pas les boulons.

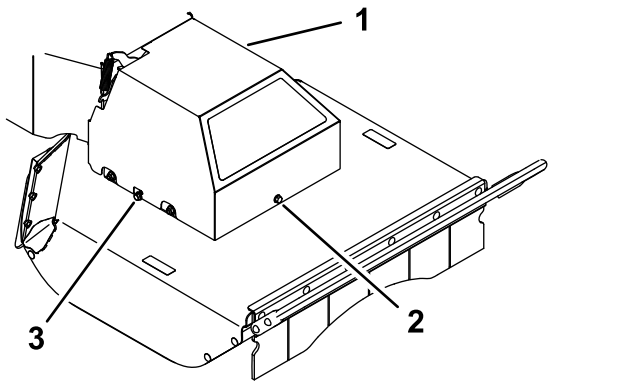

Figure 31

1. Couvercle de courroie
2. Boulon avant
3. Boulon droit

6. Soulevez le couvercle et déposez-le.
7. Détachez le ressort d'extension (Figure 32).

⚠ PRUDENCE

Le ressort est tendu quand il est en place et peut causer des blessures en se détendant.

Portez des lunettes de sécurité et retirez le ressort avec précaution.

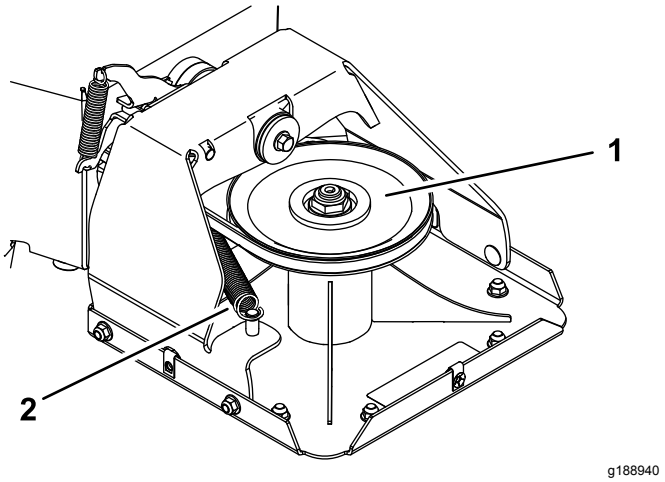

Figure 32

1. Poulie de plateau
2. Ressort d'extension

8. Enlevez la courroie du plateau de coupe de la poulie d'embrayage.
9. Acheminez la courroie neuve autour de la poulie d'embrayage, dans le guide de courroie, le long de la poulie de tension et autour de la poulie de plateau de coupe (Figure 32 et Figure 33).

   Remarque: Vérifiez que la courroie est chaussée correctement sur les deux poulies, sans vriller. La courroie doit être dans cette position pour qu'il soit possible d'installer le ressort d'extension.

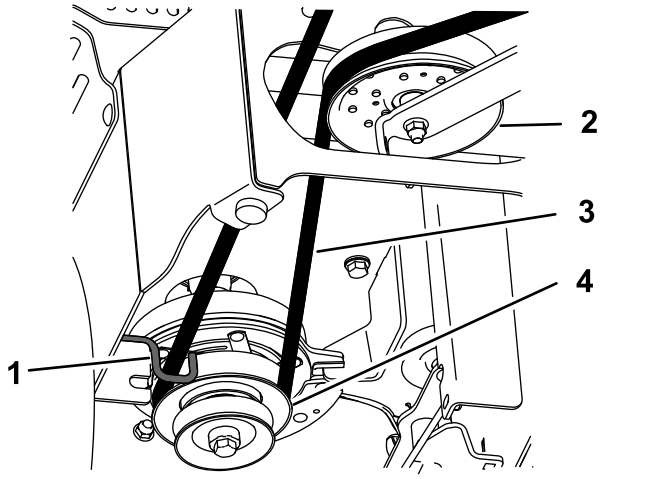

Figure 33

Transmission non représentée

1. Guide de courroie
2. Poulie de tension
3. Courroie d'entraînement du plateau de coupe
4. Poulie d'embrayage

10. Montez le ressort d'extension (Figure 32).
11. Abaissez le couvercle de courroie sur le plateau de coupe en alignant les fentes du couvercle et

les boulons latéraux. Serrez le boulon avant, puis les deux boulons latéraux (Figure 31).

12. Reposez la courroie de transmission ; voir Remplacement de la courroie de transmission (page 26).

Entretien de la tondeuse

Pour garantir une bonne qualité de coupe, la lame doit toujours être bien aiguisée. Il est utile de prévoir une ou plusieurs lames de réserve pour le remplacement et l'affûtage.

Consignes de sécurité relatives aux lames

Une lame usée ou endommagée peut se briser et projeter le morceau cassé dans votre direction ou celle d'autres personnes, et infliger des blessures graves ou mortelles. N'essayez jamais de réparer une lame endommagée car vous risquez de contrevenir aux normes de sécurité du produit.

- Contrôlez l'état et l'usure des lames périodiquement.
- Examinez toujours la lame avec prudence. Manipulez toujours la lame avec des gants ou en l'enveloppant dans un chiffon, et toujours avec prudence. Limitez-vous à remplacer ou aiguiser la lame ; n'essayez jamais de la redresser ou de la souder.

Avant le contrôle ou l'entretien de la lame

1. Garez la machine sur une surface plane et horizontale, désengagez la lame et serrez le frein de stationnement.
2. Tournez la clé de contact à la position ARRÊT, enlevez la clé et débranchez les fils des bougies.
3. Inclinez la machine pour décoller le plateau du sol et placez des cales en bois sous le plateau pour le maintenir soulevé.

Contrôle de la lame

Périodicité des entretiens: À chaque utilisation ou une fois par jour

1. Examinez le tranchant des lames (Figure 34).
2. Si la lame est émoussée ou présente des indentations, déposez-la et affûtez-la ; voir Aiguisage de la lame (page 30).
3. Contrôlez la lame.
4. Si vous remarquez que la lame est usée ou fissurée, remplacez-la (Figure 34).

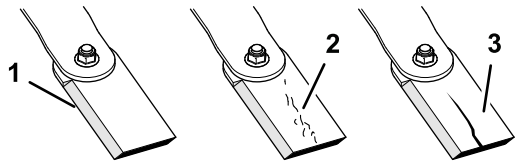

g248312

Figure 34

1. Tranchant
2. Usure
3. Fissure

Recherche d'une lame faussée

Lame droite seulement

⚠ ATTENTION

Une lame faussée ou endommagée peut se briser et projeter le morceau cassé dans votre direction ou celle de personnes à proximité, et infliger des blessures graves ou mortelles.

- **Remplacez toujours une lame faussée ou endommagée par une neuve.**
- **Ne créez pas d'indentations dans les bords ou à la surface de la lame, par exemple en la limant.**

1. Tournez la lame dans le sens longitudinal.
2. Sur une surface plane, mesurez la distance jusqu'au tranchant, à la position **A** de la lame (Figure 35).

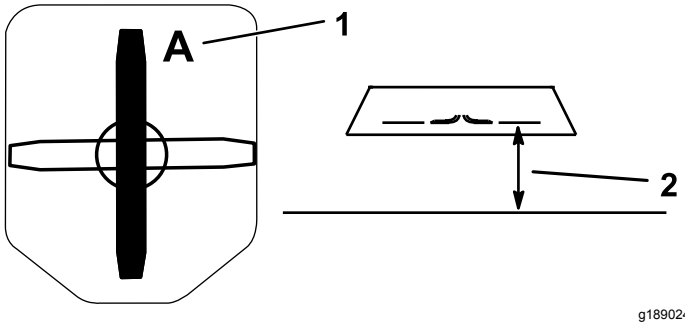

g189024

Figure 35

1. Position A
2. Point de mesure entre la lame et le sol plat

3. Tournez la lame de 180°.
4. Sur une surface plane, mesurez la distance jusqu'au tranchant de la lame, à la même position qu'à l'opération 2.

   Remarque: Les mesures obtenues aux opérations 2 et 4 ne doivent pas différer de plus de 3 mm.

Remarque: Si la différence est supérieure à 3 mm, la lame est faussée et doit être remplacée.

Dépose de la lame

Remplacez la lame si elle heurte un obstacle, si elle est déséquilibrée ou faussée. Pour garantir un rendement optimal et la sécurité continue de la machine, utilisez toujours des lames Toro d'origine. Les lames d'autres constructeurs peuvent entraîner la non-conformité aux normes de sécurité.

Remarque: Les lames-fléaux sont affûtées des 2 côtés ; vous pouvez donc les retourner pour obtenir un tranchant neuf.

Lame-fléau seulement

1. Tenez la lame par son extrémité avec un chiffon ou un gant épais.
2. Au bas de la coupelle d'axe, enlevez le boulon de lame, la rondelle bombée et la lame du support de lame (Figure 36).

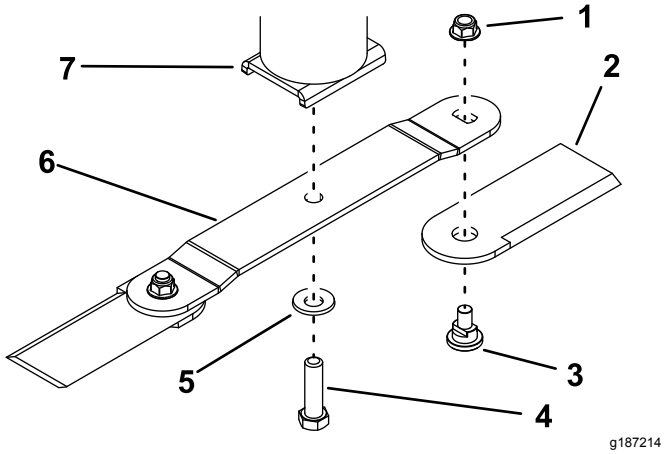

g187214

Figure 36

1. Écrou
2. Lame de fléau
3. Boulon de fléau
4. Boulon de lame
5. Rondelle bombée
6. Lame
7. Coupelle d'axe

3. Pour ne déposer que les lames-fléaux, détachez les fléaux de la lame principale en retirant le boulon et l'écrou de chaque fléau.

Lame droite seulement

1. Tenez la lame par son extrémité avec un chiffon ou un gant épais.
2. Retirez le boulon de lame, la rondelle bombée et la lame de la coupelle d'axe (Figure 37).

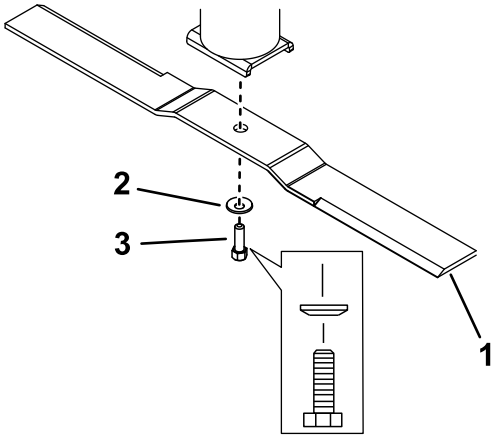

g189023

Figure 37

1. Lame
2. Rondelle bombée
3. Boulon de lame

Aiguisage de la lame

1. Au moyen d'une lime, aiguisez les tranchants aux deux extrémités de la lame (Figure 38).

   Remarque: Veillez à conserver l'angle de coupe d'origine.

   Remarque: Limez la même quantité de métal sur chacun des deux tranchants pour ne pas déséquilibrer la lame.

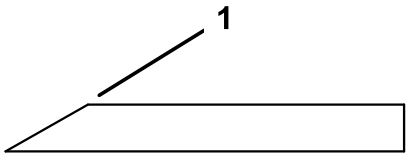

g192119

Figure 38

1. Affûter en conservant l'angle d'origine

2. Pour les lames droites seulement, vérifiez l'équilibrage de la lame en la plaçant sur un équilibreur (Figure 39).

   Si la lame est déséquilibrée, limez un peu de métal à l'arrière de la lame (côté opposé au tranchant) (Figure 36).

   Répétez la procédure jusqu'à ce que la lame soit équilibrée.

   Remarque: Si la lame reste horizontale, elle est équilibrée.

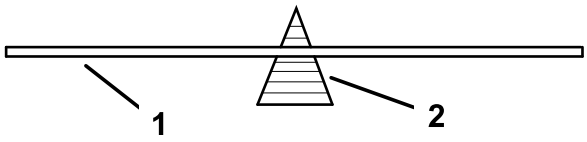

g192120

Figure 39

1. Lame
2. Équilibreur

Pose de la lame

Lame-fléau seulement

1. Fixez la lame à la coupelle d'axe à l'aide du boulon et de la rondelle bombée (Figure 36).

   Remarque: Veillez à orienter le côté concave de la rondelle vers la lame, et le côté convexe de la lame vers la coupelle d'axe.

2. Serrez le boulon à un couple de 136 à 149 N·m.
3. Pour poser seulement les lames-fléaux, fixez les fléaux au bout de la lame principale à l'aide du boulon et d'un écrou neuf pour chaque fléau (Figure 36). Serrez l'écrou à un couple de 103 à 127 N·m.

   Remarque: Remplacez toujours l'écrou de fléau retiré par une neuf.

   Remarque: Fixez les fléaux sur la face inférieure de la lame, pas sur le dessus.

Lame droite seulement

1. Placez la lame sur l'axe (Figure 37).

   Remarque: Veillez à orienter le côté convexe de la lame vers la coupelle d'axe.

2. Montez la rondelle bombée (face concave vers la lame) et le boulon de lame (Figure 37).
3. Serrez le boulon de la lame à un couple de 136 à 149 N·m.

Nettoyage

Nettoyage des débris sur la machine

La durée de vie de la machine est accrue par un nettoyage et un lavage réguliers. Nettoyez immédiatement la machine après l'avoir utilisée.

Avant le nettoyage, vérifiez que le bouchon du réservoir de carburant est bien serré pour éviter que de l'eau entre dans le réservoir.

Si vous utilisez un jet haute pression, veillez à ne pas endommager les autocollants de sécurité, les panneaux d'instruction et le moteur.

Remisage

Remisage de la machine

Si vous ne comptez pas utiliser la machine avant plus d'un mois, préparez-la au remisage comme suit :

1. Garez la machine sur une surface plane et horizontale, désengagez la lame et serrez le frein de stationnement.
2. Tournez la clé de contact à la position ARRÊT, enlevez la clé et débranchez le fil de la bougie.
3. Débarrassez l'extérieur de la machine, et surtout le moteur, des débris, des saletés et de la crasse.

   Important: **Vous pouvez laver la machine avec de l'eau et un détergent doux.**
4. Ajoutez un additif stabilisateur/conditionneur à base de pétrole dans le réservoir de carburant. Respectez les proportions spécifiées par le fabricant du stabilisateur. (7,8 ml par litre).

   Remarque: L'efficacité des stabilisateurs/conditionneurs est optimale lorsqu'ils sont mélangés à du carburant frais et sont utilisés de manière systématique.

   Important: **N'utilisez pas de stabilisateur à base d'alcool (éthanol ou méthanol). Ne conservez pas le carburant traité/additionné de stabilisateur plus de 3 mois.**
5. Faites tourner le moteur pendant 5 minutes pour faire circuler le carburant traité dans tout le circuit d'alimentation.
6. Arrêtez le moteur, laissez-le refroidir et vidangez le réservoir de carburant à l'aide d'un siphon à pompe. Débarrassez-vous du carburant conformément à la réglementation locale en matière d'environnement.
7. Remettez le moteur en marche et laissez-le tourner jusqu'à ce qu'il s'arrête.
8. Démarrez le moteur et laissez-le tourner jusqu'à ce qu'il ne veuille plus démarrer.
9. Faites l'entretien du filtre à air ; voir Entretien du filtre à air (page 18).
10. Vidangez l'huile moteur ; voir Vidange de l'huile moteur et remplacement du filtre à huile (page 20).
11. Déposez et chargez la batterie ; voir Charge de la batterie (page 24).
12. Déposez la bougie et vérifiez son état ; voir Entretien de la bougie (page 21).
13. Versez 2 cuillerées à soupe d'huile moteur dans l'ouverture laissée par la bougie. Actionnez le démarreur pour faire tourner le moteur et

bien répartir l'huile dans le cylindre. Posez les bougies. Ne rebranchez pas le fil de la ou des bougies.

14. Contrôlez et resserrez tous les boulons, écrous et vis. Réparez ou remplacez toute pièce endommagée.
15. Peignez toutes les surfaces métalliques éraflées ou mises à nu. Une peinture pour retouches est disponible chez les concessionnaires-réparateurs agréés.
16. Rangez la machine dans un endroit propre et sec, comme un garage ou une remise.
17. Couvrez la machine pour la protéger et la garder propre.

Dépistage des défauts

Problème	Cause possible	Mesure corrective
Le moteur surchauffe.	1. Charge excessive du moteur. 2. Bas niveau d'huile dans le carter moteur. 3. Les ailettes de refroidissement et les passages d'air sous le carter du ventilateur du moteur sont obstrués. 4. Le filtre à air est encrassé. 5. Impuretés, eau ou carburant altéré dans le système d'alimentation.	1. Ralentissez. 2. Faites l'appoint d'huile moteur. 3. Dégagez les ailettes de refroidissement et les passages d'air. 4. Nettoyez ou remplacez l'élément du filtre à air. 5. Contactez un concessionnaire-réparateur agréé
Le démarreur ne fonctionne pas.	1. La commande de la lame est en position engagée. 2. La batterie est à plat. 3. Les connexions électriques sont corrodées ou desserrées. 4. Le fusible a grillé. 5. Un relais ou un contact est défectueux.	1. Désengagez la commande de la lame. 2. Rechargez la batterie. Tournez la clé de contact en position ARRÊT et enlevez la clé quand vous n'utilisez pas la machine pour éviter de décharger la batterie. 3. Contrôlez le bon contact des connexions électriques. 4. Remplacez le fusible. 5. Contactez un concessionnaire-réparateur agréé.
Le moteur ne démarre pas, démarre difficilement ou cale.	1. Le réservoir de carburant est vide. 2. Le filtre à air est encrassé. 3. Un ou des fils de bougie sont mal connectés ou débranchés. 4. Une ou des bougies sont piquées ou encrassées, ou l'écartement des électrodes est incorrect. 5. Le filtre à carburant est encrassé. 6. Impuretés, eau ou carburant altéré dans le système d'alimentation. 7. Le mauvais type de carburant est présent dans le réservoir de carburant. 8. Bas niveau d'huile dans le carter moteur.	1. Faites le plein de carburant. 2. Nettoyez ou remplacez l'élément du filtre à air. 3. Rebranchez le fil de la ou des bougies. 4. Montez une ou des bougies neuves avec l'écartement des électrodes correct. 5. Remplacez le filtre à carburant. 6. Contactez un concessionnaire-réparateur agréé. 7. Vidangez le réservoir et faites le plein avec le carburant approprié. 8. Faites l'appoint d'huile moteur.
Le moteur perd de la puissance.	1. Charge excessive du moteur. 2. Le filtre à air est encrassé. 3. Bas niveau d'huile dans le carter moteur. 4. Les ailettes de refroidissement et les passages d'air sous le carter du ventilateur du moteur sont obstrués. 5. Une ou des bougies sont piquées ou encrassées, ou l'écartement des électrodes est incorrect. 6. L'évent du réservoir de carburant est bouché. 7. Le filtre à carburant est encrassé. 8. Impuretés, eau ou carburant altéré dans le circuit d'alimentation. 9. Le mauvais type de carburant est présent dans le réservoir de carburant.	1. Ralentissez. 2. Nettoyez l'élément du filtre à air. 3. Faites l'appoint d'huile moteur. 4. Dégagez les ailettes de refroidissement et les passages d'air. 5. Montez une ou des bougies neuves avec l'écartement des électrodes correct. 6. Contactez un concessionnaire-réparateur agréé. 7. Remplacez le filtre à carburant. 8. Contactez un concessionnaire-réparateur agréé. 9. Vidangez le réservoir et faites le plein avec le carburant approprié.

Problème	Cause possible	Mesure corrective
Vibrations anormales.	1. Les boulons de fixation du moteur sont desserrés. 2. Poulies de moteur, de tension ou de lames desserrées. 3. La poulie du moteur est endommagée. 4. Une ou des lames sont faussées ou déséquilibrées. 5. Boulon de lame desserré. 6. L'axe d'une lame est faussé.	1. Resserrez les boulons de fixation du moteur. 2. Resserrez la poulie voulue. 3. Contactez un concessionnaire-réparateur agréé. 4. Remplacez la ou les lames. 5. Serrez le boulon de fixation de la lame. 6. Contactez un concessionnaire-réparateur agréé.
La hauteur de coupe est inégale.	1. La ou les lames sont émoussées. 2. La ou les lames sont faussées. 3. Le dessous du plateau de coupe est encrassé. 4. L'axe d'une lame est faussé.	1. Affûtez la ou les lames. 2. Montez une lame neuve. 3. Nettoyez le dessous du plateau de coupe. 4. Contactez un concessionnaire-réparateur agréé.
La lame ne tourne pas.	1. La courroie du plateau de coupe est déchaussée e la poulie. 2. La commande de débrayage de la lame est défectueuse. 3. La courroie du plateau de coupe est usée, lâche ou cassée.	1. Installez la courroie du plateau de coupe. 2. Contactez un concessionnaire-réparateur agréé. 3. Remplacez la courroie du plateau de coupe.
La débroussailleuse ne bouge pas quand la la transmission aux roues est engagée.	1. La courroie de transmission est déchaussée des poulies. 2. La courroie de transmission est usée, lâche ou cassée. 3. La dérivation de la transmission est engagée. 4. Le frein de stationnement est serré. 5. La clavette de l'arbre qui entraîne les roues est absente ou cisaillée sur une ou les deux roues. 6. La transmission est défectueuse.	1. Installez la courroie de transmission. 2. Remplacez la courroie de transmission. 3. Désengagez la dérivation de la transmission. 4. Desserrez le frein de stationnement. 5. Remplacez la clavette de l'arbre. 6. Contactez un concessionnaire-réparateur agréé.
La performance de coupe est médiocre.	1. La vitesse de déplacement en marche avant est trop élevée. 2. La lame est émoussée. 3. Des débris bouchent le dessous du carter du plateau de coupe.	1. Réduisez la vitesse de marche avant. 2. Aiguisez ou remplacez la lame. 3. Enlevez les débris sous le plateau de coupe.

Remarques:

Remarques:

Remarques:

Proposition 65 de Californie – Information concernant cet avertissement

En quoi consiste cet avertissement ?

Certains produits commercialisés présentent une étiquette d'avertissement semblable à ce qui suit :

AVERTISSEMENT : Cancer et troubles de la reproduction – www.p65Warnings.ca.gov.

Qu’est-ce que la Proposition 65 ?

La Proposition 65 s'applique à toute société exerçant son activité en Californie, qui vend des produits en Californie ou qui fabrique des produits susceptibles d'être vendus ou importés en Californie. Elle stipule que le Gouverneur de Californie doit tenir et publier une liste des substances chimiques connues comme causant des cancers, malformations congénitales et/ou autres troubles de la reproduction. Cette liste, qui est mise à jour chaque année, comprend des centaines de substances chimiques présentes dans de nombreux objets du quotidien. La Proposition 65 a pour objet d'informer le public quant à l'exposition à ces substances chimiques.

La Proposition 65 n'interdit pas la vente de produits contenant ces substances chimiques, mais impose la présence d'avertissements sur tout produit concerné, sur son emballage ou sur la documentation fournie avec le produit. D’autre part, un avertissement de la Proposition 65 ne signifie pas qu’un produit est en infraction avec les normes ou exigences de sécurité du produit. D'ailleurs, le gouvernement californien a clairement indiqué qu'un avertissement de la Proposition 65 « n'est pas une décision réglementaire quant au caractère « sûr » ou « dangereux » d'un produit ». Bon nombre de ces substances chimiques sont utilisées dans des produits du quotidien depuis des années, sans aucun effet nocif documenté. Pour plus de renseignements, rendez-vous sur https://oag.ca.gov/prop65/faqs-view-all.

Un avertissement de la Proposition 65 signifie qu’une société a soit (1) évalué l’exposition et conclu qu’elle dépassait le « niveau ne posant aucun risque significatif »; soit (2) choisi d’émettre un avertissement simplement sur la base de sa compréhension quant à la présence d’une substance chimique de la liste, sans tenter d’en évaluer l’exposition.

Cette loi s’applique-t-elle de partout ?

Les avertissements de la Proposition 65 sont exigés uniquement en vertu de la loi californienne. Ces avertissements sont présents dans tout l'état de Californie, dans des environnements très variés, notamment mais pas uniquement les restaurants, magasins d'alimentations, hôtels, écoles et hôpitaux, et sur un vaste éventail de produits. En outre, certains détaillants en ligne et par correspondance fournissent des avertissements de la Proposition 65 sur leurs sites internet ou dans leurs catalogues.

Comment les avertissements de Californie se comparent-ils aux limites fédérales ?

Les normes de la Proposition 65 sont souvent plus strictes que les normes fédérales et internationales. Diverses substances exigent un avertissement de la Proposition 65 à des niveaux bien inférieurs aux limites d'intervention fédérales. Par exemple, la norme de la Proposition 65 en matière d’avertissements pour le plomb se situe à 0,5 µg/jour, soit bien moins que les normes fédérales et internationales.

Pourquoi l'avertissement ne figure-t-il pas sur tous les produits semblables ?

- Pour les produits commercialisés en Californie, l'étiquetage Proposition 65 est exigé, tandis qu’il ne l’est pas sur des produits similaires commercialisés ailleurs.
- Il se peut qu’une société impliquée dans un procès lié à la Proposition 65 et parvenant à un accord soit obligée d’utiliser les avertissements de la Proposition 65 pour ses produits, tandis que d’autres sociétés fabriquant des produits semblables peuvent ne pas être soumises à cette obligation.
- L'application de la Proposition 65 n'est pas uniforme.
- Certaines sociétés peuvent choisir de ne pas indiquer d'avertissements car elles considèrent qu'elles n'y sont pas obligées au titre de la Proposition 65 ; l'absence d'avertissements sur un produit ne signifie pas que le produit ne contient pas de substances de la liste à des niveaux semblables.

Pourquoi cet avertissement apparaît-il sur les produits Toro ?

Toro a choisi de fournir aux consommateurs le plus d'information possible afin qu'ils puissent prendre des décisions éclairées quant aux produits qu'ils achètent et utilisent. Toro fournit des avertissements dans certains cas d'après ses connaissances quant à la présence de l'une ou plusieurs des substances chimiques de la liste, sans en évaluer le niveau d'exposition, car des exigences de limites ne sont pas fournies pour tous les produits chimiques de la liste. Bien que l'exposition avec les produits Toro puisse être négligeable ou parfaitement dans les limites « sans aucun risque significatif », par mesure de précaution, Toro a décidé de fournir les avertissements de la Proposition 65. De plus, en l'absence de ces avertissements, la société Toro pourrait être poursuivie en justice par l'État de Californie ou par des particuliers cherchant à faire appliquer la Proposition 65, et donc assujettie à d'importantes pénalités.

Déclaration de confidentialité européenne

Les renseignements recueillis par Toro
Toro Warranty Company (Toro) respecte votre vie privée. Pour nous permettre de traiter votre réclamation au titre de la garantie et de vous contacter dans l'éventualité d'un rappel de produit, nous vous prions de nous communiquer certains renseignements personnels, soit directement soit par l'intermédiaire de votre société ou concessionnaire Toro local(e).

Le système de garantie de Toro est hébergé sur des serveurs situés aux États-Unis où la loi relative à la protection de la vie privée n'offre pas forcément la même protection que dans votre pays.

EN NOUS FOURNISSANT DES RENSEIGNEMENTS PERSONNELS, VOUS CONSENTEZ À CE QUE NOUS LES TRAITIONS COMME DÉCRIT DANS LE PRÉSENT AVIS DE CONFIDENTIALITÉ.

L'utilisation des renseignements par Toro
Toro peut utiliser vos renseignements personnels pour traiter vos réclamations au titre de la garantie et vous contacter dans l'éventualité d'un rappel de produit, ainsi que pour vous communiquer toute information nécessaire. Toro pourra partager les renseignements personnels que vous lui aurez communiqués avec les filiales, concessionnaires ou autres associés Toro en rapport avec ces activités. Nous ne vendrons vos renseignements personnels à aucune autre société. Nous nous réservons le droit de divulguer des renseignements personnels afin de satisfaire aux lois applicables et aux demandes des autorités concernées, pour assurer l'utilisation correcte de nos systèmes ou votre protection et celle d'autres usagers.

Conservation de vos renseignements personnels
Nous conserverons vos renseignements personnels uniquement pendant la durée nécessaire pour répondre aux fins pour lesquelles nous les avons collectés ou autres fins légitimes (comme la conformité réglementaire), ou conformément à la loi en vigueur.

Engagement de Toro relatif à la sécurité de vos renseignements personnels
Nous prenons toutes les précautions raisonnables pour protéger la sécurité de vos renseignements personnels. Nous prenons également les mesures nécessaires pour que vos renseignements personnels restent exacts et à jour.

Consultation et correction de vos renseignements personnels
Si vous souhaitez vérifier ou modifier vos renseignements personnels, veuillez nous contacter par courriel à legal@toro.com.

Droit australien de la consommation

Les clients australiens trouveront les détails concernant le Droit australien de la consommation à l'intérieur de l'emballage ou auprès de leur concessionnaire Toro local.



Count on it.