Form No. 3422-374 Rev A

Souprava pro obnovu kolejnic pro hnací jednotku Greensmaster Flex 1820 s univerzálním groomerem

Vlečený přívěs Trans Pro 100

Číslo modelu 138-4966

Návod k instalaci

Instalace

Vyjímatelné díly

Pro ověření, že byly dodány všechny součásti, použijte tabulku níže.

Popis	Množ-ství	Použití
Vratový šroub Rozpěrný kroužek Zajišťovací držák	8 8 2	Nainstalujte sadu.
Pravý šestihranný hřídel Levý šestihranný hřídel	1 1	Naložte stroj.

Poznámka: Demontované součásti nelikvidujte, pokud není uvedeno jinak.

1. Demontujte nákladové plošiny u příčných trubek montážních celků trubek.
2. Demontujte montážní celky trubek z obou stran přívěsu.

   Poznámka: Demontované vratové šrouby a rozpěrky můžete zlikvidovat.
3. Namontujte montážní celky trubek se 4 rozpěrkami mezi upevňovacími držáky montážního celku trubky a stěny přívěsu pomocí 4 vratových šroubů ze soupravy (Obrázek 1).

   Poznámka: Umístěte montážní celky trubek tak, aby příčné trubky byly v zadní části přívěsu.

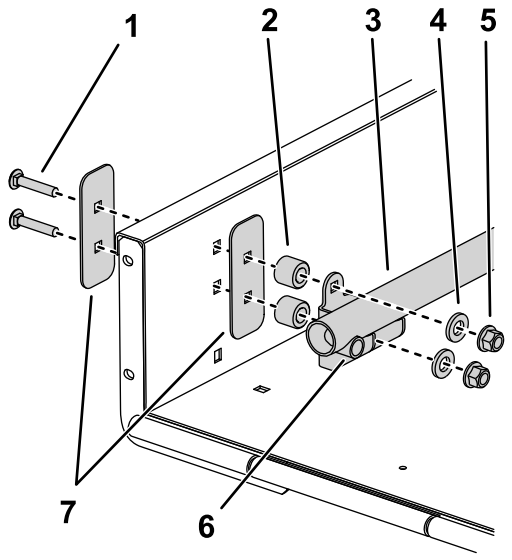

g251111

Obrázek 1

1. Vratový šroub ze soupravy
2. Rozpěrný kroužek soupravy
3. Montážní celek trubky
4. Podložka
5. Matice
6. Příčná trubka
7. Výztužná deska

4. Demontujte stávající zajišťovací držáky z obou stran plošiny.

   Poznámka: Zajišťovací držáky můžete zlikvidovat.

© 2018—The Toro® Company
8111 Lyndale Avenue South
Bloomington, MN 55420

Zaregistrujte svůj výrobek na adrese www.Toro.com.

Překlad originálu (CS)
Vytištěno v USA
Všechna práva vyhrazena

3422-374 A

5. Namontujte nákladové plošiny, rozpěrku a upevňovací součásti demontované v kroku 1 k příčným trubkám.

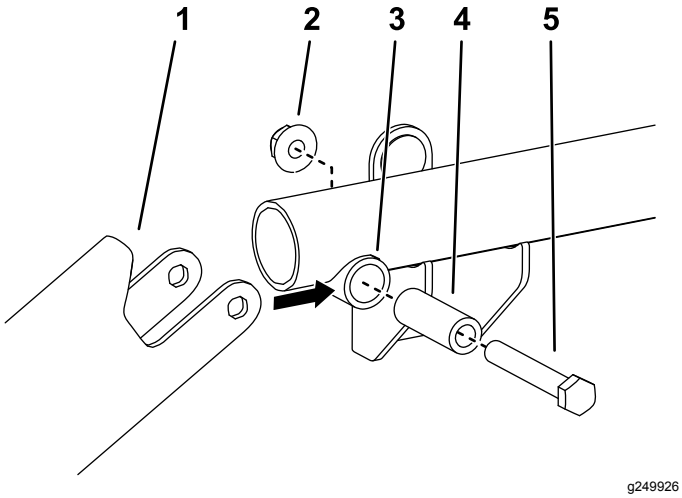

Obrázek 2

1. Nákladová plošina
2. Matice
3. Příčná trubka
4. Rozpěrka příčné trubky
5. Šroub

6. Umístěte zajišťovací držák ze soupravy na každou stranu plošiny tak, aby byly vyrovnány se spodní stranou nákladových plošin, zasuňte kolíky s povrchovou úpravou do nákladových plošin a vyrovnejte s otvory v plošině (Obrázek 4). Použijte pouze 1 pár upevňovacích otvorů na jeden zajišťovací držák.
7. Volně namontujte každý zajišťovací držák k plošině pomocí šroubů s přírubovou hlavou (5/16 x ¾") a matic s nákružkem, které byly demontovány v kroku 4.

   Poznámka: Pokud držadlo plošiny koliduje s montážním upevňovacím prvkem zajišťovacího držáku, dle potřeby zbruste koncovou část držadla, čímž odkryjete otvor (Obrázek 3). Opravte lak.

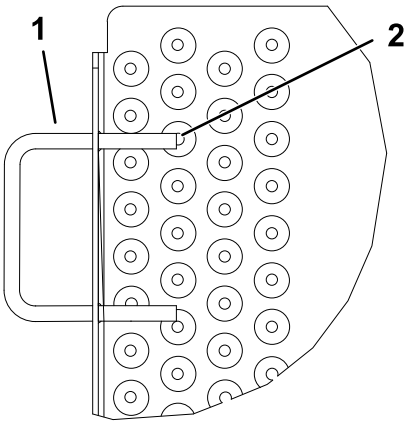

Obrázek 3

1. Držadlo plošiny
2. Zde sbrousit

8. Zvedněte a zajistěte plošinu. Nastavte zajišťovací držáky tak, aby byly nasazeny na kolících a utáhněte šrouby a matice s nákružkem (Obrázek 3 a Obrázek 4).

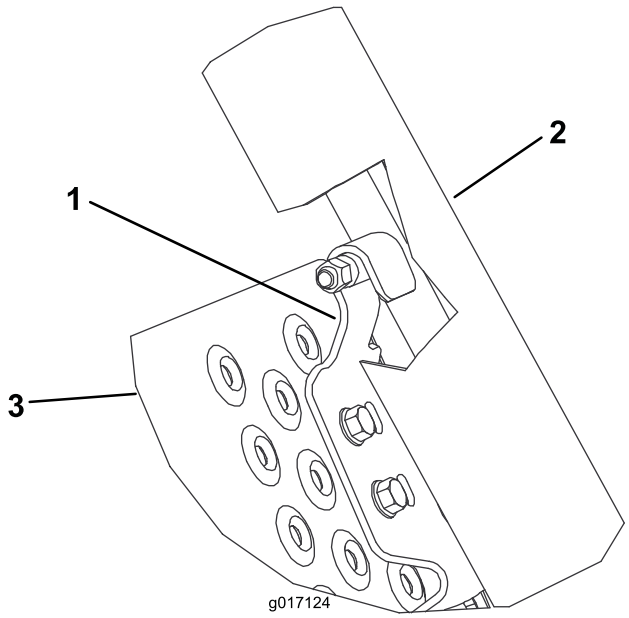

Obrázek 4

1. Zajišťovací držák
2. Nákladové plošiny
3. Plošina

Montáž kolejnicových kol

1. Před seřizováním stroje vypněte motor, vytáhněte klíč a počkejte, až se všechny pohybující se části zastaví.
2. Demontujte kolejnicová kola z obou stran stroje.
3. Zabezpečte válec, aby se nemohl otáčet při povolování a utahování šestihranných hřídelí.
4. Demontujte stávající hřídele kol z obou stran stroje.

Důležité: **Pravý hřídel má levostranný závit, takže k jeho demontáži je třeba s ním otáčet doprava.**

5. Namontujte pravý šestihranný hřídel (krátký) na pravou stranu stroje.

   Důležité: **Pravý hřídel má levostranný závit, takže k jeho montáži je třeba s ním otáčet doleva.**

6. Namontujte levý šestihranný hřídel (dlouhý) na levou stranu stroje.

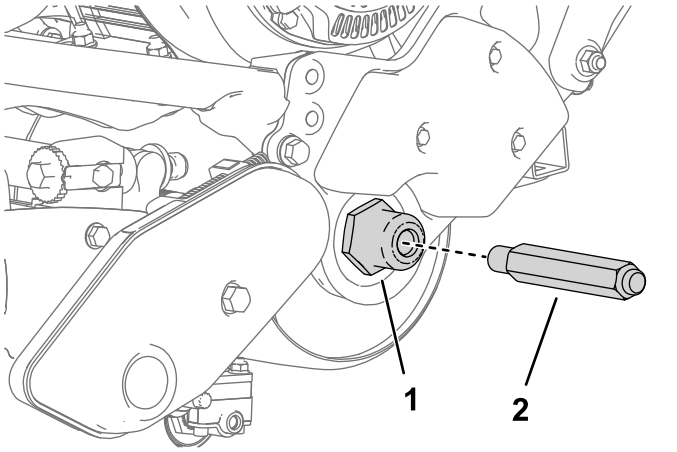

Obrázek 5

Zobrazena levá strana

1. Našroubujte hřídel do strany stroje.
2. Levý šestihranný hřídel

7. Na každý hřídel nasaďte kolejnicové kolo a zajistěte jej pomocí kolové spony (Obrázek 6).

   Důležité: **Namontujte kola s kanály natočenými směrem od stroje, opačně od textových pokynů na kole.**

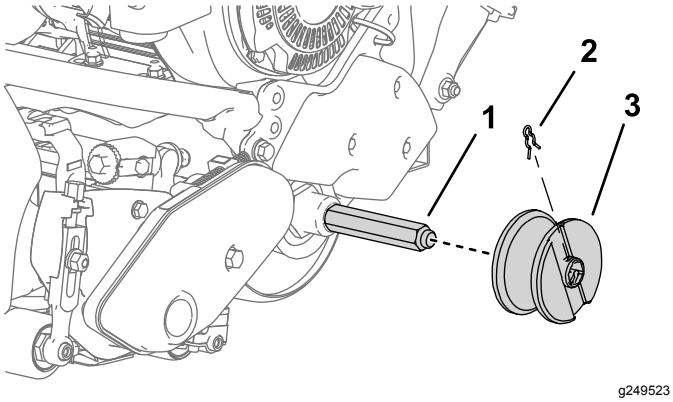

Obrázek 6

Zobrazena levá strana

1. Hřídel kola ze soupravy
2. Kolová spona
3. Kolejnicové kolo (kanál směřuje ven)



Count on it.