Form No. 3422-375 Rev A

Opdateringssæt til skinner for Greensmaster Flex 1820-traktionsenhed med universaltrimmer

Trukket Trans Pro 100-anhænger

Modelnr. 138-4966

Monteringsvejledning

Montering

Løsdele

Brug skemaet herunder til at kontrollere, at alle dele er blevet leveret.

Beskrivelse	Antal	Anvendelse
Bræddebolt Afstandsbøsning Låsebeslag	8 8 2	Monter sættet.
Højre sekskantede aksel Venstre sekskantede aksel	1 1	Maskinen læsses.

Bemærk: Undlad at kassere afmonterede dele, medmindre andet er anført.

1. Fjern læsseramperne fra rørenhedernes krydsrør.
2. Fjern rørenhederne fra hver side af anhængeren.

   Bemærk: Du kan kassere de afmonterede bræddebolte og afstandsbøsninger.
3. Monter rørenhederne med de 4 afstandsbøsninger mellem rørenhedens monteringsbeslag og anhængerens vægge vha. de 4 bræddebolte fra sættet (Figur 1).

   Bemærk: Anbring rørenhederne, så krydsrørene sidder mod anhængerens bagside.

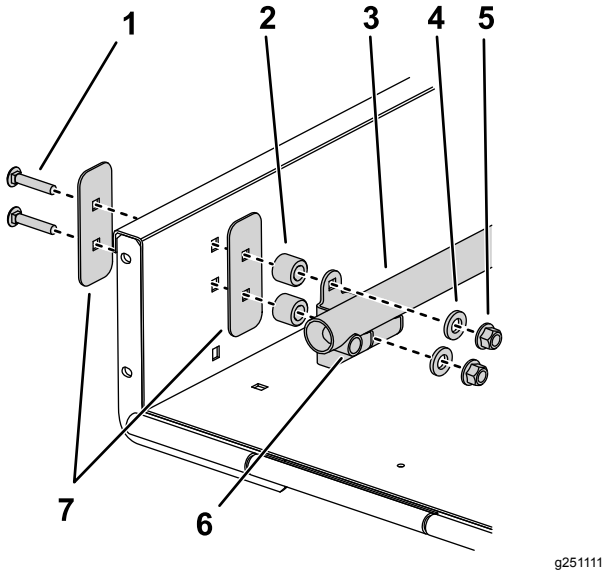

Figur 1

1. Bræddebolt fra sættet
2. Afstandsbøsning fra sættet
3. Rørenhed
4. Spændeskive
5. Møtrik
6. Krydsrør
7. Afstiverplade

4. Fjern de eksisterende låsebeslag fra hver side af rampen.

   Bemærk: Du kan kassere låsebeslagene.

© 2018—The Toro® Company
8111 Lyndale Avenue South
Bloomington, MN 55420

Registrer dit produkt på www.Toro.com.

CE

Oversættelse af original (DA)
Trykt i USA
Alle rettigheder forbeholdes

3422-375 A

5. Monter læsseramperne, afstandsbøsningen og de dele, du fjernede i trin 1, på krydsrørene.

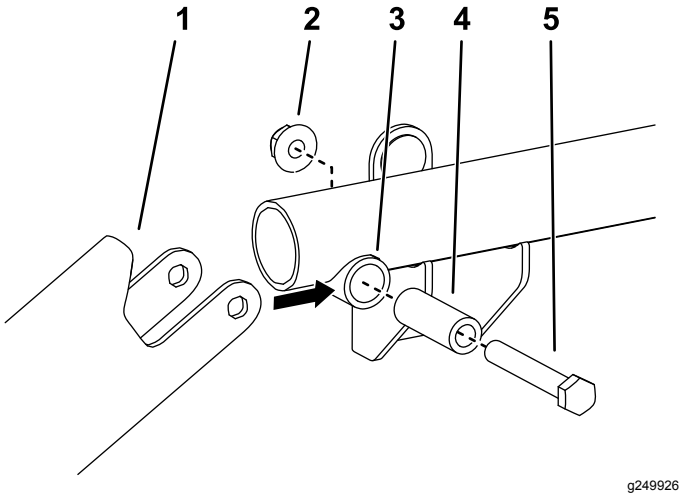

Figur 2

1. Læsserampe
2. Møtrik
3. Krydsrør
4. Afstandsbøsning til krydsrør
5. Bolt

6. Anbring et låsebeslag fra sættet i hver side af rampen, så de flugter med læsserampernes underside, går i indgreb med de smurte stifter i læsseramperne og flugter med hullerne i rampen (Figur 4). Brug kun 1 par monteringshuller pr. låsebeslag.
7. Monter løst hvert låsebeslag på rampen med de flangehovedskruer og flangemøtrikker på 5/16" x ¾", du fjernede i trin 4.

   Bemærk: Hvis rampens håndtag er i vejen for låsebeslagets monteringsholder, skal du efter behov slibe håndtagets ende af for at blotlægge hullet (Figur 3). Reparer malingen.

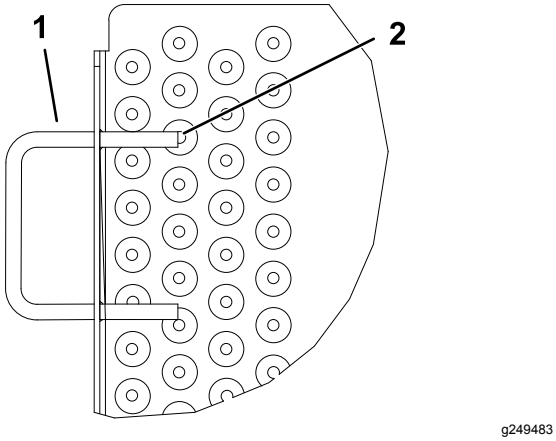

Figur 3

1. Rampens håndtag
2. Slib her

8. Løft og lås rampen. Juster låsebeslagene, så de griber ind i stifterne, og stram flangeskruerne og møtrikkerne (Figur 3 og Figur 4).

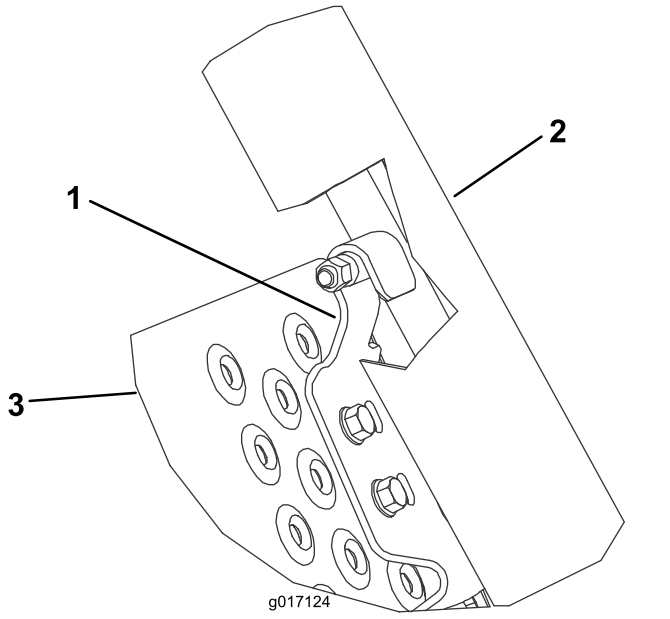

Figur 4

1. Låsebeslag
2. Læsseramper
3. Rampe

Montering af skinnehjulene

1. Sluk for motoren, tag nøglen ud, og vent, til alle bevægelige dele er standset, før du justerer maskinen.
2. Afmonter skinnehjulene fra begge sider af maskinen.
3. Fastgør tromlen, så den ikke flytter sig, når de sekskantede aksler løsnes og strammes.
4. Fjern de eksisterende hjulaksler fra begge sider af maskinen.

   Vigtigt: **Den højre aksel har venstregevind. Drej den med uret for at fjerne den.**
5. Monter den højre (korte) sekskantede aksel på højre side af maskinen.

   Vigtigt: **Den højre sekskantede aksel har venstregevind. Drej den mod uret for at montere den.**
6. Monter den venstre sekskantede (lange) aksel på venstre side af maskinen.

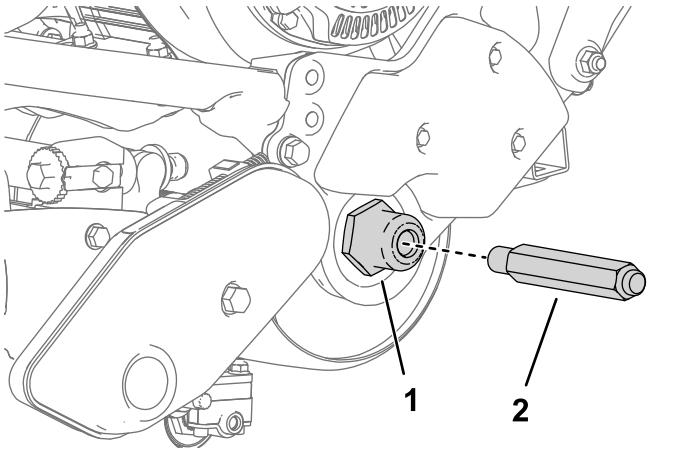

g249522

Figur 5

Set fra venstre side

1. Skru akslen ind på siden af maskinen.
2. Venstre sekskantede aksel

7. Sæt et skinnehjul på hver aksel, og fastgør det med en hjulclips (Figur 6).

   Vigtigt: **Monter hjulene, så kanalerne vender væk fra maskinen, modsat instruktionen på hjulene.**

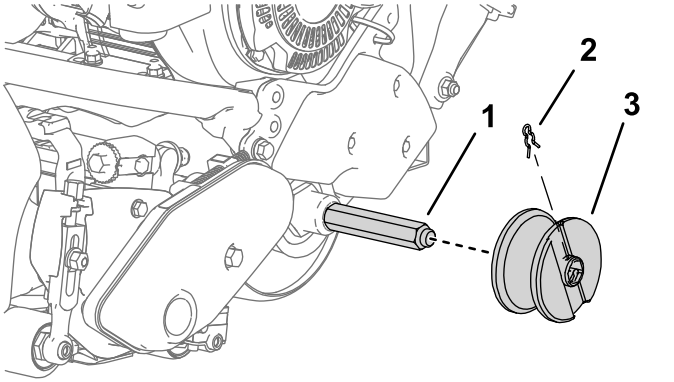

g249523

Figur 6

Set fra venstre side

1. Hjulaksel fra sættet
2. Hjulclips
3. Skinnehjul (kanal vender udad)



Count on it.