Form No. 3422-376 Rev A

Schienen-Update Kit für Zugmaschine Greensmaster Flex 1820 mit Universal Groomer

Anhänger Trans Pro 100

Modellnr. 138-4966

Installationsanweisungen

Installation

Einzelteile

Prüfen Sie anhand der nachstehenden Tabelle, dass Sie alle im Lieferumfang enthaltenen Teile erhalten haben.

Beschreibung	Menge	Verwendung
Schlossschraube	8	Bauen Sie das Kit ein.
Distanzstück	8	
Sperrhalterung	2	
Rechte Sechskantwelle	1	Verladen der Maschine.
Linke Sechskantwelle	1	

Hinweis: Ausgebaute Teile nicht entsorgen, sofern Sie nicht anderweitig angegeben.

1. Entfernen Sie die Laderampen von den Querrohren der Rohre.
2. Entfernen Sie die Rohre von jeder Seite des Anhängers.

   Hinweis: Sie können den entfernten Schlossschrauben und Distanzstücke wegwerfen.
3. Montieren Sie die Rohre mit den vier Distanzstücken zwischen den Halterungen der Rohre und den Wänden des Anhängers mit den vier Schlossschrauben (Bild 1).

   Hinweis: Positionieren Sie die Rohre so, dass die Querrohre hinten am Anhänger sind.

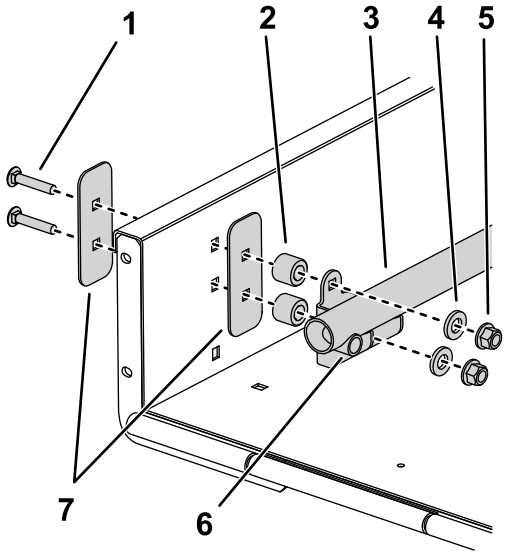

Bild 1

1. Schlossschraube aus dem Kit
2. Distanzstück aus dem Kit
3. Schläuche
4. Scheibe
5. Mutter
6. Querrohr
7. Verstärkungsplatte

4. Entfernen Sie die vorhandenen Sperrhalterungen von jeder Seite der Rampe.

   Hinweis: Sie können den Sperrhalterungen wegwerfen.

© 2018—The Toro® Company
8111 Lyndale Avenue South
Bloomington, MN 55420

Registrieren Sie Ihr Produkt unter www.Toro.com.

CE

Originaldokuments (DE)
Druck: USA
Alle Rechte vorbehalten

3422-376 A

5. Montieren Sie die Laderampen, Distanzstücke und Befestigungselemente, den Sie in Schritt 1 entfernt haben, an den Querrohren.

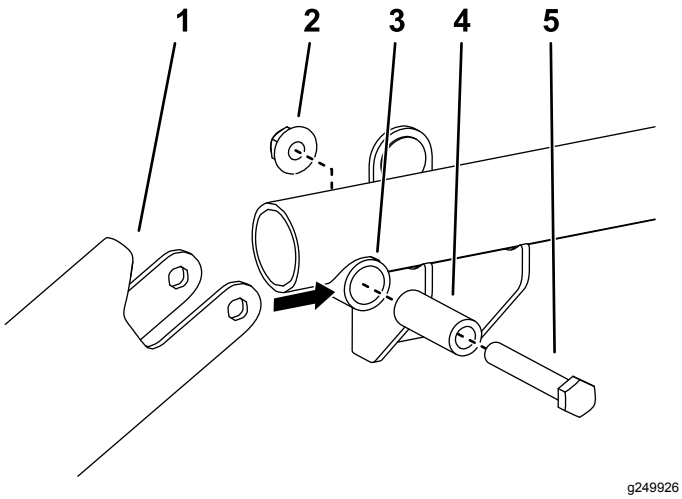

Bild 2

1. Laderampe
2. Mutter
3. Querrohr
4. Querrohr-Distanzstück
5. Schraube

6. Positionieren Sie eine Sperrhalterung so an jeder Seite der Rampe, dass sie mit der Unterseite der Laderampen ausgefluchtet, in den beschichteten Stiften in den Laderampen eingerastet und mit den Löchern in der Rampe ausgefluchtet ist (Bild 4). Verwenden Sie nur ein Paar der Befestigungslöcher pro Sperrhalterung.
7. Befestigen Sie jede Sperrhalterung lose mit Bundbolzen (5/16" x ¾") und Bundmuttern an der Rampe, die Sie in Schritt 4 ausgebaut haben.

   Hinweis: Wenn der Rampengriff die Aufnahmebefestigungen der Sperrhalterung berührt, schleifen Sie ggf. das Ende des Griffs ab, um das Loch freizulegen (Bild 3). Bessern Sie alle Lackschäden aus.

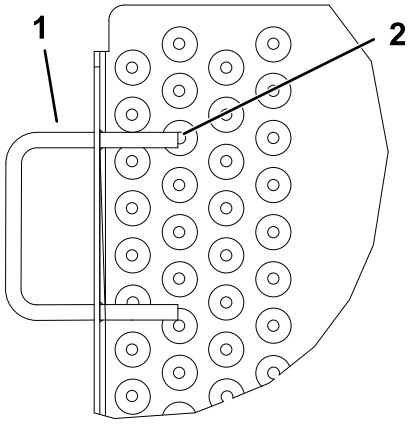

Bild 3

1. Rampengriff
2. Hier schleifen

8. Heben und arretieren Sie die Rampe. Stellen Sie die Sperrhalterungen so ein, dass sie in den Stiften eingerastet sind, und ziehen Sie die Bundbolzen und Bundmuttern an (Bild 3 und Bild 4).

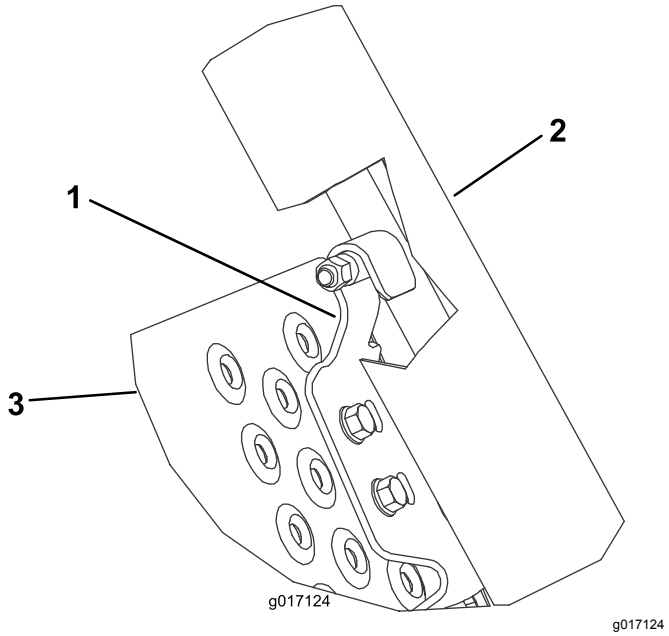

Bild 4

1. Sperrhalterung
2. Laderampen
3. Rampe

Befestigen der Schienenräder

1. Stellen Sie vor Beginn der Einstellarbeiten am Fahrzeug den Motor ab, ziehen Sie den Schlüssel ab und warten Sie, bis alle rotierenden Teile zum Stillstand gekommen sind.
2. Nehmen Sie die Schienenräder von beiden Seiten der Maschine ab.
3. Sichern Sie die Trommel gegen Verschieben beim Lösen und Anziehen der Sechskantwellen.
4. Entfernen Sie die bestehenden Radwellen von beiden Seiten der Maschine.

   Wichtig: **Die rechte Achse hat ein Linksgewinde, zum Entfernen im Uhrzeigersinn drehen.**

5. Montieren Sie die rechte Sechskantwelle (kurz) an der rechten Seite der Maschine.

   Wichtig: **Die rechte Sechskantwelle hat ein Linksgewinde, zum Entfernen gegen den Uhrzeigersinn drehen.**

6. Montieren Sie die linke Sechskantwelle (lang) an der linken Seite der Maschine.

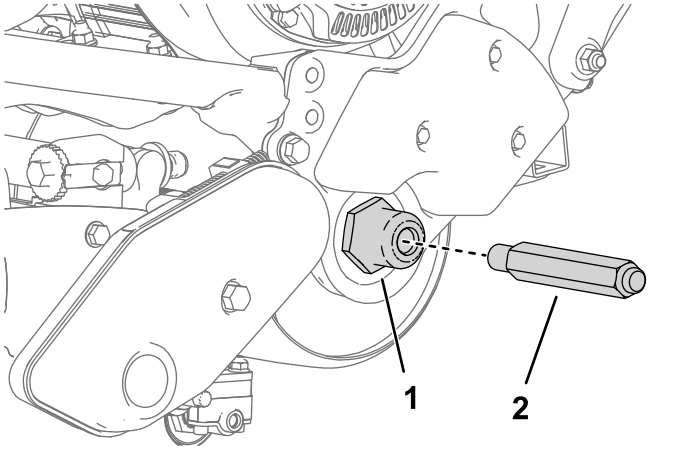

g249522

Bild 5

Bild zeigt linke Seite

1. Schrauben Sie die Welle in die Seiten der Maschine ein.
2. Linke Sechskantwelle

7. Setzen Sie ein Schienenrad auf jede Welle und befestigen es mit einem Radclip (Bild 6).

   Wichtig: **Installieren Sie die Räder mit den Kanälen so, dass diese von der Maschine weg zeigen, entgegen der Textanweisung auf dem Rad.**

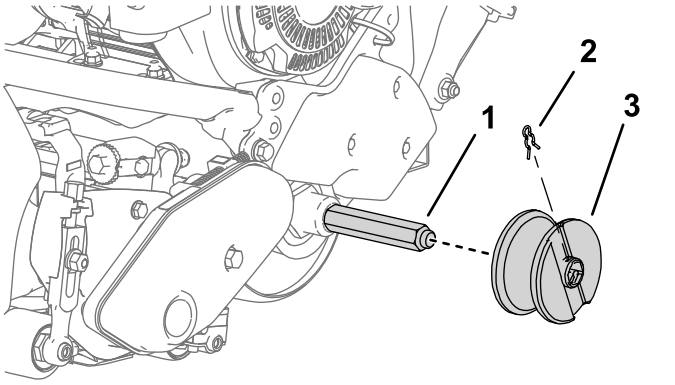

g249523

Bild 6

Bild zeigt linke Seite

1. Radwelle des Kits
2. Radclip
3. Schienenrad (Kanal nach außen gerichtet)



Count on it.