Form No. 3422-377 Rev A

Kit de actualización de raíles para la unidad de tracción Greensmaster Flex 1820 con Groomer universal

Remolque Trans Pro 100

Nº de modelo 138-4966

Instrucciones de instalación

Instalación

Piezas sueltas

Utilice la tabla siguiente para verificar que no falta ninguna pieza.

Descripción	Cant.	Uso
Perno de cuello cuadrado	8	Instalación del kit.
Espaciador	8	
Placa de enganche	2	
Eje hexagonal derecho	1	Cargue la máquina.
Eje hexagonal izquierdo	1	

Nota: No deseche las piezas retiradas a menos que se especifique lo contrario.

1. Retire las rampas de carga de los tubos transversales de los conjuntos de tubo.
2. Retire los conjuntos de tubo de cada lado del remolque.

   Nota: Puede desechar los pernos de cuello cuadrado y los espaciadores.
3. Instale los conjuntos de tubo con los 4 espaciadores entre los soportes de montaje del conjunto de tubo y las paredes del remolque usando los 4 pernos de cuello cuadrado del kit (Figura 1).

   Nota: Monte los conjuntos de tubo de manera que los tubos transversales queden en la parte trasera del remolque.

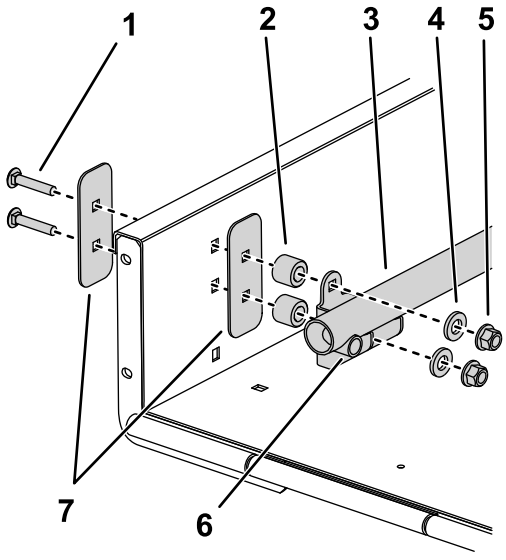

g251111

Figura 1

1. Perno de cuello cuadrado del kit
2. Espaciador de kit
3. Conjunto de tubo
4. Arandela
5. Tuerca
6. Tubo transversal
7. Placa de refuerzo

4. Retire las placas de enganche existentes de cada lado de la rampa.

   Nota: Puede desechar las placas de enganche.

© 2018—The Toro® Company
8111 Lyndale Avenue South
Bloomington, MN 55420

Registre su producto en www.Toro.com.

CE

Traducción del original (ES)
Impreso en EE. UU.
Reservados todos los derechos

3422-377 A

5. Instale las rampas de carga, el espaciador y las fijaciones que se retiraron en el paso 1 en los tubos transversales.

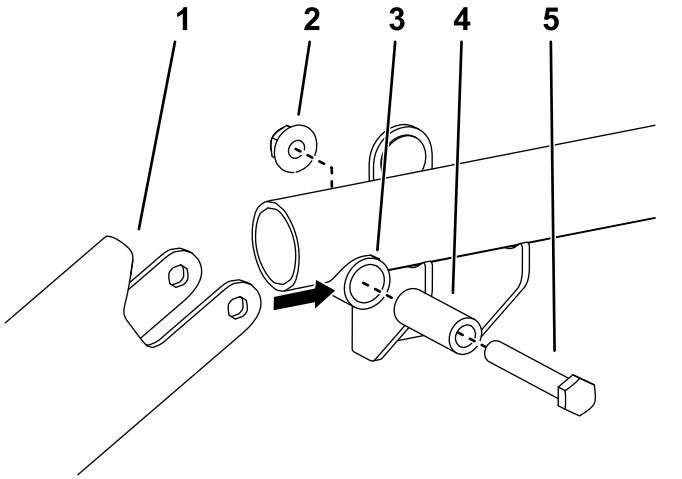

Figura 2

1. Rampa de carga
2. Tuerca
3. Tubo transversal
4. Espaciador del tubo transversal
5. Perno

6. Coloque las placas de enganche del kit en cada lado de la rampa de manera que queden alineadas con la parte inferior de las rampas de carga, que se enganchen las clavijas recubiertas de las rampas de carga y estén alineadas con los taladros de la rampa (Figura 4). Utilice un solo par de taladros de montaje para cada placa de enganche.
7. Monte provisionalmente cada placa de enganche en la rampa con los tornillos con arandela prensada de 5/16" x ¾" y las tuercas con arandela prensada que se retiraron en el paso 4.

   Nota: Si el asa de la rampa obstaculiza la fijación de la placa de enganche, rebaje un extremo del asa para dejar libre el taladro, según sea necesario (Figura 3). Retoque la pintura.

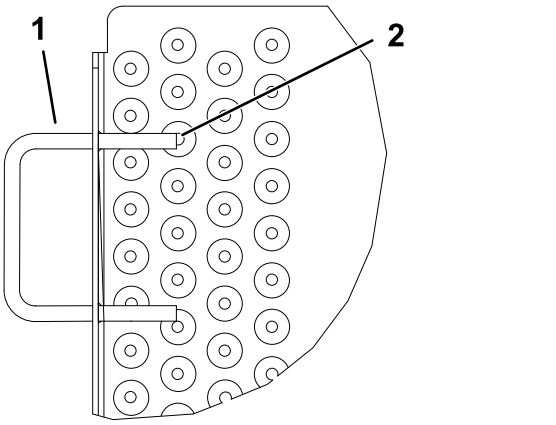

Figura 3

1. Asa de la rampa
2. Rebajar aquí

8. Eleve y bloquee la rampa. Ajuste las placas de enganche hasta que se enganchen en las clavijas, y apriete los tornillos y las tuercas con arandela prensada (Figura 3 y Figura 4).

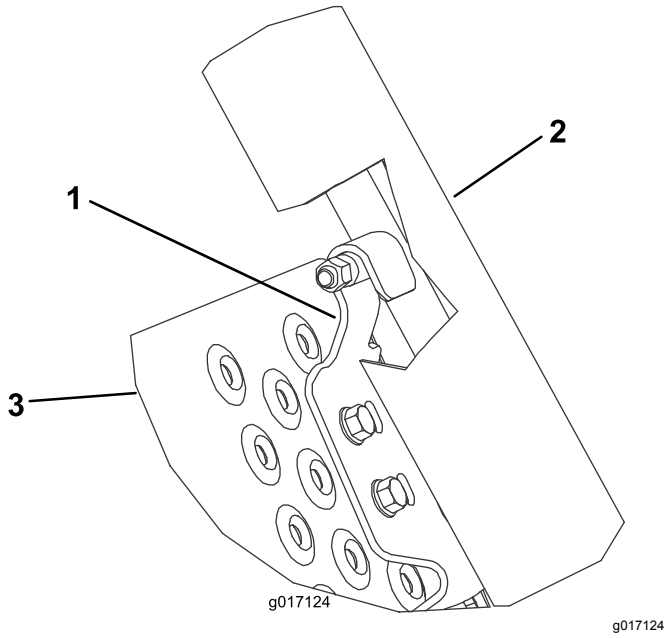

Figura 4

1. Placa de enganche
2. Rampas de carga
3. Rampa

Instalación de las ruedas de los raíles

1. Apague el motor, retire la llave y espere a que se detengan todas las piezas en movimiento antes de ajustar la máquina.
2. Retire las ruedas de los raíles de ambos lados de la máquina.

3. Sujete el tambor para evitar que se mueva al aflojar y apretar los ejes hexagonales.
4. Retire los ejes de las ruedas existentes de ambos lados de la máquina.

   Importante: **El eje del lado derecho tiene rosca a izquierdas; gírelo en sentido horario para retirarlo.**
5. Instale el eje hexagonal derecho (corto) en el lado derecho de la máquina.

   Importante: **El eje hexagonal derecho tiene rosca a izquierdas; gírelo en sentido antihorario para instalarlo.**
6. Instale el eje hexagonal izquierdo (largo) en el lado izquierdo de la máquina.

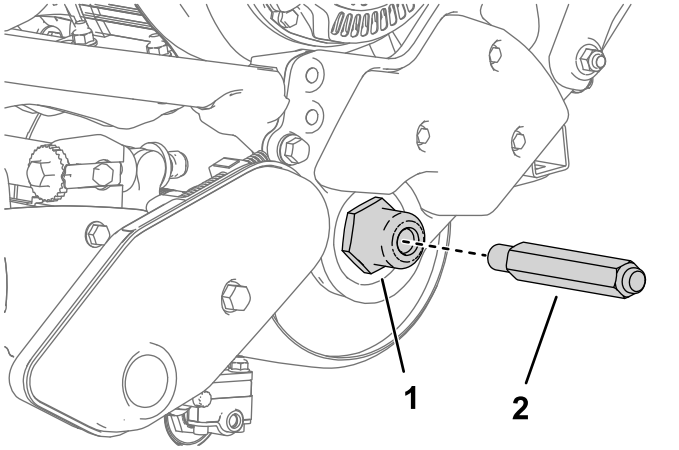

Figura 5

Lado izquierdo ilustrado

1. Enrosque el eje en el lateral de la máquina.
2. Eje hexagonal izquierdo

7. Coloque una rueda de raíl en cada eje y sujétela con un clip de rueda (Figura 6).

   Importante: **Instale las ruedas con los canales orientados hacia fuera, al contrario de lo que indica el texto impreso en la rueda.**

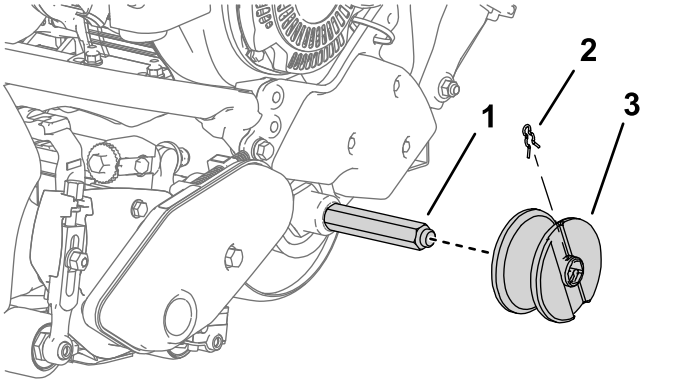

Figura 6

Lado izquierdo ilustrado

1. Eje de rueda del kit
2. Clip de la rueda
3. Rueda del raíl (canal hacia fuera)



Count on it.