Form No. 3422-378 Rev A

Kiskojen päivityssarja Greensmaster Flex 1820 -ajoyksikölle, jossa on yleistasaaja

Vedettävä TransPro 100 -perävaunu

Mallinro: 138-4966

Asennusohjeet

Asennus

Irralliset osat

Tarkista alla olevasta taulukosta, että kaikki osat on toimitettu.

Kuvaus	Määrä	Käyttökohde
Lukkopultti	8	Sarjan asennus
Välikappale	8	
Lukitustuki	2	
Oikeanpuoleinen akseli	1	Koneen lastaus
Vasemmanpuoleinen akseli	1	

Huomaa: Älä hävitä irrotettuja osia, ellei toisin mainita.

1. Irrota lastausrampit putkikokoonpanojen poikkiputkista.
2. Irrota putkikokoonpanot perävaunun molemmilta puolilta.

   Huomaa: Irrotetut lukkopultit ja välikappaleet voidaan hävittää.
3. Asenna putkikokoonpanot ja neljä välikappaletta putkikokoonpanon asennuskannattimien ja perävaunun sivujen väliin neljällä sarjan mukana toimitettavalla lukkopultilla (Kuva 1).

   Huomaa: Aseta putkikokoonpanot niin, että poikkiputket ovat perävaunun takaosassa.

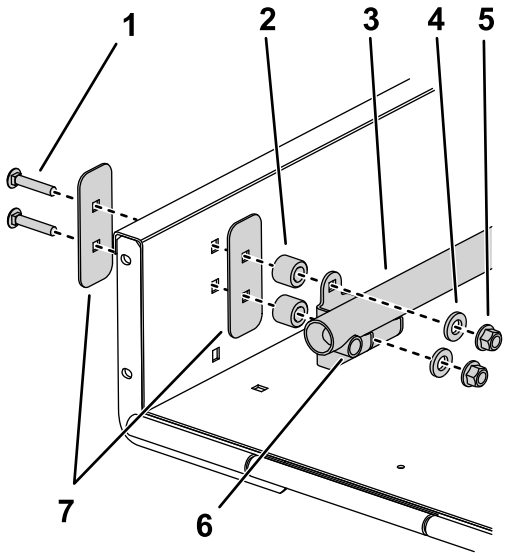

g251111

Kuva 1

1. Sarjan lukkopultti
2. Sarjan välikappale
3. Putkikokoonpano
4. Aluslaatta
5. Mutteri
6. Poikkiputki
7. Jäykistyslevy

4. Irrota vanhat lukitustuet rampin molemmilta puolilta.

   Huomaa: Voit hävittää lukitustuet.

© 2018—The Toro® Company
8111 Lyndale Avenue South
Bloomington, MN 55420

Rekisteröi tuotteesi osoitteessa www.Toro.com.

CE

Käännös alkuperäisestä tekstistä (FI)
Painettu Yhdysvalloissa
Kaikki oikeudet pidätetään

3422-378 A

5. Asenna vaiheessa 1 irrotetut lastausrampit, välikappale ja kiinnitystarvikkeet poikkiputkiin.

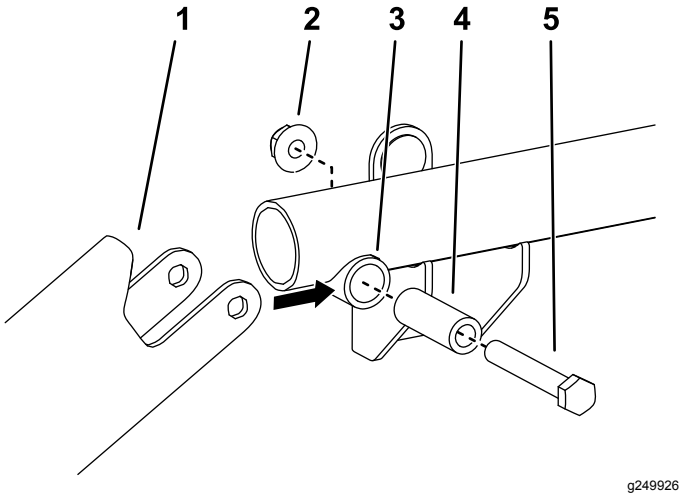

Kuva 2

1. Lastausramppi
2. Mutteri
3. Poikkiputki
4. Poikkiputken välikappale
5. Pultti

6. Asenna sarjan lukitustuki rampin molemmille puolille niin, että ne ja lastausramppien alapuoli ovat kohdakkain, kiinnittyvät lastausramppien pinnoitettuihin tappeihin ja kohdistuvat rampin reikiin (Kuva 4). Kutakin lukitustukea kohti käytetään vain yhtä kiinnitysreikäparia.
7. Kiinnitä kukin lukitustuki löyhästi ramppiin 5/16 × ¾ tuuman laippakantaruuveilla ja laippamuttereilla, jotka irrotettiin vaiheessa 4.

   Huomaa: Jos rampin kahva on lukitustuen kiinnittimen tiellä, hio tarvittaessa kahvan päätä, kunnes reikä tulee näkyviin (Kuva 3). Korjaa maalipinnan vauriot.

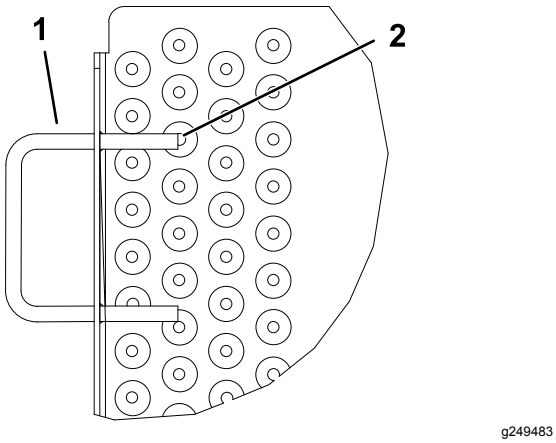

Kuva 3

1. Rampin kahva
2. Hio tästä

8. Nosta ramppi ja lukitse se paikalleen. Säädä lukitustukia niin, että ne ovat kiinni tapeissa, ja kiristä laipparuuvit ja -mutterit (Kuva 3 ja Kuva 4).

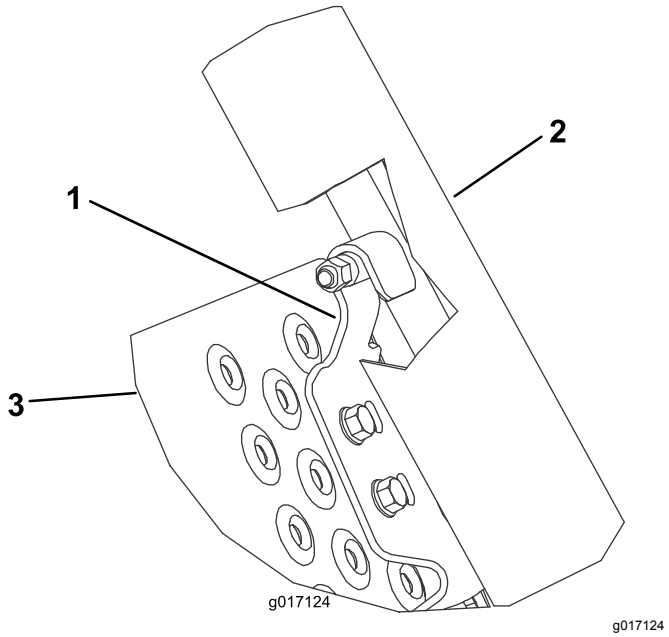

Kuva 4

1. Lukitustuki
2. Lastausrampit
3. Ramppi

Kiskopyörien asennus

1. Sammuta moottori, irrota avain ja odota, että kaikki liikkuvat osat ovat pysähtyneet, ennen kuin muutat koneen säätöjä.
2. Irrota kiskopyörät koneen molemmilta puolilta.
3. Kiinnitä rumpu, jotta se ei pääse liikkumaan, kun löysäät ja kiristät akseleita.
4. Irrota vanhat pyörien akselit koneen molemmilta puolilta.

   Tärkeää: **Oikeanpuoleisessa pyörän akselissa on vasenkätiset kierteet. Irrota se kääntämällä sitä myötäpäivään.**

5. Asenna oikeanpuoleinen akseli (lyhyt) koneen oikealle puolelle.

   Tärkeää: **Oikeanpuoleisessa pyörän akselissa on vasenkätiset kierteet. Asenna se kääntämällä sitä vastapäivään.**

6. Asenna vasemmanpuoleinen akseli (pitkä) koneen vasemmalle puolelle.

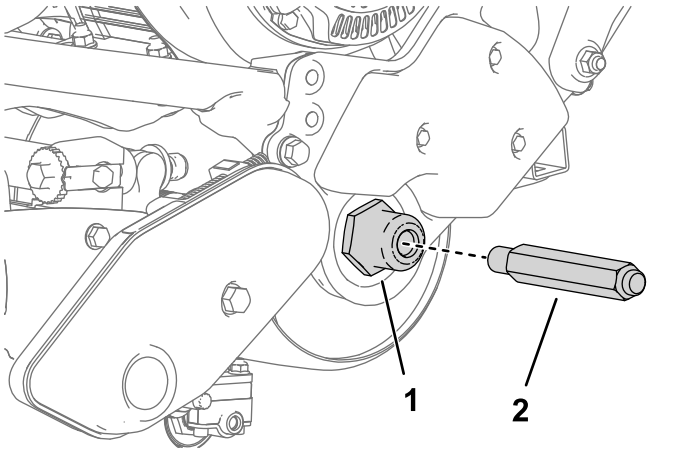

Kuva 5

Kuvassa vasen puoli

1. Kierrä akseli koneen sivuun.
2. Vasemmanpuoleinen akseli

7. Asenna kiskopyörät akseleille ja kiinnitä sokalla (Kuva 6).

   Tärkeää: **Asenna pyörät niin, että urat osoittavat poispäin koneesta, mikä on vastoin pyörän ohjetekstiä.**

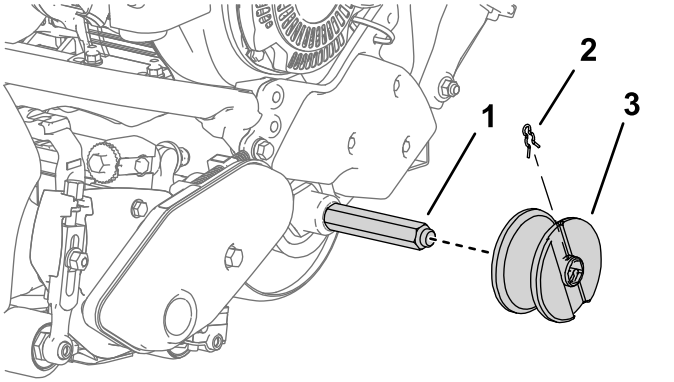

Kuva 6

Kuvassa vasen puoli

1. Sarjan pyörän akseli
2. Sokka
3. Kiskopyörä (ura osoittaa ulospäin)



Count on it.