Form No. 3422-379 Rev A

Kit de mise à niveau des rails pour groupe de déplacement Greensmaster Flex 1820 avec groomer universel

Remorque Trans Pro 100

N° de modèle 138-4966

Instructions de montage

Montage

Pièces détachées

Reportez-vous au tableau ci-dessous pour vérifier si toutes les pièces ont été expédiées.

Description	Qté	Utilisation
Boulon de carrosserie	8	Montez le kit.
Entretoise	8	
Patte de blocage	2	
Arbre hexagonal droit	1	Chargement de la machine.
Arbre hexagonal gauche	1	

Remarque: Sauf indication contraire, ne jetez pas les pièces déposées.

1. Retirez les rampes de chargement des tubes transversaux des ensembles tubes.
2. Déposez les tubes de chaque côté de la remorque.

   Remarque: Vous pouvez vous débarrasser des boulons de carrosserie et des entretoises déposés.
3. Montez les tubes avec les 4 entretoises entre les supports de montage des ensembles tubes et les parois de la remorque à l'aide des 4 boulons de carrosserie du kit (Figure 1).

   Remarque: Disposez les tubes de manière que les tubes transversaux se trouvent à l'arrière de la remorque.

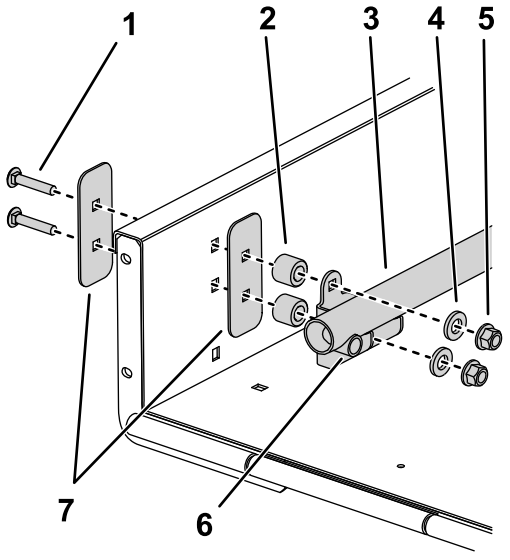

g251111

Figure 1

1. Boulon de carrosserie du kit
2. Entretoise du kit
3. Tube
4. Rondelle
5. Écrou
6. Tube transversal
7. Raidisseur

4. Déposez les pattes de blocage existantes de chaque côté de la rampe.

   Remarque: Vous pouvez vous débarrasser des pattes de blocage.

© 2018—The Toro® Company
8111 Lyndale Avenue South
Bloomington, MN 55420

Enregistrez votre produit à www.Toro.com.

CE

Traduction du texte d'origine (FR)
Imprimé aux États-Unis
Tous droits réservés

3422-379 A

5. Montez les rampes de chargement, l'entretoise et les fixations retirées à l'étape 1 sur les tubes transversaux.

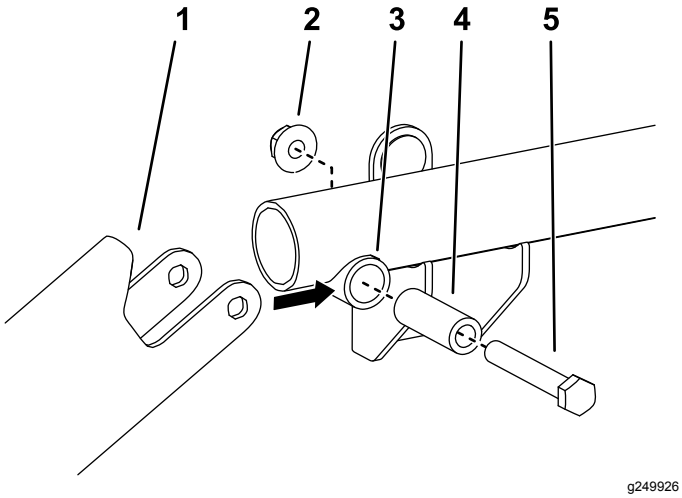

Figure 2

1. Rampe de chargement
2. Écrou
3. Tube transversal
4. Entretoise de tube transversal
5. Boulon

6. Placez la patte de blocage du kit sur chaque côté de la rampe de sorte qu'elles soient alignées avec le dessous des rampes de chargement, engagez-les avec les goupilles revêtues dans les rampes de chargement, puis alignez-les sur les trous de la rampe (Figure 4). Utilisez une seule paire de trous de fixation par patte de blocage.
7. Fixez chaque patte de blocage à la rampe, sans serrer, au moyen des vis à embase 5/16 x ¾" et des écrous à embase retirés à l'étape 4.

   Remarque: Si la poignée de la rampe gêne la fixation de la patte de blocage, meulez l'extrémité de la poignée afin de faire apparaître le trou au besoin (Figure 3). Retouchez la peinture.

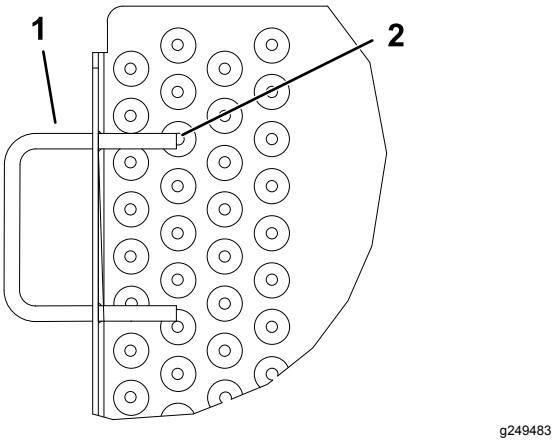

Figure 3

1. Poignée de rampe
2. Meuler ici

8. Levez et bloquez la rampe. Ajustez les pattes de blocage afin de les engager sur les goupilles, puis serrez les vis et écrous à embase (Figure 3 et Figure 4).

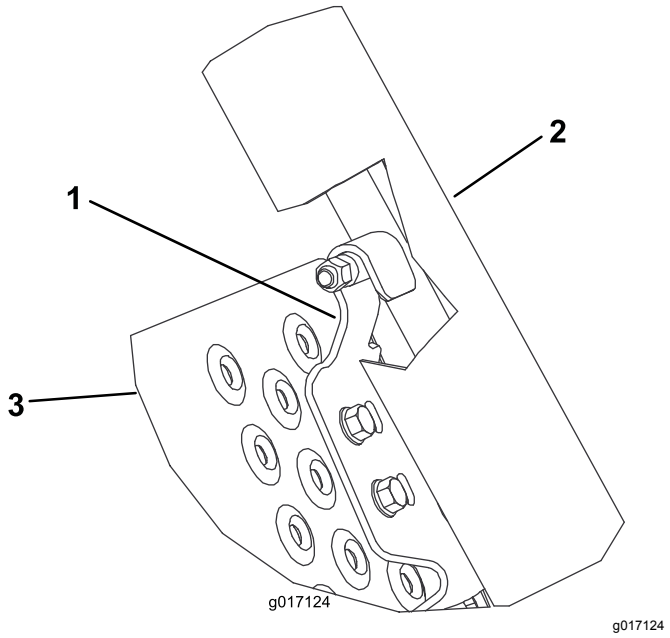

Figure 4

1. Patte de blocage
2. Rampes de chargement
3. Rampe

Pose des galets

1. Avant de régler la machine, coupez le moteur, enlevez la clé et attendez l'arrêt complet de toutes les pièces mobiles.
2. Retirez les galets des deux côtés de la machine.
3. Arrimez le tambour pour l'empêcher de bouger quand vous desserrez ou resserrez les arbres hexagonaux.

4. Déposez les axes de galet existants des deux côtés de la machine.

   Important: **L'axe du côté droit a un filetage à gauche ; tournez-le dans le sens horaire pour le déposer.**

5. Montez l'arbre hexagonal droit (court) du côté droit de la machine.

   Important: **L'arbre hexagonal droit a un filetage à gauche ; tournez-le dans le sens anti-horaire pour l'installer.**

6. Montez l'arbre hexagonal gauche (long) du côté gauche de la machine.

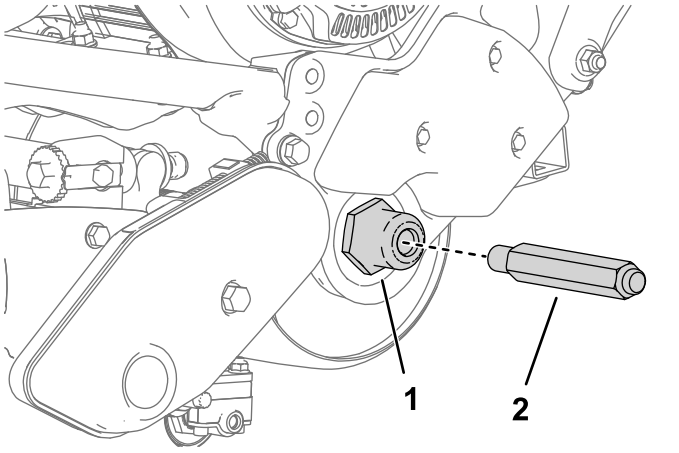

g249522

Figure 5

Côté gauche montré

1. Vissez l'arbre dans le côté de la machine.
2. Arbre hexagonal gauche

7. Insérez un galet sur chaque axe et fixez-le en place avec un clip (Figure 6).

   Important: **Montez les galets de sorte que les rainures se trouvent dans la direction opposée à la machine, contrairement aux instructions écrites sur le galet.**

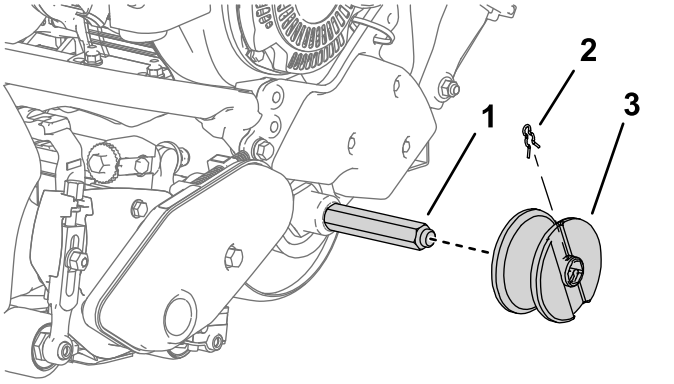

g249523

Figure 6

Côté gauche montré

1. Axe de galet du kit
2. Clip de galet
3. Galet (rainure tournée vers l'extérieur)



Count on it.