Form No. 3422-380 Rev A

Kit aggiornamento guide per trattorino Greensmaster Flex 1820 con groomer universale

Rimorchio trainato Trans Pro 100

Nº del modello 138-4966

Istruzioni di installazione

Installazione

Parti sciolte

Verificate che sia stata spedita tutta la componentistica, facendo riferimento alla seguente tabella.

Descrizione	Qté	Uso
Bullone a testa tonda Distanziale Staffa di bloccaggio	8 8 2	Montaggio del kit.
Albero esagonale destro Albero esagonale sinistro	1 1	Caricamento della macchina.

Nota: Non eliminate le parti rimosse, salvo diversa indicazione.

1. Rimuovete le rampe di carico dai tubi trasversali dei gruppi tubi.
2. Rimuovete i gruppi tubi da ciascun lato del rimorchio.

   Nota: Potete eliminare i bulloni a testa tonda e i distanziali rimossi.
3. Montate i gruppi tubi con i 4 distanziali tra le staffe di montaggio del gruppo tubo e le pareti del rimorchio utilizzando i 4 bulloni a testa tonda del kit (Figura 1).

   Nota: Collocate i gruppi tubi in modo che i tubi trasversali si trovino sul retro del rimorchio.

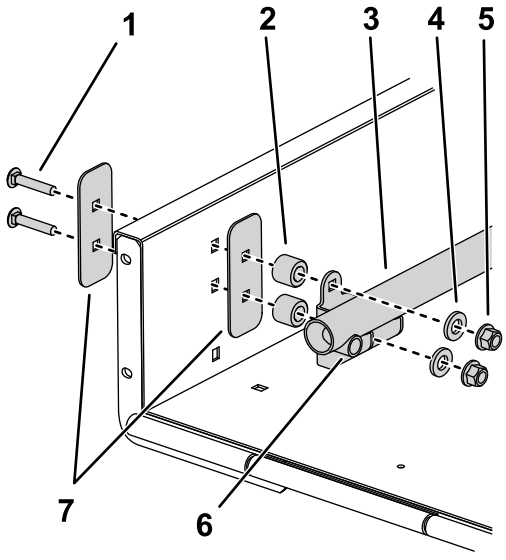

Figura 1

1. Bullone a testa tonda del kit
2. Distanziale del kit
3. Gruppo tubi
4. Rondella
5. Dado
6. Tubo trasversale
7. Piastra di rinforzo

4. Rimuovete le staffe di bloccaggio esistenti da ciascun lato della rampa.

   Nota: Potete eliminare le staffe di bloccaggio.

© 2018—The Toro® Company
8111 Lyndale Avenue South
Bloomington, MN 55420

Registrate il vostro prodotto presso www.Toro.com.

CE

Traduzione dell'originale (IT)
Stampato negli USA
Tutti i diritti sono riservati

3422-380 A

5. Montate le rampe di carico, il distanziale e la bulloneria che avete rimosso al passaggio 1 sui tubi trasversali.

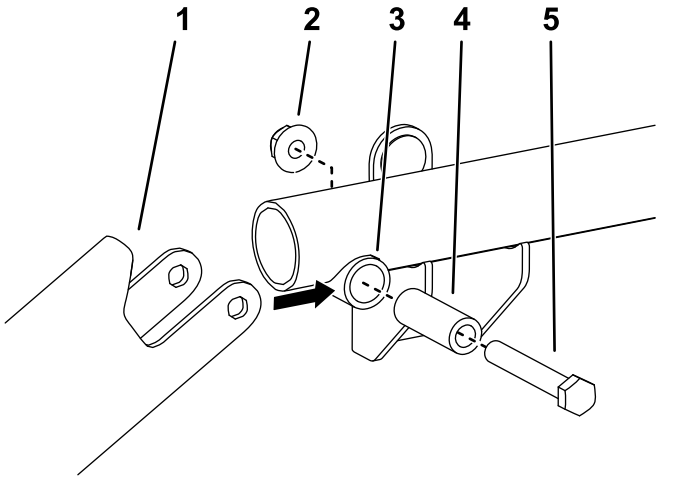

Figura 2

1. Rampa di carico
2. Dado
3. Tubo trasversale
4. Distanziale del tubo trasversale
5. Bullone

6. Posizionate le staffa di bloccaggio del kit su ciascun lato della rampa, in modo che siano allineate con il lato inferiore delle rampe di carico, inseritele con i perni rivestiti nelle rampe di carico e allineatele con i fori della rampa (Figura 4). Utilizzate solo 1 paio di fori di montaggio per staffa di bloccaggio.
7. Montate, senza serrare, ciascuna staffa di bloccaggio sulla rampa con le viti a testa flangiata da 5/16" x ¾" e i dadi flangiati che avete rimosso al passaggio 4.

   Nota: Se la maniglia della rampa interferisce con il fermo della staffa di bloccaggio, molate l'estremità della maniglia per esporre il foro secondo necessità (Figura 3). Ritoccate la vernice.

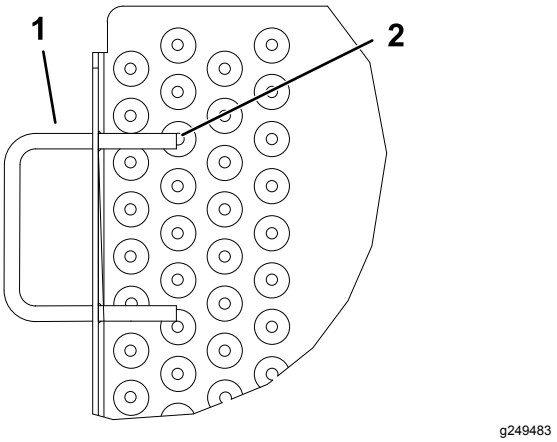

Figura 3

1. Maniglia della rampa
2. Molate in questo punto

8. Sollevate e bloccate la rampa. Regolate le staffe di bloccaggio in modo che si innestino sui perni e serrate le viti e i dadi flangiati (Figura 3 e Figura 4).

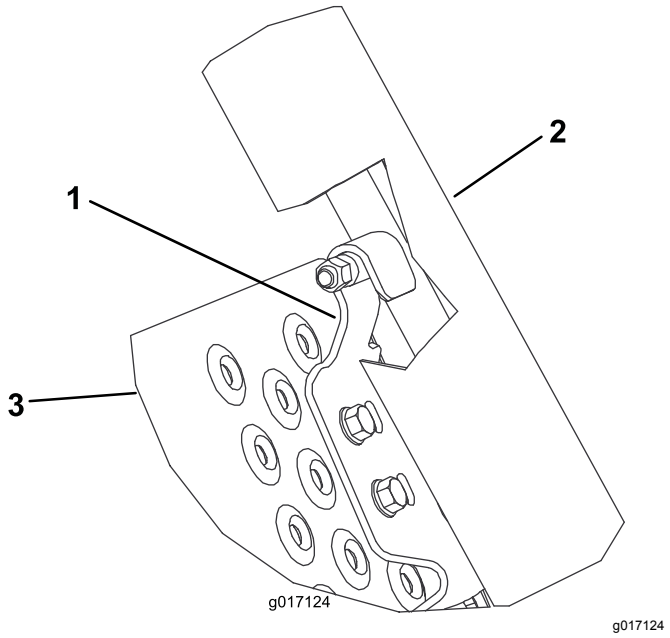

Figura 4

1. Staffa di bloccaggio
2. Rampe di carico
3. Rampa

Montaggio delle ruote della guida

1. Prima di eseguire interventi di regolazione sulla macchina, spegnete il motore, togliete la chiave e attendete che si fermino tutte le parti in movimento.
2. Rimuovete le ruote della guida da entrambi i lati della macchina.

3. Assicurate il tamburo per evitare che si muova mentre allentate e serrate gli alberi esagonali.
4. Rimuovete gli alberi delle ruote esistenti da entrambi i lati della macchina.

   Importante: **L'albero lato destro ha filettature sinistre; ruotatelo in senso orario per rimuoverlo.**
5. Montate l'albero esagonale destro (corto) sul lato destro della macchina.

   Importante: **L'albero esagonale destro ha filettature sinistre; ruotatelo in senso antiorario per montarlo.**
6. Montate l'albero esagonale sinistro (lungo) sul lato sinistro della macchina.

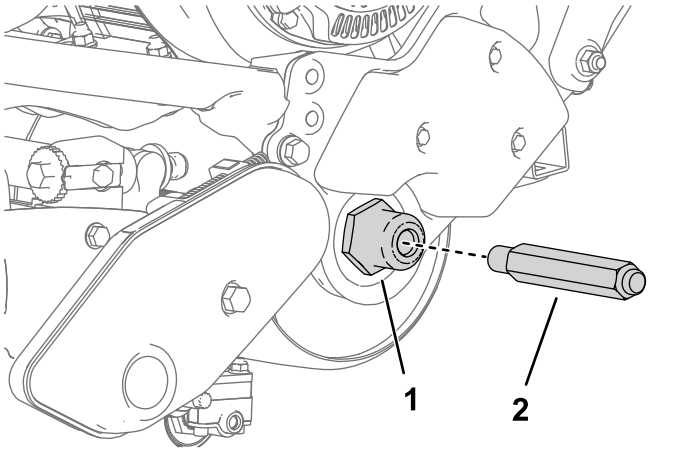

g249522

Figura 5

Illustrazione del lato sinistro

1. Inserite l'albero nel fianco della macchina.
2. Albero esagonale sinistro

7. Montate una ruota della guida su ciascun albero e fissatela con una coppiglia per ruote (Figura 6).

   Importante: **Montate le ruote con le scanalature rivolte verso l'esterno, in senso contrario alla scritta sulla ruota.**

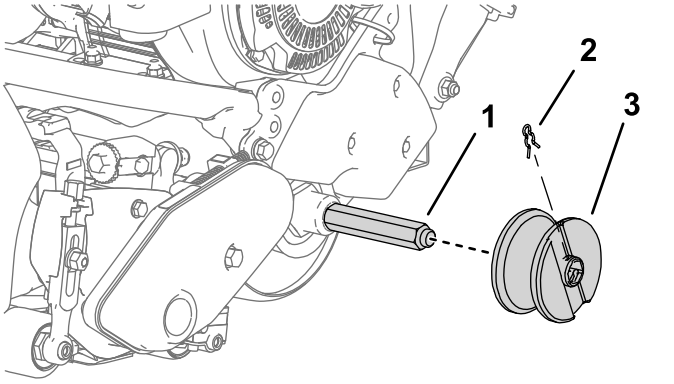

g249523

Figura 6

Lato sinistro illustrato

1. Albero della ruota del kit
2. Coppiglia per ruote
3. Ruota della guida (scanalatura rivolta verso l'esterno)



Count on it.