Form No. 3422-381 Rev A

レールアップデート キット、グリーンズマスター Flex 1820 のトラクションユニットでユニバーサルグルーマを搭載している製品用

トランスプロ 100 牽引トレーラ

モデル番号138-4966

取り付け要領

取り付け

付属部品

すべての部品がそろっているか、下の表で確認してください。

内容	数量	用途
キャリッジボルト スペーサ ロックブラケット	8 8 2	キットを取り付けます。
右側六角シャフト 左側六角シャフト	1 1	トレーラに積み込みます。

注 別途明記なき限り、取り外したパーツは再利用しますから廃棄しないでください。

1. チューブアセンブリのクロスチューブについている積み込み用ランプを取り外す。
2. トレーラの左右両側からチューブアセンブリを取り外す。

   注 取り外したキャリッジボルトとスペーサは廃棄してかまいません。
3. チューブアセンブリを取り付けるアセンブリの取り付けブラケットとトレーラの壁との間にスペーサを 4 個入れ、キット付属のキャリッジボルト 4 本を使用する図 1。

   注 クロスチューブがトレーラの後ろ側になるようにチューブアセンブリを配置する。

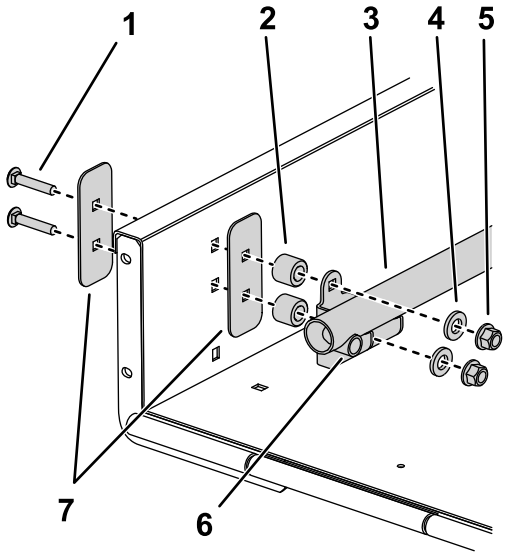

g251111

図 1

1. キットのキャリッジボルト
2. キットのスペーサ
3. チューブアセンブリ
4. ワッシャ
5. ナット
6. クロスチューブ
7. スティフナプレート

4. ランプの左右から既存のロックブラケットを外す。

   注 ロックブラケットは廃棄してかまいません。

© 2018—The Toro® Company
8111 Lyndale Avenue South
Bloomington, MN 55420

製品の登録は www.Toro.com.

CE

この文書は翻訳です。 (JA)

Printed in the USA

禁無断転載

3422-381 A

5. ステップ 1 で外した積み込み用ランプ、スペーサ、その他をクロスチューブに取り付ける。

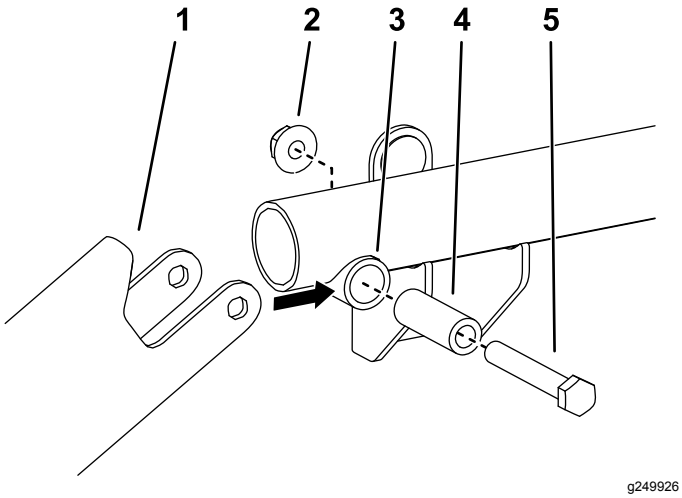

図 2

1. ロードランプ
2. ナット
3. クロスチューブ
4. クロスチューブのスペーサ
5. ボルト

6. ランプの各側にロックブラケットを配置するロードランプの下側に合わせて、ロードランプについているコーティングされたピンに引っ掛け、穴をランプに合わせる図 4。ロックブラケット 1 個に対して使用する穴は 1 組だけである。
7. 各ロックブラケットをランプに仮止めするステップ 4で外した 5/16 x ¾" のフランジヘッドねじとフランジナットを使用する。

   注 もしランプのハンドルが取り付け金具と干渉するようであれば、ハンドルの端部を削って穴を出すようにしてください図 3。塗装のタッチアップを行う。

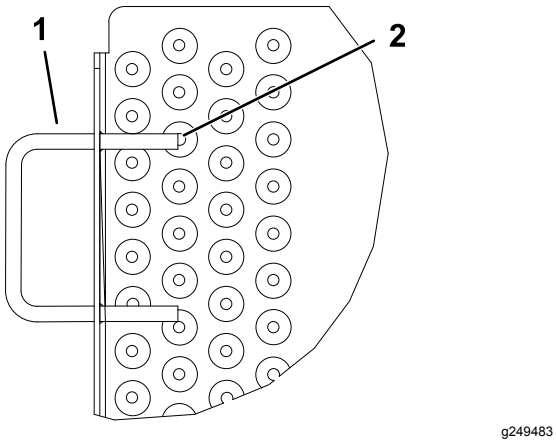

図 3

1. ランプハンドル
2. ここを削る

8. ランプを上げてロックする。ロックブラケットがピンに引っかかるように位置を調整し、フランジねじとナットを締め付ける図 3 と 図 4。

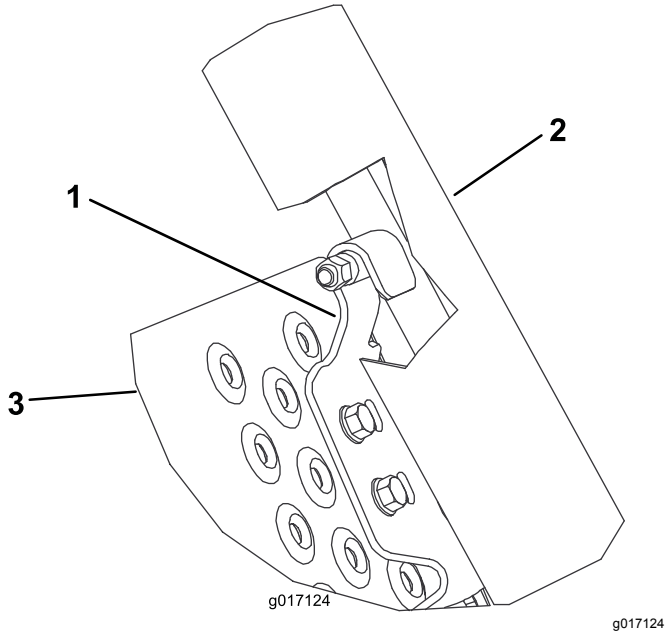

図 4

1. ロックブラケット
2. ロードランプ
3. ランプ

レールホイールを取り付ける

1. エンジンを停止させ、キーを抜き取り、各部が完全に停止したのを確認してから調整作業を開始する。
2. マシンの左右両側からレール用ホイールを取り外す。
3. 六角シャフトをゆるめたり締め付けたりする際に機体が動かないように、ドラムを固定する。
4. マシンの左右両側から既存のホイールシャフトを取り外す。

   重要 **右側ホイールシャフトは左ねじです右回しで外してください。**
5. 機体右側に右側用短い六角シャフトを取り付ける。

   重要 **右側六角シャフトは左ねじです左回しで取り付けてください。**
6. 機体左側に左側用長い六角シャフトを取り付ける。

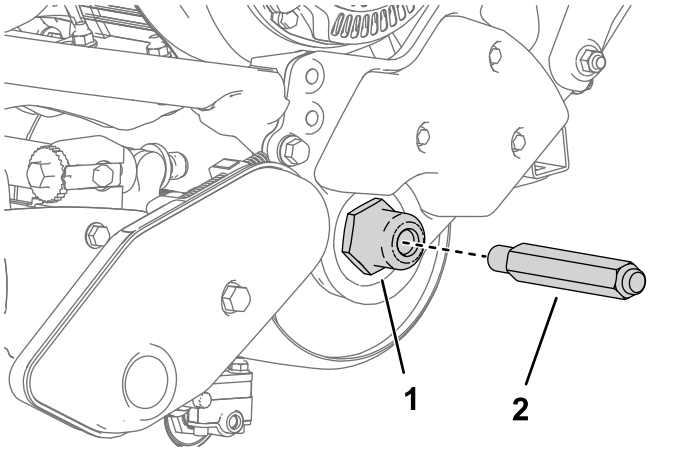

g249522

図 5

図は左側を示す

1. シャフトを機体右側にねじ込む。
2. 左側六角シャフト

7. 各ホイールシャフトにレールホイールを取り付け、クリップで固定する図 6。

   重要 **ホイールを取り付けるチャネル側が機体と反対側を向くように取り付けるホイールについている説明とは逆に取り付けるのが正しい。**

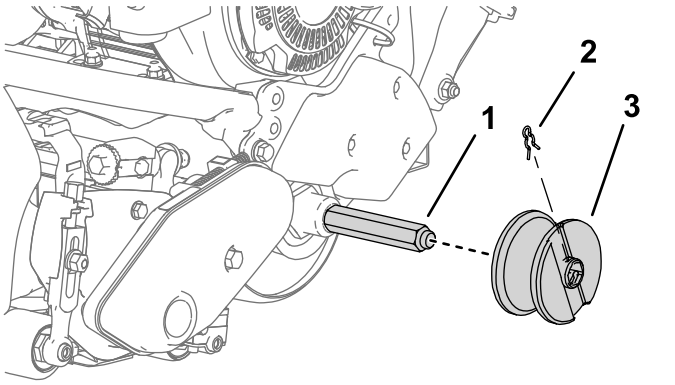

g249523

図 6

図は左側を示す

1. キットのホイールシャフト
2. ホイールクリップ
3. レール用ホイールチャネル部を外側を向ける



Count on it.