Form No. 3422-382 Rev A

Rail update set voor Greensmaster Flex 1820 tractie-eenheid met universele groomer

Trans Pro 100 aanhanger

Modelnr.: 138-4966

Installatie-instructies

Installatie

Losse onderdelen

Gebruik onderstaande lijst om te controleren of alle onderdelen zijn geleverd.

Omschrijving	Hoeveelheid	Gebruik
Slotbout Afstandsstuk Inhaakbeugel	8 8 2	De set monteren.
Rechter zeshoekige as Linker zeshoekige as	1 1	De machine laden.

Opmerking: Gooi de gedemonteerde onderdelen niet weg, tenzij anders aangegeven.

1. Demonteer de oprijrails van de dwarsbuizen van de buisconstructie.
2. Demonteer de buisconstructies aan elke kant van de aanhanger.

   Opmerking: U kunt de gedemonteerde slotbouten en afstandsstukken weggooien.
3. Monteer de nieuwe buisconstructie met de 4 afstandsstukken tussen de buisbeugels en de zijwanden van de aanhanger met gebruik van de 4 slotbouten in de set (Figuur 1).

   Opmerking: Monteer de buisconstructies zodat de dwarsbuizen zich aan de achterkant van de aanhanger bevinden.

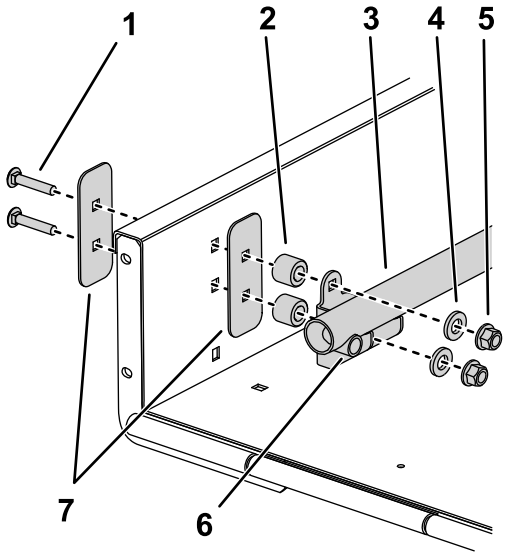

g251111

Figuur 1

1. Slotbout in de set
2. Afstandsstuk in de set
3. Buisconstructie
4. Onderlegring
5. Moer
6. Dwarsbuis
7. Verstevigingsplaat

4. Demonteer de bestaande inhaakbeugels aan elke kant van de oprijplaat.

   Opmerking: U kunt de inhaakbeugels weggooien.

© 2018—The Toro® Company
8111 Lyndale Avenue South
Bloomington, MN 55420

Registreer uw product op www.Toro.com. Vertaling van de oorspronkelijke tekst (NL)

Gedrukt in de VS
Alle rechten voorbehouden

3422-382 A

5. Monteer de oprijrails, afstandsstuk, en bevestigingsmiddelen die in stap 1 verwijderd zijn op de dwarsbuizen.

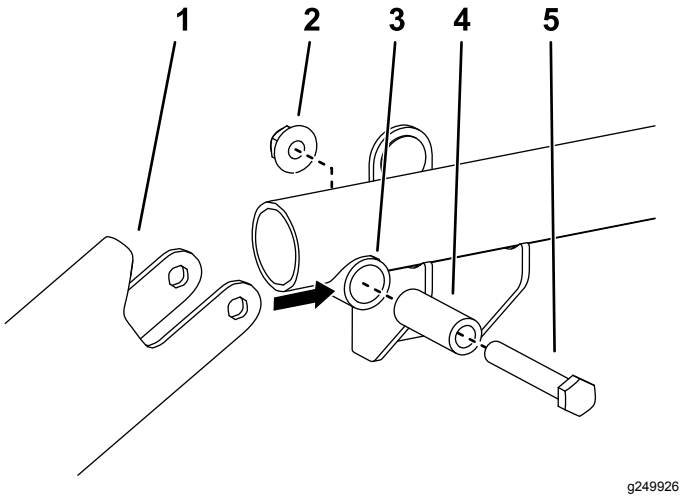

Figuur 2

1. Oprijrail
2. Moer
3. Dwarsbuis
4. Dwarsbuis-afstandsstuk
5. Bout

6. Plaats de inhaakbeugels in de set aan elke kant van de oprijplaat zodat ze uitgelijnd zijn met de onderkant van de oprijplaten, ingrijpen met de gecoate pennen van de oprijrails, en uitgelijnd zijn met de gaten in de oprijplaat (Figuur 4). Gebruik slechts 1 paar montagegaten voor elke inhaakbeugel.
7. Monteer elke inhaakbeugel losjes op de oprijplaat met de 5/16" x ¾" flenskopschroeven en flensmoeren die in stap 4 gedemonteerd zijn.

   Opmerking: Als de handgreep van de oprijplaat de bevestigingsmiddelen van de inhaakbeugel in de weg zit, slijp het uiteinde van de handgreep dan af om het gat vrij te maken (Figuur 3). Werk de lak bij.

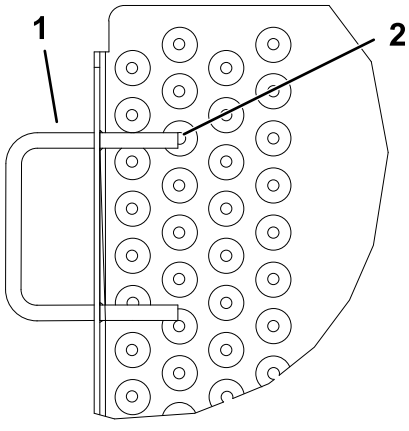

Figuur 3

1. Handgreep van oprijplaat
2. Hier slijpen

8. Breng de oprijplaat omhoog en vergrendel deze. Stel de inhaakbeugels bij zodat ze aangrijpen met de pennen, trek de flenskopschroeven en moeren aan (Figuur 3 en Figuur 4).

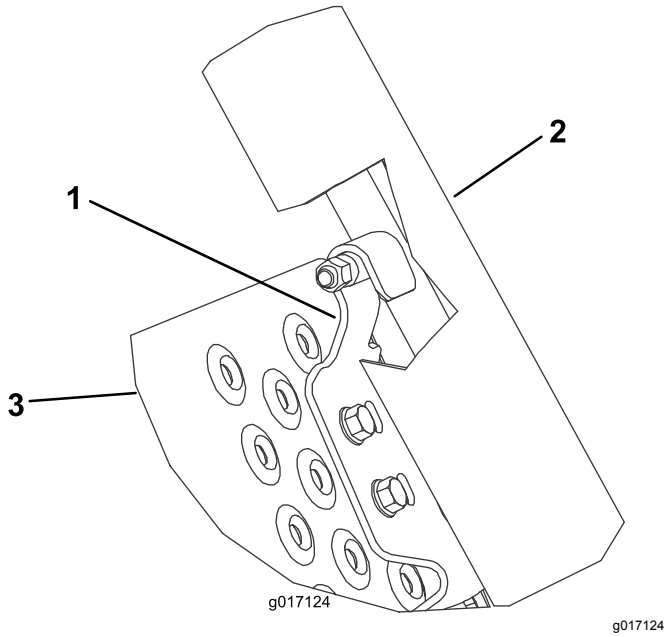

Figuur 4

1. Inhaakbeugel
2. Oprijrails
3. Hellingbaan

De railwielen monteren

1. Zet de motor af, verwijder het contactsleuteltje en wacht totdat alle bewegende onderdelen tot stilstand zijn gekomen voordat u aan de machine werkt.
2. Demonteer de railwielen aan beide zijden van de machine.
3. Zet de trommel vast zodat deze niet kan bewegen bij het demonteren en monteren van de zeshoekige assen.
4. Demonteer de bestaande zeshoekige assen aan beide zijden van de machine.

   Belangrijk: **De zeshoekige as aan de rechterkant heeft een linkse schroefdraad; draai deze rechtsom bij het demonteren.**

5. Monteer de rechter zeshoekige as (kort) aan de rechterkant van de machine.

   Belangrijk: **De zeshoekige as aan de rechterkant heeft een linkse schroefdraad; draai deze linksom bij het monteren.**

6. Monteer de linker zeshoekige as (lang) aan de linkerkant van de machine.

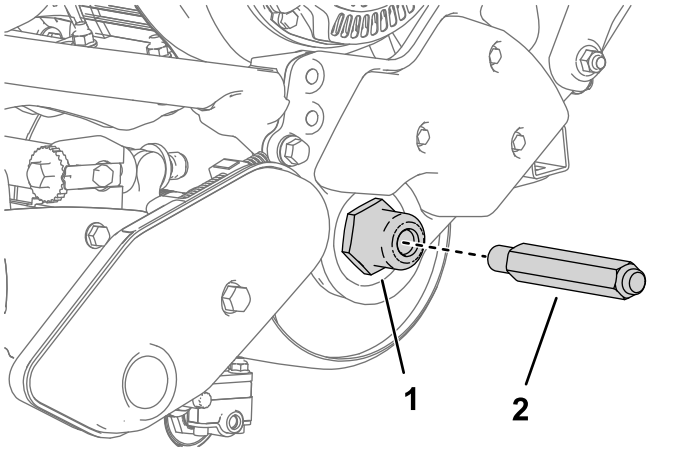

g249522

Figuur 5

Linkerkant getoond

1. Schroef de as in de zijkant van de machine.
2. Linker zeshoekige as

7. Plaats een railwiel op elke as en bevestig het wiel met een wielclip (Figuur 6).

   Belangrijk: **Monteer de wielen met de groeven van de machine af gekeerd, in tegenstelling tot de aanwijzing op de wielen.**

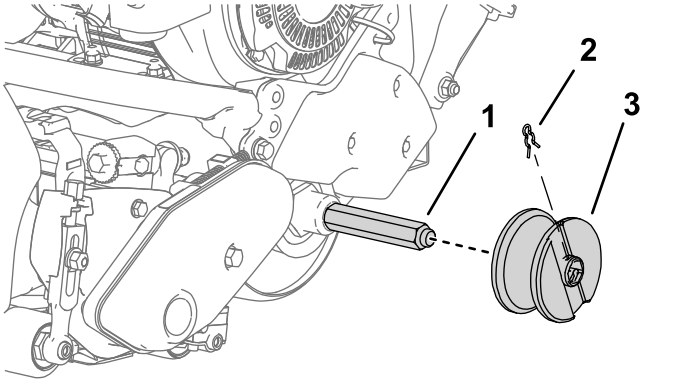

g249523

Figuur 6

Linkerkant getoond

1. Wielas in de set
2. Wielclip
3. Railwiel (groef naar buiten)



Count on it.