Form No. 3422-383 Rev A

Skinneoppdateringssett for Greensmaster Flex 1820-trekkenhet med universaltrimsats

Trans Pro 100-slepetilhenger

Modellnr. 138-4966

Installasjonsveiledning

Montering

Løse deler

Bruk diagrammet nedenfor som en sjekkliste for å kontrollere at alle delene er sendt.

Beskrivelse	Ant.	Bruk
Låseskrue	8	Montere settet.
Avstandsstykke	8	
Låsebrakett	2	
Høyre sekskantaksel	1	Last maskinen.
Venstre sekskantaksel	1	

Merk: Ikke kast de demonterte delene med mindre annet er angitt.

1. Fjern lasterampene fra tverrhylsene på slangeenhetene.
2. Fjern rørenhetene fra hver side av tilhengeren.

   Merk: Du kan kaste de fjernede låseboltene og avstandsstykkene.
3. Monter rørenhetene med fire avstandsstykker mellom monteringsbrakettene for rørenhetene og veggene på tilhengeren ved hjelp av de fire låseboltene i settet (Figur 1).

   Merk: Plasser rørenhetene slik at tverrhylsene er plassert bak på tilhengeren.

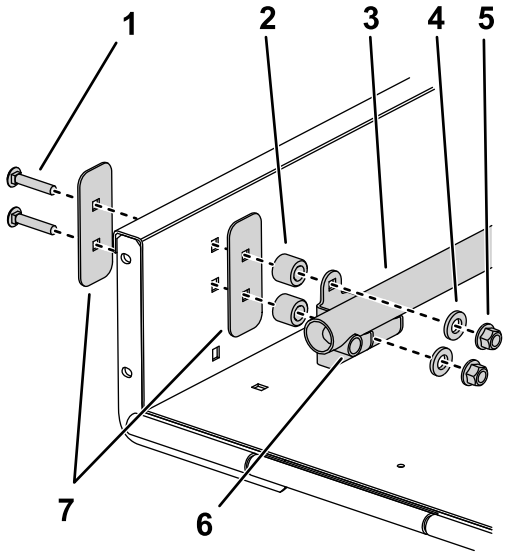

Figur 1

1. Settets låsebolt
2. Settets avstandsstykke
3. Rørenhet
4. Skive
5. Mutter
6. Tverrhylse
7. Avstiverplate

4. Fjern de eksisterende låsebrakettene fra hver side av rampen.

   Merk: Du kan kaste låsebrakettene.

© 2018—The Toro® Company
8111 Lyndale Avenue South
Bloomington, MN 55420

Registrer ditt produkt på www.Toro.com.

CE

Oversettelse av originalen (NO)
Trykt i USA
Med enerett

3422-383 A

5. Monter lasterampene, avstandsstykkene og monteringsdelene som ble fjernet i trinn 1, på den tverrhylsene.

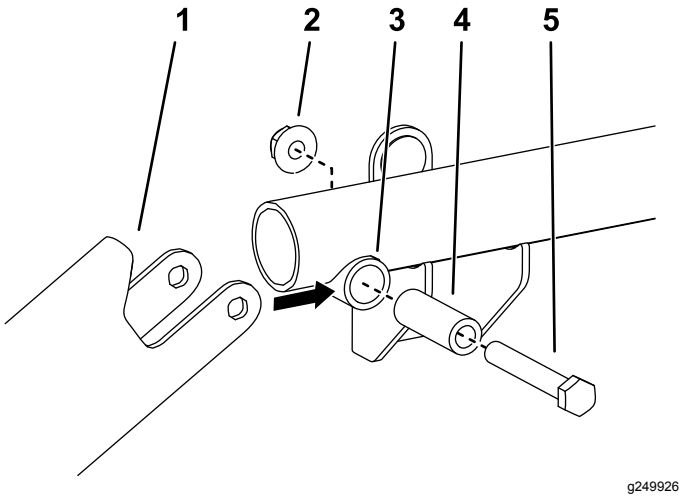

Figur 2

1. Lasterampe
2. Mutter
3. Tverrhylse
4. Avstandsstykke for tverrhylse
5. Bolt

6. Plasser låsebrakettene i settet på hver side av rampen, slik at de er på linje med undersiden av lastrampene, innkoblet med de smurte pinnene i lastrampene og på linje med hullene i lastrampen (Figur 4). Bruk kun ett sett monteringshull per låsebrakett.
7. Monter hver låsebrakett løst til rampen med 5/16 x ¾ tommes flenshodeskruene og flensmutterne du fjernet i trinn 4.

   Merk: Hvis rampehåndtaket er i veien for monteringsfestet til låsebraketten, kan du slipe av enden av håndtaket for å avdekke hullet, om nødvendig (Figur 3). Lakker over ødelagt maling.

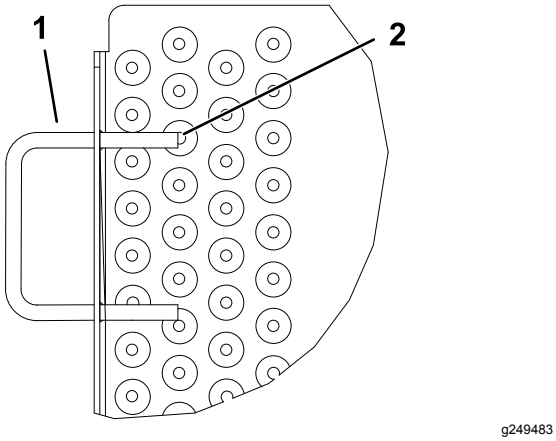

Figur 3

1. Rampehåndtak
2. Slip her

8. Hev og lås rampen. Juster låsebrakettene slik at de griper på pinnene, og stram flensskruene og mutterne (Figur 3 og Figur 4).

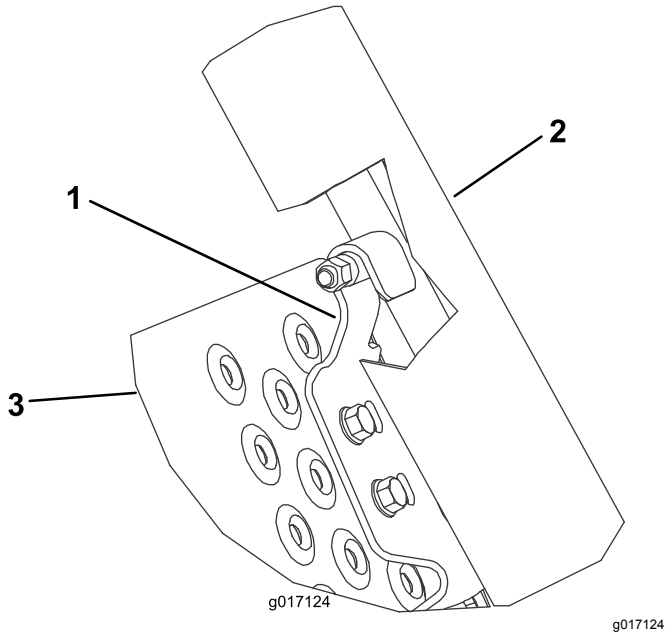

Figur 4

1. Låsebrakett
2. Lasteramper
3. Rampe

Montere skinnehjulene

1. Før du justerer maskinen, må du stanse motoren, ta ut nøkkelen og vente til alle bevegelige deler står stille.
2. Fjern skinnehjulene fra begge sider av maskinen.
3. Fest trommelen for å hindre bevegelser når du løsner og strammer sekskantakslene.
4. Fjern de eksisterende hjulakslene fra begge sider av maskinen.

   Viktig: **Den høyre akselen er venstregjenget, og skal roteres med klokken for å fjerne den.**

5. Monter høyre sekskantaksel (kort) på høyre side av maskinen.

   Viktig: **Den høyre sekskantakselen er venstregjenget, og skal roteres mot klokken for å montere den.**

6. Monter venstre sekskantaksel (lang) på venstre side av maskinen.

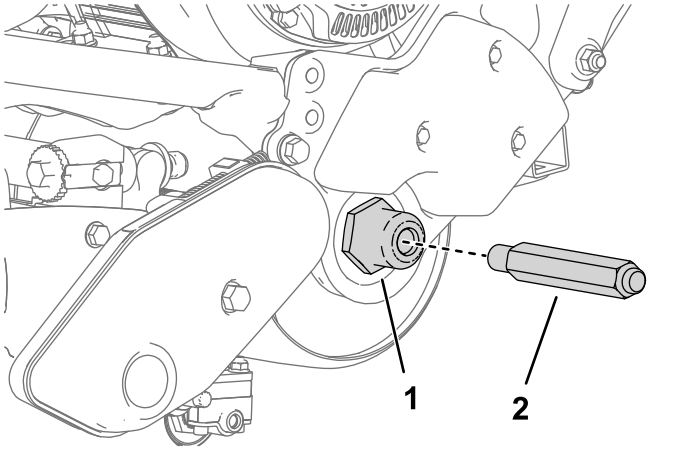

Figur 5

Venstre side vist

1. Før akselen inn på siden av maskinen.
2. Venstre sekskantaksel

7. Sett et skinnehjul inn på hver aksel og fest det med en hjulklemme (Figur 6).

   Viktig: **Monter hjulene med kanalene vendt bort fra maskinen, i strid med de trykte instruksjonene på hjulet.**

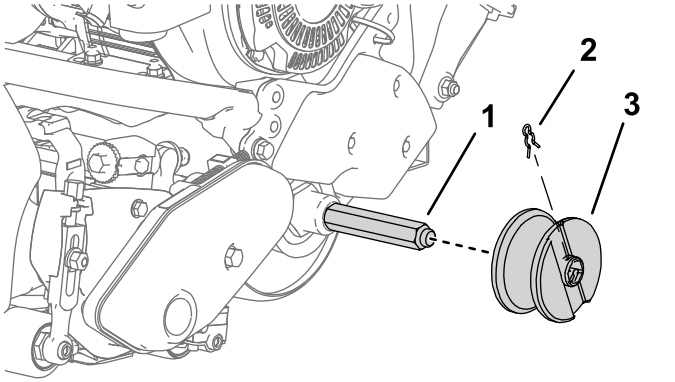

Figur 6

Venstre side vist

1. Settets hjulaksel
2. Hjulklemme
3. Skinnehjul (kanal vendt utover)



Count on it.