Form No. 3422-384 Rev A

Szynowy zestaw modernizacyjny dla jednostki trakcyjnej Greensmaster Flex 1820 z uniwersalnym zestawem pielęgnującym

Przyczepa holowana Trans Pro 100

Model nr 138-4966

Instrukcja instalacji

Instalacja

Elementy luzem

Za pomocą poniższego zestawienia sprawdź, czy zostały dostarczone wszystkie elementy.

Opis	Ilość	Sposób użycia
Śruba podsadzana Rozpórka Uchwyt blokady	8 8 2	Zainstaluj zestaw.
Prawy wał sześciokątny Lewy wał sześciokątny	1 1	Załaduj maszynę.

Informacja: Nie wyrzucaj usuniętych części o ile nie podano inaczej.

1. Odkręć pochylnie załadunkowe z rurek poprzecznych z zespołów rurowych.
2. Zdemontuj zespoły rurowe z obu stron przyczepy.

   Informacja: Możesz wyrzucić wykręcone śruby podsadzane i rozpórki.
3. Zamontuj zespoły rurowe z 4 rozpórkami między wsporniki montażowe zespołów rurowych a ścianki przyczepy przy pomocy 4 śrub podsadzanych z zestawu (Rysunek 1).

   Informacja: Ustaw zespoły rurowe tak, aby rurki poprzeczne znajdowały się z tyłu przyczepy.

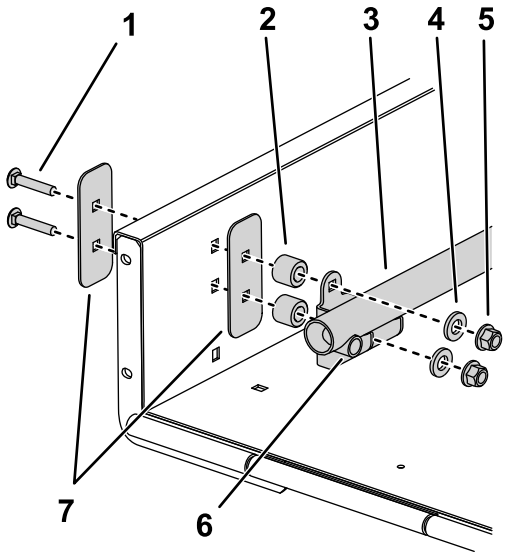

g251111

Rysunek 1

1. Śruba podsadzana z zestawu
2. Tuleja dystansowa z zestawu
3. Zespół przewodów
4. Podkładka
5. Nakrętka
6. Rura poprzeczna
7. Płytka usztywniająca

4. Zdejmij dotychczasowe uchwyty blokady z każdej strony pochylni.

   Informacja: Uchwyty blokady można wyrzucić.

© 2018—The Toro® Company
8111 Lyndale Avenue South
Bloomington, MN 55420

Zarejestruj produkt pod adresem www.Toro.com.

CE

Tłumaczenie oryginału (PL)
Wydrukowano w Stanach Zjednoczonych
Wszelkie prawa zastrzeżone

3422-384 A

5. Do rurek poprzecznych zamocuj pochylnie ładunkowe, rozpórkę i elementy mocujące usunięte w kroku 1.

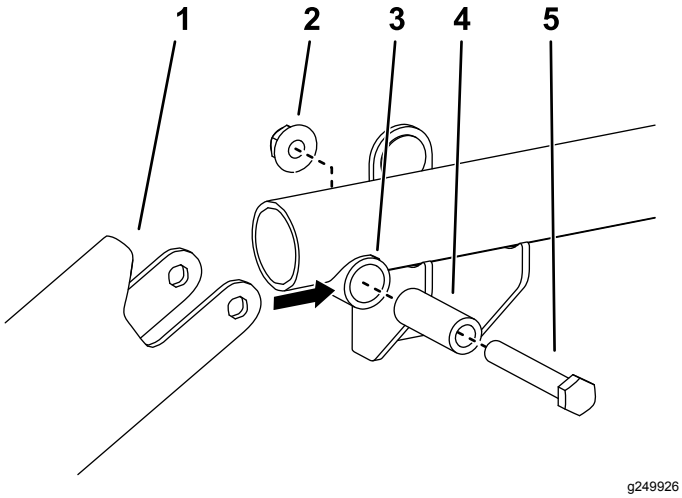

Rysunek 2

1. Pochylnia załadunkowa
2. Nakrętka
3. Rura poprzeczna
4. Rozpórka rurki poprzecznej
5. Śruba

6. Ustaw wsporniki blokady z zestawu po każdej stronie pochylni tak, aby wypadały one równo z dolną powierzchnią pochylni załadunkowych, zahacz je o powlekane sworznie w pochylniach, po czym zrównaj je z otworami w pochylni (Rysunek 4). Dla każdego wspornika blokady użyj tylko jednej pary otworów.
7. Luźno przykręć każdy wspornik blokady do pochylni, używając śrub z łbami kołnierzowymi (5/16 x ¾ cala) i nakrętek kołnierzowych usuniętych w kroku 4.

   Informacja: Jeżeli uchwyt pochylni ingeruje w mocowanie wspornika blokady, w razie potrzeby zeszlifuj koniec uchwytu, aby uzyskać dostęp do otworu (Rysunek 3). Popraw lakier.

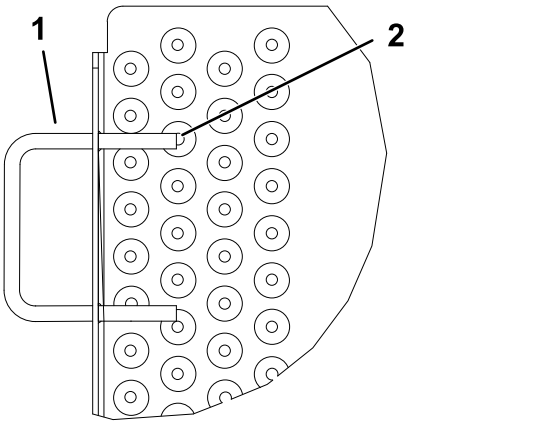

Rysunek 3

1. Uchwyt pochylni
2. Szlifować tutaj

8. Unieś i zablokuj pochylnię. Wyreguluj wsporniki blokad w pozycji zaczepienia za sworznie, po czym dokręć śruby i nakrętki kołnierzowe (Rysunek 3 i Rysunek 4).

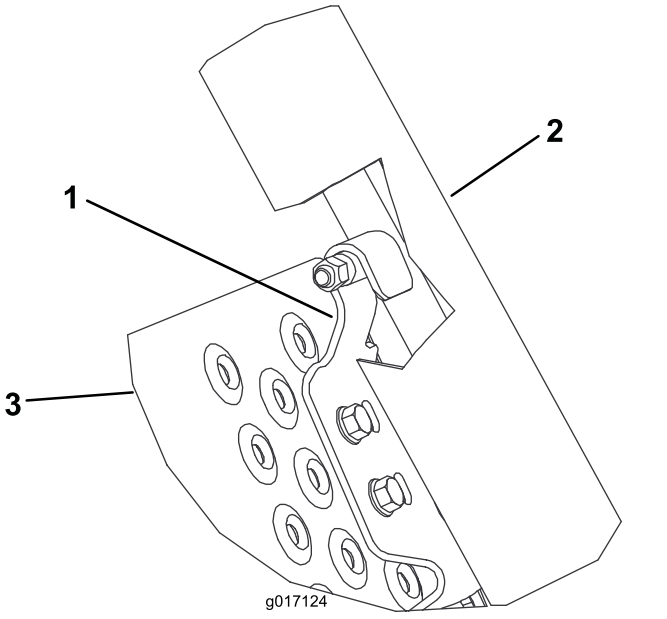

Rysunek 4

1. Uchwyt blokady
2. Pochylnie załadunkowe
3. Pochylnia

Montaż kół szynowych

1. Przed regulacją maszyny wyłącz silnik, wyjmij kluczyk zapłonu i odczekaj, aż wszystkie części ruchome się zatrzymają.
2. Zdemontuj koła szynowe po obu stronach maszyny.
3. Zabezpiecz bęben, aby nie przemieszczał się w trakcie poluzowania i dokręcania wałów sześciokątnych.

4. Zdemontuj istniejące wały kół z obu stron maszyny.

   Ważne: **Prawy wał posiada gwinty lewostronne, aby go wymontować odkręcaj go w prawo.**

5. Zamontuj prawy wał sześciokątny (krótki) po prawej stronie maszyny.

   Ważne: **Prawy wał sześciokątny posiada gwinty lewostronne, aby go zamontować przykręcaj go w lewo.**

6. Zamontuj lewy wał sześciokątny (długi) po lewej stronie maszyny.

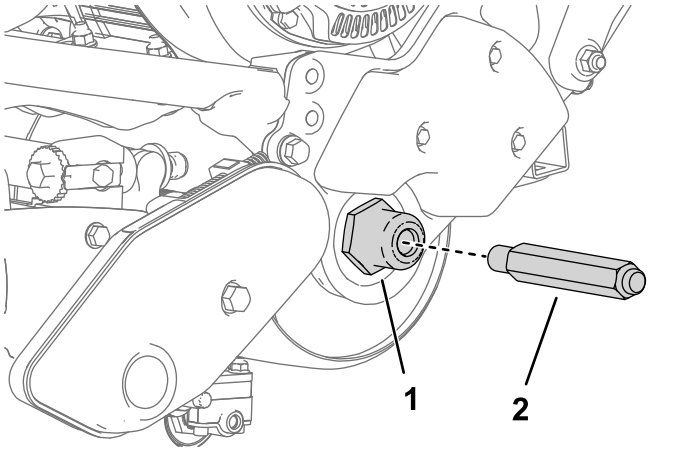

g249522

Rysunek 5

Widok lewej strony

1. Wkręć wał w bok maszyny. 2. Lewy wał sześciokątny

7. Nałóż koło szynowe na każdy wał i zamocuj je zapinką koła (Rysunek 6).

   Ważne: **Zamontuj koła z kanałami skierowanymi od maszyny, przeciwnie do opisu na kole.**

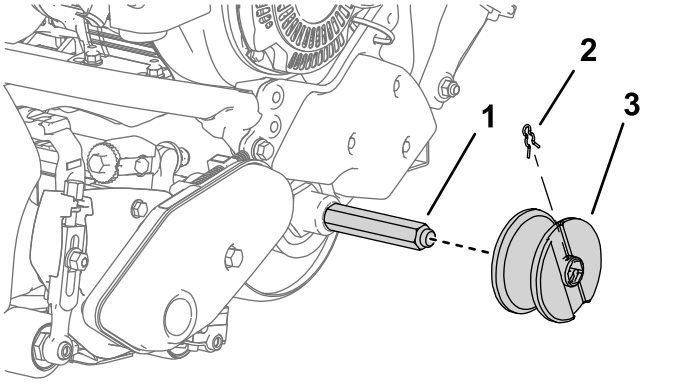

g249523

Rysunek 6

Widok lewej strony

1. Wał koła z zestawu
2. Zapinka koła
3. Koło szynowe (kanał skierowany na zewnątrz)



Count on it.