Form No. 3422-385 Rev A

Kit de atualização da calha da unidade de tração Greensmaster Flex 1820 com rastelo universal

Reboque à retaguarda Trans Pro 100

Modelo nº 138-4966

Instruções de instalação

Instalação

Peças soltas

Utilize a tabela abaixo para verificar se todas as peças foram enviadas.

Descrição	Quanti-dade	Utilização
Parafuso de carroçaria Espaçador Suporte do bloqueio	8 8 2	Instalação do kit.
Eixo sextavado direito Eixo sextavado esquerdo	1 1	Carregue a máquina.

Nota: Não deite fora as peças removidas, excepto se indicado o contrário.

1. Retire as rampas de carga dos tubos transversais dos conjuntos de tubos.
2. Remova os conjuntos de tubos de cada lado do reboque.

   Nota: Pode deitar fora os parafusos e espaçadores removidos.
3. Com os quatro parafusos de carroçaria, instale os conjuntos de tubos com os quatro espaçadores entre os suportes de montagem do conjunto de tubo e as paredes do reboque (Figura 1).

   Nota: Posicione os conjuntos de tubos de forma a que os tubos transversais fiquem na retaguarda do reboque.

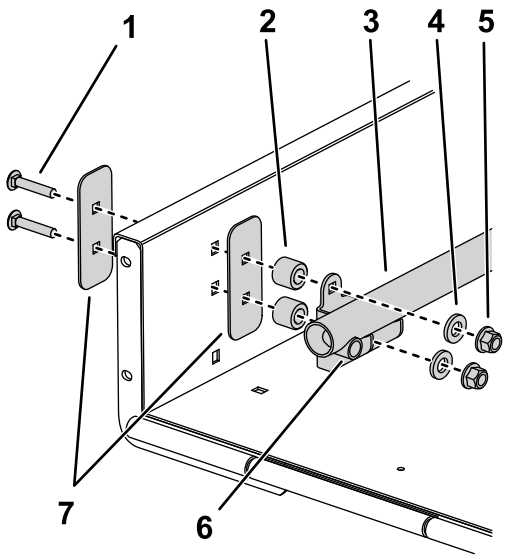

g251111

Figura 1

1. Parafuso de carroçaria do kit
2. Espaçador do kit
3. Conjunto de tubos
4. Anilha
5. Porca
6. Tubo transversal
7. Placa de rigidez

4. Remova os suportes de bloqueio existentes de cada lado do reboque.

   Nota: Pode deitar fora os suportes de bloqueio.

© 2018—The Toro® Company
8111 Lyndale Avenue South
Bloomington, MN 55420

Registe o seu produto em www.Toro.com.

CE

Tradução do original (PT)
Impresso nos E.U.A.
Todos os direitos reservados

3422-385 A

5. Instale as rampas de carga, espaçador e hardware removidos no passo 1 nos tubos cruzados.

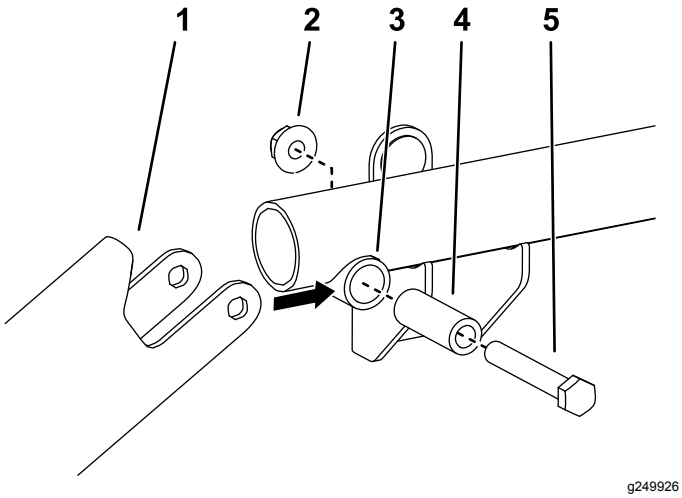

Figura 2

1. Rampa de carga
2. Porca
3. Tubo transversal
4. Espaçador do tubo cruzado
5. Parafuso

6. Posicione um suporte de bloqueio do kit em cada lado da rampa de forma a que alinhe com o lado inferior das rampas de carga, engate com os pinos revestidos nas rampas de carga e alinhe com os furos na rampa (Figura 4). Utilize apenas um par de furos de montagem por suporte de bloqueio.
7. Monte sem apertar cada suporte de bloqueio na rampa com os parafusos de cabeça flangeada de 5/16 pol. x ¾ pol. e porcas flangeadas removidas no passo 4.

   Nota: Se a pega da rampa interferir com o fixador de montagem do suporte de bloqueio, amole a extremidade da pega para expor o furo, como necessário (Figura 3). Retoque a pintura.

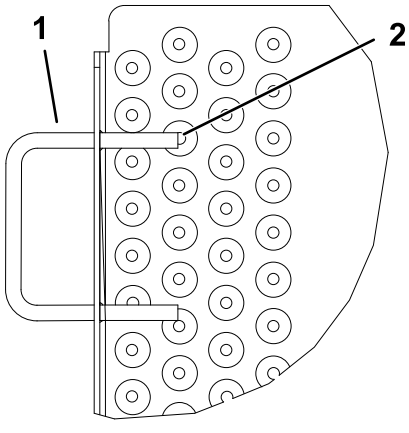

Figura 3

1. Pega da rampa
2. Amolar aqui

8. Eleve e bloqueie a rampa. Ajuste os suportes de bloqueio de forma a que engatem nos pinos e aperte os parafusos e porcas (Figura 3 e Figura 4).

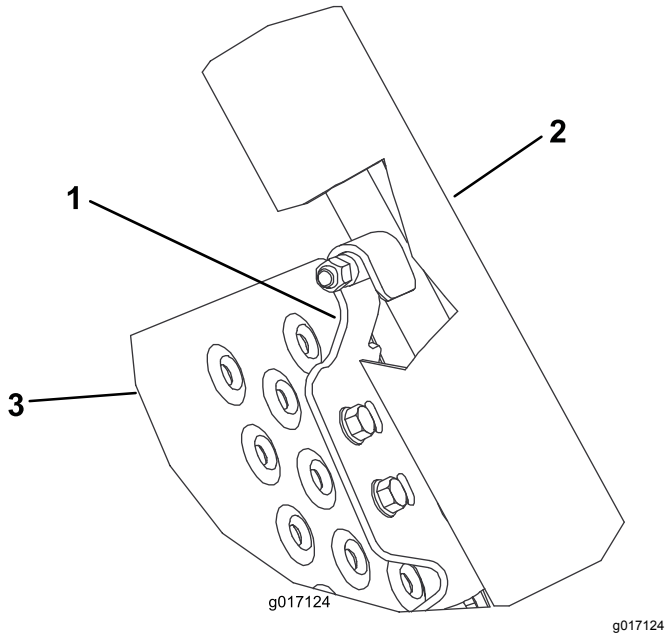

Figura 4

1. Suporte do bloqueio
2. Rampas de carga
3. Rampa

Instalação das rodas da calha

1. Desligue o motor, retire a chave e aguarde até que todas as peças móveis parem antes de ajustar a máquina.
2. Remova as rodas da calha de ambos os lados da máquina.
3. Prenda o tambor para evitar que se mova quando desapertar e apertar os eixos sextavados.
4. Remova os eixos das rodas existentes de ambos os lados da máquina.

   Importante: **O eixo do lado direito tem roscas esquerdas; rode-o no sentido dos ponteiros do relógio para o remover.**

5. Instale o eixo sextavado direito (curto) no lado direito da máquina.

   Importante: **O eixo do lado direito tem roscas esquerdas; rode-o no sentido contrário aos ponteiros do relógio para o instalar.**

6. Instale o eixo sextavado esquerdo (comprido) no lado esquerdo da máquina.

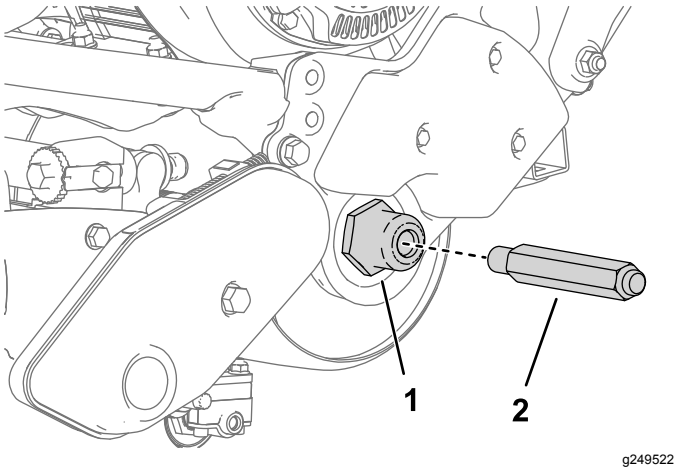

Figura 5

Lado esquerdo mostrado

1. Enrosque o eixo no lado da máquina.
2. Eixo sextavado esquerdo

7. Insira uma roda da calha em cada eixo e prenda-a com um clipe de roda (Figura 6).

   Importante: **Instale as rodas com os canais virados para fora da máquina, ao contrário da instrução de texto na roda.**

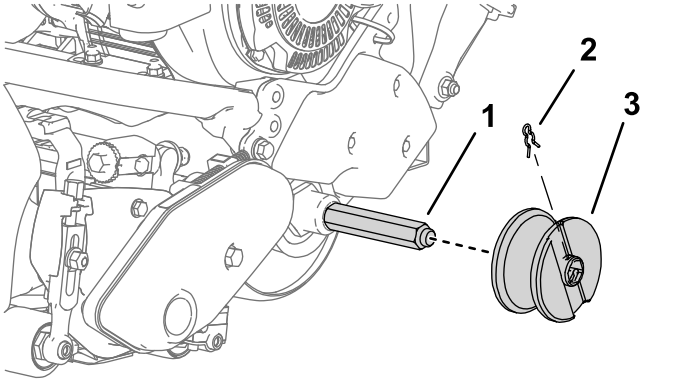

Figura 6

Lado esquerdo mostrado

1. Eixo da roda do kit
2. Clipe de roda
3. Roda da calha (canal virado para fora)



Count on it.