Form No. 3422-386 Rev A

Skenuppdateringssats för Greensmaster Flex 1820-traktorenhet med universaltrimmare

Trans Pro 100-släp

Modellnr 138-4966

Monteringsanvisningar

Montering

Lösa delar

Använd diagrammet nedan för att kontrollera att alla delar finns med.

Beskrivning	Antal	Användning
Vagnskruv Distansbricka Låsfäste	8 8 2	Montera satsen.
Höger sexkantsaxel Vänster sexkantsaxel	1 1	Lasta maskinen.

Obs: Kassera inte borttagna delar om inget annat anges.

1. Ta bort lastramperna från kryssrören på rörmonteringarna.
2. Ta bort rörmonteringarna från respektive sida av släpet.

   Obs: Du kan kassera de borttagna vagnsskruvarna och distansbrickorna.
3. Montera rörmonteringen med de fyra distansbrickorna mellan rörmonteringens monteringsfästen och väggarna på släpet med de fyra vagnsskruvarna från satsen (Figur 1).

   Obs: Placera rörmonteringarna så att kryssrören sitter baktill på släpet.

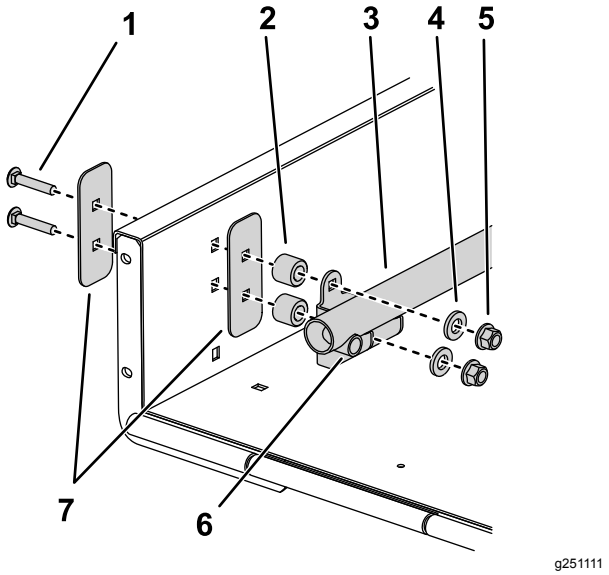

Figur 1

1. Vagnsskruv från satsen
2. Distansbricka från satsen
3. Rörmontering
4. Bricka
5. Mutter
6. Kryssrör
7. Förstärkningsplatta

4. Ta bort de befintliga låsfästena från respektive sida av rampen.

   Obs: Du kan kassera låsfästena.

© 2018—The Toro® Company
8111 Lyndale Avenue South
Bloomington, MN 55420

Registrera din produkt på www.Toro.com.

CE

Översättning av originalet (SV)
Tryckt i USA
Med ensamrätt

3422-386 A

5. Montera lastramperna, distansbrickorna och fästelementen som togs bort i steg 1 på kryssrören.

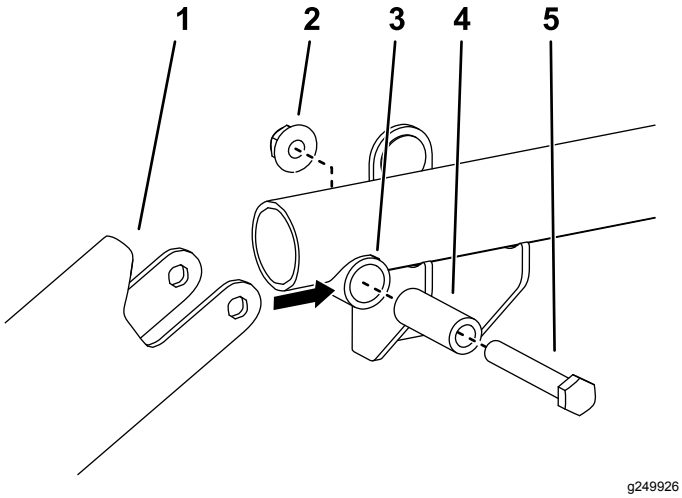

Figur 2

1. Lastramp
2. Mutter
3. Kryssrör
4. Kryssrörets distansbricka
5. Skruv

6. Placera låsfästena från satsen på vardera sida av rampen så att de är i linje med underkanten av lastramperna, haka fast dem på de smorda tapparna på lastramperna och justera dem efter rampens hål (Figur 4). Använd endast två monteringshål per låsfäste.
7. Montera låsfästena löst på rampen med de 5/16 x ¾ tums flänsskruvar och flänsmuttrar som togs bort i steg 4.

   Obs: Om rampens handtag inkräktar på låsfästets monteringsfäste slipar du vid behov ned handtagets ände så att hålet syns (Figur 3). Bättra på lacken.

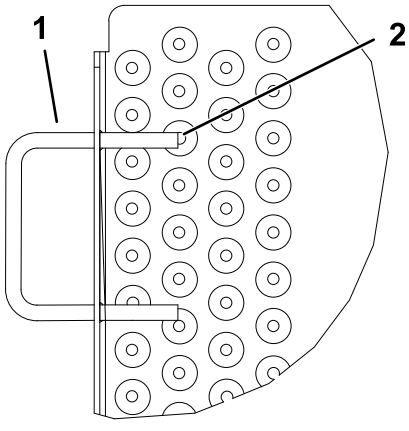

Figur 3

1. Rampens handtag
2. Slipa här

8. Höj upp och lås fast rampen. Justera låsfästena så att de hakas fast på tapparna och dra åt flänsskruvarna och muttrarna (Figur 3 och Figur 4).

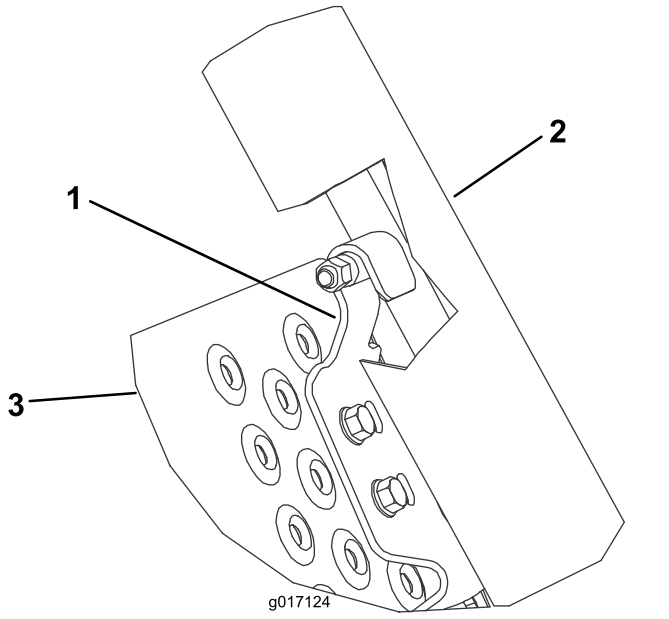

Figur 4

1. Låsfäste
2. Lastramper
3. Ramp

Montera skenhjulen

1. Stäng av motorn, ta ut nyckeln och vänta tills alla rörliga delar har stannat innan du justerar maskinen.
2. Ta bort skenhjulen från båda sidor av maskinen.
3. Fäst trumman så att den inte rör sig när sexkantsaxlarna lossas eller dras åt.
4. Ta bort de befintliga hjulaxlarna från båda sidor av maskinen.

   Viktigt: **Axeln på höger sida är vänstergängad. Vrid den medurs för att ta bort den.**

5. Montera den högra sexkantsaxeln (kort) på maskinens högra sida.

   Viktigt: **Sexkantsaxeln på höger sida är vänstergängad. Vrid den moturs för att montera den.**

6. Montera den vänstra sexkantsaxeln (lång) på maskinens vänstra sida.

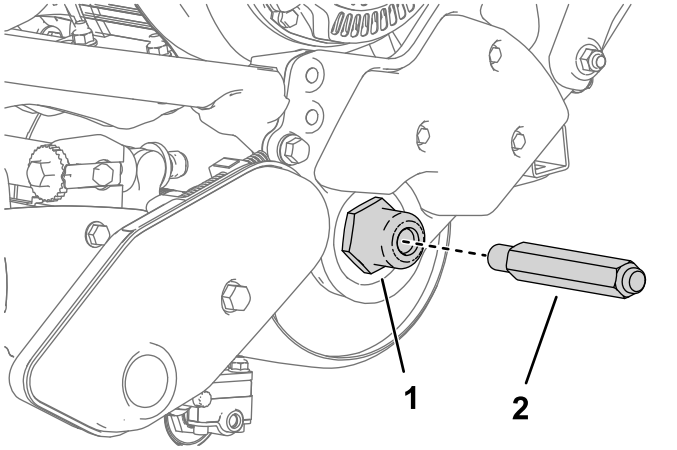

Figur 5

Vänster sida visas

1. Skruva fast axeln i maskinens sida.
2. Vänster sexkantsaxel

7. Montera ett skenhjul på respektive axel och fäst med en hjulklämma (Figur 6).

   Viktigt: **Montera hjulen med kanalerna vända bort från maskinen, i motsats till textanvisningarna på hjulen.**

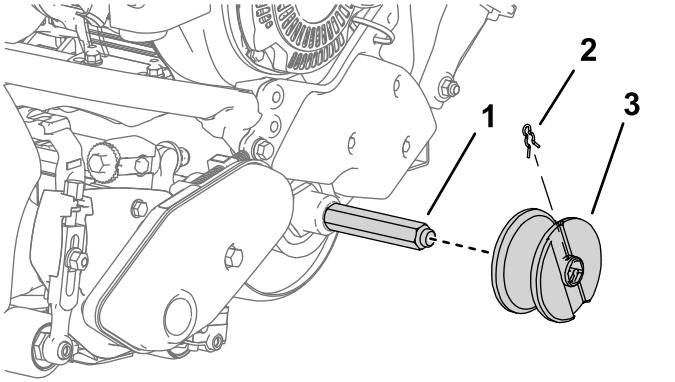

Figur 6

Vänster sida visas

1. Hjulaxel från satsen
2. Hjulklämma
3. Skenhjul (kanal vänd utåt)



Count on it.